
Beta
fischer
Yale
wiva
DISEC
DEFENDS THE FUTURE
MOTTURA
SKIL
Professional
FRIGERIO
Papernet
AEG
CA
combiamaldo.it
LIONS
Aldé
UTENSILI
GDM
PROFESSIONAL
PB SWISS TOOLS
Pattex
Henkel
F.E.B.
SIDERURGICA
WD-40
MERONI
SERRATURE
dormakaba
MINUTEX
IRS
ALDEGHI
LUIGI S.p.A.
BOSTIK
CISA
MOIA
CERREBI
Terry
ANI
PASSIONE STRAORDINARIA
Potent
O.M.R.
THE ITALIAN STYLE DOOR
Dierre
YOUR HOME, YOUR LIFE
BAHCO
LAVOR
GARLAND
FELCO
LOCTITE
IBFM
REER
FACAL
DOM
SERRATURE
FME
McCULLOCH
TYROLIT
MAB
ASSA ABLOY
BOSCH
Tecnologia per la vita
Grisport
A WORLD TO DISCOVER
gimi
fitt
TECHNOLOGY FLOW
VARTA
ISEO
INE
FRAMAR
Honeywell
sit
U-Power
Don't worry... be happy!
STANLEY
DURACELL
PTE
STABILA
IBA
MAXEBEHR
Blue Bird
Industries
TELWIN
JOIN THE INNOVATION
femi
paffoni
KOLLANT
claber
Bonaiti
serrature dal 1936
Tonkita
VOLA
sola
BETAFENCE
MOSA
JUWEL
KRINO
ITALY
arexons
SPAX
fiac
AIR COMPRESSORS
DIAGER
OBO
BETTERMANN
MASS
AGEF
OPINEL
MARQUE DEPOSÉE
maestri
NAR
vileda
GARSPORT
LYRA
BINDULIN
MUSTAD
TECNOLOGIA DELLE VITI
decor casa
AVO
MOVE YOUR WORLD
Mappy
SAIT
ABRASIVI
tesa
G-MAN
CORBIN
ASSA ABLOY
bticino
LIONS Plus
BELLOTA
KNIPEX
Viro
GHIDINI
MUNDIAL
ARRIGONI
1936

CATALOGO GENERALE 20

Aldé
UTENSILI

LEGENDA

PRODOTTO

MARCHIO

DESCRIZIONE ESTESA

PREZZO

UNITA' DI MISURA

VITI MUSTAD PANELVIT BRONZATE PF - TSP



MUSTAD TECNOLOGIA DELLE VITI

Testa svasata piana, parzialmente filettata. Vite lubrificata indicata per realizzare fissaggi tra parti di elevato spessore. Le nervature autosvasanti sottotesta svolgono un'azione frenante durante il serraggio, creando la sede idonea per alloggiare la testa della vite. Trattamento termico di carbonitrurazione. Trattamento galvanico. Marcate CE.

Codice	Descrizione	Conf.	Euro	/Um
935318	d.mm.3,5 x 30 L	500 *	0,0232	PZ
935320	d.mm.3,5 x 35 L	500 *	0,0292	PZ
935325	d.mm.3,5 x 40 L	500 *	0,0334	PZ
935330	d.mm.3,5 x 50 L	500 *	0,0568	PZ
935338	d.mm.4,0 x 30 L	500 *	0,0288	PZ
935339	d.mm.4,0 x 35 L	500 *	0,0344	PZ
935340	d.mm.4,0 x 40 L	500 *	0,0372	PZ
935344	d.mm.4,0 x 50 L	500 *	0,0506	PZ
935346	d.mm.4,0 x 60 L	200 *	0,0678	PZ
935348	d.mm.4,0 x 70 L	200 *	0,1070	PZ

NUOVO INSERIMENTO
rispetto al catalogo precedente

CODICE

MISURA e/o ARTICOLO

QUANTITA' PER CONFEZIONE

* confezione BLOCCATA

CATALOGO GENERALE 20

Prezzi, illustrazioni, caratteristiche tecniche, fotografie, marche dei prodotti e tutti gli altri dati indicati in questo catalogo non sono impegnativi. Ci riserviamo la possibilità di eliminare, cambiare, modificare prezzi e prodotti facenti parte del nostro assortimento senza preavviso alcuno, reclami da parte del committente non sono pertanto giustificati.

Giugno 2019

Copyright Aldé Utensili
(R.D. 123256/34)

Tutti i diritti riservati.
Vietata la riproduzione in qualsiasi forma di testi, disegni, foto, illustrazioni e marchi salvo esplicita autorizzazione scritta.

Catalogo: materiale non costituente merce, ai sensi del D.P.R. n.627 del 06/10/1978.

Aldé UTENSILI

- RETI CHIODI FILI
- VITERIA BULLONERIA
- TASSELLI FISSAGGIO
- ANTINFORTUNISTICA
- ELETTROUTENSILI
- ARIA COMPRESSA
- ABRASIVI MOLE PUNTE FRESE
- POGGI
- FERRAMENTA
- UTENSILERIA A MANO
- STRUMENTI DI MISURA
- ADESIVI SIGILLANTI PRODOTTI CHIMICI
- COLORI PENNELLI NASTRI
- EDILIZIA
- SCALE TRABATTELLI
- GIARDINO AGRICOLTURA
- CASALINGHI
- IDRAULICA
- MATERIALE ELETTRICO
- CHIAVI GUSCI
- SERRATURE SICUREZZA
- BETA UTENSILI

INDICE FAMIGLIE

RETI CHIODI FILI ..... pag. 1

VITERIA BULLONERIA ..... pag. 22

TASSELLI FISSAGGIO ..... pag. 39

ANTINFORTUNISTICA ..... pag. 54

ELETTROUTENSILI ..... pag. 80

ARIA COMPRESSA ..... pag. 122

ABRASIVI MOLE PUNTE FRESE ..... pag. 131

POGGI ..... pag. 148

FERRAMENTA ..... pag. 160

UTENSILERIA A MANO ..... pag. 228

STRUMENTI DI MISURA ..... pag. 278

ADESIVI SIGILLANTI PRODOTTI CHIMICI ..... pag. 287

COLORI PENNELLI NASTRI ..... pag. 317

EDILIZIA ..... pag. 332

SCALE TRABATTELLI ..... pag. 366

GIARDINO AGRICOLTURA ..... pag. 377

CASALINGHI ..... pag. 439

IDRAULICA ..... pag. 485

MATERIALE ELETTRICO ..... pag. 499

CHIAVI GUSCI ..... pag. 558

SERRATURE SICUREZZA ..... pag. 619

BETA UTENSILI ..... pag. 746

INDICE GENERALE

A

ACCENDIGAS ... 473, 474
ACCESSORI CR DOM PER SERRATURE ... 662, 663
ACCESSORI MOTTURA PER SERRATURE ... 650, 651
ACCESSORI SMARTPHONE ... 531, 532
ACIDO MURIATICO ... 316
ACQUARAGIA ... 326
ADATTATORI AEG ... 148
ADATTATORI CIVILI ... 529, 530
ADATTATORI DA VIAGGIO ... 531
ADATTATORI INDUSTRIALI FME ... 534, 535
ADATTATORI INDUSTRIALI VB ELECTRIC ... 536, 538
ADATTATORI TRIPLI CON INTERRUTTORE ... 531
ADATTATORI TV ... 539
ADATTATORI USB ... 531
AEREATORI TERMICI ... 359
AEROGRAFI ... 125
AFFILACOLTELLI ... 470
AFFILAPUNTE ... 147
AFFILATRICE FEMI ... 108
AFFILATRICI CATENE MOTOSEGA ... 404
AGRIVELO ... 11
ALBERI FLESSIBILI PG ... 157
ALBERI FLESSIBILI PROXXON ... 81
ALIMENTATORI ... 518
ALZAIMMONDIZIA ... 461
AMMONIACA ... 316
ANCORAGGI CARICHI ... 195, 196
ANCORANTI CHIMICI ... 40, 41
ANCORINE RAPID ... 52, 53
ANELLI COPRICHIAVI ... 225
ANELLI PER TENDE ... 449
ANELLI PORTACHIAVI ... 226
ANELLI RIDUZIONE FORI LAME ... 268
ANELLI TONDI ZINCATI ... 213
ANGOLI DI ARRESTO PER TAPPARELLE ... 218
ANGOLI RINFORZO ... 190
ANTIMUFFA ... 315, 316
ANTIRUGGINE CONVERTIRUGGINE FEROX ... 324
ANTITARLO ... 436
ANTITARME ... 438
ANTIURTO PER MANIGLIE ... 481
ANTIVESPE ... 436
ANTIZANZARE ... 438
APPENDIABITI ... 478, 479
APPENDIQUADRI ... 19
APPENDIQUADRI FISCHER ... 52
APPENDITUTTO DA PORTA ... 481
ARATRI GIARDINAGGIO ... 422
ARBARELLE PARA PER ALIMENTI ... 473
ARCHETTI PARAPEDONALI ... 362
ARCHETTI PER FERRO ... 266, 267
ARGANI A FUNE ... 196
ARIA SPRAY ... 301
ARMADI METALLO ... 204, 205
ARMADI POLIPROPILENE ... 456
ARMADI PORTAFUCILI POTENT ... 745
ARPIONI PER TRONCHI ... 433
ARRESTO PER CANCELLI COMBI ... 185
ASE VERNICIATE NERE ... 171
ASPIRACENERE ... 440
ASPIRATORI ... 439
ASPIRATORI BOSCH ... 91
ASSESTIRO ... 454
ASSORBITORI DI ENERGIA ... 55
ASSORBIUMIDITA' ... 312
ASTE GRADUATE ... 285
ASTE PER SCOVOLI ... 441, 442
ASTE TELESCOPICHE ... 417, 418
ASTINE ZINCATE PER COPERTURE ... 27
ATTACCAGLIE REGOLABILI ... 482
ATTACCAQUADRI ... 478
AVVIAMENTO RAPIDO ... 310
AVVIATORI TELWIN ... 120
AVVISATORE ACUSTICO ... 312
AVVITATORI A BATTERIA SKIL ... 101
AVVITATORI AD ANGOLO AEG ... 98
AVVITATORI AD ARIA BETA ... 776
AVVITATORI BOSCH ... 87
AVVITATORI PNEUMATICI ... 130
AVVITATORI SKIL ... 101
AVVOLGICAVI ... 522, 523
AVVOLGICAVI INDUSTRIALI FME ... 535
AVVOLGICAVI INDUSTRIALI VB ELECTRIC ... 538
AVVOLGITORI PER TAPPARELLE ... 218
AVVOLGITUBO ARIA AUTORIENTRANTE ... 130
AVVOLGITUBO CLABER ... 387, 388
AVVOLGITUBO METALLO IBA ... 388

B

BACHECHE ... 478
BADILI PALE ... 428
BANCHETTO FEMI ... 106
BANCHI DA LAVORO ... 205
BANCHI PER IDRAULICI ... 495
BANCHI PIEGHEVOLI ... 109
BANCHI SEGA ... 106
BANDA LAMIERA FORATA ... 165
BANDA SEGNALETICA ... 362
BANDELLE ... 171
BARRA REGGIPENSILI ... 482
BARRE A LED ... 518
BARRE FILETTATE ... 23
BARRE PER MOTOSEGHE ... 403
BASETTE PER PONTEGGI ... 347
BASTONCINI A RAVVIVAMOLA PG ... 149
BATTERIE AEG PROLITHIUMION 18V ... 97
BATTERIE DURACELL ... 499, 500
BATTERIE SKIL RED LINE ... 100
BATTERIE VARTA ... 502, 503
BATTERIE VARTA PER OROLOGI ... 502
BAULETTI PER IDRAULICI ... 495
BAULI ... 201
BECCUCCI PER SILICONE E SCHIUMA ... 291
BETONIERE ... 347
BIDONI ... 355
BITTE ... 479
BIVALVE PET ... 203
BLOCCA ASTE MOTTURA ... 639, 640
BLOCCACUSCINETTI LOCTITE ... 295
BOCCHETTE ... 632, 633
BOCCHETTE INTELLIGENTI ... 682
BOCCHETTE MOTTURA ... 632
BOCCOLE D'ARRESTO PG ... 157
BOCCOLE PVC DI RIDUZIONE MOLE PG ... 149
BOMBOLE PER GPL VUOTE ... 497
BORCHIE IMPRONTA A BRUGOLA ... 25
BORCHIE PER TELONI ... 357
BORSE CARPENTIERE ... 76
BORSE SHOPPER ... 460
BOTTONI FISSAGGIO RETE ... 13
BRIS BRIS ... 479, 480
BRUSCHE ... 319
BULINI BETA ... 747
BULLONI PER SCAFFALI ... 25
BULLONI ZINCATI TESTA TONDA ... 25
BUSSOLE AUTOFILETTANTI PER LEGNO ... 482
BUSSOLE PORTAINSERTI BETA ... 758

C

CACCIASPINA BETA 747
CACCIAVITI A BAIONETTA 235
CACCIAVITI A PERCUSSIONE BETA 772
CACCIAVITI A SQUADRA BETA 772
CACCIAVITI BETA 771, 772
CACCIAVITI CERCAFASE LIONS 234
CACCIAVITI LIONS 233, 234
CACCIAVITI MUNDIAL 234
CACCIAVITI PB 229, 230
CACCIAVITI PRENSILI BETA 772
CACCIAVITI STANLEY 235
CAGNE PIEGAFERRO 345
CALIBRI 286
CALOTTE PER TAPPARELLE 219
CALZE 64
CAMPANE E CAMPANELLI 438
CANALINA ELETTRICA 542, 543
CANAPA 494
CANCELLI 7
CANCELLI BETAFENCE 3, 4
CANDELE MOTORI A SCOPPIO 411
CANESTRI 356
CANNELLI A GAS 498
CANTONALI 171
CAPOCORDA OTTONE 118
CAPSULE CONSERVA 473
CARAFFE 355
CARDINI 171, 172
CARDINI E CERNIERE PER CANCELLI 186, 187
CARICABATTERIE TELWIN 118, 119
CARICABATTERIE VARTA 503
CARRELLI PER CANCELLI COMBI 186
CARRELLI PORTAFOGLIE 423
CARRELLI PORTAPACCHI 197, 198
CARRELLI PORTAUTENSILI 205
CARRELLI RACCOGLITUTTO CLABER 383
CARRELLI SPESA 454, 455
CARRIOLE 348, 349
CARRUCOLE 210, 211
CARRUCOLE PONTEGGI 346, 347
CARTA ABRASIVA 135, 136
CARTA ABRASIVA FORATA AEG 152
CARTA ABRASIVA PG 152
CARTA ASCIUGATUTTO 456
CARTA IGIENICA 456
CARTA SPAGNA 190, 191
CARTELLI 363, 364
CARTONE ONDULATO 327
CASSE MILLEUSI 355
CASSE PER MALTA 355
CASSEFORTI JUWEL 744
CASSEFORTI MOTTURA 745
CASSEFORTI POTENT 745
CASSETTE ENEL VB ELECTRIC 539
CASSETTE INTERNE PER AVVOLGITORI 219
CASSETTE LETTERA 475, 476
CASSETTE PORTACHIAVI 478
CASSETTE PORTAPUBBLICITA' 477, 478
CASSETTE PORTAUTENSILI 199, 200
CASSETTE PORTAUTENSILI BETA 776
CASSETTE PORTAVALORI 199
CASSETTE WC 494
CASSETTIERE METALLO PER BANCHI DA LAVORO 206
CASSETTIERE MOBILI BETA 776
CASSETTIERE TERRY 203, 204
CATENACCI 176, 177
CATENARIA BIPOLARE 519
CATENE 212, 213
CATENE ANTIFURTO 743
CATENE DECORATIVE 213, 214
CATENE MOTOSEGHE 403
CATENE PLASTICA 361, 362
CATENE SICUREZZA PER PORTE 730
CATRAMINA 313
CAVALLETTI EDILIZIA 345
CAVALLETTI PIEGHEVOLI 403
CAVALLETTI TAGLIALEGNA 403
CAVALLOTTI ALDEGHI 171
CAVI AVVIAMENTO 118
CAVI ELETTRICI 540
CAVI ELETTRICI CON SPINA 521
CAVI PIATTINA AUDIO 540
CAVI QUICK LOCK AEG 98
CAVI TV 539, 540
CAVO GOMMA PER SALDATURA 117
CAZZUOLE 339
CAZZUOLINI 340
CEMENTO 353, 354
CEMENTO ESPRESSO FISCHER 293
CEMENTO REFRATTARIO 354
CERA AUTO 308
CERA LEGNO 313
CERCA FUGHE GAS 302
CERNIERE 172, 174
CERNIERE A METRAGGIO 172
CERNIERE A SALDARE 180, 181
CERNIERE ALDEGHI 171
CERNIERE PER VASISTAS COMBI 189
CESOIE 260, 261
CESOIE BETA 769, 770
CESTE AGRICOLE OVALI 355
CHIAVE DIRITTA A FORCELLA AEG 98
CHIAVI A BUSSOLA BETA 1/2 ..... 761, 762
CHIAVI A BUSSOLA BETA 1/4 ..... 758, 759
CHIAVI A BUSSOLA BETA 1POL 764
CHIAVI A BUSSOLA BETA 3/4 764
CHIAVI A BUSSOLA BETA 3/8 ..... 760, 761
CHIAVI A BUSSOLA ESAGONALE BETA 765
CHIAVI A BUSSOLA LIONS 247
CHIAVI A BUSSOLA MACCHINA BETA 755, 756
CHIAVI A BUSSOLA POLIGONALI SNODATE BETA 749
CHIAVI A CROCE 247
CHIAVI A FORCHETTA BETA 748, 749
CHIAVI A PIPA DOPPIE BETA 765
CHIAVI A RULLINO BETA 753
CHIAVI A RULLINO IREGA 244
CHIAVI A RULLINO LIONS 244
CHIAVI A SETTORE BETA 753
CHIAVI A T BETA 765, 766
CHIAVI A TUBO 247, 248
CHIAVI A TUBO DOPPIE BETA 764, 765
CHIAVI BICI PB 233
CHIAVI BOMBOLE GAS 247
CHIAVI BONAITI 710
CHIAVI CISA 696, 697
CHIAVI COMBINATE A CRICCHETTO BETA 753, 754
CHIAVI COMBINATE BETA 747, 748
CHIAVI COMBINATE E FISSE 246
CHIAVI COMBINATE LIONS 244
CHIAVI CORBIN 703
CHIAVI DI SERVIZIO PER GHIERE PG 150
CHIAVI DINAMOMETRICHE BETA 754, 755
CHIAVI ERREBI AUTO TRANSPONDER 591, 592, 593
594, 595, 596, 597, 598
599, 600, 601, 602, 603
CHIAVI ERREBI GREZZE NAZIONALI 560, 561, 562, 563
564, 565, 566, 567, 568, 569
570, 571, 572, 573, 574, 575

INDICE GENERALE

CHIAVI ERREBI GREZZE PASSEPARTOUT 588, 589, 590
CHIAVI ERREBI GREZZE PUNZONATE 575, 576, 577 578, 579, 580, 581
CHIAVI ERREBI GREZZE SICUREZZA 582, 583, 584 585, 586, 587, 588
CHIAVI ERREBI PORTE TAGLIAFUOCO 590, 591
CHIAVI ESAGONALI 248
CHIAVI ESAGONALI A CRICCHETTO BETA 754
CHIAVI ESAGONALI LIONS 248
CHIAVI ESAGONALI PB 231, 232
CHIAVI FILTRO OLIO 249
CHIAVI FISSE LIONS 244
CHIAVI ISEO GREZZE 698
CHIAVI MASCHIO ESAGONALE BETA 750, 751
CHIAVI MASCHIO TORX BETA 752, 753
CHIAVI MG 707
CHIAVI MOTTURA GREZZE 649, 650
CHIAVI PER CANDELE AUTO 249
CHIAVI PER CANDELE BETA 766, 767
CHIAVI PER DADI RUBINETTI 261
CHIAVI PER DADI RUOTE BETA 767
CHIAVI PER FILTRI OLIO BETA 773, 774
CHIAVI PER PONTEGGI 347
CHIAVI PER PONTEGGI BETA 749, 750
CHIAVI PER RACCORDI TUBI BETA 750
CHIAVI PER TAPPI OLIO MOTORE BETA 774
CHIAVI POLIGONALI A CRICCHETTO BETA 753
CHIAVI POLIGONALI A PERCUSSIONE BETA 749
CHIAVI POLIGONALI CURVE SEMPLICI BETA 749
CHIAVI POLIGONALI DOPPIE CRICCHETTO BETA 754
CHIAVI POLIGONALI DOPPIE CURVE BETA 749
CHIAVI SOTTOLAVELLO 261
CHIAVI TORX 249
CHIAVI TORX LIONS 248, 249
CHIAVI TORX PB 232
CHIAVI UNIVERSALI PER CENTRALINE 247
CHIAVI VIRO 708
CHIAVI X SONDA LAMBDA BETA 767
CHIAVI YALE 703, 704
CHIODATRICI 270
CHIODI A PERCUSSIONE FISCHER 52
CHIODI ACCIAIO 18, 19
CHIODI AUTOFILETTANTI CON RONDELLA 27
CHIODI FISSACAVO 540
CHIODI FISSAGGIO RETE 13
CHIODI ORNAMENTALI 17
CHIUDICANCELLO ASSA ABLOY 733
CHIUDIPORTA ASSA ABLOY 732, 733
CHIUDIPORTA CISA 734
CHIUDIPORTA MAB 733, 734
CHIUSURE A LEVA 165, 166
CHIUSURE COMBI 185, 186
CILINDRI ABRASIVI PROXXON 83
CILINDRI CISA 692, 693
CILINDRI CORBIN 702, 703
CILINDRI CR DOM 662
CILINDRI ISEO 698
CILINDRI KABA 652, 654
CILINDRI MG 706, 707
CILINDRI MOTTURA 643, 644
CILINDRI PREFER 702
CILINDRI TITAN CR DOM 664
CILINDRI UNIVERSALI PER ARMADIETTI 722
CILINDRI VIRO 707
CILINDRI YALE 703
CINTINO TAPPARELLE 217
CINTURE 76
CODOLI RICAMBIO PROXXON 84
COLLA 295, 296
COLLA METYLAN 301
COLLA PIASTRELLE 353
COLLA TERMOFUSIBILE 301
COLLARI FISCHER 51
COLLARI PER PALI 8
COLORANTI 321, 323
COLTELLI A DUE MANICI 432
COLTELLI EDELWEISS 463, 464
COLTELLI INNESTO 415
COLTELLI OPINEL 464, 465
COLTELLI SERRAMANICO 464
COLTELLI TAGLIABALSA 259
COMPASSI 286
COMPRESSORI 122, 123
CONCIMI 436
CONI DI ESPANSIONE BETA 773
CONI SPARTITRAFFICO 362
CONNETTORI TEXAS 118
CONNETTORI TV 540
CONTAFILETTI 286
CONTENITORI INOX PER OLIO 474
CONTENITORI TERRY 202
COPIGLIE 210
COPRIGIUNTO PER PONTEGGI 347
COPRIMACCHIA PER MURI 320
COPRISTENDINO 453
COPRITUBO PER PONTEGGI 347
CORDE 216
CORDE AVVIAMENTO 216
CORDE ELASTICHE 194, 195
CORDE FIBRA VETRO 444
CORDE PER TENDE 216
CORDE POSIZIONAMENTO 55
CRICCHETTI COMBI 189
CRICCHETTI LIONS 247
CRICCHETTI PER MOBILI 482
CRICCHI IDRAULICI 197
CRIVELLI CON RETE SETACCI 356
CUCITRICI 273
CUFFIE ANTIRUMORE 63
CUFFIE PER LUCIDARE PG 151
CUNEI IN LEGNO 345
CUNEI PER DISTANZIATORI LIVELLANTI 351
CUNEI PER MANICI 254
CUNEI PER PIASTRELLE 351
CUNEI SPACCALEGNA 431
CURVATUBI 262
CUSCINETTI A SFERA 189
CUTTER 256
CUTTER STANLEY 256, 257

D

DADI A GALLETTO 25
DADI AUTOBLOCCANTI 25
DADI CIECHI 25
DADI ESAGONALI 24, 25
DECESPUGLIATORI 407, 408
DEFENDER AZZI FAUSTO 619
DEFENDER DISEC 619, 621
DEGHIACCIANTE 312
DETERGENTI AUTO 310
DETERGENTI CASA 315, 316
DETERGENTI IDROPULITRICI 398
DETERGENTI STUFE 315
DEVIATORI BTICINO 546
DEVIATORI GEWISS 547
DEVIATORI MAGIC 548
DILUENTI 327
DISCHI ABRASIVI 135
DISCHI ABRASIVI LAMELLARI 135

DISCHI DIAMANTATI 131, 132
DISCHI PER DECESPUGLIATORI 409
DISCHI PER LUCIDARE PG 151
DISCHI PROXXON 82, 83
DISCHI TAGLIO LEGNO 132
DISERBANTI 436
DISGORGANTI 316
DISPENSER PER SCOTCH 328
DISPOSITIVI ANTICADUTA 56
DISPOSITIVO ANTISCHEGGE AEG SEG. ALTERN 98
DISSUASORI DI SOSTA 361
DISSUASORI PER VOLATILI 357
DISTANZIATORI LIVELLANTI PER PIASTRELLE 351
DISTANZIATORI PER EDILIZIA 345
DISTANZIATORI PER PIASTRELLE 351
DOCCETTE 492, 493
DOPPIMETRI 278

E

ELETTROASPIRATORI 358, 359
ELETTRODI 116, 117
ELETTROPOMPE 394, 395
ELETTROSEGHE 402
ELEVATORI 347, 348
ELMETTI 57
ESPOSITORI LIONS 222
ESTRATTORI 275
ESTRATTORI A GRIFFE BETA 774
ESTRATTORI BETA 773
ESTRATTORI CONICI 274

F

FALCIOLE 432
FALSO POLO BTICINO 546
FALSO POLO GEWISS 547
FALSO POLO MAGIC 548
FASCE ADESIVE ANTISHOCK 448
FASCETTE FISCHER FLEXIFIX 52
FASCETTE PER CABLAGGIO 542
FASCETTE STRIGITUBO 165
FELPE U-POWER 74
FELTRINI ADESIVI 481
FELTRO ASSORBENTE 327
FERMAIMPOSTE 483, 484
FERMAPALI ANTENNE 190
FERMAPASSATOIA 353
FERMAPORTE 483
FERMARIGHE 344
FERMATAPPARELLE 484
FERMATOVAGLIA 482
FETTUCCIA ANCORAGGIO ANTICADUTA 56
FILETTATRICI 262
FILIERE 275
FILM ESTENSIBILE 328
FILO ACCIAIO ANIMATO IN BOBINE 116
FILO ACCIAIO ARMONICO 191
FILO BETAFENCE AGRICOLTURA 20
FILO BOBINE BRICO BETAFENCE 8, 9
FILO CARTA RITORTO 412
FILO COTTO BIANCO 20
FILO GAVETTINE 191, 192
FILO LEGATURA E TENSIONE 8
FILO PER DECESPUGLIATORI 410
FILO PER FIORI 192
FILO PER SIGILLI 192
FILO RICOTTO NERO 20
FILO SPINATO 8
FILO ZINCATO 20
FILOMAT ZINCATO E PLASTICATO 191
FILTRI CALORIFERI 448
FILTRI RICAMBIO PER ASPIRACENERE 440
FILTRI RICAMBIO PER ASPIRATORI 439, 440
FILTRO PER CAPPE 448
FISCE 182, 183
FISSATIVO MURALE 321
FISSATRICI 270, 272
FISSATUBI 543
FISSATUBI FISCHER 51
FLANGIE AEG 98
FLATTING LUCIDO 321
FLESSIBILI MAGNETICI BETA 775
FLESSOMETRI 278, 280
FOGLIA POLIETILENE 357
FORBICI A CRICCO 413
FORBICI ELETTRICISTA 243
FORBICI FELCO 412, 413
FORBICI GIARDINO POTATURA 413, 414
FORBICI MULTIUSO 462, 463
FORBICI PER ELETTRICISTI BETA 770
FORBICI PER ERBA 415
FORBICI PER SIEPI 415, 416
FORBICI PER TELEFONISTI BETA 770
FORCHE 425
FORNELLI A GAS 471
FORNELLONI GAS 471
FRANGIZOLLE 422
FRATTONI FRATTAZZI 334, 335
FRENAFILETTI LOCTITE 295
FRESATRICE UNIVERSALE PG 154
FRESATRICE VERTICALE SKIL 104
FRESE A TAZZA 137, 139
FRESE CONICHE 274
FRESE DA LEGNO 137
FRESE DIAMANTATE 137
FRESE PER SEDI RUBINETTI PG 149
FRESE PG 153, 154
FRESE PROXXON 82
FRUSTE PER MISCELATORI 105
FUNE ACCIAIO 211, 212
FUNE PLASTICATA 449
FUNE STENDIBIANCHERIA 449, 450
FUSTELLE FORATUBO CLABER 386

G

GACCE BONAITI 709
GAFFETTE FISCHER PER TUBI 51
GANCI A ESSE ZINCATI 213
GANCI A VITE 37
GANCI ADESIVI POWERSTRIPS TESA 330
GANCI DA PARETE 224, 225
GANCI PER PANNELLI FORATI 222, 223
GANCI PER PIATTI 19
GANCI PER TAPPARELLE 218, 219
GANCI PER TENDE 449
GANCI SOLLEVAMENTO 206
GANCI TENDA 478
GANCI ZINCATI PER RETE 9
GENERATORI ARIA CALDA 105
GESSI 331
GESSO 353
GHIERE PER SMERIGLIATRICI PG 150
GIACCHE U-POWER 74
GILET RIFRANGENTI 64
GILET U-POWER 74
GINOCCHIERE PER PIASTRELLISTI 351
GIRAMASCHI A CRICCHETTO REVERSIBILE BETA 754
GIRAMASCHI GIRAFILIERE 275

INDICE GENERALE

GIRATUBI 261
GIRATUBI BETA 754
GIRELLI 215, 216
GIUNZIONI ALDEGHI 166, 168
GIVOLARINI PER CHIAVI 225
GOCCIOLATORI CLABER 386
GOLFARI 207
GOMMA LIQUIDA BOSTIK 293
GONFIA PNEUMATICI 310
GORGES E NUCLEI MOTTURA 648, 649
GRAFFIETTI 422
GRASSO CATENA MOTO 305
GRASSO IN CARTUCCIA 127
GRASSO IN TUBETTO 302, 303
GRASSO SPRAY 303
GRATICOLE 470
GRIGLIE AREAZIONE 359, 360
GRIGLIETTE LAVELLO 490
GRILLI 207, 209
GUAINA SPIRALATA 543
GUANTI CASA 61
GUANTI DA LAVORO 57, 58
GUANTI MONOUSO 60, 61
GUARNIZIONI 494
GUARNIZIONI PER MECCANICA 308
GUIDACINGHIA PER TAPPARELLE 218
GUIDE A U PER TAPPARELLE 221
GUIDE PER CANCELLI 188
GUSCI ERREBI CHIAVI AUTO 603, 604, 605, 606, 607, 608 609, 610, 611, 612, 613 614, 615, 616, 617, 618

I

IDROPULITRICI LAVOR 396, 398
IDROSPAZZOLE CLABER 383
IGIENIZZANTE CLIMATIZZATORI 310
IMBRACATURE ANTICADUTA 55
IMBUTI 355
IMBUTITORI CATENE MOTOSEGA 404
IMPERMEABILI 64
IMPREGNANTE PER LEGNO 321
INCISORE ELETTRICO VALEX 106
INCONTRI DI RINFORZO 709
INCONTRI ELETTRICI PER SERRATURE 704
INGRASSATORI 126, 127
INNAFFIATOI 391
INSERTI BETA 756, 757
INSERTI PB BAUMANN 232, 233
INSERTI PER AVVITATORI 236, 237
INSERTI PG 155
INSETTICIDI 436, 437
INTERRUTORI BTICINO 545
INTERRUTORI GEWISS 547
INTERRUTORI MAGIC 547, 548
INTERRUTTORI 521
IRRIGATORI AQUAMAGIC CLABER 384
IRRIGATORI CLABER 382, 383
IRRIGATORI LIONS 392
IRRIGATORI PER VASI CLABER 384

K

KIT 20 VASI CLABER 385
KIT ACCESSORI COMPRESSORE 123
KIT AEG CARICABATTERIE + BATTERIE 18V 97
KIT FISSAGGIO BASCULANTI/SERRANDE 734, 735
KIT RIPARAZIONE CAMERA D'ARIA 226
KIT RIPARAZIONE TENDE 227
KIT SALDATURA 117

L

LAME PER CUTTER 258, 259
LAME PER METALLI 267
LAME PER PIALLE 99
LAME PER SEGHE A GATTUCCIO 98, 99
LAME PER SEGHE CIRCOLARI 98
LAME PER SEGHETTI ALTERNATIVI 99
LAME PER SEGHETTI ALTERNATIVI PG 158
LAME PER SEGONCINI 420
LAME PER UTENSILI MULTIFUNZIONE 102
LAMPADE A GAS 471, 472
LAMPADE ALOGENE 512, 513
LAMPADE FLUORESCENTI 512
LAMPADE INSETTICIDA 442
LAMPADE LED 506, 507
LAMPADE NEON 512
LAMPEGGIATORI CREPUSCOLARI 363
LANA ACCIAIO 326
LANCE IRRIGAZIONE CLABER 379
LANCE IRRIGAZIONE CLABER OTTONE 379
LANCE IRRIGAZIONE LIONS 392
LANCE LAVAGGIO ARIA ACQUA 126
LASTRA GOMMA MILLERIGHE 206
LASTRINE 189, 190
LAVABOTTIGLIE 472
LAVAMANI 312, 313
LAVAPAVIMENTI 458
LAVAVETRI 459, 460
LEGATRICI 411
LENTI INGRANDIMENTO 239
LENTI OCCHIALI SALDATURA 77
LEVACHIODI 341
LEVAGOMME BETA 767
LEVATAPPI 473
LEVE BETA 767
LEVIGATRICI AEG 96
LEVIGATRICI BANCO 110
LEVIGATRICI BOSCH 90, 91
LEVIGATRICI PER PERSIANE 92
LEVIGATRICI PROXXON 80
LEVIGATRICI SKIL 103, 104
LIGNOLA 343
LIME E RASPE 249, 250
LIME E RASPE ROTATIVE PG 155
LIME PER MOTOSEGHE 404
LIME PG 155
LINEE VITA 57
LIVELLATORI PER BASETTE PONTEGGI 347
LIVELLE 281, 282
LIVELLE LASER 284
LUBRIFICANTE CATENA BICI 303
LUBRIFICANTE CILINDRI KABA 656
LUBRIFICANTI SPRAY 305, 306
LUCCHETTI A COMBINAZIONE 738, 739
LUCCHETTI CISA 739
LUCCHETTI CORBIN 737, 738
LUCCHETTI IBFM 735, 736
LUCCHETTI ISEO 739
LUCCHETTI PER BICI/MOTO 741, 742
LUCCHETTI PER FURGONI MERONI 741
LUCCHETTI PER FURGONI VIRO 740
LUCCHETTI VIRO 740
LUCCHETTI YALE 738
LUCE NOTTURNA 522
LUCIDANTE 313
LUCIDANTE PER MOTO 305
LUCIDATRICI AEG 96
LUMACHICIDI 434

M

MACCHINE DUPLICATRICI CHIAVI ERREBI 559, 560
MACHETE 432
MAGLIE RAPIDE 213
MAGNETI 164, 165
MANARESSI 432
MANDRINI AEG 148
MANDRINI PG KRINO 148, 149
MANDRINI PROXXON 84
MANICI 423, 424
MANICI APPENDIABITI 457
MANICI PER LIME 252
MANICI SCOPE 457
MANICOTTI FILETTATI FISCHER 51
MANIGLIE A BLOCCO COMBI 185
MANIGLIE ALDEGHI 171
MANIGLIE E POMOLI 626, 627
MANIGLIE SAVIO 185
MANIGLIONI ANTIPANICO CISA 726, 727
MANIGLIONI ANTIPANICO CORNI 728, 729
MANIGLIONI ANTIPANICO ISEO 722, 723
MANIGLIONI ANTIPANICO SAVIO 729, 730
MANIGLIONI COMBI 185
MARTELLI 252, 254
MARTELLI DEMOLITORI AEG 95
MARTELLI DEMOLITORI BOSCH 87, 88
MARTELLI DEMOLITORI SKIL 102
MARTELLI PER OROLOGIAI BETA 773
MARTELLINE 254
MASCHERE PER SALDATURA 76, 77
MASCHERE PROTETTIVE 62, 63
MASCHI 274, 275
MASTELLI EDILIZIA 355
MASTICE PER CAMERA D'ARIA 227
MATITE FALEGNAME MURATORE 343
MAZZE 254, 255
MAZZESCURI 255
MAZZETTE 255
MAZZUOLE BETA 773
MAZZUOLE GOMMA 255
MECCHIE PER LEGNO PG 154
MENSOLE 192, 193
MENSOLE A CREMAGLIERA 194
MENSOLE A SCOMPARSA 52
MICRO CACCIAVITI BETA 772
MICROMETRI 286
MISCELATORI GHELFI 105
MISCELATORI SKIL 104
MISURATORI LASER STANLEY 283, 284
MISURATORI UMIDITA' STANLEY 284
MOBILI PER RACCOLTA DIFFERENZIATA 461
MOLE ABRASIVE ALDE' 133
MOLE ABRASIVE SAIT 132, 133
MOLE ABRASIVE TYROLIT 133, 135
MOLE PG 154
MOLLE SPINGIPORTA 189
MORSE 276, 277
MORSE DA BANCO PER AMMORTIZZATORI BETA 774
MORSE PROXXON 80, 81
MORSE UNIVERSALI PG 159
MORSETTI 269
MORSETTI MORSETTIERE PER CAVI 541
MORSETTI A CAVALLOTTO 209
MORSETTI A MOLLA 269
MORSETTI FILOFOR 209, 210
MORSETTI FISSAGGIO FISCHER 52
MORSETTI PER MASSA 117
MORSETTI PER SPINATURA PG 157
MORSETTI RAPID TIPO TEMPO 344
MOSCHETTONI 214, 215
MOSCHETTONI ANTICADUTA 57
MOTOGENERATORI 120, 121
MOTOPOMPE 395
MOTORI PER TAPPARELLE 217
MOTOSEGHE 402
MOTOZAPPE 407
MULTIPRESE 525, 526
MUSERUOLE 438

N

NASTRI PER LEGATRICI 411
NASTRI SOLLEVAMENTO 195
NASTRO A LED 519
NASTRO ACCIAIO TAPPEZZIERI 334
NASTRO ADESIVO SEGNALETICO 362
NASTRO ADESIVO TRASPARENTE 328
NASTRO ALLUMINIO 330
NASTRO AMERICANO 329, 330
NASTRO ANTISDRUCCIOLO 330
NASTRO AUTOAGGLOMERANTE 330
NASTRO BIADESIVO 329
NASTRO CARTA 329
NASTRO CHIUDI SACCHETTI 328
NASTRO IMBALLO 328
NASTRO ISOLANTE 541
NASTRO RETE PER CARTONGESSO 10
NASTRO SMERIGLIO IN TESSUTO AEG 152
NASTRO TEFLON 494

O

OCCHIALI DA LETTURA 79
OCCHIALI DA SOLE 79
OCCHIALI PROTETTIVI 77, 78
OCCHIALI SALDATURA 77
OCCHIELLI PER PINZE 239
OCCHIOLI A VITE 36, 37
OCCHIOLI PER LUCCHETTI 735
OLIATORI 227
OLIATORI BETA 775
OLIO DA TAGLIO SPRAY 303
OLIO MISCELA / MOTORE 411
OLIO VASELINA SPRAY 303

P

PADELLE PER CASTAGNE 470
PALANCHINI 341
PALE NEVE 428, 429
PALE PER PIZZA 470
PALETTE CARBONE E SPAZZATURA 430
PALETTI A LEVA 183, 185
PALETTI E PALI 7
PALETTI PARAPEDONALI 362
PANNELLI EXPO FORATI 222
PANNELLI LED 516
PANNI CASA MULTIUSO 459
PANTALONI U-POWER 75
PARACOLPI ADESIVI 481
PARAFREDDO 445, 448
PARANCHI 196
PARAPETTI 346
PASSACAVI 542
PASTA ABRASIVA 308
PASTA MODELLABILE LOCTITE 295
PASTA SIGILLANTE 293
PENDEL 519
PENNARELLI 330, 331
PENNELLI PENNELLESSE 318, 319

INDICE GENERALE

PERNI DI FISSAGGIO PG 150
PIALLE E SPONDERUOLE IN LEGNO PG 158
PIALLE SKIL 104
PIALLETTI PIALLE 259, 260
PIALLETTI BOSCH 91
PIANTA BULBI 421
PIANTAPALI 433
PIASTRE MULTIUSO ALDEGHI 171
PIASTRE PIEGAFERRO 345
PIASTRE SICUREZZA 743
PIASTRINE REGGIPROFILI TENDE 448, 449
PIATTINA 411, 412
PICCHETTI CLABER 386
PICCHETTI FISSAGGIO RETE 13
PICCONI 427
PICCOZZINI 432
PIETRE COTI 432
PIETRE PER AFFILARE 413
PILETTE PER LAVELLI 490
PINZE 238, 239
PINZE ALLARGATUBI PER TUBI PIOMBO BETA 754
PINZE AUTOBLOCCANTI 242, 243
PINZE AUTOBLOCCANTI BETA 768, 769
PINZE BECCHI LARGHI PER LATTONIERI BETA 769
PINZE BETA 767, 768
PINZE DI SERRAGGIO PROXXON 84
PINZE FUSTELLA 240
PINZE MULTIFUNZIONE 239
PINZE PER ANELLI ELASTICI BETA 768
PINZE PER CAPICORDA 243
PINZE PER CAPICORDA BETA 774
PINZE PER CAVI CARICABATTERIA 118
PINZE PER COLLARI IN NYLON BETA 775
PINZE PER DISTANZIATORI LIVELLANTI 351
PINZE PER ELETTRONICA 239
PINZE PER ELETTRONICA BETA 770
PINZE PER MOLLE FRENI BETA 773
PINZE PER OCCHIELLI 239
PINZE PER SIFONI KNIPEX 242
PINZE POLIGRIP 242
PINZE POLIGRIP BETA 768
PINZE POLIGRIP KNIPEX 241, 242
PINZE PORTAELETTRODI 117
PINZE RACCOGLITUTTO 462
PINZE SPELAFILI 243
PINZE TAGLIATUBI BETA 754
PINZETTE A MOLLA BETA 767
PINZETTE PER TENDE 479
PIOMBI MURATORE 343
PIROGRAFI 112
PISTOLE A TUBO 288
PISTOLE AD ARIA PER CARTUCCE 126
PISTOLE INCOLLATRICI LIONS 111
PISTOLE INCOLLATRICI RAPID 111
PISTOLE INCOLLATRICI STEINEL 111
PISTOLE INNAFFIAGGIO CLABER 379, 380
PISTOLE INNAFFIAGGIO CLABER OTTONE 379
PISTOLE INNAFFIAGGIO LIONS 392
PISTOLE PER ANCORANTE CHIMICO 287
PISTOLE PER GONFIAGGIO 126
PISTOLE PER SABBIATURA 125
PISTOLE PER SCHIUMA 288
PISTOLE PER SILICONE 287
PISTOLE PER SOFFIAGGIO 126
PISTOLE PER VESUVIAGGIO 125
PITTURE MURALI 321
PLACCHE BTICINO 546
PLACCHE GEWISS 547
PLACCHE MAGIC 549
PLACCHE PER AVVOLGITORI 218
PLACCHE PER MANIGLIE 633, 634
PLAFONE TAMPICO 319
PLAFONIERE 518
PLAFONIERE LED 517, 518
PLATORELLI PG 151
PLURIBALL 327
POLVERE PER TRACCIATORI 344
POMPE A PRESSIONE 398, 399
POMPE PER CICLI AUTO 226
POMPE TRAVASO 356
POMPE UNIVERSALI PG 159
PORTABICICLETTE 226
PORTAFORBICI 415
PORTAGOMMA GAS 496
PORTAINSERTI 235
PORTAINSERTI BETA 758
PORTAINSERTI FLESSIBILE BETA 758
PORTAINSERTI MUNDIAL 235
PORTAINSERTI PB 233
PORTAINSERTI PG 155
PORTAINSERTI STANLEY 235
PORTALAMPADE 519, 520
PORTALAMPADE OFFICINA 522
PORTALIMA BETA 772
PORTAMARTELLO PORTATENAGLIA 252
PORTAREGGIA 222
PORTARONCOLE 431
PORTAROTOLI 455
POTATORI 415
POTATORI LIONS 415
POZZETTI PER CATENACCI 679
PRATO SINTETICO 11
PREMIAPRI MERONI 721
PRESE BTICINO 546
PRESE GEWISS 547
PRESE MAGIC 548
PRESE RUBINETTO CLABER 380, 381
PRESE RUBINETTO CLABER OTTONE 378
PRESE RUBINETTO LIONS 392
PRESE TELEFONICHE MAGIC 548
PRESE TELEFONO BTICINO 546
PRESE TV BTICINO 546
PRESE TV MAGIC 548
PROFILO PER TENDE 448
PROGRAMMATORI CLABER 383, 384
PROIETTORI ALOGENI 513, 514
PROIETTORI LED 514, 516
PROIETTORI LED PIEGHEVOLI RICARICABILI 505
PROLUNGHE ELETTRICHE 523, 524
PROLUNGHE INDUSTRIALI VB ELECTRIC 538
PROTETTIVO PER CATENE MOTOSEGHE 403
PULEGGE PER TAPPARELLE 220, 221
PULITORE CATENA MOTO 305
PULSANTI BTICINO 546
PULSANTI GEWISS 547
PULSANTI MAGIC 548
PUNTE A TRACCIARE ALDE' DIAGER 286
PUNTE A TRACCIARE BETA 774
PUNTE A TRACCIARE PB 231
PUNTE CAMBRETTE 17
PUNTE ELICOIDALI HSS PER METALLO 143, 144
PUNTE ELICOIDALI HSS PG 155
PUNTE ELICOIDALI HSS PROXXON 82
PUNTE ELICOIDALI PER LEGNO 147
PUNTE MULTIMATERIALE DIAGER 141
PUNTE PER VETRO E CERAMICA DIAGER 143
PUNTE PIANE 17
PUNTE SDSMAX 143
PUNTE SDSPLUS 141, 142
PUNTE WIDIA 141

PUNTERUOLI MUNDIAL 234, 235
PUNTERUOLI PB 231
PUNTI METALLICI 273, 274
PUNTI METALLICI PER LEGATRICI 411
PUNTINE DA DISEGNO 19
PUNZONI 331
PUNZONI BETA 747

Q

QUADRI ELETTRICI PORTATILI VB ELECTRIC 538, 539

R

RABOT 333
RACCOGLIFRUTTA 422
RACCORDI ARIA COMPRESSA 127, 128
RACCORDI CLABER 381, 382
RACCORDI CLABER OTTONE 378
RACCORDI CLABER PER TUBO CAPILLARE 386
RACCORDI GF 394
RACCORDI IDRAULICA 491, 492
RACCORDI LIONS 393
RACCORDI NYLON PER MOTOPOMPE 395
RACCORDI PER AVVITATORI BETA 758
RACCORDI PER TUBAZIONI ELETTRICHE 543, 544
RACCORDI PORTAGOMMA PER BOMBOLE 497
RACCORDI QUICK 393
RADANCE PER FUNI 209
RADIATORI A OLIO 444
RADIOCOMANDI 549, 550
RAFIA 412
RAMPINI A VITE 38
RASAERBA A SCOPPIO 406, 407
RASAERBA ELETTRICI 406
RASCHIAFANGO 428
RASCHIAGHIACCIO 312
RASCHIE RASCHIETTI 333, 334
RASCHIETTI SKIL 104
RASTRELLI 425, 426
RASTRELLINI 421
RECINZIONI BEKAFOR 4
REGGETTA 221
REGGIPIANI 482
REGGITUBI PER ARMADI 481
REGOLATORE GAS 496, 497
RELE' 545
REPELLENTE 436
RETE ANTIGRANDINE 13
RETE BETAFENCE 1, 3
RETE ELETTROSALDATA ZINCATA 5
RETE FRIGERIO 5, 7
RETE IN FIBRA DI VETRO 10
RETE IN PLASTICA 10, 11
RETE OMBREGGIANTE 13
RETE PANNELLI 9
RETE PER ORTAGGI 11
RETE PER PONTEGGI 9, 10
RETE PLASTICA DA BALCONE 10
RETE PLASTICA PER CANTIERI 9
RETE TESSUTA 9
RETE TRIPLICE TORSIONE ZINCATA 5
RETE ZANZARIERA 13
RICAMBI FELCO 413
RIGHE MILLIMETRATE 286
RILEVATORE METALLI ELETTRONICO 284
RILEVATORE STANLEY 284
RIMUOVI CATRAME 310
RIMUOVI ETICHETTE 302
RIMUOVI GRAFFITI 302
RIMUOVI SILICONE 302
RINNOVA PIASTRELLE 325
RIVETTATRICI 263
RIVETTATRICI BETA 775
RIVETTATRICI PNEUMATICHE BETA 776
RIVETTI 263, 264
RIVETTI NICHELATI AUTOMATICI 264
RODITRICI BOSCH 91
ROMPICATENE MOTOSEGA 404
ROMPIGETTO AERATORI 488
RONCOLE 430, 431
RONCOLINE OPINEL 470
RONDELLE 24
RONDELLE PER COPERTURE 27
ROSETTE PER MANIGLIE 631
ROSONI 440
ROTELLE METRICHE 280, 281
RUBINETTI 487, 488
RUBINETTI A SFERA ACQUA 485
RUBINETTI A SFERA GAS 497
RUBINETTI A SQUADRA GAS 497
RUBINETTI CLABER 386
RUBINETTI OTTONE 485
RUBINETTI PER FORNELLONI A GAS 471
RUBINETTI PER LAVATRICE 489
RULLI PER TINTEGGIARE 319, 320
RULLO OTTAGONALE PER TAPPARELLE 221
RUOTA MISURAZIONE STRADALE 281
RUOTE AVO INDUSTRIALI ARREDAMENTO 160, 161
RUOTE PER CANCELLI 188
RUOTE PER CARRELLI 198, 199
RUOTE PER CARRIOLE 349, 350

S

SACCHI PER MACERIE 346
SACCHI RICAMBIO PER ASPIRATORI 439
SACCHI SPAZZATURA 460, 461
SAETTE PER PALETTI 7
SALDATORI 112
SALDATORI A GAS 498
SALDATORI A GAS BETA 775
SALDATORI PROXXON 81
SALDATRICI SIKUROTECH 112
SALDATRICI TELWIN 115, 116
SARCHIATORI 421
SBLOCCANTE PROTETTIVO 312
SCACCIA TALPE 433
SCAFFALI PORTAMINUTERIE 204
SCAGLIOLA 353
SCALE 366, 367
SCALPELLI A MOTORE PROXXON 81
SCALPELLI AD ARIA 130
SCALPELLI BETA 747
SCALPELLI E PUNTE 341, 342
SCALPELLI PER LEGNO 259
SCALPELLI PIATTI BETA 773
SCALPELLI PIATTISSIMI PB 231
SCALPELLI SDSMAX 140, 141
SCALPELLI SDSPLUS 140
SCANALATORI BOSCH 91
SCARPE ANTINFORTUNISTICA GRISPORT 65
SCARPE ANTINFORTUNISTICA U-POWER 66, 68
SCARPE TREKKING GARSPORT 73
SCATOLE DERIVAZIONE 544, 545
SCATOLE E PLACCHE AUTOPORTANTI 545
SCHIUMA POLIURETANICA 291, 292
SCOLABOTTIGLIE 472
SCOPE CASA 457, 458
SCOPE GIARDINO 422, 423

INDICE GENERALE

SCOPE INDUSTRIA ... 457
SCORREVOLI PER TENDE ... 449
SCOVOLI ... 441
SCROSTATORI AEG ... 95
SCURI ... 431
SECCHI GRADUATI ... 354
SECCHI PER MURATORI ... 354
SEDILI WC ... 493, 494
SEGACCI BAHCO ... 420
SEGACCI FELCO ... 419
SEGACCI GMAN ... 419
SEGACCI OPINEL ... 419
SEGACCI PER BETONGAS ... 343
SEGACCI SAMURAI ... 418
SEGATRICI A NASTRO ... 106, 108
SEGATURA ... 457
SEGHE A NASTRO ... 108
SEGHE A NASTRO PROXXON ... 82
SEGHE A TAZZA ... 139, 140
SEGHE A TAZZA PG ... 159
SEGHE CIRCOLARI ... 268
SEGHE CIRCOLARI AEG ... 96
SEGHE CIRCOLARI BOSCH ... 90
SEGHE CIRCOLARI PG ... 159
SEGHE CIRCOLARI SKIL ... 103
SEGHE DA TRAFORO PROXXON ... 81
SEGHE DIRITTE AEG ... 96
SEGHE DIRITTE BATTERIA AEG *NO BATTERIA ... 97
SEGHE DIRITTE BOSCH ... 91
SEGHE DIRITTE SKIL ... 103
SEGHE MULTIUSO BOSCH ... 91
SEGHETTI ALTERNATIVI AEG ... 96
SEGHETTI ALTERNATIVI BOSCH ... 90
SEGHETTI ALTERNATIVI SKIL ... 103
SEGHETTI BETA ... 775
SEGHETTI DA TRAFORO ... 269
SEGHETTI PER CARTONGESSO ... 342
SEGNALATORI ACUSTICI MAGIC ... 548
SEGONCINI ... 420
SELLERINE ... 17
SEMENZA ... 17
SENSORE PIOGGIA CLABER ... 385
SENSORI CREPUSCOLARI ... 522
SENSORI DI MOVIMENTO ... 522
SERRATURE BONAITI ... 708, 709
SERRATURE CISA ... 682, 683
SERRATURE CR DOM APPLICARE ... 657, 658
SERRATURE CR DOM INFILARE ... 661
SERRATURE CR DOM PORTE BLINDATE ... 661
SERRATURE DIERRE ... 680
SERRATURE ISEO ANTIPANICO ... 724, 726
SERRATURE ISEO ELETTRICHE ... 698
SERRATURE MG ... 704, 705
SERRATURE MOIA ... 666, 667
SERRATURE MOTTURA APPLICARE ... 635, 636
SERRATURE MOTTURA MOTORIZZATE ... 634, 635
SERRATURE MOTTURA PORTE BLINDATE ... 640, 641
SERRATURE PER CANCELLI COMBI ... 188
SERRATURE PER MOBILI MERONI ... 718, 719
SERRATURE PER MOBILI OMR ... 710, 711
SERRATURE PER MOBILI VIRO ... 707
SERRATURE PORTE CANTINA ... 722
SERRATURE PORTE TAGLIAFUOCO ... 722
SERRATURE POTENT ... 699, 700
SERRATURE PREFER ... 700, 701
SERRATURE VIRO PER SERRANDA ... 700
SERRATURE WALLY ... 707
SERRATURE YALE ... 704
SESSOLE ... 430
SET PROXXON ... 84
SFIATATOI ... 359
SGABELLI ... 370
SGORBIE ... 259
SGRASSANTE CATENA BICI ... 303
SGRASSATORE FULCRON ... 316
SICUREZZE PER CANCELLI ... 187
SIFONI ... 490, 491
SIGILLA SACCHETTI ... 328
SIGILLANTI ... 292, 293
SIGILLI PER REGGETTA ... 222
SILICONI ... 288, 289
SILICONI SPRAY ... 308
SIRINGHE OLIO / GRASSO ... 127
SMALTI ANTIRUGGINE ... 323
SMALTI SPRAY ... 325, 326
SMALTI VERNIFER ... 323
SMALTO PATTEX ... 325
SMERIGLIATORI AD ESPANSIONE PG ... 152, 153
SMERIGLIATRICI AEG ... 95
SMERIGLIATRICI BATTERIA AEG *NO BATTERIA ... 97
SMERIGLIATRICI BATTERIA SKIL RED LINE ... 100
SMERIGLIATRICI BOSCH ... 88, 89
SMERIGLIATRICI DA BANCO VALEX ... 106
SMERIGLIATRICI DIRITTE BOSCH ... 91, 92
SMERIGLIATRICI DOPPIE E COMBINATE ... 108
SMERIGLIATRICI PNEUMATICHE ... 130
SMERIGLIATRICI PROXXON ... 80
SMERIGLIATRICI SKIL ... 102
SODA CAUSTICA ... 316
SOFFIATORI ... 404
SOLETTE U-POWER ... 66
SONDE SPURGATUBI ... 398
SOTTOSCARPE GOMMA CHIODATE ... 66
SPACCAROCCIA ... 433
SPAGO ... 216, 217
SPANDIMALTA GOMMA DOPPIA ... 338
SPATOLE ... 332, 333
SPAZZOLE ... 264, 265
SPAZZOLE PG ... 156
SPAZZOLE PROXXON ... 83
SPECCHI STRADALI PARABOLICI ... 362
SPECCHIETTI RIGIDI BETA ... 775
SPELLAFILI BETA ... 770
SPESSIMETRI ... 286
SPINE E PRESE CIVILI ... 527, 528
SPINE E PRESE INDUSTRIALI FME ... 532, 534
SPINE E PRESE INDUSTRIALI VB ELECTRIC ... 535, 536
SPINE E PRESE TV ... 539
SPINOTTI ... 210
SPIONCINI ... 732
SPIONCINI ELETTRONICI ... 730
SPIRALINDO ... 481
SPORTELLI GAS ... 361
SPUGNE ABRASIVE ... 136
SPUGNE ABRASIVE PG ... 152
SPUGNE EDILIZIA ... 340
SPUGNETTE CASA ... 458, 459
SQUADRE ... 285
STABILIZZATORE PRESSIONE CLABER ... 385
STADIE ESTENSIBILI RIGONI ... 345
STADIE MURATORI ... 345
STAGNO ... 112
STASATORI ... 494, 495
STENDIBIANCHERIA ... 450, 452
STENDINASTRO ... 328
STIVALI ... 73, 74
STRETTOI ... 270
STRINGHE U-POWER ... 66
STRISCE BIADESIVE POWERSTRIPS TESA ... 330
STRISCIA SIGILLANTE ... 293

STUCCO IN PASTA 354
STUCCO IN POLVERE 354
STUCCO LEGNO 324
STUCCO MARMO 324
STUCCO METALLO 324
STUCCO VETRORESINA 324
STUFE A GAS 444
STUFE ELETTRICHE 443, 444
STURALAVANDINI 495
SUPPORTI BTICINO 546
SUPPORTI E CUSCINETTI PER TAPPARELLE 220
SUPPORTI GEWISS 547
SUPPORTI MAGIC 549
SUPPORTI PER SMERIGLIATRICI PG 157
SUPPORTI PER TRAPANI PG 156, 157
SUPPORTI PER TRAVI ALDEGHI 170
SUPPORTI REGOLABILI RIPIEGABILI 196
SVERNICIATORE 327
SVETTATOI A PERTICA 417

T

TAGLIABORDI 405
TAGLIABULLONI 241
TAGLIACAVI BETA 770
TAGLIACAVI FELCO 241
TAGLIACORNICI 268, 269
TAGLIADISCHI PG 150
TAGLIAPIASTRELLE 350
TAGLIAPIASTRELLE CIRCOLARI PG 150
TAGLIAPIASTRELLE DA BANCO 109
TAGLIAPOLISTIROLO PROXXON 82
TAGLIARAMI 417
TAGLIARAMI LIONS 416
TAGLIASIEPI 405
TAGLIATUBI 261, 262
TAGLIATUBI A MANO PG 150
TAGLIAVETRI TAGLIAPIASTRELLE 351
TALOCCE 338
TAMPONI PER CARTA ABRASIVA PG 151
TAPPATRICI 472
TAPPETI DOCCIA / VASCA 493
TAPPI A CORONA E MACCHINETTA 472
TAPPI AURICOLARI 63
TAPPI DI ARRESTO PER TAPPARELLE 218
TAPPI PER LAVELLI 489, 490
TAPPI PER PONTEGGI 347
TAPPI SALVAGUSTO 473
TAPPI TUBO CLABER 385
TARGHETTE SEGNANOME 225
TASSELLATORI A BATTERIA BOSCH 86
TASSELLATORI AEG 94
TASSELLATORI BATTERIA AEG *NO BATTERIA 97
TASSELLATORI BOSCH 87
TASSELLATORI SKIL 102
TASSELLI FERMAPORTE FISCHER 52
TASSELLI FISCHER ALTE PRESTAZIONI 47, 48
TASSELLI FISCHER PER ISOLAMENTO TERMICO 50, 51
TASSELLI FISCHER PER LASTRE E SOFFITTI 45, 46
TASSELLI FISCHER PER PONTEGGI 50
TASSELLI FISCHER PER TERMOSANITARI 51
TASSELLI FISCHER PROLUNGATI 47
TASSELLI FISCHER UNIVERSALI 41, 42
TASSELLI IN LEGNO PG 158
TASSELLI METALLO 53
TASSELLI MINI RAPID 53
TAVELLINI PER SPORTELLI 188, 189
TAVOLI A CROCE PROXXON 81
TELA ABRASIVA 136
TELECAMERE YALE 732
TELECOMANDI 503
TELEPINZE 462
TELI COPRITUTTO 327
TELONI OCCHIELLATI 357
TENAGLIE FERRAIOLO 240, 241
TENAGLIE PER PIASTRELLE 350
TENDE BALCONE 449
TENDIFILO STENDIBIANCHERIA 450
TENDIFUNI TIRVIT 211
TENDIREGGIA 222
TENDITORI 206, 207
TERMOMETRI 474, 475
TERMOSOFFIATORI SKIL 104
TERMOSOFFIATORI STEINEL 110
TERMOSOFFIATORI VALEX 106
TERMOSOFFIATORI VERTO 110
TERMOVENTILATORI 443
TESTE DECESPUGLIATORI 410
TESTER 541
TESTINE PER GRASSO 127
TIMER 521
TIRAFILI 8
TIRFONI 27
TOPICIDI 434
TORCE 503, 504
TORNIO PROXXON 82
TOSAERBA BATTERIA 405
TRABATTELLI 370, 371
TRACCIATORI 343, 344
TRANSPALLET 197
TRAPANI A COLONNA 109
TRAPANI AD ARIA BETA 776
TRAPANI AEG 94
TRAPANI BATTERIA AEG 92, 94
TRAPANI BATTERIA AEG *NO BATTERIA 97
TRAPANI BATTERIA BOSCH 84
TRAPANI BATTERIA SKIL 100, 101
TRAPANI BATTERIA SKIL RED LINE 100
TRAPANI BOSCH 86, 87
TRAPANI PROXXON 80
TRAPANI SKIL 101, 102
TRAPIANTATORI 420, 421
TRAPPOLE 433, 434
TRASFORMATORI PROXXON 80
TRAVASATORI 472
TREPPIEDE LIVELLE LASER 285
TRESPOLI SPAZZATURA 461
TRIVELLINI 260
TRONCATRICI AEG 96
TRONCATRICI FEMI 108, 109
TRONCHESI 240
TRONCHESI BETA 769
TRONCHESI PER ELETTRONICA BETA 770
TUBETTO PVC 412
TUBO ARIA COMPRESSA 130
TUBO CAPILLARE CLABER 385
TUBO COLLETTORE CLABER 385
TUBO CORRUGATO 543
TUBO CRISTALLO EXTRA 391
TUBO DOCCIA FLESSIBILE 492
TUBO FLESSIBILE ESTENSIBILE ALLUMINIO 441
TUBO FLESSIBILE INOX 491
TUBO GAS 495
TUBO INOX PER GAS 495
TUBO IRRIGAZIONE 388, 391
TUBO PER LAVATRICE 489
TUBO PER RICARICA BOMBOLE 497
TUBO POROSO 385
TUBO RIGIDO PVC 543
TUBO SPIRALATO 391

INDICE GENERALE

TUBO SPIRALATO CLABER 383
TUTE 64

U

ULTRA PROTETTIVO PLASTIVEL 308
UTENSILE MULTIFUNZIONE AEG 95
UTENSILE MULTIFUNZIONE BOSCH 89, 90
UTENSILE MULTIFUNZIONE SKIL 102
UTENSILI CONICI PG 159

V

VALIGETTE PORTAUTENSILI 202
VALIGETTE PRONTO SOCCORSO 61, 62
VALVOLE A SFERA ACQUA 485
VALVOLE A SFERA GAS 497
VANGHE 427
VASELINA TECNICA 303
VENTILATORI 443
VENTOSE BETA 775
VENTOSE PER PIASTRELLE 351
VERRICELLI MANUALI 196
VETRI MASCHERE SALDATORE 77
VISIERE PROTETTIVE 409
VITI AUTO FILETTANTI MUSTAD 35, 36
VITI BRUGOLA 22
VITI DRILLEX 34, 35
VITI FERMAVETRO 36
VITI KOVERVIT 35
VITI PANELVIT 29, 30
VITI PER CALCESTRUZZO 36
VITI PER CARTONGESSO 34
VITI PER TRAVI 33, 34
VITI SPAX 31, 33
VITI TESTA ESAGONALE 22

Z

ZANZARIERE IRS 14, 16
ZAPPE 426, 427
ZAPPETTE 421
ZINCANTE 326

Aldé UTENSILI

Impaginazione e grafica BARBARA CAPPI

RETE BETAFENCE PANTANET BASIC

BETAFENCE



Rete elettrosaldata zincata e plasticata con doppio filo di vivagno. Fili orizzontali ondulati facilitano la tensione della rete. Maglie mm.76,2x63,5. Filo d.mm.2,2 (int.mm.1,8). Colore verde muschio. Rotoli 25 mtl. garantiti. Per ville e giardini.

Codice	Descrizione	Conf.	Euro	/Um
81	h.cm. 81, peso kg.14,8	11		ROT
82	h.cm.104, peso kg.19,0	11		ROT
83	h.cm.120, peso kg.22,0	11		ROT
84	h.cm.150, peso kg.27,4	11		ROT
85	h.cm.180, peso kg.32,9	11		ROT
86	h.cm.203, peso kg.36,5	11		ROT

RETE BETAFENCE FORTINET MEDIUM

BETAFENCE

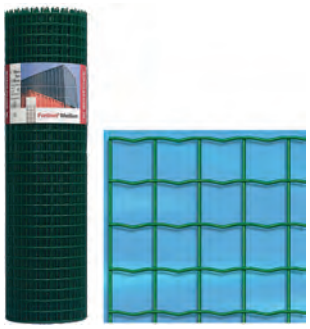

Rete elettrosaldata zincata e plasticata. Fili orizzontali ondulati. Maglie mm.50,8x50,8. Filo d.mm.2,95 (int.mm.2,45). Colore verde muschio. Rotoli 25 mtl. garantiti. Per impianti sportivi, ville, parchi, stabilimenti.

Codice	Descrizione	Conf.	Euro	/Um
120	h.cm.102, peso kg. 41,7 (su ord.)	1		ROT
121	h.cm.122, peso kg. 49,8 (su ord.)	1		ROT
122	h.cm.150, peso kg. 60,5 (su ord.)	1		ROT
123	h.cm.180, peso kg. 72,7 (su ord.)	1		ROT
124	h.cm.201, peso kg. 80,8 (su ord.)	1		ROT
125	h.cm.221, peso kg. 89,0 (su ord.)	1		ROT
126	h.cm.251, peso kg.101,2 (su ord.)	1		ROT

RETE BETAFENCE PANTANET FAMILY

BETAFENCE

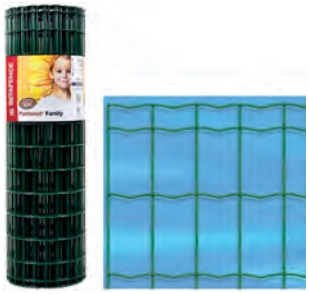

Rete elettrosaldata zincata e plasticata con doppio filo di vivagno nella parte alta e bassa della rete. La recinzione plasticata tra le più armoniose ed eleganti. Fili orizzontali ondulati per facilitare la tensione. Maglie mm.101,6x50,8. Fili d.mm.2,5 (int.mm.2). Colore verde muschio. Rotoli 25 mtl. garantiti. Per ville, parchi, fabbricati, complessi industriali.

Codice	Descrizione	Conf.	Euro	/Um
101	h.cm. 61, peso kg.13,8	11		ROT
102	h.cm. 81, peso kg.17,8	11		ROT
103	h.cm.102, peso kg.21,7	11		ROT
104	h.cm.122, peso kg.26,1	11		ROT
105	h.cm.152, peso kg.32,1	11		ROT
106	h.cm.183, peso kg.38,1	11		ROT
107	h.cm.203, peso kg.41,5	11		ROT

RETE BETAFENCE PLASITOR 45

BETAFENCE



Rete griglia a maglia sciolta zincata e plasticata. Grande adattabilità al terreno ondulato. Fili d.mm.2,7 (interno mm.1,8). Colore verde muschio. Rotoli 25 mtl. Per campi da gioco, sportivi e stabilimenti. PLASITOR 45: maglie mm.45x45.

Codice	Descrizione	Conf.	Euro	/Um
155	maglia 45x45 h.cm.300, peso kg.72,6	1		ROT

RETE BETAFENCE PANTANET PROTECT

BETAFENCE

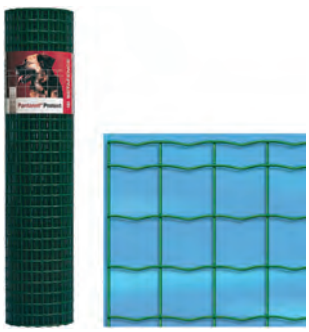

Rete elettrosaldata zincata e plasticata con doppio filo di vivagno nella parte alta e bassa della rete. Fili orizzontali ondulati. Maglie mm.50,8x50,8. Filo: orizzontali d.mm.2,5 (interno mm.2) verticali d.mm.2,2 (interno mm.1,8). Colore verde muschio. Rotoli 25 mtl. garantiti. Per impianti sportivi, ville, parchi, stabilimenti.

Codice	Descrizione	Conf.	Euro	/Um
132	h.cm.102, peso kg.25,7 (su ord.)	1		ROT
133	h.cm.122, peso kg.30,0 (su ord.)	1		ROT
134	h.cm.152, peso kg.38,5 (su ord.)	1		ROT
135	h.cm.183, peso kg.45,1 (su ord.)	1		ROT
136	h.cm.203, peso kg.50,0 (su ord.)	1		ROT

RETE BETAFENCE URSUS ZINCALU

BETAFENCE



Rete in filo di acciaio con rivestimento in lega eutettica Zincalu (95% zinco + 5% alluminio). Le maglie rettangolari degradanti più fitte verso il basso trattengono animali di medie e piccole dimensioni. Fili di vivagno d.mm.2,45. Altri fili d.mm.1,90. Per allevamento. Solo misura h.cm.100 in rot. da mt.100 ha distanza fili verticali cm.30, altre misure cm.15.

Codice	Descrizione	Conf.	Euro	/Um
188	h.cm.100, n. 8 fili, rot.mt.100	1		ROT
192	h.cm.100, n. 8 fili, rot.mt. 50 (su ord.)	1		ROT
193	h.cm.100, n.16 fili, rot.mt. 50 (su ord.)	1		ROT
194	h.cm.130, n.11 fili, rot.mt. 50 (su ord.)	1		ROT
196	h.cm.145, n.19 fili, rot.mt. 50	1		ROT
197	h.cm.200, n.22 fili, rot.mt. 50	1		ROT



Con Noi le recinzioni si sono **evolute.**

BETAFENCE

www.betafence.com

RETE BETAFENCE URSUS HEAVY

BETAFENCE

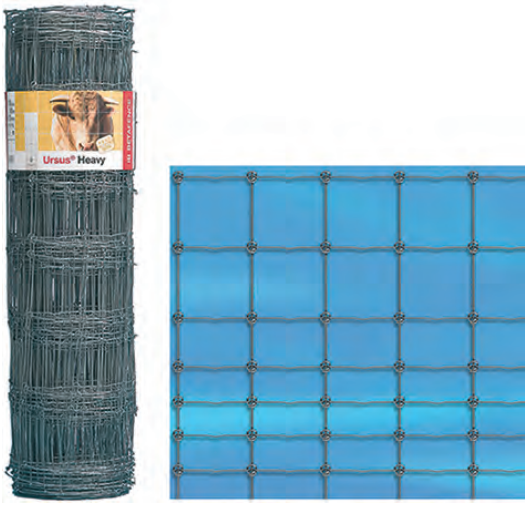

Rete robusta fabbricata con fili pesanti trafilati duri, fili verticali continui e con snodo speciale. I fili sono fabbricati con rivestimento protettivo Zincalu Super (95% zinco+5% alluminio). Maglie rettangolari degradanti. Rotoli 50 mtl. Filo di vivagno d.mm.3,7. Altri fili d.mm.3. Per allevamenti di bovini, equini, suini. Contro intrusione cinghiali. Tipo 140/12 a magazzino.

Codice	Descrizione	Conf.	Euro	/Um
203	h.cm.100, fili 6 (su ord.)	1		ROT
204	h.cm.100, fili 10 (su ord.)	1		ROT
205	h.cm.120, fili 7 (su ord.)	1		ROT
206	h.cm.120, fili 11 (su ord.)	1		ROT
207	h.cm.140, fili 12	1		ROT

RETE BETAFENCE CASANET

BETAFENCE

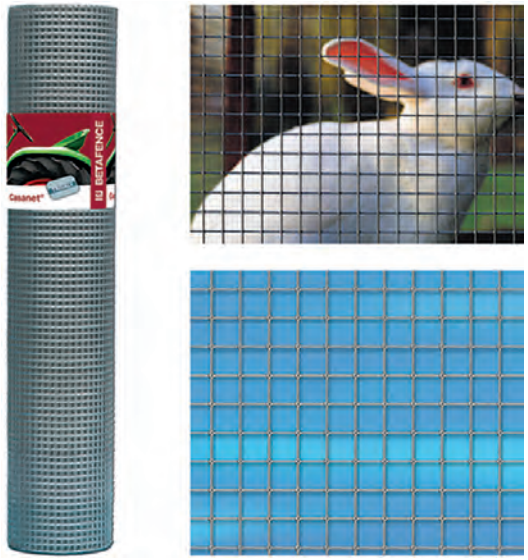

Rete elettrosaldata zincata dopo la fabbricazione. Triplice strato di zinco nei punti di saldatura. Rotoli 25 mtl. garantiti. Per gabbie d'allevamento, agricoltura e protezioni.

Codice	Descrizione	Conf.	Euro	/Um
406	h.cm. 51, mm. 6,3x 6,3, fili d.0,55	1		ROT
407	h.cm.101, mm. 6,3x 6,3, fili d.0,55	1		ROT
421	h.cm.100, mm.10,6x10,6, fili d.0,90	1		ROT
440	h.cm. 51, mm.12,7x12,7, fili d.1,00	1		ROT
441	h.cm. 61, mm.12,7x12,7, fili d.1,00	1		ROT
443	h.cm. 81, mm.12,7x12,7, fili d.1,00 (su ord.)	1		ROT
444	h.cm.102, mm.12,7x12,7, fili d.1,00	1		ROT
445	h.cm.150, mm.12,7x12,7, fili d.1,00	1		ROT
461	h.cm. 61, mm.12,7x25,4, fili d.1,40	1		ROT
463	h.cm. 81, mm.12,7x25,4, fili d.1,40 (su ord.)	1		ROT
464	h.cm.102, mm.12,7x25,4, fili d.1,40	1		ROT
480	h.cm. 61, mm.19,0x19,0, fili d.1,40	1		ROT
482	h.cm.101, mm.19,0x19,0, fili d.1,40	1		ROT
495	h.cm.101, mm.19,0x19,0, fili d.2,05	1		ROT
503	h.cm.102, mm.25,4x25,4, fili d.1,70	1		ROT
507	h.cm.102, mm.25,4x25,4, fili d.2,05	1		ROT
540	h.cm. 61, mm.76,2x12,7, fili d.2,45 (su ord.)	1		ROT
541	h.cm. 71, mm.76,2x12,7, fili d.2,45	1		ROT

RETE BETAFENCE CASANET PLASTIC VOLIERE

BETAFENCE

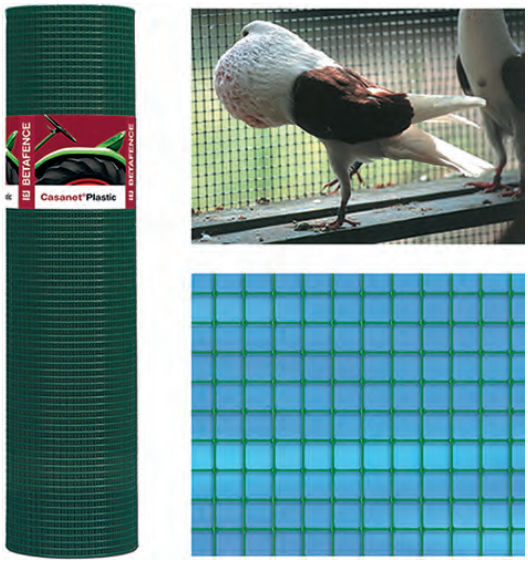

Rete elettrosaldata zincata e rivestita, dopo la fabbricazione, di uno spesso strato di plastica che ricopre tutti i punti della rete e le conferisce un aspetto piacevole. La misura della maglia è stata studiata appositamente per l'impiego specifico in voliere e gabbie d'allevamento. Colore verde muschio. In rotoli da 25 mtl.

Codice	Descrizione	Conf.	Euro	/Um
561	h.cm. 50, mm.12,7x12,7, fili d.0,90	1		ROT
562	h.cm.100, mm.12,7x12,7, fili d.0,90	1		ROT
563	h.cm.150, mm.12,7x12,7, fili d.0,90	1		ROT
564	h.cm.200, mm.12,7x12,7, fili d.0,90	1		ROT

CANCELLI BETAFENCE FORTINET PLASTICATI CARRAI

BETAFENCE



Robusti e durevoli, i cancelli Fortinet sono progettati per essere combinati con tutte le recinzioni in rotoli di tipo residenziale. Riquadro in lamiera d'acciaio, specchiature con rete elettrosaldata mm.50x50 tipo Fortinet Super e serratura incorporata. Cerniere regolabili, serratura e cilindro integrati nella maniglia. Colore verde RAL 6005.

Codice	Descrizione	Conf.	Euro	/Um
310	HxL cm.115x304,6 (su ord.)	1		PZ
311	HxL cm.145x304,6 (su ord.)	1		PZ
313	HxL cm.195x308,0 (su ord.)	1		PZ
320	HxL cm.115x404,6 (su ord.)	1		PZ
321	HxL cm.145x404,6 (su ord.)	1		PZ
323	HxL cm.195x408,0 (su ord.)	1		PZ

CANCELLI BETAFENCE FORTINET PLASTICATI PEDONALI

BETAFENCE

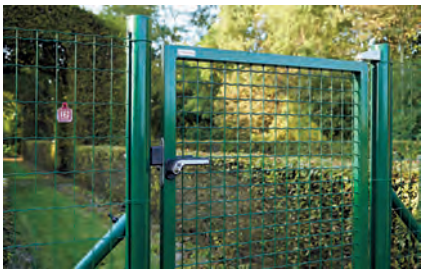

Robusti e durevoli, i cancelli Fortinet sono progettati per essere combinati con tutte le recinzioni in rotoli di tipo residenziale. Riquadro in lamiera d'acciaio, specchiature con rete elettrosaldata mm.50x50 tipo Fortinet Super e serratura incorporata. Cerniere regolabili, serratura e cilindro integrati nella maniglia. Colore verde RAL 6005.

Codice	Descrizione	Conf.	Euro	/Um
302	HxL cm. 95x104,0	1		PZ
303	HxL cm.115x104,0	1		PZ
304	HxL cm.145x105,6 (su ord.)	1		PZ
306	HxL cm.195x105,6 (su ord.)	1		PZ

CANCELLI BETAFENCE BEKAFOR CLASSIC

BETAFENCE



Cancelli con specchiature in pannelli Bekafor. Piantane Bekafor d.mm.60. Cerniere regolabili. Serratura. Maniglia. Colore verde RAL 6005.

Codice	Descrizione	Conf.	Euro	/Um
1581	pedonali, h.cm.103, luce cm.104 (su ord.)	1		PZ
1582	pedonali, h.cm.123, luce cm.104 (su ord.)	1		PZ
1583	pedonali, h.cm.153, luce cm.104 (su ord.)	1		PZ
1584	pedonali, h.cm.173, luce cm.104 (su ord.)	1		PZ
1585	pedonali, h.cm.203, luce cm.104 (su ord.)	1		PZ
1587	carrai, h.cm.103, luce cm.303,5 (su ord.)	1		PZ
1588	carrai, h.cm.123, luce cm.303,5 (su ord.)	1		PZ
1589	carrai, h.cm.153, luce cm.303,5 (su ord.)	1		PZ
1590	carrai, h.cm.173, luce cm.303,5 (su ord.)	1		PZ
1591	carrai, h.cm.203, luce cm.303,5 (su ord.)	1		PZ

PANNELLI BETAFENCE BEKAFOR CLASSIC

BETAFENCE



Pannelli elettrosaldati formati da tondini d'acciaio zincati e plasticati. Nervature orizzontali di rinforzo. Maglie mm.100x50. Fili orizzontali d.mm.4,50. Fili verticali d.mm.4,00. Colore verde RAL 6005.

Codice	Descrizione	Conf.	Euro	/Um
1530	h.cm. 63, largh.cm.200 (su ord.)	5		PZ
1532	h.cm.103, largh.cm.200 (su ord.)	5		PZ
1533	h.cm.123, largh.cm.200 (su ord.)	5		PZ
1534	h.cm.153, largh.cm.200 (su ord.)	5		PZ
1535	h.cm.173, largh.cm.200 (su ord.)	5		PZ
1536	h.cm.203, largh.cm.200 (su ord.)	5		PZ

PALI BETAFENCE BEKACLIP PER PANNELLI BEKAFOR

BETAFENCE



Pali in acciaio zincati internamente ed esternamente e plasticati. Sagomatura a coda di rondine d.mm.48. Colore verde RAL 6005. I pali da cm.70-110-130 possono essere usati con piastra palo interno cod.1570.

Codice	Descrizione	Conf.	Euro	/Um
1549	h.cm. 70, x pannelli cm. 63 (su ord.)	5 *		PZ
1550	h.cm.110, x pannelli cm. 63-103 (su ord.)	5 *		PZ
1551	h.cm.130, x pannelli cm.103-123 (su ord.)	5 *		PZ
1552	h.cm.150, x pannelli cm.103 (su ord.)	5 *		PZ
1553	h.cm.170, x pannelli cm.123 (su ord.)	5 *		PZ
1554	h.cm.200, x pannelli cm.153 (su ord.)	5 *		PZ
1555	h.cm.230, x pannelli cm.183 (su ord.)	5 *		PZ
1556	h.cm.250, x pannelli cm.203 (su ord.)	5 *		PZ

PIASTRE PALO INTERNO PER PALI BEKAFOR

BETAFENCE



Codice	Descrizione	Conf.	Euro	/Um
1570		10		PZ

COLLARI PLASTICA FISSAGGIO BEKAFOR

BETAFENCE



Per pali Bekafor. Collari in plastica per fissare i pannelli sui pali.

Codice	Descrizione	Conf.	Euro	/Um
1572		1		PZ

CLIP ANGOLARI INOX BEKAFOR BLI.10 PZ.

BETAFENCE



Per pali Bekafor. Clip angolari inox da inserire nei collari per la formazione degli angoli.

Codice	Descrizione	Conf.	Euro	/Um
1574	bli.10 pz.	1		BLI

ANGOLARI INOX PER MURI BEKAFOR BLI.2 PZ.

BETAFENCE

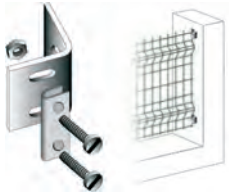

Per pali Bekafor. Angolari per muri per fissare i pannelli direttamente su muri o pilastri.

Codice	Descrizione	Conf.	Euro	/Um
1578	bli.2 pz.	1		BLI

RETE TRIPLICE TORSIONE ZINCATA



Rete a maglia esagonale a triplice torsione. Zincata dopo la tessitura. Rotoli da 50 mtl.

Codice	Descrizione	Conf.	Euro	/Um
1352	h.cm. 50, mm.16, fili d.0,70	1		ROT
1353	h.cm. 60, mm.16, fili d.0,70	1		ROT
1354	h.cm. 80, mm.16, fili d.0,70	1		ROT
1355	h.cm.100, mm.16, fili d.0,70	1		ROT
1365	h.cm.100, mm.19, fili d.0,70	1		ROT
1369	h.cm.100, mm.25, fili d.0,80	1		ROT
1370	h.cm.150, mm.25, fili d.0,80	1		ROT
1375	h.cm.100, mm.50, fili d.0,90	1		ROT
1376	h.cm.150, mm.50, fili d.0,90	1		ROT
1377	h.cm.200, mm.50, fili d.0,90	1		ROT

RETE ELETTROSALDATA ZINCATA DOPO

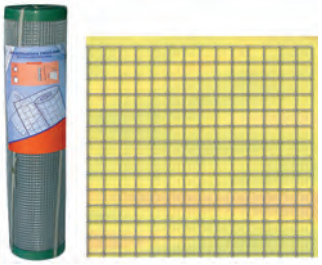

Rete elettrosaldata zincata dopo la fabbricazione. Per gabbie d'allevamento, agricoltura e protezioni in genere. Maglie mm.13x13. Fili d.mm.1,00.

Codice	Descrizione	Conf.	Euro	/Um
1395	h.cm. 50 rot.25 mtl.	1		ROT
1396	h.cm. 60 rot.25 mtl.	1		ROT
1398	h.cm. 80 rot.25 mtl.	1		ROT
1399	h.cm.100 rot.25 mtl.	1		ROT
1400	h.cm.150 rot.25 mtl.	1		ROT

RETE ELETTROSALDATA VOLIFORT ZINCATA DOPO



Rete elettrosaldata zincata dopo la fabbricazione. Per gabbie d'allevamento, agricoltura e protezioni in genere. Maglie mm.6x6. Fili d.mm.0,65.

Codice	Descrizione	Conf.	Euro	/Um
1401	h.cm. 50 rot.25 mtl.	20		ROT
1402	h.cm.100 rot.25 mtl.	20		ROT

RETE ELETTROSALDATA VOLIFORT ZINCATA DOPO MT.10



Rete elettrosaldata zincata dopo la fabbricazione. Per gabbie d'allevamento, agricoltura e protezioni in genere. Maglie mm.13x13. Fili d.mm.0,90.

Codice	Descrizione	Conf.	Euro	/Um
1403	h.cm. 50 rot.10 mtl.	1		ROT
1404	h.cm.100 rot.10 mtl.	1		ROT

RETE ELETTROSALDATA ZINCATA PRIMA



Ideale nel settore dell'edilizia. Può essere impiegata anche per realizzare gabbie e recinzioni. Filo d.mm.1,90. Rotoli 25 mtl.

Codice	Descrizione	Conf.	Euro	/Um
1405	maglia mm.50x25, h.cm.101	10		ROT
1407	maglia mm.50x25, h.cm.150	10		ROT
1409	maglia mm.50x25, h.cm.200	10		ROT
1410	maglia mm.75x50, h.cm.101	12		ROT
1415	maglia mm.75x50, h.cm.153	12		ROT
1420	maglia mm.75x50, h.cm.203	12		ROT

RETE ELETTROSALDATA VOLIPLAST



Rete elettrosaldata zincata ricoperta in PVC verde. Rotoli mtl.25.

Codice	Descrizione	Conf.	Euro	/Um
1430	mm.13x13, fili d.mm.1,2, h.cm. 50	20		ROT
1432	mm.13x13, fili d.mm.1,2, h.cm.100	20		ROT
1440	mm.50x25, fili d.mm.2,6, h.cm.100	9		ROT
1441	mm.50x25, fili d.mm.2,6, h.cm.120	9		ROT
1442	mm.50x25, fili d.mm.2,6, h.cm.150	9		ROT
1443	mm.50x25, fili d.mm.2,6, h.cm.180	9		ROT

RETE EUROPLAST ROTOLI MT.25



Rete elettrosaldata zincata e plasticata. Fili orizzontali ondulati per facilitare la tensione. Maglie mm.100x50. Fili d.mm.2,2. Rotoli da mtl.25.

Codice	Descrizione	Conf.	Euro	/Um
172	h.cm. 80	16		ROT
173	h.cm.100	16		ROT
174	h.cm.120	16		ROT
175	h.cm.150	16		ROT
176	h.cm.180	16		ROT
177	h.cm.200	16		ROT

RETE EUROPLAST ROTOLI MT.10



Rete elettrosaldata zincata e plasticata. Fili orizzontali ondulati per facilitare la tensione. Maglie mm.100x50. Fili d.mm.2,2. Rotoli da mtl.10.

Codice	Descrizione	Conf.	Euro	/Um
218	h.cm. 80	1		ROT
219	h.cm.100	1		ROT
220	h.cm.120	1		ROT
221	h.cm.150	1		ROT



OGNI IMPIEGO HA LA SUA RETE FRIGERIO

Delimitare, proteggere, contenere... Edilizia, agricoltura, aree verdi, aree protette, giardini, impianti sportivi, allevamenti: per ogni esigenza applicativa, c'è sempre la rete tecnica FRIGERIO ideale per forma, struttura, dimensioni. Risposte mirate e risolutive per rendere più facile il lavoro e più sicuri i risultati, con tutta la qualità e l'esperienza dello specialista italiano del settore.

Metallurgica Frigerio SpA

RETE HOBBY



Rete elettrosaldata in filo zincato ricoperta in PVC. Colore verde muschio. Maglie mm.75x50. Fili d.mm.2,2. Rotoli da mtl.25.

Codice	Descrizione	Conf.	Euro	/Um
180	h.cm.100	16		ROT
181	h.cm.125	16		ROT
182	h.cm.150	16		ROT
183	h.cm.175	16		ROT
184	h.cm.200	16		ROT

RETE MULTIPLAST



Rete elettrosaldata in filo zincato ricoperta in PVC. Colore verde muschio. Maglie mm.50x60. Fili d.mm.3,0. Fili orizzontali ondulati. Rotoli da mtl.25.

Codice	Descrizione	Conf.	Euro	/Um
210	h.cm.100	9		ROT
211	h.cm.120	9		ROT
212	h.cm.150	9		ROT
213	h.cm.180	9		ROT
214	h.cm.200	9		ROT
215	h.cm.220 (su ord.)	9		ROT
216	h.cm.250	9		ROT

RETE FLEXYPLAST



Rete griglia maglia sciolta zincata e plasticata. Colore verde muschio. Maglie mm.50x50. Fili d.mm.2,5. Rotoli da mtl.25.

Codice	Descrizione	Conf.	Euro	/Um
148	h.cm.100	20		ROT
149	h.cm.125	20		ROT
150	h.cm.150	20		ROT
151	h.cm.175	20		ROT
152	h.cm.200	20		ROT

RETE PECORE ITALY GALVAFIELD



Rete annodata in filo d'acciaio zincato. Rot.h.cm.100-120-140: filo d.mm.1,9-2,2. Rot.h.cm.200: filo d.mm.1,9-2,5. Maglie rettangolari ad altezza progressiva. Ideale per la recinzione di grandi aree per l'allevamento. Solo misura h.cm.100 in rot. da mt.100 ha distanza fili verticali cm.30, altre misure cm.15.

Codice	Descrizione	Conf.	Euro	/Um
1633	h.cm.100, n. 8 fili, rot.mt.100	14		ROT
1635	h.cm.100, n. 8 fili, rot.mt. 50	20		ROT
1636	h.cm.120, n. 9 fili, rot.mt. 50	20		ROT
1637	h.cm.140, n.12 fili, rot.mt. 50	20		ROT
1639	h.cm.200, n.20 fili, rot.mt. 50	14		ROT

PALETTI PLASTICATI PROFILATO A T



Per il sostegno di recinzioni metalliche. Il paletto fatto per durare nel tempo in quanto non attaccabile dalla ruggine.

Codice	Descrizione	Conf.	Euro	/Um
249	h.cm.100, sez.mm.30x30x3,5	10		PZ
250	h.cm.125, sez.mm.30x30x3,5	10		PZ
251	h.cm.150, sez.mm.30x30x3,5	10		PZ
252	h.cm.175, sez.mm.30x30x3,5	10		PZ
257	h.cm.200, sez.mm.30x30x3,5 LEGGERI	10		PZ
258	h.cm.233, sez.mm.30x30x3,5 LEGGERI	10		PZ
253	h.cm.200, sez.mm.35x35x4,0	5		PZ
254	h.cm.225, sez.mm.35x35x4,0	5		PZ
255	h.cm.250, sez.mm.35x35x4,0	5		PZ
256	h.cm.300, sez.mm.35x35x4,0	5		PZ
259	h.cm.300, sez.mm.40x40x5,0 PESANTI	10		PZ

SAETTE PLASTICATE IN ANGOLARE



Per paletti plasticati profilato a T.

Codice	Descrizione	Conf.	Euro	/Um
260	h.cm.120 sez.mm.25x25	10		PZ
262	h.cm.150 sez.mm.25x25	10		PZ
263	h.cm.170 sez.mm.25x25	10		PZ
264	h.cm.200 sez.mm.25x25	10		PZ
268	h.cm.225 sez.mm.30x30	10		PZ

CANCELLI PEDONALI GARDEN

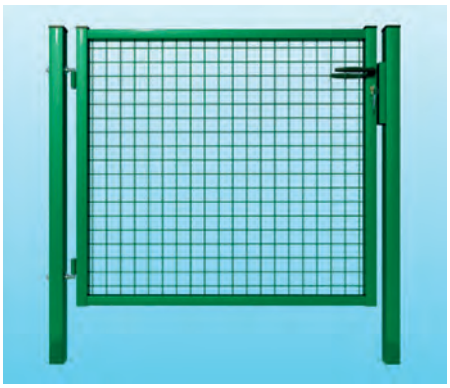

Cancello pedonale in rete saldata maglia mm.50x50. Colore verde. Finitura PFZ (zincatura a caldo + fosfatazione + plastificazione). È il tradizionale cancelletto con serratura che integra e completa la recinzione con pali e rete metallica.

Codice	Descrizione	Conf.	Euro	/Um
1593	H. cm.100 x 100 L	1		PZ
1594	H. cm.125 x 100 L	1		PZ
1595	H. cm.150 x 100 L	1		PZ

TIRAFILI BETAFENCE PLASTICATI

BETAFENCE



Per la tensione dei fili di vivagno e intermedi. Colore verde.

Codice	Descrizione	Conf.	Euro	/Um
398	misura n.3	1		PZ

TIRAFILI ZINCATI - PLASTICATI



Per la tensione dei fili di vivagno e intermedi. Colore verde.

Codice	Descrizione	Conf.	Euro	/Um
894270	mm.100 zincato	100		PZ
894300	mm.100 plasticato	50		PZ

TIRAFILI TIRA-TIRA



Tendifilo funzionale, pratico, economico, estetico dai molteplici impieghi. Posizionare il Tira-Tira possibilmente al centro del filo da tendere. Misura mm.50 e mm.80: tropicalizzato. Misura mm.120: zincato a fuoco.

Codice	Descrizione	Conf.	Euro	/Um
894258	mm. 50x20x1,5 perno mm. 8 - 1 foro	25		PZ
894262	mm. 80x25x2 perno mm.12 - 2 fori	25		PZ
894264	mm.120x30x2 perno mm.14 - 2 fori	25		PZ

COLLARI BETAFENCE PER SAETTE

BETAFENCE



Per l'aggancio delle saette ai pali di tensione. Il cappuccio di questi collari va calzato sul palo che fungerà da saetta.

Codice	Descrizione	Conf.	Euro	/Um
353	d.mm.38/38	1		PZ
354	d.mm.48/48	1		PZ
356	d.mm.60/48	1		PZ

COLLARI BETAFENCE DI TENSIONE

BETAFENCE



Agganciati al palo terminale favoriscono la tensione della rete.

Codice	Descrizione	Conf.	Euro	/Um
392	d.mm.50	1		PZ
393	d.mm.60	1		PZ

FILO PLASTICATO TENSIONE - LEGATURA



Colore Verde.

Codice	Descrizione	Conf.	Euro	/Um
528450	tensione d.mm.3,3 rot.mt.100	500		MT
528460	legatura d.mm.1,8 rot.mt.100	1000		MT
528470	legatura rot.mt.10	50		MAT

FILO BETAFENCE DI LEGATURA

BETAFENCE



Filo zincato e plasticato. Colore verde muschio. Scatole 5 rotoli.

Codice	Descrizione	Conf.	Euro	/Um
918	filo d.mm.1,80, rot.mt.100	100 *		MT
920	filo d.mm.2,00, rot.mt.100	100 *		MT

FILO DI TENSIONE BETAFENCE ZINCATO E PLASTICATO

BETAFENCE



Impiegato come filo di vivagno e intermedio. Colore verde muschio. Scatole 5 rotoli da 100 mtl.

Codice	Descrizione	Conf.	Euro	/Um
936	filo d.mm.3,30 rot.d.est.cm.29	100 *		MT

FILO DI LEGATURA E TENSIONE BETAFENCE TRIGALV

BETAFENCE



In rotoli da mt.100.

Codice	Descrizione	Conf.	Euro	/Um
938	legatura, d.mm.1,40	100 *		MT
939	tensione, d.mm.2,70	100 *		MT

FILO SPINATO BETAFENCE MOTTO ZINCATO

BETAFENCE



Filo spinato in acciaio rivestimento Zincalu (95% zinco + 5% alluminio). Resistenza alla trazione 1100-1300 N-mm2. N.2 fili d.mm.1,70. Fornito in bobine imballate in cartone.

Codice	Descrizione	Conf.	Euro	/Um
901	rot.mt.100, peso kg.5,1	100 *		MT

FILO SPINATO BETAFENCE MOTTO ZINCATO E PLASTICATO

BETAFENCE



Filo spinato in acciaio zincato e poi plasticato di lunga durata. Adatto per completare le recinzioni plasticate. Colore verde muschio. N.2 fili d.est. mm.2, d.int. mm.1,60.

Codice	Descrizione	Conf.	Euro	/Um
911	rot.mt.100, peso kg.5,0	100 *		MT

BOBINE ARIANE FILO PLASTICATO BETAFENCE

BETAFENCE



Matassine di filo ricotto zincato e plasticato. Il filo dai mille impieghi. Fornito in bobine da mt.50 (gr. 300 ca.). Colore verde. Confezionate in scatole da 12 bobine.

Codice	Descrizione	Conf.	Euro	/Um
930	d.est.mm.1,45, d.int.mm.0,70	12		ROT

BOBINE BRICO BETAFENCE

BETAFENCE



Filo zincato e filo zincato plasticato in bobine da mt.50.

Codice	Descrizione	Conf.	Euro	/Um
932	filo zincato, d.mm.1,00	1		BOB
934	filo zincato plasticato, d.mm.1,25	1		BOB

GANCI MUNDIAL ZINCATI PER RETE



Per unire senza saldatura pannelli di rete. Conf. Kg.1.

Codice	Descrizione	Conf.	Euro	/Um
958	dim. mm.15x5	1		KG

PINZE MUNDIAL PER CHIUSURA GANCI RETE



Per la chiusura dei ganci. Finitura cromata. Impugnatura plasticata.

Codice	Descrizione	Conf.	Euro	/Um
959	lungh. mm.210	6		PZ

RETE PANNELLI ZINCATI SUPERPAN MT.2X1



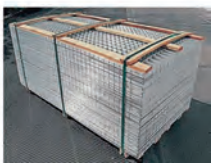

Pannello di rinforzo per applicazioni edili in rete elettrosaldata zincata. Maglia mm.60x60 con falsa maglia perimetrale mm.60x120.

Codice	Descrizione	Conf.	Euro	/Um
1471	dimensioni mt.2x1	20 *		PZ

RETE TESSUTA ZINCATA



Rotoli da 30 kg. circa.

Codice	Descrizione	Conf.	Euro	/Um
1610	mm.2x2, 2 fili d.mm.0,70, h.cm.100	30		KG
1616	mm.3x3, 2 fili d.mm.0,80, h.cm. 60	30		KG
1620	mm.3x3, 2 fili d.mm.0,80, h.cm.100	30		KG

RETE PER CANTIERI IN PLASTICA COLORE ARANCIO



Resistentissima alla tensione é utilizzata come delimitazione dei cantieri.

Codice	Descrizione	Conf.	Euro	/Um
1112	h.mt.1,20, rot.mt.50	1		ROT
1116	h.mt.1,50, rot.mt.50	1		ROT
1118	h.mt.1,80, rot.mt.50	1		ROT

RETE PER CANTIERI IN PLASTICA COLORE VERDE



Resistente alla tensione, utilizzata come delimitazione in cantieri e in situazioni dove si richiede visivamente armonia con l'ambiente naturale circostante.

Codice	Descrizione	Conf.	Euro	/Um
1119	h.mt.1,20, rot.mt.50	1		ROT
1120	h.mt.1,80, rot.mt.50	1		ROT

RETE PONTEGGI EDILIA EXTRA 5031 BIANCA





Fitta rete di protezione schermante in bandella HDPE, con asole alle cimose. Colore bianco. Elevate caratteristiche di resistenza alla rottura. Non ostacola il passaggio dell'aria. La disposizione delle bandelle permette di opporre minima resistenza al vento, senza causare il pericoloso effetto vela tipico dei prodotti a magliatura fitta.

Codice	Descrizione	Conf.	Euro	/Um
1201	telo mt.1,8x25	12		TEL

RETE PONTEGGI EDILIA 5021 VERDE

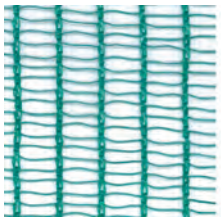



Robusta rete di protezione in monofilo HDPE, con asole alle cimose. Minima resistenza al vento. Colore verde.

Codice	Descrizione	Conf.	Euro	/Um
1203	telo mt.1,8x25	30		TEL

RETE PONTEGGI STUOIA OCCHIELLATA BIANCA





AGROTEXTILES & TECHTEXTILES ARRIGONI 1938

Fitto tessuto schermante ANTIPOLVERE ed impermeabile. Intreccio in tela, con occhielli metallici alle cimose. Colore bianco latte.

Codice	Descrizione	Conf.	Euro	/Um
1205	telo mt.1,9x25	6		TEL

RETE INTONACI IN FIBRA DI VETRO * CERTIFICATA *



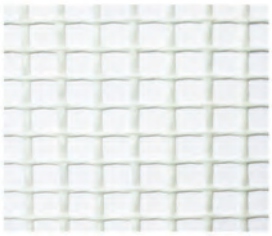

Certificata ETAG004. Colore bianca. Per l'armatura di intonaci nei rivestimenti a cappotto.

Codice	Descrizione	Conf.	Euro	/Um
1387	maglia 4x5, 160gr/mq.ca. rot.mt1x50	1		ROT

RETE INTONACI IN FIBRA DI VETRO BIANCA

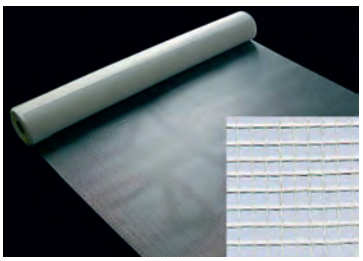

Per rasature in gesso. Per armare gli intonaci interni ed esterni ed evitare fessurazioni e scrostamenti causati dagli assestamenti dei supporti sottostanti (mattoni per es.) e da agenti atmosferici. Si taglia facilmente senza smagliarsi.

Codice	Descrizione	Conf.	Euro	/Um
1390	maglia 4x5, 75gr/mq.ca. rot.mt.1x50	54		ROT

RETE INTONACI IN FIBRA DI VETRO ARANCIO

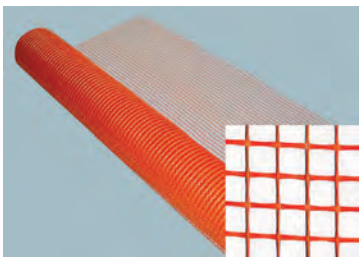

Per armatura di malte cementizie. Per armare gli intonaci interni ed esterni ed evitare fessurazioni e scrostamenti causati dagli assestamenti dei supporti sottostanti (mattoni per es.) e da agenti atmosferici. Si taglia facilmente senza smagliarsi.

Codice	Descrizione	Conf.	Euro	/Um
1392	maglia 10x10, 110gr/mq. rot.mt.1x50	1		ROT

NASTRO RETE PER CARTONGESSO



Nastro rete adesivo bianco in fibra di vetro. Si applica in modo rapido e facile sulle giunture dei pannelli in cartongesso. Adatto per riparare fessure e buchi nei muri.

Codice	Descrizione	Conf.	Euro	/Um
1394	rot.cm.5x20mt. maglia mm.3,5x3,5	1		ROT
1393	rot.cm.5x90mt. maglia mm.3,5x3,5	1		ROT

RETE DA BALCONE

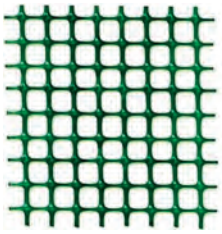



Per le ringhiere dei balconi. Maglia mm.10x10. Rot.mt.50.

Codice	Descrizione	Conf.	Euro	/Um
1063	h.mt.0,50 verde	1		ROT
1064	h.mt.0,80 verde	1		ROT
1065	h.mt.1,00 marrone	1		ROT
1066	h.mt.1,00 bianca	1		ROT
1067	h.mt.1,00 verde	1		ROT
1068	h.mt.1,00 grigia	1		ROT
1069	h.mt.1,00 antracite	1		ROT

RETE RECINGREEN S

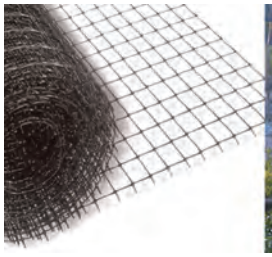



Rete in polipropilene colore nero per delimitare aree all'aperto dove contenere e recintare animali di allevamento e domestici.

Codice	Descrizione	Conf.	Euro	/Um
1050	mt.1x100, maglia mm.15x22	1		ROT
1052	mt.2x100, maglia mm.15x22	1		ROT

RETE KE ESAGONALE

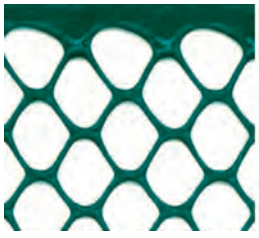



Maglia esagonale mm.20x19. Colore verde. Per le ringhiere dei balconi, per recinzioni e delimitazioni.

Codice	Descrizione	Conf.	Euro	/Um
1060	h.mt.0,80, rot.mt.50	1		ROT
1061	h.mt.1,00, rot.mt.50	1		ROT
1062	h.mt.1,20, rot.mt.50	1		ROT

RETE MINISQUARE

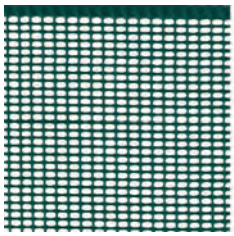


Per delimitare, recintare o come protezione dei balconi. Colore verde. Maglia mm.5x5. Rinforzi esterni: cimosa laterale. Rete estrusa in Polietilene ad alta densità HDPE stabilizzato agli U.V. Elevato potere schermante.

Codice	Descrizione	Conf.	Euro	/Um
1072	h.mt.1, rot.mt.50	1		ROT

RETE ORTOAMICA ANTIUCCELLI IN TELI




Rete antiuccelli estrusa in polipropilene colore verde, maglia mm.15x17. La migliore difesa dagli uccelli per semine, frutta, ortaggi.

Codice	Descrizione	Conf.	Euro	/Um
1030	dim. mt.2x10, peso gr.12 mq.	1		TEL

RETE SOLANIA



Rete stampata colore verde a maglie larghe cm.13x13 inattaccabile da agenti atmosferici. Indispensabile per ottenere una crescita rigogliosa di fagioli, piselli, cetrioli, pomodori e fiori che necessitano di un sostegno verticale per crescere. Di semplice installazione, aumenta la resa dello spazio coltivato.

Codice	Descrizione	Conf.	Euro	/Um
1005	h.cm.150, conf. mt.10	24		CON
1006	h.cm.200, conf. mt.10	24		CON
1011	h.cm.200, conf. mt.50	12		CON

AGRIVELO IN TELI




Telo protettivo mtq.16 realizzato in tessuto non tessuto, trattiene il calore naturale, permeabile all'acqua e all'aria. Made in Italy.

Codice	Descrizione	Conf.	Euro	/Um
1220	telo mt.1,6x10	20		TEL

RETE GEOTELO PACCIAMATURA IN TELI



In tessuto non tessuto colore nero.

Codice	Descrizione	Conf.	Euro	/Um
1024	dim. mt.0,80x10, peso gr.50 mq.	1		TEL

AGRIVELO IN ROTOLI

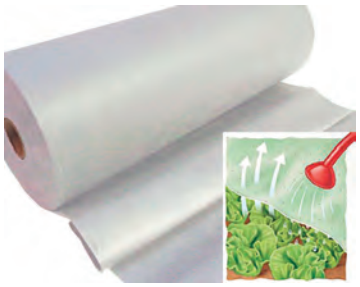

Telo proteggi orto realizzato in tessuto non tessuto per la protezione di sementi e piantine contro insetti, animali predatori, agenti atmosferici. Permette di annaffiare comodamente. Particolarmente efficace contro le brinate. Consente una costante areazione del terreno.

Codice	Descrizione	Conf.	Euro	/Um
1221	rot. mt.1,6x250 = mtq.400	1		ROT
1223	rot. mt.2,4x250 = mtq.600	1		ROT

RETE AGRITELA IN ROTOLI


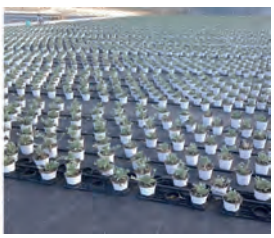

Tessuta per pacciamatura in polipropilene, quadrettatura con lato da cm.15. Resistente al calpestio. Usata nei campi e nelle serre. Antierbacce.

Codice	Descrizione	Conf.	Euro	/Um
1025	mt.0,50x100, nera	1		ROT
1026	mt.1,00x100, nera	1		ROT
1027	mt.2,10x100, nera	1		ROT
1028	mt.1,05x100, verde scuro	1		ROT
1029	mt.2,10x100, verde scuro	1		ROT

PRATO SINTETICO MM.7 IN ROTOLI

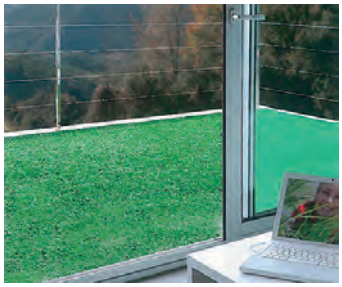

Prato sintetico spessore mm.7 per decorare balconi e pavimentazioni esterne.

Codice	Descrizione	Conf.	Euro	/Um
1087	rot. mt.2x25	1		ROT











LATO A



LATO B

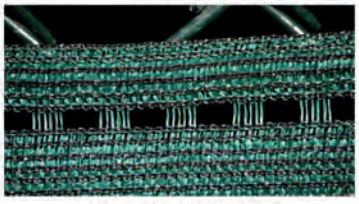

ASOLE DI FISSAGGIO

EXCLUSIVE PRIVACY

DOPPIO TESSUTO REALIZZATO A TELAIO, IN GRADEVOLE TONALITÀ VERDE

FRANGIVISTA DAL POTERE SCHERMANTE TOTALE, CON ASOLE ALLE CIMOSE

- Privacy, parola della quale ultimamente se ne fa un uso esagerato ma certamente ognuno di noi tiene alla propria specialmente in ambito familiare.
- Impedire che occhi indiscreti possano vedere all'interno del proprio giardino, nei pressi della piscina, delimitare l'orto dal resto dell'abitazione ecc. è esigenza quotidiana.
- Delimitare impianti sportivi per impedire ai passanti di godersi la gara senza dover entrare allo stadio.
- Ove non è possibile elevare muri si ricorre a delimitare il perimetro con tessuti schermanti.
- Un buon tessuto schermante, anche se molto fitto non impedisce totalmente la vista dall'esterno perché la caratteristica intrinseca nell'intreccio lascia aperti micro fori attraverso i quali si può intravedere l'area retrostante.
- Anche applicare alla recinzione il tessuto ripiegato su se stesso non soddisfa totalmente la necessità di occultamento totale.

- Il prodotto EXCLUSIVE PRIVACY è composto da un tessuto a maglia annodata che ne forma la robusta base mentre su di un lato è allacciato un tessuto a fili slegati che chiudono i micro fori del primo.
- I due tessuti sovrapposti ma tendenzialmente slegati consentono il passaggio di una parte dell'aria che vi impatta.
- I due lati di EXCLUSIVE PRIVACY sono di due differenti tonalità di verde lasciando all'installatore la possibilità di posizionare il tessuto dal lato che più gli aggrada.
- Ai due lati del tessuto sono presenti le asole per facilitarne l'installazione che è consigliabile effettuare mediante fascette di plastica.

2595VE EXCLUSIVE PRIVACY

Schermante totale in monofilo e bandella HDPE.
Copertura alla luce 90%. Peso 220 g / m².

AGROTEXTILES & TECHTEXTILES

ARRIGONI 1936 ®

WWW.ARRIGONI.IT

ADVANCED AGROTEXTILES

RETE ANTIGRANDINE IRIDE




Tessuta a trama semplice, realizzata con monofilo di polietilene stabilizzato ai raggi ultravioletti. Indispensabile per proteggere dalla grandine orti e piccoli appezzamenti. Può essere appoggiata direttamente su semplici strutture di sostegno. Colore verde scuro.

Codice	Descrizione	Conf.	Euro	/Um
1036	h.mt.2, in teli mt.10	12		TEL
1038	h.mt.4, in teli mt.10	8		TEL
1041	h.mt.3, in rotoli mt.100	1		ROT
1042	h.mt.4, in rotoli mt.100	1		ROT
1043	h.mt.6, in rotoli mt.100	1		ROT
1040	h.mt.2, in rotoli mt.200	1		ROT

RETE OMBREGGIANTE FRANGISOLE 90 EXTRA ROTOLI CORTI




Ombreggiante fitto e frangivista, colore verde scuro. Con cimosa rinforzata in PES. Usato come ombreggiante o schermante per recinzioni, campi scuola equitazione, posti di ritrovo, parcheggi.

Codice	Descrizione	Conf.	Euro	/Um
1241	h.mt.1,5, rot.mt.10	1		ROT
1240	h.mt.2,0, rot.mt.10	1		ROT
1242	h.mt.2,0, rot.mt.25	1		ROT

RETE OMBREGGIANTE FRANGISOLE 90 EXTRA ROT. MT.100




Ombreggiante fitto e frangivista, colore verde scuro. Con cimosa rinforzata in PES. Usato come ombreggiante o schermante per recinzioni, campi scuola equitazione, posti di ritrovo, parcheggi.

Codice	Descrizione	Conf.	Euro	/Um
1246	h.mt.1,0, rot.mt.100	1		ROT
1248	h.mt.1,5, rot.mt.100	1		ROT
1250	h.mt.2,0, rot.mt.100	1		ROT
1254	h.mt.4,0, rot.mt.100	1		ROT

RETE OMBREGGIANTE FRANGIVISTA

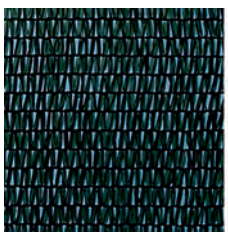


Ombreggiante e frangivista. Colore verde scuro.

Codice	Descrizione	Conf.	Euro	/Um
1244	5121WO h.mt.1,5, rot.mt.100	1		ROT
1245	2480WO h.mt.2,0, rot.mt.100	1		ROT

BOTTONI FISSAGGIO



Per rete antigrandine e ombreggiante.

Codice	Descrizione	Conf.	Euro	/Um
1229	2 fori, colore verde	500		PZ

CHIODI FISSAGGIO RETE



Chiodi in materiale plastico, per fissare il tessuto al terreno. Conf.pz.200.

Codice	Descrizione	Conf.	Euro	/Um
1231	lunghezza cm.20	200 *		PZ

PICCHETTI AD U FISSAGGIO RETE



In ferro zincato. Fissano qualsiasi tipo di rete e telo al terreno.

Codice	Descrizione	Conf.	Euro	/Um
1232	d.mm.4, dim.mm.180x40	250 *		PZ

ZANZARIERA IN ALLUMINIO

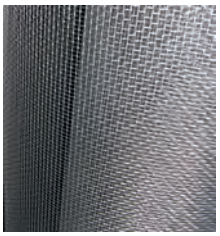

N.fili x poll.18x14.

Codice	Descrizione	Conf.	Euro	/Um
1781	h.cm. 60, rot. 30 mtl.	1		ROT
1783	h.cm. 80, rot. 30 mtl.	1		ROT
1785	h.cm.100, rot. 30 mtl.	1		ROT
1786	h.cm.120, rot. 30 mtl.	1		ROT

ZANZARIERA IN FIBRA DI VETRO



N.fili x poll.18X16. Autoestinguente. Qualità extra.

Codice	Descrizione	Conf.	Euro	/Um
1796	grigia, h.cm. 60, rot. 50 mtl.	1		ROT
1798	grigia, h.cm. 80, rot. 50 mtl.	1		ROT
1800	grigia, h.cm.100, rot. 50 mtl.	1		ROT
1802	grigia, h.cm.120, rot. 50 mtl.	1		ROT
1804	grigia, h.cm.140, rot. 50 mtl.	1		ROT
1806	grigia, h.cm.160, rot. 50 mtl.	1		ROT
1820	bianca, h.cm.100, rot. 30 mtl.	1		ROT
1822	bianca, h.cm.120, rot. 30 mtl.	1		ROT

ZANZARIERA IRS A STRISCE PORTE ECCO STRIP



Per PORTE. Zanzariera in poliestere a strisce con profilo adesivo, nera trasparente. Lavabile. Contrappeso cucito sul fondo.

Codice	Descrizione	Conf.	Euro	/Um
1849	cm.140x250h. nera	20		PZ

ZANZARIERA IRS A STRISCE ECCO MAGNETICA



Per PORTE. Zanzariera in poliestere a strisce con pratica chiusura MAGNETICA automatica. Lavabile. Contrappeso cucito sul fondo.

Codice	Descrizione	Conf.	Euro	/Um
1832	cm.140x250h. bianca	20		PZ
1833	cm.140x250h. nera	20		PZ
1831	cm.140x250h. grigia	20		PZ

ZANZARIERA IRS A TENDA ECCO DROP



Per PORTE. Zanzariera a tenda in poliestere. Lavabile. Contrappeso cucito sul fondo.

Codice	Descrizione	Conf.	Euro	/Um
1836	cm.150x250h. bianca	20		BLI
1837	cm.150x250h. verde	20		BLI
1829	cm.150x250h. avorio	20		BLI
1830	cm.150x250h. marrone	20		BLI
1838	cm.150x250h. rigata arancio	20		BLI
1839	cm.150x250h. rigata blu	20		BLI

NASTRO IRS AGGRAPPARETE CLARISSA TAPE



Nastro tipo velcro adesivo per installare la zanzariera in fibra di vetro e alluminio tagliata a misura. Un secondo nastro rifinisce e completa la posa in opera.

Codice	Descrizione	Conf.	Euro	/Um
1853	lungh.mt.5 bianco	20		BLI
1855	lungh.mt.5 nero	20		BLI

ZANZARIERA IRS A STRAPPO ECCO FINESTRE



Per FINESTRE. Zanzariera a strappo con velcro. Adatta a tutti i tipi di telai. Facile da installare.

Codice	Descrizione	Conf.	Euro	/Um
1842	cm.130x150h. bianca	40		BLI
1844	cm.130x150h. nera	40		BLI
1828	cm.130x150h. grigia	40		BLI
1841	cm.150x180h. bianca	40		BLI
1843	cm.150x180h. nera	40		BLI
1840	cm.150x180h. grigia	40		BLI

ZANZARIERA IRS A STRAPPO ECCO PORTE



Per PORTE. Zanzariera a strappo con velcro. Adatta a tutti i tipi di telai. Facile da installare.

Codice	Descrizione	Conf.	Euro	/Um
1845	cm.140x250h. bianca	40		BLI
1846	cm.140x250h. nera	40		BLI
1847	cm.140x250h. grigia	40		BLI

ZANZARIERA IRS A STRAPPO ECCO MAXI



Zanzariera a strappo con velcro MAXI grande formato. Per finestre e porte. Adatta a tutti i tipi di telai. Facile da installare.

Codice	Descrizione	Conf.	Euro	/Um
1850	MAXI cm.150x300h. bianca	40		BLI
1851	MAXI cm.150x300h. nera	40		BLI
1852	MAXI cm.150x300h. grigia	40		BLI

NASTRO IRS ADESIVO AGGRAPPARETE ECCO TAPE



Per zanzariere a strappo in poliestere, per finestre e porte. Facile da intstallare, lavabile, riducibile.

Codice	Descrizione	Conf.	Euro	/Um
1856	lungh.mt.6,5 bianco	40		BLI

SCEGLI LA ZANZARIERA GIUSTA



ZANZARIERA AVVOLGIBILE VERTICALE



ZANZARIERA AVVOLGIBILE ORIZZONTALE



ZANZARIERA PLISETTATA ORIZZONTALE



ZANZARIERA ESTENSIBILE

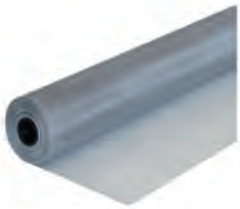

ZANZARIERA IN ROTOLO



ZANZARIERA ADESIVA



ZANZARIERA A TENDA



ZANZARIERA MAGNETICA



ZANZARIERA A STRISCE



ZANZARIERA PER LETTINO



ZANZARIERA PER PASSEGGINO



ZANZARIERA PER LETTO

IRS®
INDUSTRIA REGGIANA SCHERMATURE

IRS srl - Via Vettigano 20/A
42012 Campagnola Emilia RE - Italy
Tel. ++39 0522 652968 - Fax ++39 0522 652780
info@irsspa.it - www.zanzariereirs.com

QUALITÀ E SICUREZZA
prodotto italiano

KIT ZANZARIERA IRS VERTICALE OPERA FINESTRE



Per FINESTRE. Modello avvolgibile verticale con freno. Certificata CE norme UNI EN13561. Made in Italy. Profilo in alluminio. Rete in fibra di vetro. Da tagliare su misura: modello da cm.80 riducibile fino a cm.65 di larghezza, modelli da cm.100 a cm.160 riducibili fino a cm.75 di larghezza. Spazio minimo per cassonetto mm.40.

Codice	Descrizione	Conf.	Euro	/Um
1888	cm. 80x160h. bianca	4		KIT
1890	cm.100x160h. bianca	4		KIT
1892	cm.120x160h. bianca	4		KIT
1894	cm.140x160h. bianca	4		KIT
1896	cm.160x160h. bianca	4		KIT
1901	cm. 80x160h. marrone	4		KIT
1902	cm.100x160h. marrone	4		KIT
1903	cm.120x160h. marrone	4		KIT
1904	cm.140x160h. marrone	4		KIT
1905	cm.160x160h. marrone	4		KIT
1908	cm. 80x160h. bronzata	4		KIT
1910	cm.100x160h. bronzata	4		KIT
1912	cm.120x160h. bronzata	4		KIT
1914	cm.140x160h. bronzata	4		KIT
1916	cm.160x160h. bronzata	4		KIT

KIT ZANZARIERA IRS VERTICALE SOTTILE PORTE



Per PORTE. Modello avvolgibile verticale con freno. Certificata CE norme UNI EN13561. Made in Italy. Profilo in alluminio. Rete in fibra di vetro. Da tagliare su misura: riducibili fino a cm.75 di larghezza. Spazio minimo per cassonetto mm.40.

Codice	Descrizione	Conf.	Euro	/Um
1919	cm.140x250h. marrone	4		KIT
1920	cm.140x250h. bianca	4		KIT
1921	cm.140x250h. bronzata	4		KIT

KIT ZANZARIERA IRS AVVOLGIBILE OPERA PORTE



Per PORTE. Modello laterale 1 ANTA con freno. Certificata CE norme UNI EN13561. Made in Italy. Guida a terra mobile h.cm.2,5. Profilo in alluminio. Rete in fibra di vetro. Da tagliare su misura: riducibili fino a cm.100 di altezza. Spazio minimo per cassonetto mm.40.

Codice	Descrizione	Conf.	Euro	/Um
1923	cm.160x250h. marrone	4		KIT
1924	cm.160x250h. bianca	4		KIT
1925	cm.160x250h. bronzata	4		KIT

ZANZARIERA IRS A PANNELLO ESTENSIBILE TELESIO



Zanzariera a pannello estensibile per finestre e porte CON TAPPARELLA. Pronta all'uso. Con uno spessore di soli mm.1,8 si inserisce in tutte le guide per tapparelle. Telaio con profilo in alluminio. Rete in fibra di vetro colore grigio. Reversibile, rimuovendo i tappi di plastica la zanzariera può essere montata in verticale.

Codice	Descrizione	Conf.	Euro	/Um
1857	cm.50x40h (estensibile 50÷92)	10		PZ
1858	cm.70x50h (estensibile 70÷132)	10		PZ
1859	cm.90x70h (estensibile 90÷172)	10		PZ

RICAMBI PER ZANZARIERE IRS

Ricambi per zanzariere IRS modello avvolgibile verticale e laterale, per finestre e porte.

Codice	Descrizione	Conf.	Euro	/Um
1860	coppia guide cm.245h.	1		COP
1861	coppia guide cm.165h.	1		COP
1869	rete finestra cm.100x170h.	10		PZ
1862	rete finestra cm.160x170h.	10		PZ
1863	rete porta laterale cm.160x250h.	10		PZ
1864	rete porta verticale cm.140x250h.	10		PZ
1865	accessori verticale	1		PZ
1866	accessori laterale	1		PZ
1867	gruppo molla verticale	1		PZ
1868	gruppo molla laterale	1		PZ
1870	cordini ricambio	20		BLI

PUNTE PIANE



Codice	Descrizione	Conf.	Euro	/Um
2005	8x 20, d.mm.1,3 L mm.20	5 *		KG
2010	10x 20, d.mm.1,5 L mm.20	5 *		KG
2011	10x 25, d.mm.1,5 L mm.25	5 *		KG
2012	10x 30, d.mm.1,5 L mm.30	5 *		KG
2015	12x 20, d.mm.1,8 L mm.20	5 *		KG
2016	12x 25, d.mm.1,8 L mm.25	5 *		KG
2017	12x 30, d.mm.1,8 L mm.30	5 *		KG
2020	13x 30, d.mm.2,0 L mm.30	5 *		KG
2021	13x 35, d.mm.2,0 L mm.35	5 *		KG
2024	14x 40, d.mm.2,2 L mm.40	5 *		KG
2028	15x 50, d.mm.2,4 L mm.50	5 *		KG
2031	16x 60, d.mm.2,7 L mm.60 CAVATORTA	5 *		KG
2034	17x 70, d.mm.3,0 L mm.70 CAVATORTA	5 *		KG
2037	18x 80, d.mm.3,5 L mm.80 CAVATORTA	5 *		KG
2040	19x 90, d.mm.4,0 L mm.90	5 *		KG
2043	20x100, d.mm.4,5 L mm.100 CAVATORTA	5 *		KG
2047	21x120, d.mm.5,0 L mm.120 CAVATORTA	5 *		KG
2051	22x140, d.mm.5,5 L mm.140	5 *		KG
2054	23x150, d.mm.6,0 L mm.150	5 *		KG
2055	23x160, d.mm.6,0 L mm.160	5 *		KG
2058	24x180, d.mm.6,5 L mm.180	5 *		KG
2059	24x200, d.mm.6,5 L mm.200	5 *		KG
2062	25x220, d.mm.7,0 L mm.220	5 *		KG
2063	25x250, d.mm.7,0 L mm.250	5 *		KG
2065	27x300, d.mm.8,0 L mm.300	5 *		KG

PUNTE GRUPPINE



Codice	Descrizione	Conf.	Euro	/Um
2105	6x16, d.mm.1,1, lungh.mm.16	5 *		KG
2106	6x20, d.mm.1,1, lungh.mm.20	5 *		KG
2109	7x20, d.mm.1,2, lungh.mm.20	5 *		KG
2110	7x25, d.mm.1,2, lungh.mm.25	5 *		KG
2114	8x25, d.mm.1,3, lungh.mm.25	5 *		KG
2115	8x30, d.mm.1,3, lungh.mm.30	5 *		KG
2119	9x30, d.mm.1,4, lungh.mm.30	5 *		KG
2123	10x35, d.mm.1,5, lungh.mm.35	5 *		KG
2124	10x40, d.mm.1,5, lungh.mm.40	5 *		KG
2133	12x40, d.mm.1,8, lungh.mm.40	5 *		KG
2137	13x50, d.mm.2,0, lungh.mm.50	5 *		KG
2143	15x60, d.mm.2,4, lungh.mm.60	5 *		KG

PUNTE PIANE LARGHE

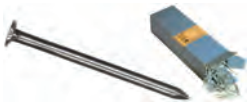

Codice	Descrizione	Conf.	Euro	/Um
2200	11x16, d.mm.1,6, lungh.mm.16	5 *		KG
2209	12x25, d.mm.1,8, lungh.mm.25	5 *		KG
2213	17x25, d.mm.3,0, lungh.mm.25	5 *		KG
2216	17x30, d.mm.3,0, lungh.mm.30	5 *		KG
2218	18x40, d.mm.3,5, lungh.mm.40	5 *		KG
2219	18x50, d.mm.3,5, lungh.mm.50	5 *		KG

PUNTE PIANE LARGHISSIME



Codice	Descrizione	Conf.	Euro	/Um
2380	17x30	5 *		KG
2381	17x35	5 *		KG

PUNTE CAMBRETTE



Codice	Descrizione	Conf.	Euro	/Um
2301	11x16, d.mm.1,5, lungh.mm.16	5 *		KG
2304	12x20, d.mm.1,8, lungh.mm.20	5 *		KG
2308	13x25, d.mm.2,0, lungh.mm.25	5 *		KG
2313	15x25, d.mm.2,4, lungh.mm.25	5 *		KG
2314	15x30, d.mm.2,4, lungh.mm.30	5 *		KG
2316	16x30, d.mm.2,7, lungh.mm.30	5 *		KG
2320	17x35, d.mm.3,0, lungh.mm.35	5 *		KG

CAMBRETTE BETAFENCE ZINCALU

BETAFENCE



In filo d'acciaio, rivestimento Zincalu. Per il fissaggio di reti o fili su pali di legno.

Codice	Descrizione	Conf.	Euro	/Um
2336	mm.3,5x30, secchio kg. 5	5 *		KG
2337	mm.4,0x35, secchio kg. 5	5 *		KG
2338	mm.4,5x40, secchio kg.10	10 *		KG

CHIODI ORNAMENTALI FORGIATI NERI



Scat.100 pz.

Codice	Descrizione	Conf.	Euro	/Um
396880	testa d.mm.25, gambo lungh.mm.25	100 *		PZ

SELLERINE OSSIDATE BLU DUE LEONI



Scatole da kg.2,5.

Codice	Descrizione	Conf.	Euro	/Um
2632	lunghezza mm.12	1 *		CON
2634	lunghezza mm.14 (su ord.)	1 *		CON
2636	lunghezza mm.16	1 *		CON
2638	lunghezza mm.18 (su ord.)	1 *		CON
2640	lunghezza mm.20	1 *		CON
2642	lunghezza mm.22 (su ord.)	1 *		CON
2644	lunghezza mm.24	1 *		CON
2646	lunghezza mm.26 (su ord.)	1 *		CON

SEMENZA TESTA PIANA A MANO DUE LEONI



Scatole da Kg.1.

Codice	Descrizione	Conf.	Euro	/Um
2610	lunghezza mm.10	1 *		KG

CHIODI BETAFENCE ACCIAIO TESTA BOMBATA

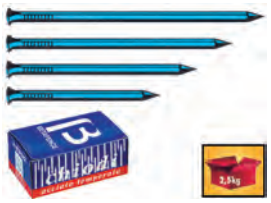

BETAFENCE

Scatole da kg.2,5.

Codice	Descrizione	Conf.	Euro	/Um
2660	d.mm.3,0, lungh.mm.40	1 *		CON
2664	d.mm.3,5, lungh.mm.50	1 *		CON
2666	d.mm.3,5, lungh.mm.60	1 *		CON
2670	d.mm.3,5, lungh.mm.80	1 *		CON

CHIODI ACCIAIO BLU TESTA BOMBATA



Scatole da kg.2,5.

Codice	Descrizione	Conf.	Euro	/Um
2706	d.mm.2,0, lungh.mm.20	1 *		CON
2710	d.mm.2,0, lungh.mm.25	1 *		CON
2713	d.mm.2,0, lungh.mm.30	1 *		CON

CHIODI ACCIAIO TEMPRATO BLU



Testa bombata. Fabbricati con acciaio alta resistenza. Scatole da kg.2,5.

Codice	Descrizione	Conf.	Euro	/Um
2730	d.mm.3,5 lungh.mm.40	1 *		CON
2735	d.mm.3,7 lungh.mm.50	1 *		CON
2738	d.mm.3,7 lungh.mm.60	1 *		CON
2745	d.mm.4,0 lungh.mm.70	1 *		CON
2746	d.mm.4,0 lungh.mm.80	1 *		CON

CHIODI ACCIAIO TEMPRATO CAVATORTA SCATOLA BLU



CAVATORTA

Testa bombata. In acciaio temprato a medio contenuto di carbonio (in media 0,65%). Durezza minima 55 Hrc. Superficie lucida ed asciutta, testa centrata e perpendicolare rispetto all'asse del gambo, punta priva di imperfezioni. Made in italy. Scatole da kg.2,5 (imballate in pacchi da 10 scatole).

Codice	Descrizione	Conf.	Euro	/Um
2750	d.mm.3,5 lungh.mm.50	1 *		CON
2760	d.mm.3,5 lungh.mm.60	1 *		CON

CHIODI ACCIAIO BLU TESTA GRUPPINA



Scatole da kg.1.

Codice	Descrizione	Conf.	Euro	/Um
2820	d.mm.1,2, lungh.mm.20	1		KG
2825	d.mm.1,2, lungh.mm.25	1		KG
2830	d.mm.1,2, lungh.mm.30	1		KG
2925	d.mm.1,5, lungh.mm.25	1		KG
2930	d.mm.1,5, lungh.mm.30	1		KG
2935	d.mm.1,5, lungh.mm.35	1		KG
2940	d.mm.1,5, lungh.mm.40	1		KG

CHIODI ACCIAIO BAR TESTA GRUPPINO



BAR

10 bustine da 100 pz. in scatole da 1000 pz.

Codice	Descrizione	Conf.	Euro	/Um
396020	dim. mm.1,4x20	1000 *		PZ
396025	dim. mm.1,4x25	1000 *		PZ
396030	dim. mm.1,4x30	1000 *		PZ
396035	dim. mm.1,4x35	1000 *		PZ
396045	dim. mm.1,4x45	1000 *		PZ

CHIODI ACCIAIO BAR TESTA BOMBATA



BAR

10 bustine da 100 pz. in scatole da 1000 pz.

Codice	Descrizione	Conf.	Euro	/Um
396116	dim. mm.2x16	1000 *		PZ
396123	dim. mm.2x23	1000 *		PZ
396130	dim. mm.2x30	1000 *		PZ
396140	dim. mm.2x40	1000 *		PZ

CHIODI ACCIAIO BAR RAMPINO QUADRO



BAR

Bruniti. 10 scatole da 100 pz.

Codice	Descrizione	Conf.	Euro	/Um
396325	dim. mm.2x25	100 *		PZ
396330	dim. mm.2x30	100 *		PZ

CHIODI ACCIAIO BAR RAMPINO TONDO



BAR

Zincati zigrinati. Scatole da 100 pz.

Codice	Descrizione	Conf.	Euro	/Um
396340	dim. mm.4x40	100 *		PZ
396350	dim. mm.4x50	100 *		PZ

CHIODI RAMPINO ACCIAIO VOLO



Codice	Descrizione	Conf.	Euro	/Um
396440	dim. mm.40, scat.100 pz.	100 *		PZ
396450	dim. mm.50, scat.100 pz.	100 *		PZ
396460	dim. mm.60, scat.100 pz.	100 *		PZ
396475	dim. mm.75, scat.100 pz.	100 *		PZ
396500	dim. mm.95, scat. 50 pz.	100 *		PZ

CHIODI TIPO PRIMUS TESTA OTTONATA



10 scatole da 100 pz. in pacchi da 1000 pz.

Codice	Descrizione	Conf.	Euro	/Um
396520	tipo normale, dim. mm.2x20	1000 *		PZ
396525	tipo normale, dim. mm.2x25	1000 *		PZ
396530	tipo normale, dim. mm.2x30	1000 *		PZ
396533	tipo sottile, dim. mm.1,4x25	1000 *		PZ

CHIODI BAR TESTA OTTONATA AFFILATI PER QUADRI



Tipo extra punta a ogiva. 10 scatole da 100 pz. in pacchi da 1000 pz.

Codice	Descrizione	Conf.	Euro	/Um
396536	dim. mm.1,4x26	100 *		PZ

CHIODI A SPILLO SENZA TESTA A SPEZZARE X LISTELLI



50 bustine da 100 pz. in scatole da 5000 pz.

Codice	Descrizione	Conf.	Euro	/Um
396625	dim. mm.0,9x25	5000 *		PZ

GANCI X



In ferro ottonato con chiodini raggiati ottonati. Scatole da 10 pezzi. Confezione 10 scatole.

Codice	Descrizione	Conf.	Euro	/Um
570300	n.0	20 *		SCA
570301	n.1	20 *		SCA
570302	n.2	20 *		SCA

CHIODINI RAGGIATI OTTONATI PER GANCI X



Scatole da 100 pezzi.

Codice	Descrizione	Conf.	Euro	/Um
570310	mm.1,4x25	10 *		SCA

GANCI APPENDIQUADRI IN METALLO GOCCIA ART.655



Finitura ottone.

Codice	Descrizione	Conf.	Euro	/Um
570464	mm.26 ottone	20		BLI

GANCI APPENDIQUADRI IN METALLO GIGLIO ART.659



Finitura ottone e bronzata.

Codice	Descrizione	Conf.	Euro	/Um
570446	mm.26 mini ottone	20		BLI
570447	mm.26 mini bronzato	20		BLI
570450	mm.32 piccolo ottone	20		BLI
570451	mm.32 piccolo bronzato	20		BLI
570452	mm.48 grande ottone	20		BLI
570453	mm.48 grande bronzato	20		BLI

GANCI GRIP NYLON 1 PUNTA ART.649



Scatola espositore 50 blister. Il blister contiene 20 ganci nylon ad 1 punta con 1 applicatore.

Codice	Descrizione	Conf.	Euro	/Um
570330	art.649 ganci 1 punta	20 *		BLI

GANCI GRIP NYLON 3 PUNTE ART.650



Scatola espositore 50 blister. Il blister contiene 4 ganci nylon a 3 punte per pareti cemento.

Codice	Descrizione	Conf.	Euro	/Um
570331	art.650 ganci 3 punte	20 *		BLI

GANCI PER PIATTI OTTONE LUCIDO



4 punti di aggancio.

Codice	Descrizione	Conf.	Euro	/Um
570291	n.1, d.cm.15÷20	25		PZ
570292	n.2, d.cm.20÷30	25		PZ
570293	n.3, d.cm.25÷35	25		PZ

PUNTINE DA DISEGNO PLASTICATE



In scatolette da 100 pz.

Codice	Descrizione	Conf.	Euro	/Um
719330	colore bianco	20 *		SCA
719333	colore nero	20 *		SCA

FILO RICOTTO NERO IN ROTOLI



Impieghi tipici: legatura di armature per calcestruzzo armato, reti tessute e/o elettrosaldate, legacci per sacchi, imballaggi, impieghi diversi nell'industria e in agricoltura.

Codice	Descrizione	Conf.	Euro	/Um
4305	n. 5, filo d.mm.1,0	25		KG
4310	n.10, filo d.mm.1,5	25		KG
4311	n.11, filo d.mm.1,6	25		KG
4313	n.13, filo d.mm.2,0 CAVATORTA	25		KG
4315	n.15, filo d.mm.2,4 CAVATORTA	25		KG
4317	n.17, filo d.mm.3,0 CAVATORTA	25		KG
4319	n.19, filo d.mm.3,9 CAVATORTA	25		KG
4321	n.21, filo d.mm.4,9	25		KG

FILO COTTO BIANCO PER ARMATURE CAVATORTA

CAVATORTA



Bobine gr.330 in termoretraibile. Doppio e triplo filo. In scatole di cartone.

Codice	Descrizione	Conf.	Euro	/Um
4292	2 fili, n.5, filo d.mm.1,0	25 *		KG
4293	3 fili, n.4, filo d.mm.0,9	25 *		KG

FILO ZINCATO COTTO



Filo a zincatura ordinaria.

Codice	Descrizione	Conf.	Euro	/Um
4105	n. 5, d.mm.1,0, rot.kg.10	10 *		KG
4108	n. 8, d.mm.1,3, rot.kg.10	10 *		KG
4110	n.10, d.mm.1,5, rot.kg.10	10 *		KG
4112	n.12, d.mm.1,8, rot.kg.25	25 *		KG
4113	n.13, d.mm.2,0, rot.kg.25	25 *		KG
4115	n.15, d.mm.2,4, rot.kg.25	25 *		KG
4117	n.17, d.mm.3,0, rot.kg.25	25 *		KG
4119	n.19, d.mm.3,9, rot.kg.25	25 *		KG

FILO BETAFENCE TUTOR PL

BETAFENCE



Filo d'acciaio zincato e plasticato corpo unico. Usi agricoli. Colore verde. Rot.kg.30.

Codice	Descrizione	Conf.	Euro	/Um
4251	d.int.mm.1,8, d.est.mm.2,2	450 *		KG
4254	d.int.mm.2,2, d.est.mm.2,7	30 *		KG
4260	d.int.mm.2,8, d.est.mm.3,3	30 *		KG
4263	d.int.mm.3,2, d.est.mm.3,7	30 *		KG

FILO BETAFENCE TUTOR PLD

BETAFENCE



Filo d'acciaio zincato e plasticato corpo unico. Usi agricoli. Colore verde. Rot.kg 30. Particolarmente indicato negli impianti per i quali si richiede un allungamento ridotto del filo.

Codice	Descrizione	Conf.	Euro	/Um
4266	d.int.mm.4,0, d.est.mm.4,5 (su ord.)	450 *		KG
4267	d.int.mm.4,4, d.est.mm.4,9 (su ord.)	450 *		KG

FILO BETAFENCE ZINCALU BASIC

BETAFENCE



Filo caratterizzato dal rivestimento Zincalu 10. La qualità superiore del filo Zincalu 10 è data dalla composizione di Alluminio e di Zinco, estremamente omogenea, che offre una resistenza alla corrosione fino a 3 volte superiore. Allungamento fino al 10%.

Codice	Descrizione	Conf.	Euro	/Um
4183	n.13, d.mm.2,0, rot.kg.25	450 *		KG

FILO BETAFENCE ZINCALU SUPER

BETAFENCE



Filo d'acciaio con protezione Zinco Alluminio per vigne ed usi agricoli. Allungamento ridotto. Durata superiore alla vita media vigneto.

Codice	Descrizione	Conf.	Euro	/Um
4201	n.13, d.mm.2,0, rot.kg.25 (su ord.)	450 *		KG
4202	n.14, d.mm.2,2, rot.kg.25	450 *		KG
4203	n.15, d.mm.2,5, rot.kg.25	450 *		KG
4204	n.16, d.mm.2,7, rot.kg.25	450 *		KG
4205	n.17, d.mm.3,1, rot.kg.50	450 *		KG
4206	n.18, d.mm.3,5, rot.kg.50	450 *		KG
4207	n.19, d.mm.4,0, rot.kg.50 (su ord.)	450 *		KG
4208	n.20, d.mm.4,5, rot.kg.50	450 *		KG

FILO BETAFENCE ZINCATO TRIGALV

BETAFENCE



Filo d'acciaio a zincatura pesante con rivestimento TRIGALV: strato di zinco pari a 240-360 gr/mq. Adatto per vigne e frutteti.

Codice	Descrizione	Conf.	Euro	/Um
4212	n.12, d.mm.1,8, rot.kg.25	450 *		KG
4213	n.13, d.mm.2,0, rot.kg.25	25 *		KG
4214	n.14, d.mm.2,2, rot.kg.25	450 *		KG
4215	n.15, d.mm.2,4, rot.kg.25	450 *		KG
4216	n.16, d.mm.2,7, rot.kg.25	450 *		KG
4217	n.17, d.mm.3,0, rot.kg.25	450 *		KG
4218	n.18, d.mm.3,4, rot.kg.25	450 *		KG
4219	n.19, d.mm.3,9, rot.kg.50 (su ord.)	450 *		KG
4220	n.20, d.mm.4,4, rot.kg.50 (su ord.)	450 *		KG

Filo d'acciaio Tutor® Zincalu® Super



Tutor® Zincalu® Super, rappresenta l'ultima generazione dei fili d'acciaio con protezione Zinco + Alluminio. Le caratteristiche qualitative sono state messe a punto da Betafence allo scopo di soddisfare le esigenze dei nuovi impianti di vigneti ad alta resa. La barriera contro la corrosione è costituita dal rivestimento Zincalu® Super che conferisce al filo d'acciaio una durata di 2-3 volte superiore rispetto ad un filo a zincatura pesante. Il rivestimento rispecchia la normativa standard UNI EN 10244-2 classe A.

Le caratteristiche qualitative del filo Zincalu® Super

La presenza di Alluminio nella lega favorisce la formazione sulla superficie del filo di Diossido di Alluminio, del caratteristico colore brunito, che costituisce una ulteriore barriera contro la ruggine.

- Resistenza elevata al carico di rottura 850/1050 N/mm2.
- Allungamento ridotto.
- Idoneo per qualsiasi tipo di impianto.
- Massima indeformabilità alle torsioni.
- Nessuna necessità di ritensionamento dei fili nel tempo.
- Buona malleabilità e facilità di posa in opera.
- Eccezionali risultati nelle prove di avvolgimento sul suo stesso diametro.

RESISTENZA 850/1050 N/mm²					
Ø Filo		Resistenza Totale kg x Ø	Peso matasse kg	Lunghezza matasse m	1000 m kg
J.D.P.*	mm				
11	1,60	191	25	1575	16
12	1,80	242	25	1250	20
13	2,00	298	25	1025	24
14	2,20	361	25	850	29
15	2,50	466	25	650	38
16	2,70	544	25	557	45
17	3,10	717	50	850	59
18	3,50	914	50	600	75
19	4,00	1193	50	516	97
20	4,50	1510	50	400	125

* J.D.P.: Jauge de Paris, misura francese del diametro del filo.

BETAFENCE

Filo d'acciaio Tutor® Trigalv®



Il filo d'acciaio Tutor® Trigalv® è ideale per la realizzazione di impianti che necessitano di legature complesse tipo Belussi, Semi-Belussi, Tendoni ecc. Insostituibile nei fili di ancoraggio, su pali di testata e ovunque sia necessaria un'elasticità equamente distribuita sull'impianto.
Il basso tenore di carbonio e la speciale ricottura lo rendono molto malleabile e facile da "lavorare" mantenendo un alto grado di resistenza. Il forte strato di zinco puro del filo d'acciaio Tutor® Trigalv® rallenta l'azione corrosiva degli agenti atmosferici e le aggressioni chimiche dei trattamenti antiparassitari assicurando una lunga durata nel tempo. Il rivestimento rispecchia la normativa standard UNI EN 10244-2 classe A.

Lo speciale rivestimento Trigalv®

Il filo d'acciaio Tutor® Trigalv® ha una copertura di zinco di 240/360 gr/m², contro 80 gr/m² dei fili a zincatura ordinaria.
La qualità di zinco puro che ricopre il filo d'acciaio Tutor®Trigalv® è di 210 gr/m² contro 30 gr/m² dei fili a zincatura ordinaria, cioè 7 volte superiore!

La forte aderenza dello zinco

Un filo zincato viene considerato di buona qualità se lo zinco non si scaglia quando è attorcigliato su un tondino con diametro 4 volte superiore rispetto al filo stesso.



A) Filo d'acciaio Tutor® Trigalv®
B) Filo a zincatura non aderente

Lo zinco del Filo d'acciaio Tutor® Trigalv® della Betafence non si scaglia nemmeno se lo si avvolge su sè stesso.

RESISTENZA 400/550 N/mm²					
Ø Filo		Resistenza Totale kg x Ø	Peso matasse kg	Lunghezza matasse m	1000 m kg
J.D.P.*	mm				
11	1,60	95	25	1575	16
12	1,80	121	25	1250	20
13	2,00	150	25	1025	25
14	2,20	181	25	850	30
15	2,40	215	25	700	36
16	2,70	272	25	550	45
17	3,00	335	25	450	55
18	3,40	431	25	350	71
19	3,90	567	50	550	94
20	4,40	722	50	400	119
21	4,90	895	50	350	148
22	5,40	1.087	50	300	180
24	6,40	1.527	50	200	253

* J.D.P.: Jauge de Paris, misura francese del diametro del filo.

BETAFENCE

Filo d'acciaio plasticato Tutor® PL e PLD





Fili zincati e plasticati a prova di fessurazione, particolarmente impiegati come sostegno nei frutteti, nei vigneti, come supporto di impianti antigrandine ed in molteplici utilizzi. Il filo d'acciaio Tutor® PL è molto malleabile mentre il filo d'acciaio Tutor® PLD è particolarmente indicato negli impianti per i quali si richiede un allungamento ridotto del filo.

Le caratteristiche di un buon filo plasticato

Plasticatura aderente
La plasticatura deve garantire un'assoluta aderenza del rivestimento alla superficie del filo per evitare che, a causa di un taglio o un'incisione, il filo rimanga senza protezione.

Plasticatura resistente
La plasticatura deve resistere all'attacco degli agenti chimici, atmosferici, ai raggi ultravioletti, ecc.

Plasticatura non fessurabile
La plasticatura non si deve danneggiare durante le operazioni di posa in opera degli impianti e deve resistere inalterabile senza screpolarsi nel tempo.

Ø Filo mm		Resistenza totale in kg per Ø	Peso rotoli kg	Lunghezza rotoli m	1000 m = Kg
Interno	Esterno				
Tutor® PL					
RESISTENZA 450/550 N/mm²					
1,80	2,2	123	30,00	1388	22
2,20	2,7	184	30,00	928	32
2,50	3,0	238	30,00	726	41
2,80	3,3	298	30,00	583	51
3,20	3,7	390	30,00	450	67
Tutor® PLD					
RESISTENZA 600/850 N/mm²					
4,00	4,5	769	30,00	291	103
4,40	4,9	930	30,00	242	124

N.B. I SUDDETTI FILI PER AGRICOLTURA BETAFENCE POSSONO ESSERE FORNITI SU RICHIESTA ANCHE IN MATASSONI DA 600 KG. CIRCA CAD.

VITI ACCIAIO TESTA ESAGONALE TUTTO FILETTO



In acciaio zincato. DIN 933 - UNI 5739. Gambo interamente filettato. Filettatura metrica ISO a passo grosso. EN ISO 4017. Classe 8.8.

Codice	Descrizione	Conf.	Euro	/Um
926000	d.mm. 5 x 10 L	500 *		PZ
926007	d.mm. 5 x 12 L	500 *		PZ
926014	d.mm. 5 x 16 L	500 *		PZ
926021	d.mm. 5 x 20 L	500 *		PZ
926028	d.mm. 5 x 25 L	500 *		PZ
926035	d.mm. 5 x 30 L	500 *		PZ
926042	d.mm. 5 x 35 L	500 *		PZ
926049	d.mm. 5 x 40 L	200 *		PZ
926056	d.mm. 6 x 12 L	200 *		PZ
926063	d.mm. 6 x 16 L	200 *		PZ
926070	d.mm. 6 x 20 L	200 *		PZ
926077	d.mm. 6 x 25 L	200 *		PZ
926091	d.mm. 6 x 30 L	500 *		PZ
926098	d.mm. 6 x 35 L	200 *		PZ
926112	d.mm. 6 x 40 L	200 *		PZ
926126	d.mm. 6 x 50 L	200 *		PZ
926140	d.mm. 6 x 60 L	200 *		PZ
926141	d.mm. 6 x 70 L	200 *		PZ
926142	d.mm. 6 x 80 L	200 *		PZ
926161	d.mm. 8 x 16 L	200 *		PZ
926168	d.mm. 8 x 20 L	200 *		PZ
926175	d.mm. 8 x 25 L	200 *		PZ
926189	d.mm. 8 x 30 L	200 *		PZ
926196	d.mm. 8 x 35 L	200 *		PZ
926210	d.mm. 8 x 40 L	200 *		PZ
926217	d.mm. 8 x 45 L	200 *		PZ
926231	d.mm. 8 x 50 L	200 *		PZ
926245	d.mm. 8 x 60 L	200 *		PZ
926259	d.mm. 8 x 70 L	200 *		PZ
926273	d.mm. 8 x 80 L	200 *		PZ
926275	d.mm. 8 x100 L	100 *		PZ
926301	d.mm.10 x 20 L	200 *		PZ
926308	d.mm.10 x 25 L	200 *		PZ
926315	d.mm.10 x 30 L	200 *		PZ
926322	d.mm.10 x 35 L	200 *		PZ
926336	d.mm.10 x 40 L	200 *		PZ
926343	d.mm.10 x 45 L	100 *		PZ
926357	d.mm.10 x 50 L	100 *		PZ
926371	d.mm.10 x 60 L	100 *		PZ
926378	d.mm.10 x 70 L	100 *		PZ
926392	d.mm.10 x 80 L	100 *		PZ
926394	d.mm.10 x100 L	50 *		PZ
926427	d.mm.12 x 30 L	200 *		PZ
926441	d.mm.12 x 40 L	200 *		PZ
926455	d.mm.12 x 50 L	100 *		PZ
926469	d.mm.12 x 60 L	100 *		PZ
926476	d.mm.12 x 70 L	50 *		PZ
926518	d.mm.14 x 30 L	200 *		PZ
926525	d.mm.14 x 40 L	100 *		PZ
926532	d.mm.14 x 50 L	100 *		PZ
926560	d.mm.16 x 30 L	100 *		PZ
926567	d.mm.16 x 40 L	100 *		PZ
926574	d.mm.16 x 50 L	100 *		PZ

VITI ACCIAIO TESTA ESAGONALE MEZZO FILETTO

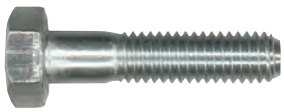

In acciaio zincato. DIN 931 - UNI 5737. Gambo parzialmente filettato. Filettatura metrica ISO a passo grosso. EN ISO 4014. Classe 8.8.

Codice	Descrizione	Conf.	Euro	/Um
926105	d.mm. 4 x 40 L	200 *		PZ
926119	d.mm. 6 x 50 L	200 *		PZ
926133	d.mm. 6 x 60 L	200 *		PZ
926147	d.mm. 6 x 70 L	200 *		PZ
926154	d.mm. 6 x 80 L	200 *		PZ
926182	d.mm. 8 x 30 L	200 *		PZ
926224	d.mm. 8 x 50 L	200 *		PZ
926238	d.mm. 8 x 60 L	200 *		PZ
926252	d.mm. 8 x 70 L	200 *		PZ
926266	d.mm. 8 x 80 L	200 *		PZ
926280	d.mm. 8 x 90 L	100 *		PZ

VITI ACCIAIO TESTA ESAGONALE MEZZO FILETTO



In acciaio zincato. DIN 931 - UNI 5737. Gambo parzialmente filettato. Filettatura metrica ISO a passo grosso. EN ISO 4014. Classe 8.8.

Codice	Descrizione	Conf.	Euro	/Um
926287	d.mm. 8 x100 L	100 *		PZ
926294	d.mm. 8 x120 L	100 *		PZ
926329	d.mm.10 x 40 L	100 *		PZ
926350	d.mm.10 x 50 L	100 *		PZ
926364	d.mm.10 x 60 L	100 *		PZ
926385	d.mm.10 x 80 L	100 *		PZ
926399	d.mm.10 x100 L	100 *		PZ
926406	d.mm.10 x120 I	50 *		PZ
926413	d.mm.10 x140 L	50 *		PZ
926420	d.mm.10 x150 L	50 *		PZ
926434	d.mm.12 x 40 L	100 *		PZ
926448	d.mm.12 x 50 L	100 *		PZ
926462	d.mm.12 x 60 L	100 *		PZ
926483	d.mm.12 x 80 L	50 *		PZ
926490	d.mm.12 x100 L	50 *		PZ
926497	d.mm.12 x120 L	50 *		PZ
926504	d.mm.12 x140 L	50 *		PZ
926511	d.mm.12 x150 L	70 *		PZ
926539	d.mm.14 x 60 L	100 *		PZ
926546	d.mm.14 x 70 L	50 *		PZ
926553	d.mm.14 x 80 L	50 *		PZ
926581	d.mm.16 x 60 L	50 *		PZ
926588	d.mm.16 x 70 L	50 *		PZ
926595	d.mm.16 x 80 L	50 *		PZ
926602	d.mm.16 x 90 L	50 *		PZ
926609	d.mm.16 x100 L	50 *		PZ
926616	d.mm.16 x120 L	50 *		PZ
926623	d.mm.16 x140 L	50 *		PZ

VITI BRUGOLA TESTA CILINDRICA ESAGONO INCASSATO



In acciaio zincato. DIN 912 - UNI 5931. Filettatura metrica ISO a passo grosso. EN ISO 4762. Classe 8.8.

Codice	Descrizione	Conf.	Euro	/Um
930007	d.mm. 4 x 10 L	500 *		PZ
930014	d.mm. 4 x 16 L	500 *		PZ
930021	d.mm. 4 x 20 L	500 *		PZ
930028	d.mm. 4 x 25 L	500 *		PZ
930035	d.mm. 4 x 30 L	500 *		PZ
930042	d.mm. 4 x 40 L	500 *		PZ
930049	d.mm. 5 x 16 L	500 *		PZ
930056	d.mm. 5 x 20 L	500 *		PZ
930063	d.mm. 5 x 25 L	500 *		PZ
930070	d.mm. 5 x 30 L	500 *		PZ
930077	d.mm. 5 x 35 L	200 *		PZ
930084	d.mm. 5 x 40 L	200 *		PZ
930091	d.mm. 5 x 50 L	200 *		PZ
930098	d.mm. 6 x 16 L	500 *		PZ
930105	d.mm. 6 x 20 L	200 *		PZ
930112	d.mm. 6 x 25 L	500 *		PZ
930119	d.mm. 6 x 30 L	500 *		PZ
930126	d.mm. 6 x 35 L	200 *		PZ
930133	d.mm. 6 x 40 L	200 *		PZ
930140	d.mm. 6 x 50 L	200 *		PZ
930147	d.mm. 6 x 60 L	200 *		PZ
930154	d.mm. 8 x 20 L	200 *		PZ
930161	d.mm. 8 x 25 L	200 *		PZ
930168	d.mm. 8 x 30 L	200 *		PZ
930175	d.mm. 8 x 35 L	200 *		PZ
930182	d.mm. 8 x 40 L	200 *		PZ
930189	d.mm. 8 x 50 L	200 *		PZ
930196	d.mm. 8 x 60 L	200 *		PZ
930203	d.mm. 8 x 70 L	200 *		PZ
930210	d.mm. 8 x 80 L	200 *		PZ
930217	d.mm.10 x 20 L	200 *		PZ
930224	d.mm.10 x 25 L	200 *		PZ
930231	d.mm.10 x 30 L	200 *		PZ
930238	d.mm.10 x 40 L	100 *		PZ
930245	d.mm.10 x 50 L	100 *		PZ
930252	d.mm.10 x 60 L	100 *		PZ
930259	d.mm.10 x 70 L	100 *		PZ

VITI BRUGOLA TESTA CILINDRICA ESAGONO INCASSATO



In acciaio zincato. DIN 912 - UNI 5931. Filettatura metrica ISO a passo grosso. EN ISO 4762. Classe 8.8.

Codice	Descrizione	Conf.	Euro	/Um
930266	d.mm.10 x 80 L	100 *		PZ
930273	d.mm.10 x100 L	50 *		PZ
930280	d.mm.12 x 30 L	200 *		PZ
930287	d.mm.12 x 40 L	100 *		PZ
930294	d.mm.12 x 50 L	100 *		PZ
930301	d.mm.12 x 60 L	100 *		PZ
930308	d.mm.12 x 70 L	50 *		PZ
930315	d.mm.12 x 80 L	50 *		PZ
930322	d.mm.12 x100 L	50 *		PZ

BARRA FILETTATA FERRO ZINCATO MT.1



Filettatura metrica ISO.

Codice	Descrizione	Conf.	Euro	/Um
336053	d.mm. 3, passo mm.0,5	25		PZ
336054	d.mm. 4, passo mm.0,7	25		PZ
336055	d.mm. 5, passo mm.0,8	25		PZ
336056	d.mm. 6, passo mm.1,0	25		PZ
336058	d.mm. 8, passo mm.1,25	50		PZ
336060	d.mm.10, passo mm.1,50	25		PZ
336062	d.mm.12, passo mm.1,75	20		PZ
336064	d.mm.14, passo mm.2,0	10		PZ
336066	d.mm.16, passo mm.2,0	10		PZ
336068	d.mm.18, passo mm.2,5	5		PZ
336070	d.mm.20, passo mm.2,5	5		PZ
336072	d.mm.22, passo mm.2,5	5		PZ
336074	d.mm.24, passo mm.3,0	5		PZ
336076	d.mm.27, passo mm.3,0	5		PZ
336078	d.mm.30, passo mm.3,5	5		PZ

BARRA FILETTATA FERRO ZINCATO MT.2



Filettatura metrica ISO.

Codice	Descrizione	Conf.	Euro	/Um
336086	d.mm. 6, passo mm.1,0	1		PZ
336088	d.mm. 8, passo mm.1,25	1		PZ
336090	d.mm.10, passo mm.1,50	1		PZ

BARRA FILETTATA FERRO GREZZO MT.1



Filettatura metrica ISO.

Codice	Descrizione	Conf.	Euro	/Um
336006	d.mm. 6, passo mm.1,00	100		PZ
336008	d.mm. 8, passo mm.1,25	50		PZ
336010	d.mm.10, passo mm.1,50	25		PZ
336012	d.mm.12, passo mm.1,75	25		PZ
336014	d.mm.14, passo mm.2,00	20		PZ
336016	d.mm.16, passo mm.2,00	10		PZ
336018	d.mm.18, passo mm.2,50	10		PZ
336020	d.mm.20, passo mm.2,50	10		PZ
336022	d.mm.22, passo mm.2,50	5		PZ
336024	d.mm.24, passo mm.3,00	5		PZ
336027	d.mm.27, passo mm.3,00	5		PZ
336030	d.mm.30, passo mm.3,50	3		PZ

BARRA FILETTATA FERRO ZINCATO 8.8 MT.1



Filettatura metrica ISO. Certificata.

Codice	Descrizione	Conf.	Euro	/Um
335981	d.mm. 8, passo mm.1,25	35		PZ
335982	d.mm.10, passo mm.1,50	20		PZ
335983	d.mm.12, passo mm.1,75	14		PZ
335984	d.mm.14, passo mm.2,00	10		PZ
335985	d.mm.16, passo mm.2,00	8		PZ
335987	d.mm.20, passo mm.2,50	5		PZ
335989	d.mm.24, passo mm.3,00	3		PZ
335992	d.mm.30, passo mm.3,50	2		PZ

BARRA FILETTATA INOX MT.1



Filettatura metrica ISO.

Codice	Descrizione	Conf.	Euro	/Um
335954	d.mm. 4, passo mm.0,7	50		PZ
335955	d.mm. 5, passo mm.0,8	50		PZ
335956	d.mm. 6, passo mm.1,0	50		PZ
335958	d.mm. 8, passo mm.1,25	50		PZ
335960	d.mm.10, passo mm.1,50	25		PZ
335962	d.mm.12, passo mm.1,75	20		PZ

BARRA FILETTATA OTTONE MT.1



Filettatura metrica ISO.

Codice	Descrizione	Conf.	Euro	/Um
335904	d.mm. 4, passo mm.0,7	100		PZ
335905	d.mm. 5, passo mm.0,8	100		PZ
335906	d.mm. 6, passo mm.1,0	100		PZ
335908	d.mm. 8, passo mm.1,25	50		PZ
335910	d.mm.10, passo mm.1,50	25		PZ
335912	d.mm.12, passo mm.1,75	20		PZ

RONDELLE TRANCIATE COMUNI FERRO ZINCATO



DIN 125A - UNI 6592.

Codice	Descrizione	Conf.	Euro	/Um
794040	foro d.mm. 4 n.3279 pz/kg	5 *		KG
794041	per viti M 5 2284 pz/kg ca.	5 *		KG
794042	per viti M 6 1044 pz/kg ca.	5 *		KG
794043	per viti M 8 578 pz/kg ca.	5 *		KG
794044	per viti M10 275 pz/kg ca.	5 *		KG
794045	per viti M12 157 pz/kg ca.	5 *		KG
794046	per viti M14 114 pz/kg ca.	5 *		KG
794047	per viti M16 87 pz/kg ca.	5 *		KG
794048	per viti M18 67 pz/kg ca.	5 *		KG
794049	per viti M20 58 pz/kg ca.	5 *		KG
794050	per viti M22 54 pz/kg ca.	5 *		KG
794051	per viti M24 31 pz/kg ca.	5 *		KG
794053	per viti M27 24 pz/kg ca.	5 *		KG
794056	per viti M30 19 pz/kg ca.	5 *		KG

RONDELLE TRANCIATE GREMBIALINA FERRO ZINCATO



DIN 9021 - UNI 6593.

Codice	Descrizione	Conf.	Euro	/Um
794225	per viti M 4x16 451 pz/kg ca.	5 *		KG
794226	per viti M 5x15 545 pz/kg ca.	5 *		KG
794227	per viti M 5x20 288 pz/kg ca.	5 *		KG
794228	per viti M 6x18 377 pz/kg ca.	5 *		KG
794229	per viti M 6x24 199 pz/kg ca.	5 *		KG
794230	per viti M 8x24 159 pz/kg ca.	5 *		KG
794231	per viti M 8x32 84 pz/kg ca.	5 *		KG
794232	per viti M10x30 81 pz/kg ca.	5 *		KG
794233	per viti M10x40 43 pz/kg ca.	5 *		KG
794234	per viti M12x36 45 pz/kg ca.	5 *		KG
794235	per viti M12x48 25 pz/kg ca.	5 *		KG
794238	per viti M14x42 32 pz/kg ca.	5 *		KG
794239	per viti M16x48 25 pz/kg ca.	5 *		KG

RONDELLE OTTONE PER DADI



Codice	Descrizione	Conf.	Euro	/Um
794240	per dadi M 4, foro mm. 4,3	300 *		PZ
794241	per dadi M 5, foro mm. 5,3	250 *		PZ
794242	per dadi M 6, foro mm. 6,4	200 *		PZ
794243	per dadi M 8, foro mm. 8,4	150 *		PZ
794244	per dadi M10, foro mm.10,5	150 *		PZ
794245	per dadi M12, foro mm.13,0	150 *		PZ

RONDELLE ALZAPORTE OTTONE



Bordo arrotondato.

Codice	Descrizione	Conf.	Euro	/Um
794250	foro d.mm.13	150 *		PZ
794251	foro d.mm.14	100 *		PZ
794258	foro d.mm. 8	250 *		PZ
794259	foro d.mm. 9	250 *		PZ
794260	foro d.mm.10	200 *		PZ
794261	foro d.mm.11	200 *		PZ
794262	foro d.mm.12	200 *		PZ

RONDELLE ELASTICHE (GROWER) UNI 1751



Codice	Descrizione	Conf.	Euro	/Um
794264	per viti M 4, d.est.mm. 4,3	2000 *		PZ
794265	per viti M 5, d.est.mm. 5,3	2000 *		PZ
794266	per viti M 6, d.est.mm. 6,4	1000 *		PZ
794268	per viti M 8, d.est.mm. 8,4	1000 *		PZ
794270	per viti M10, d.est.mm.10,5	1000 *		PZ
794272	per viti M12, d.est.mm.13,0	1000 *		PZ
794274	per viti M14, d.est.mm.15,0	500 *		PZ
794276	per viti M16, d.est.mm.17,0	500 *		PZ
794278	per viti M18, d.est.mm.19,0	250 *		PZ
794280	per viti M20, d.est.mm.21,0	200 *		PZ
794284	per viti M24, d.est.mm.25,0	150 *		PZ
794287	per viti M27, d.est.mm.28,0	100 *		PZ

RONDELLE INOX UNI 6592 DIN 125



Codice	Descrizione	Conf.	Euro	/Um
794297	foro d.mm. 4	500 *		PZ
794302	foro d.mm. 5	1000 *		PZ
794303	foro d.mm. 6	1000 *		PZ
794304	foro d.mm. 8	1000 *		PZ
794305	foro d.mm.10	500 *		PZ
794306	foro d.mm.12	200 *		PZ

DADI ESAGONALI 6S ZINCATI UNI 5588



Tipo basso UNI 5588. Filettatura metrica ISO a passo grosso. Classe 8.

Codice	Descrizione	Conf.	Euro	/Um
336153	M 3	10000		PZ
336154	M 4	2000 *		PZ
336155	M 5	3000 *		PZ
336156	M 6	3000 *		PZ
336158	M 8	1500 *		PZ
336160	M 10	1000 *		PZ
336162	M 12	500 *		PZ
336164	M 14	500 *		PZ
336166	M 16	200 *		PZ
336168	M 18	100 *		PZ
336170	M 20	100		PZ
336172	M 22	50		PZ
336174	M 24	50		PZ
336177	M 27	50		PZ
336180	M 30	50		PZ

DADI INOX MEDI A2 5588



Codice	Descrizione	Conf.	Euro	/Um
336185	M 3	1000		PZ
336186	M 4	1000		PZ
336187	M 5	1000		PZ
336188	M 6	1000		PZ
336189	M 8	500		PZ
336190	M 10	200		PZ
336191	M 12	200		PZ

DADI OTTONE MEDI 5588



Codice	Descrizione	Conf.	Euro	/Um
336197	mm. 4	500		PZ
336198	mm. 5	500		PZ
336199	mm. 6	500		PZ
336200	mm. 8	250		PZ
336201	mm.10	100		PZ
336202	mm.12	100		PZ

DADI A GALLETTO ZINCATI UNI 5448-64



Codice	Descrizione	Conf.	Euro	/Um
336204	M 4	200 *		PZ
336205	M 5	200 *		PZ
336206	M 6	200 *		PZ
336208	M 8	200 *		PZ
336210	M 10	100 *		PZ
336212	M 12	100 *		PZ

DADI AUTOBLOCCANTI ZINCATI



Codice	Descrizione	Conf.	Euro	/Um
336224	mm. 4	1000		PZ
336225	mm. 5	1000		PZ
336226	mm. 6	1000		PZ
336228	mm. 8	1000		PZ
336230	mm.10	500		PZ
336232	mm.12	300		PZ
336234	mm.14	200		PZ
336236	mm.16	100		PZ

DADI CIECHI ZINCATI UNI 5721



Codice	Descrizione	Conf.	Euro	/Um
336330	M 4	100 *		PZ
336331	M 5	100 *		PZ
336332	M 6	100 *		PZ
336333	M 8	100 *		PZ
336335	M 10	100 *		PZ
336338	M 12	50 *		PZ

DADI CIECHI OTTONE



Codice	Descrizione	Conf.	Euro	/Um
336304	M 4	250 *		PZ
336305	M 5	200 *		PZ
336306	M 6	100 *		PZ
336308	M 8	100 *		PZ
336310	M 10	100 *		PZ
336312	M 12	50 *		PZ

BORCHIE IMPRONTA A BRUGOLA



MINUTEX

Particolarmente indicate per utilizzo su legno.

Codice	Descrizione	Conf.	Euro	/Um
336350	M 5 ottone	100		PZ
336352	M 6 ottone	100		PZ
336360	M 8 acciaio	50		PZ

BULLONI ZINCATI CON DADO TESTA EGAGONALE



Per scaffali.

Codice	Descrizione	Conf.	Euro	/Um
302350	mm.8x16	50 *		PZ

BULLONI ZINCATI TESTA TONDA



Quadro sotto testa, dado esagonale. DIN 603-555 (UNI 5732) CLASSE 6.8.

Codice	Descrizione	Conf.	Euro	/Um
339001	d.mm. 5, lunghezza mm. 16	500 *		PZ
339002	d.mm. 5, lunghezza mm. 20	500 *		PZ
339003	d.mm. 5, lunghezza mm. 25	500 *		PZ
339004	d.mm. 5, lunghezza mm. 30	500 *		PZ
339006	d.mm. 5, lunghezza mm. 40	200 *		PZ
339008	d.mm. 5, lunghezza mm. 50	200 *		PZ
339009	d.mm. 5, lunghezza mm. 60	200 *		PZ
339010	d.mm. 5, lunghezza mm. 70	200 *		PZ
339102	d.mm. 6, lunghezza mm. 20	500 *		PZ
339103	d.mm. 6, lunghezza mm. 25	500 *		PZ
339104	d.mm. 6, lunghezza mm. 30	500 *		PZ
339105	d.mm. 6, lunghezza mm. 35	200 *		PZ
339106	d.mm. 6, lunghezza mm. 40	200 *		PZ
339107	d.mm. 6, lunghezza mm. 45	200 *		PZ
339108	d.mm. 6, lunghezza mm. 50	200 *		PZ
339109	d.mm. 6, lunghezza mm. 60	200 *		PZ
339110	d.mm. 6, lunghezza mm. 70	200 *		PZ
339111	d.mm. 6, lunghezza mm. 80	200 *		PZ
339112	d.mm. 6, lunghezza mm. 90	100 *		PZ
339113	d.mm. 6, lunghezza mm.100	100 *		PZ
339205	d.mm. 8, lunghezza mm. 35	200 *		PZ
339206	d.mm. 8, lunghezza mm. 40	200 *		PZ
339208	d.mm. 8, lunghezza mm. 50	200 *		PZ
339209	d.mm. 8, lunghezza mm. 60	200 *		PZ
339210	d.mm. 8, lunghezza mm. 70	200 *		PZ
339211	d.mm. 8, lunghezza mm. 80	200 *		PZ
339212	d.mm. 8, lunghezza mm. 90	100 *		PZ
339213	d.mm. 8, lunghezza mm.100	100 *		PZ
339214	d.mm. 8, lunghezza mm.120	100 *		PZ
339215	d.mm. 8, lunghezza mm.140	50 *		PZ
339217	d.mm. 8, lunghezza mm.160	50 *		PZ
339306	d.mm.10, lunghezza mm. 40	100 *		PZ
339308	d.mm.10, lunghezza mm. 50	100 *		PZ
339309	d.mm.10, lunghezza mm. 60	100 *		PZ
339310	d.mm.10, lunghezza mm. 70	100 *		PZ
339311	d.mm.10, lunghezza mm. 80	100 *		PZ
339313	d.mm.10, lunghezza mm.100	100 *		PZ
339314	d.mm.10, lunghezza mm.120	50 *		PZ
339315	d.mm.10, lunghezza mm.140	50 *		PZ
339316	d.mm.10, lunghezza mm.150	50 *		PZ
339317	d.mm.10, lunghezza mm.160	50 *		PZ
339318	d.mm.10, lunghezza mm.180	50 *		PZ
339319	d.mm.10, lunghezza mm.200	50 *		PZ
339418	d.mm.12, lunghezza mm.180	25 *		PZ
339419	d.mm.12, lunghezza mm.200	25 *		PZ

Tecfi
Sistemi di Fissaggio

certezze per lavorare bene

ISO 9001 ISO 14001







DA OGGI ANCHE CON CERTIFICAZIONE ETA-CE

FINALMENTE tutti i sistemi di **viti più accessori** per il fissaggio dei pannelli sandwich e di coperture, maggiormente utilizzati in Italia, potranno essere installati con una **Valutazione Tecnica Europea**

SD01	AB01	KD01	KD02	KD03	KD04	AB04	TX01	BIM02
Capacità di foratura:								
6 mm	8 mm	8 mm	8 mm	8 mm	8 mm	12 mm	8 mm	6 mm
20 ÷ 240 mm	20 ÷ 300 mm	20 ÷ 160 mm	20 ÷ 160 mm	20 ÷ 160 mm	30 ÷ 180 mm	40 ÷ 240 mm	20 ÷ 200 mm	26 ÷ 200 mm
		Testa Verniciata	Testa Verniciata	Testa Verniciata	Testa Verniciata		Testa in Acciaio INOX	Bi-Metallo

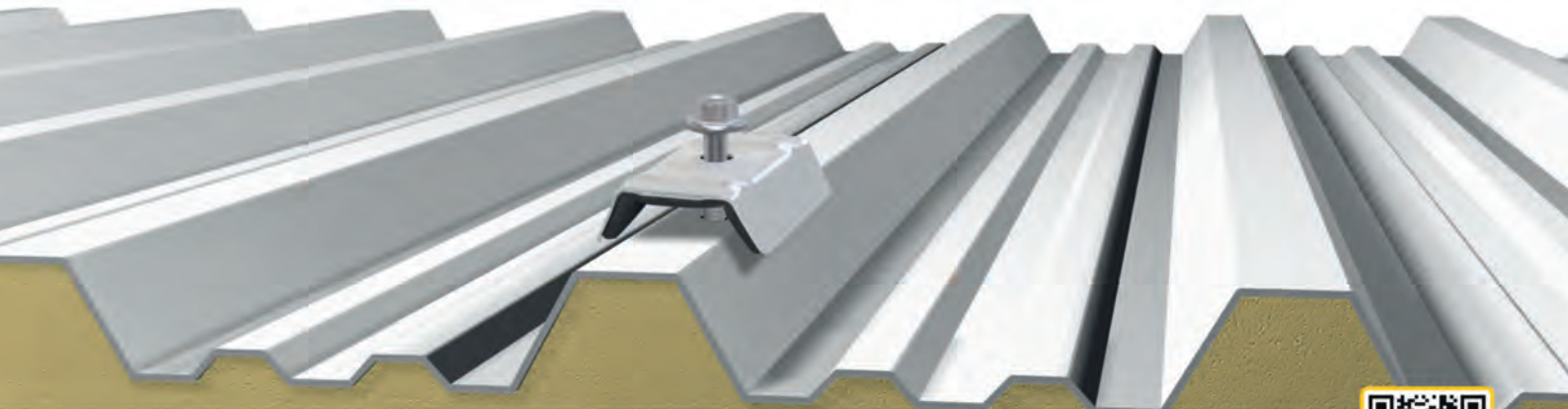

Tecfi S.p.A. | S.S. Appia Km.193 | 81050 Pastorano (CE) - ITALY | tel: (+39) 0823.88.33.38 | Fax: (+39) 0823.88.32.60 | trademarketing@tecfi.it | info@tecfi.it

www.tecfi.it

seguici su:

TIRFONI ZINCATI TESTA ESAGONALE



Rondella incorporata sotto testa.

Codice	Descrizione	Conf.	Euro	/Um
337030	d.mm.6, lunghezza mm. 30	200 *		PZ
337040	d.mm.6, lunghezza mm. 40	200 *		PZ
337050	d.mm.6, lunghezza mm. 50	200 *		PZ
337060	d.mm.6, lunghezza mm. 60	100 *		PZ
337070	d.mm.6, lunghezza mm. 70	100 *		PZ
337080	d.mm.6, lunghezza mm. 80	100 *		PZ
337090	d.mm.6, lunghezza mm. 90	100 *		PZ
337100	d.mm.6, lunghezza mm.100	100 *		PZ
337110	d.mm.6, lunghezza mm.110	100 *		PZ
337120	d.mm.6, lunghezza mm.120	100 *		PZ
337130	d.mm.6, lunghezza mm.130	100 *		PZ
337140	d.mm.6, lunghezza mm.140	100 *		PZ
337150	d.mm.6, lunghezza mm.150	100 *		PZ
337160	d.mm.6, lunghezza mm.160	100 *		PZ
337180	d.mm.6, lunghezza mm.180	100 *		PZ

TIRFONI ZINCATI TESTA ESAGONALE



Codice	Descrizione	Conf.	Euro	/Um
337550	d.mm. 8, lunghezza mm. 50	100 *		PZ
337560	d.mm. 8, lunghezza mm. 60	200 *		PZ
337570	d.mm. 8, lunghezza mm. 70	200 *		PZ
337580	d.mm. 8, lunghezza mm. 80	200 *		PZ
337600	d.mm. 8, lunghezza mm.100	100 *		PZ
337620	d.mm. 8, lunghezza mm.120	100 *		PZ
337650	d.mm. 8, lunghezza mm.150	50 *		PZ
337658	d.mm. 8, lunghezza mm.180	50 *		PZ
337660	d.mm. 8, lunghezza mm.200	50 *		PZ
337760	d.mm.10, lunghezza mm. 60	100 *		PZ
337770	d.mm.10, lunghezza mm. 70	100 *		PZ
337780	d.mm.10, lunghezza mm. 80	100 *		PZ
337800	d.mm.10, lunghezza mm.100	100 *		PZ
337820	d.mm.10, lunghezza mm.120	50 *		PZ
337825	d.mm.10, lunghezza mm.150	50 *		PZ
337828	d.mm.10, lunghezza mm.180	50 *		PZ
337830	d.mm.10, lunghezza mm.200	50 *		PZ

ASTINE ZINCATE COMPLETE DI DADO



Per coperture.

Codice	Descrizione	Conf.	Euro	/Um
302012	lunghezza mm.120, dado M6	100 *		PZ
302015	lunghezza mm.150, dado M6	100 *		PZ
302020	lunghezza mm.200, dado M6	100 *		PZ
302025	lunghezza mm.250, dado M6	100 *		PZ
302030	lunghezza mm.300, dado M6	100 *		PZ

RONDELLE AD OMBRELLO



Rondella ad ombrello in EPDM + rondella metallica.

Codice	Descrizione	Conf.	Euro	/Um
302063	d.mm.6x25, rondella acciaio zincato	200 *		PZ
302064	d.mm.6x25, rondella acciaio inox	200 *		PZ

RONDELLE ROMBOIDALI LAMIERA ZINCATA

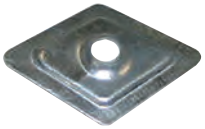

Codice	Descrizione	Conf.	Euro	/Um
302050	mm.27x27	100 *		PZ

RONDELLE ROMBOIDALI PLASTICA

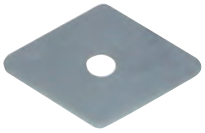

Codice	Descrizione	Conf.	Euro	/Um
302060	mm.27x27	100 *		PZ

RONDELLE TONDE IN PLASTICA PER CHIODI



Codice	Descrizione	Conf.	Euro	/Um
302140	d.mm.5x20	200 *		PZ

RONDELLE TONDE IN PLASTICA PER VITI/TIRFONI



Codice	Descrizione	Conf.	Euro	/Um
302144	d.mm.6x13	100 *		PZ

CAVALLOTTI PER ONDULATO PLASTICO



Codice	Descrizione	Conf.	Euro	/Um
302150		100 *		PZ

CHIODI AUTOFILETTANTI ZINCATI CON RONDELLA



Codice	Descrizione	Conf.	Euro	/Um
302104	lunghezza mm.40	200 *		PZ
302105	lunghezza mm.50	200 *		PZ
302106	lunghezza mm.60	200 *		PZ
302107	lunghezza mm.70	200 *		PZ
302108	lunghezza mm.80	200 *		PZ
302109	lunghezza mm.90	200 *		PZ

MUSTAD

CE

TECNOLOGIA DELLE VITI

EN 14592 : 2009
CSTB - PARIS

VITI PROFESSIONALI PER LEGNO LUBRIFICATE LUBEX®



VITI PER LAMIERA



VITI PER EDILIZIA

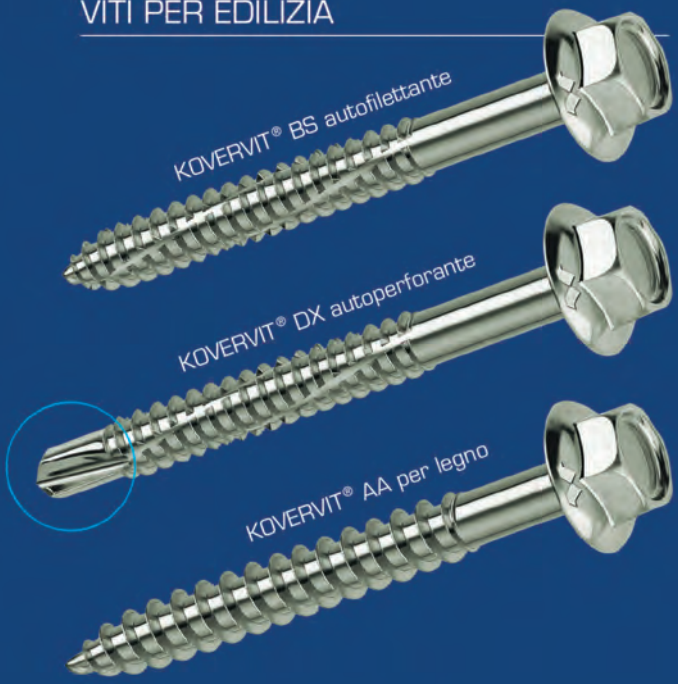

100% MADE IN ITALY

MUSTAD S.p.A. Stabilimenti produttivi: BALANGERO/PINEROLO (TO) - Tel. 0123.346625 - Fax 0123.346041
www.mustad.it - e-mail: commercio@mustad.it

VITI MUSTAD PANELVIT BRONZATE TSP



Testa svasata piana. Vite universale lubrificata. Filetto a profilo liscio e tagliente. Punta con forma ad ogiva, filettata fin sull'estremità, presa sicura senza slittamenti, penetrazione graduale. Trattamento termico di carbonitrurazione. Trattamento galvanico: protegge la vite da ruggine e corrosione. Marcate CE.

Codice	Descrizione	Conf.	Euro	/Um
934100	d.mm.2,5 x 10 L	500 *		PZ
934101	d.mm.2,5 x 12 L	500 *		PZ
934104	d.mm.2,5 x 16 L	500 *		PZ
934106	d.mm.2,5 x 20 L	500 *		PZ
934108	d.mm.2,5 x 25 L	500 *		PZ
934110	d.mm.2,5 x 30 L	500 *		PZ
934112	d.mm.3,0 x 10 L	500 *		PZ
934113	d.mm.3,0 x 12 L	500 *		PZ
934115	d.mm.3,0 x 16 L	500 *		PZ
934117	d.mm.3,0 x 18 L	500 *		PZ
934118	d.mm.3,0 x 20 L	500 *		PZ
934120	d.mm.3,0 x 25 L	500 *		PZ
934122	d.mm.3,0 x 30 L	500 *		PZ
934124	d.mm.3,0 x 35 L	500 *		PZ
934126	d.mm.3,0 x 40 L	500 *		PZ
934128	d.mm.3,0 x 45 L	200 *		PZ
934130	d.mm.3,5 x 12 L	500 *		PZ
934135	d.mm.3,5 x 16 L	500 *		PZ
934137	d.mm.3,5 x 18 L	500 *		PZ
934139	d.mm.3,5 x 20 L	500 *		PZ
934141	d.mm.3,5 x 25 L	500 *		PZ
934143	d.mm.3,5 x 30 L	500 *		PZ
934145	d.mm.3,5 x 35 L	500 *		PZ
934147	d.mm.3,5 x 40 L	500 *		PZ
934149	d.mm.3,5 x 45 L	200 *		PZ
934151	d.mm.3,5 x 50 L	200 *		PZ
934160	d.mm.4,0 x 16 L	500 *		PZ
934161	d.mm.4,0 x 18 L	500 *		PZ
934162	d.mm.4,0 x 20 L	500 *		PZ
934164	d.mm.4,0 x 25 L	500 *		PZ
934166	d.mm.4,0 x 30 L	500 *		PZ
934168	d.mm.4,0 x 35 L	500 *		PZ
934170	d.mm.4,0 x 40 L	500 *		PZ
934172	d.mm.4,0 x 45 L	200 *		PZ
934174	d.mm.4,0 x 50 L	200 *		PZ
934176	d.mm.4,0 x 60 L	200 *		PZ
934178	d.mm.4,0 x 70 L	200 *		PZ
934179	d.mm.4,0 x 80 L	200 *		PZ
934180	d.mm.4,0 x 90 L	200 *		PZ
934190	d.mm.4,5 x 20 L	500 *		PZ
934192	d.mm.4,5 x 25 L	500 *		PZ
934194	d.mm.4,5 x 30 L	500 *		PZ
934196	d.mm.4,5 x 35 L	500 *		PZ
934198	d.mm.4,5 x 40 L	500 *		PZ
934200	d.mm.4,5 x 45 L	200 *		PZ
934202	d.mm.4,5 x 50 L	200 *		PZ
934204	d.mm.4,5 x 60 L	200 *		PZ
934206	d.mm.4,5 x 70 L	200 *		PZ
934208	d.mm.4,5 x 80 L	200 *		PZ
934209	d.mm.4,5 x 90 L	200 *		PZ
934220	d.mm.5,0 x 20 L	500 *		PZ
934222	d.mm.5,0 x 25 L	500 *		PZ
934224	d.mm.5,0 x 30 L	500 *		PZ
934226	d.mm.5,0 x 35 L	500 *		PZ
934228	d.mm.5,0 x 40 L	500 *		PZ
934330	d.mm.5,0 x 45 L	200 *		PZ
934332	d.mm.5,0 x 50 L	200 *		PZ
934334	d.mm.5,0 x 60 L	200 *		PZ
934336	d.mm.5,0 x 70 L	200 *		PZ
934338	d.mm.5,0 x 80 L	200 *		PZ
934340	d.mm.5,0 x 90 L	200 *		PZ
934342	d.mm.5,0 x100 L	200 *		PZ
934346	d.mm.5,0 x120 L	100 *		PZ
934351	d.mm.6,0 x 30 L	200 *		PZ
934353	d.mm.6,0 x 40 L	200 *		PZ
934356	d.mm.6,0 x 50 L	200 *		PZ
934358	d.mm.6,0 x 60 L	200 *		PZ
934360	d.mm.6,0 x 70 L	200 *		PZ
934362	d.mm.6,0 x 80 L	200 *		PZ

VITI MUSTAD PANELVIT BRONZATE TSP

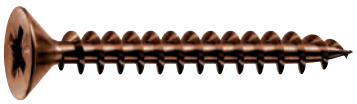

Testa svasata piana. Vite universale lubrificata. Filetto a profilo liscio e tagliente. Punta con forma ad ogiva, filettata fin sull'estremità, presa sicura senza slittamenti, penetrazione graduale. Trattamento termico di carbonitrurazione. Trattamento galvanico: protegge la vite da ruggine e corrosione. Marcate CE.

Codice	Descrizione	Conf.	Euro	/Um
934364	d.mm.6,0 x 90 L	200 *		PZ
934366	d.mm.6,0 x100 L	100 *		PZ
934368	d.mm.6,0 x110 L	100 *		PZ
934370	d.mm.6,0 x120 L	100 *		PZ
934372	d.mm.6,0 x130 L	100 *		PZ
934374	d.mm.6,0 x140 L	100 *		PZ
934378	d.mm.6,0 x160 L	100 *		PZ
934382	d.mm.6,0 x180 L	100 *		PZ

VITI MUSTAD PANELVIT BRONZATE PF - TSP



Testa svasata piana, parzialmente filettata. Vite lubrificata indicata per realizzare fissaggi tra parti di elevato spessore. Le nervature autosvasanti sottotesta svolgono un'azione frenante durante il serraggio, creando la sede idonea per alloggiare la testa della vite. Trattamento termico di carbonitrurazione. Trattamento galvanico. Marcate CE.

Codice	Descrizione	Conf.	Euro	/Um
935318	d.mm.3,5 x 30 L	500 *		PZ
935320	d.mm.3,5 x 35 L	500 *		PZ
935325	d.mm.3,5 x 40 L	500 *		PZ
935330	d.mm.3,5 x 50 L	500 *		PZ
935338	d.mm.4,0 x 30 L	500 *		PZ
935339	d.mm.4,0 x 35 L	500 *		PZ
935340	d.mm.4,0 x 40 L	500 *		PZ
935344	d.mm.4,0 x 50 L	500 *		PZ
935346	d.mm.4,0 x 60 L	200 *		PZ
935348	d.mm.4,0 x 70 L	200 *		PZ
935359	d.mm.4,5 x 50 L	500 *		PZ
935361	d.mm.4,5 x 60 L	200 *		PZ
935363	d.mm.4,5 x 70 L	200 *		PZ
935365	d.mm.4,5 x 80 L	200 *		PZ
935370	d.mm.5,0 x 50 L	500 *		PZ
935372	d.mm.5,0 x 60 L	200 *		PZ
935374	d.mm.5,0 x 70 L	200 *		PZ
935376	d.mm.5,0 x 80 L	200 *		PZ

VITI MUSTAD PANELVIT INOX TSP



Testa svasata piana. Vite lubrificata. Indicata per impieghi esterni, in ambienti umidi e marini. Filetto profondo, liscio e tagliente. Punta con forma ad ogiva, presa sicura senza slittamenti, penetrazione graduale. Trattamento termico di carbonitrurazione. Trattamento galvanico.Trattamento di passivazione, dona alla vite un aspetto estetico lucido e brillante. Marcate CE.

Codice	Descrizione	Conf.	Euro	/Um
935902	d.mm.3,0 x 16 L	200 *		PZ
935904	d.mm.3,0 x 20 L	200 *		PZ
935906	d.mm.3,0 x 25 L	200 *		PZ
935908	d.mm.3,0 x 30 L	200 *		PZ
935912	d.mm.3,5 x 16 L	200 *		PZ
935914	d.mm.3,5 x 20 L	200 *		PZ
935916	d.mm.3,5 x 25 L	200 *		PZ
935920	d.mm.3,5 x 30 L	200 *		PZ
935922	d.mm.3,5 x 35 L	200 *		PZ
935932	d.mm.4,0 x 20 L	200 *		PZ
935934	d.mm.4,0 x 25 L	200 *		PZ
935936	d.mm.4,0 x 30 L	200 *		PZ
935938	d.mm.4,0 x 35 L	200 *		PZ
935940	d.mm.4,0 x 40 L	200 *		PZ
935944	d.mm.4,0 x 50 L	100 *		PZ
935945	d.mm.4,0 x 60 L	100 *		PZ
935950	d.mm.4,5 x 30 L	200 *		PZ
935952	d.mm.4,5 x 35 L	200 *		PZ

VITI MUSTAD PANELVIT INOX TSP



Testa svasata piana. Vite lubrificata. Indicata per impieghi esterni, in ambienti umidi e marini. Filetto profondo, liscio e tagliente. Punta con forma ad ogiva, presa sicura senza slittamenti, penetrazione graduale. Trattamento termico di carbonitrurazione. Trattamento galvanico.Trattamento di passivazione, dona alla vite un aspetto estetico lucido e brillante. Marcate CE.

Codice	Descrizione	Conf.	Euro	/Um
935954	d.mm.4,5 x 40 L	200 *		PZ
935956	d.mm.4,5 x 50 L	100 *		PZ
935957	d.mm.4,5 x 60 L	100 *		PZ
935958	d.mm.4,5 x 70 L	100 *		PZ
935960	d.mm.5,0 x 30 L	200 *		PZ
935962	d.mm.5,0 x 40 L	200 *		PZ
935966	d.mm.5,0 x 50 L	100 *		PZ
935968	d.mm.5,0 x 60 L	100 *		PZ
935970	d.mm.5,0 x 70 L	100 *		PZ
935972	d.mm.5,0 x 80 L	100 *		PZ
935982	d.mm.6,0 x 60 L	100 *		PZ
935986	d.mm.6,0 x 80 L	100 *		PZ
935988	d.mm.6,0 x100 L	100 *		PZ

VITI MUSTAD PANELVIT ZINCATE BIANCHE TSP

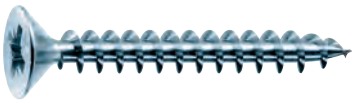

Testa svasata piana. Vite universale lubrificata. Testa rinforzata. Filetto a profilo liscio e tagliente. Punta con forma ad ogiva, presa sicura senza slittamenti, penetrazione graduale. Trattamento termico di carbonitrurazione. Trattamento CHROMITING protegge la vite da ruggine e corrosione. Marcate CE.

Codice	Descrizione	Conf.	Euro	/Um
934652	d.mm.2,5 x 12 L	500 *		PZ
934656	d.mm.2,5 x 16 L	500 *		PZ
934662	d.mm.2,5 x 20 L	500 *		PZ
934666	d.mm.2,5 x 25 L	500 *		PZ
934668	d.mm.3,0 x 10 L	500 *		PZ
934674	d.mm.3,0 x 16 L	500 *		PZ
934682	d.mm.3,0 x 20 L	500 *		PZ
934686	d.mm.3,0 x 25 L	500 *		PZ
934688	d.mm.3,0 x 30 L	500 *		PZ
934692	d.mm.3,0 x 40 L	500 *		PZ
934700	d.mm.3,5 x 12 L	500 *		PZ
934716	d.mm.3,5 x 25 L	500 *		PZ
934724	d.mm.3,5 x 35 L	500 *		PZ
934728	d.mm.3,5 x 40 L	500 *		PZ
934732	d.mm.3,5 x 45 L	200 *		PZ
934736	d.mm.3,5 x 50 L	200 *		PZ
934740	d.mm.4,0 x 16 L	500 *		PZ
934752	d.mm.4,0 x 25 L	500 *		PZ
934758	d.mm.4,0 x 35 L	500 *		PZ
934760	d.mm.4,0 x 40 L	500 *		PZ
934762	d.mm.4,0 x 45 L	200 *		PZ
934764	d.mm.4,0 x 50 L	200 *		PZ
934766	d.mm.4,0 x 60 L	200 *		PZ
934768	d.mm.4,0 x 70 L	200 *		PZ
934769	d.mm.4,0 x 80 L	200 *		PZ
934770	d.mm.4,0 x 90 L	200 *		PZ
934776	d.mm.4,5 x 20 L	500 *		PZ
934778	d.mm.4,5 x 25 L	500 *		PZ
934780	d.mm.4,5 x 30 L	500 *		PZ
934782	d.mm.4,5 x 35 L	500 *		PZ
934784	d.mm.4,5 x 40 L	500 *		PZ
934786	d.mm.4,5 x 45 L	200 *		PZ
934788	d.mm.4,5 x 50 L	200 *		PZ
934790	d.mm.4,5 x 60 L	200 *		PZ
934792	d.mm.4,5 x 70 L	200 *		PZ
934804	d.mm.5,0 x 30 L	500 *		PZ
934806	d.mm.5,0 x 35 L	500 *		PZ
934808	d.mm.5,0 x 40 L	500 *		PZ
934809	d.mm.5,0 x 45 L	200 *		PZ
934810	d.mm.5,0 x 50 L	200 *		PZ
934812	d.mm.5,0 x 60 L	200 *		PZ
934814	d.mm.5,0 x 70 L	200 *		PZ
934816	d.mm.5,0 x 80 L	200 *		PZ

VITI MUSTAD PANELVIT ZINCATE BIANCHE TSP



Testa svasata piana. Vite universale lubrificata. Testa rinforzata. Filetto a profilo liscio e tagliente. Punta con forma ad ogiva, presa sicura senza slittamenti, penetrazione graduale. Trattamento termico di carbonitrurazione. Trattamento CHROMITING protegge la vite da ruggine e corrosione. Marcate CE.

Codice	Descrizione	Conf.	Euro	/Um
934818	d.mm.5,0 x 90 L	200 *		PZ
934820	d.mm.5,0 x100 L	200 *		PZ
934832	d.mm.6,0 x 70 L	200 *		PZ
934834	d.mm.6,0 x 80 L	200 *		PZ
934838	d.mm.6,0 x100 L	100 *		PZ

VITI MUSTAD PANELVIT ZINCATE BIANCHE TSP - FR



Testa svasata piana tipo FRENANTE. Vite lubrificata specifica per il fissaggio di elementi di ferramenta per mobili su materiali a bassa densità, come truciolari o legni teneri, evitando lo spanamento in fase di serraggio. Le nervature frenanti sottotesta determinano un arresto per attrito. Filetto tagliente e passo stretto per una forte tenuta allo strappo. Punta ad ogiva. Marcate CE.

Codice	Descrizione	Conf.	Euro	/Um
934704	d.mm.3,5 x 16 L FR	1000 *		PZ
934708	d.mm.3,5 x 18 L FR	1000 *		PZ
934712	d.mm.3,5 x 20 L FR	500 *		PZ
934720	d.mm.3,5 x 30 L FR	500 *		PZ
934748	d.mm.4,0 x 20 L FR	500 *		PZ
934756	d.mm.4,0 x 30 L FR	500 *		PZ

VITI MUSTAD PANELVIT OTTONATE TSC



Testa svasata con calotta. Vite lubrificata laccata lucida, indicata per il fissaggio di ferramenta per mobili e maniglie grazie al profilo leggermente arrotondato della testa. Trattamento termico di carbonitrurazione: superficie durissima, cuore tenace ed elastico. Trattamenti estetici brillanti e resistenti, per abbinarsi al meglio con gli elementi di ferramenta da fissare. Marcate CE.

Codice	Descrizione	Conf.	Euro	/Um
935020	d.mm.3,5 x 20 L	500 *		PZ
935025	d.mm.3,5 x 25 L	500 *		PZ

VITI MUSTAD PANELVIT CHROMITING PF - TSP - TX



Parzialmente filettata. Testa svasata piana. Cava esalobata TX ad elevata profondità, evita slittamenti dell'inserto. Vite lubrificata specifica per avvitamenti su legni duri o molto spessi, in applicazioni di carpenteria, in edilizia o nella realizzazione di costruzioni in legno. Le nervature autosvasanti sottotesta svolgono un'azione frenante. Trattamento antiruggine CHROMITING. Marcate CE.

Codice	Descrizione	Conf.	Euro	/Um
934914	d.mm.4,0 x 40 L TX20	500 *		PZ
934915	d.mm.4,0 x 45 L TX20	500 *		PZ
934916	d.mm.4,0 x 50 L TX20	500 *		PZ
934917	d.mm.4,0 x 60 L TX20	200 *		PZ
934918	d.mm.4,0 x 70 L TX20	200 *		PZ
934924	d.mm.4,5 x 40 L TX20	500 *		PZ
934925	d.mm.4,5 x 45 L TX20	500 *		PZ
934926	d.mm.4,5 x 50 L TX20	500 *		PZ
934927	d.mm.4,5 x 60 L TX20	200 *		PZ
934928	d.mm.4,5 x 70 L TX20	200 *		PZ
934929	d.mm.4,5 x 80 L TX20	200 *		PZ

VITI MUSTAD PANELVIT CHROMITING PF - TSP - TX



Parzialmente filettata. Testa svasata piana. Cava esalobata TX ad elevata profondità, evita slittamenti dell'inserto. Vite lubrificata specifica per avvitamenti su legni duri o molto spessi, in applicazioni di carpenteria, in edilizia o nella realizzazione di costruzioni in legno. Le nervature autosvasanti sottotesta svolgono un'azione frenante. Trattamento antiruggine CHROMITING. Marcate CE.

Codice	Descrizione	Conf.	Euro	/Um
934940	d.mm.5,0 x 40 L TX25	500 *		PZ
934942	d.mm.5,0 x 45 L TX25	500 *		PZ
934944	d.mm.5,0 x 50 L TX25	200 *		PZ
934946	d.mm.5,0 x 60 L TX25	200 *		PZ
934948	d.mm.5,0 x 70 L TX25	200 *		PZ
934950	d.mm.5,0 x 80 L TX25	200 *		PZ
934952	d.mm.5,0 x 90 L TX25	200 *		PZ
934954	d.mm.5,0 x100 L TX25	200 *		PZ
934956	d.mm.5,0 x120 L TX25	100 *		PZ
934960	d.mm.6,0 x 50 L TX30	200 *		PZ
934962	d.mm.6,0 x 60 L TX30	200 *		PZ
934964	d.mm.6,0 x 70 L TX30	200 *		PZ
934966	d.mm.6,0 x 80 L TX30	200 *		PZ
934968	d.mm.6,0 x 90 L TX30	100 *		PZ
934970	d.mm.6,0 x100 L TX30	100 *		PZ
934972	d.mm.6,0 x120 L TX30	100 *		PZ
934974	d.mm.6,0 x140 L TX30	100 *		PZ
934976	d.mm.6,0 x160 L TX30	100 *		PZ
934978	d.mm.6,0 x180 L TX30	100 *		PZ
934980	d.mm.6,0 x200 L TX30	100 *		PZ

VITI MUSTAD PANELVIT NEROPLUS TC



Testa cilindrica. Vite lubrificata finitura zincata NeroPlus, il trattamento conferisce resistenza alla corrosione ed alle abrasioni. La geometria della testa permette una forte pressione di serraggio, indicata per fissare elementi di ferramenta per infissi (bandelle, catenacci) e per mobili. Trattamento termico di carbonitrurazione. Trattamento galvanico. Marcate CE.

Codice	Descrizione	Conf.	Euro	/Um
935113	d.mm.3,5 x 20 L	500 *		PZ
935115	d.mm.3,5 x 25 L	500 *		PZ
935118	d.mm.3,5 x 30 L	500 *		PZ
935120	d.mm.4,0 x 20 L	500 *		PZ
935122	d.mm.4,0 x 25 L	500 *		PZ
935124	d.mm.4,0 x 30 L	500 *		PZ
935125	d.mm.4,5 x 30 L	500 *		PZ
935126	d.mm.4,5 x 35 L	500 *		PZ
935127	d.mm.4,5 x 40 L	500 *		PZ
935128	d.mm.5,0 x 20 L	500 *		PZ
935129	d.mm.5,0 x 25 L	500 *		PZ
935130	d.mm.5,0 x 30 L	500 *		PZ
935131	d.mm.5,0 x 35 L	500 *		PZ
935132	d.mm.5,0 x 40 L	500 *		PZ
935134	d.mm.5,0 x 50 L	200 *		PZ

VITI MUSTAD PANELVIT NEROPLUS FC CAVA PZ



Testa a forma di fungo con collare. Vite lubrificata finitura zincata NeroPlus, il trattamento conferisce resistenza alla corrosione ed alle abrasioni. Indicata per il fissaggio di cerniere e bandelle a squadra per serramenti e persiane in legno e PVC. Collare sottotesta per centraggio del foro e tenuta assiale. Trattamento termico di carbonitrurazione e galvanico. Marcate CE.

Codice	Descrizione	Conf.	Euro	/Um
935210	d.mm.5 x 25 L cava PZ	500 *		PZ
935212	d.mm.5 x 30 L cava PZ	500 *		PZ
935214	d.mm.5 x 35 L cava PZ	500 *		PZ

VITI MUSTAD PANELVIT NEROPLUS FC CAVA TX



Testa a forma di fungo con collare. Vite lubrificata finitura zincata NeroPlus, il trattamento conferisce resistenza alla corrosione ed alle abrasioni. Indicata per il fissaggio di cerniere e bandelle a squadra per serramenti e persiane in legno e PVC. Collare sottotesta per centraggio del foro e tenuta assiale. Trattamento termico di carbonitrurazione e galvanico. Marcate CE.

Codice	Descrizione	Conf.	Euro	/Um
935233	d.mm.6 x 30 L cava TX	200 *		PZ
935235	d.mm.6 x 35 L cava TX	200 *		PZ

VITI MUSTAD PANELVIT ZINCATE BIANCHE PC - TSP



Testa svasata piana. Per cappucci in plastica. Vite lubrificata con cava speciale per alloggiare un cappuccio plastico ad uso decorativo. Testa rinforzata. Filetto a profilo liscio e tagliente per garantire un avanzamento veloce. Punta con forma ad ogiva, presa sicura senza slittamenti, penetrazione graduale. Trattamento termico di carbonitrurazione. Trattamento galvanico. Marcate CE.

Codice	Descrizione	Conf.	Euro	/Um
935640	d.mm.4,5 x 30 L	500 *		PZ
935642	d.mm.4,5 x 40 L	500 *		PZ
935644	d.mm.4,5 x 50 L	500 *		PZ
935646	d.mm.4,5 x 60 L	200 *		PZ
935648	d.mm.4,5 x 70 L	200 *		PZ

CAPPUCCI IN PLASTICA MUSTAD PER VITI PANELVIT PC



Gambo nervato, elevata tenuta allo sfilamento, non necessitano di collanti per la posa. Vari colori. Marcati CE.

Codice	Descrizione	Conf.	Euro	/Um
935700	d.mm.12 bianco	500 *		PZ
935702	d.mm.12 nero	500 *		PZ
935704	d.mm.12 beige	500 *		PZ
935706	d.mm.12 marrone chiaro	500 *		PZ
935708	d.mm.12 marrone scuro	500 *		PZ

VITI SPAX TESTA SVASATA PIANA BRONZATE



Testa polivalente: svasatura a filo, fresa il legno, frena sul metallo. Filetto ondulato brevettato: fino in punta, avvitamento veloce e sicuro. Punta quadra autoforante: senza preforare, nessuna fessurizzazione, il gambo quadro trancia la fibra.

Codice	Descrizione	Conf.	Euro	/Um
936402	d.mm.2,5 x 16 L	1000 *		PZ
936389	d.mm.2,5 x 18 L	1000 *		PZ
936403	d.mm.2,5 x 20 L	1000 *		PZ
936390	d.mm.2,5 x 25 L	1000 *		PZ
936405	d.mm.3,0 x 12 L	1000 *		PZ
936406	d.mm.3,0 x 16 L	1000 *		PZ
936408	d.mm.3,0 x 20 L	1000 *		PZ
936409	d.mm.3,0 x 25 L	1000 *		PZ
936410	d.mm.3,0 x 30 L	1000 *		PZ
936411	d.mm.3,0 x 35 L	1000 *		PZ
936412	d.mm.3,0 x 40 L	1000 *		PZ
936420	d.mm.3,5 x 12 L	1000 *		PZ
936421	d.mm.3,5 x 16 L	1000 *		PZ
936422	d.mm.3,5 x 18 L	1000 *		PZ
936423	d.mm.3,5 x 20 L	1000 *		PZ
936424	d.mm.3,5 x 25 L	1000 *		PZ
936425	d.mm.3,5 x 30 L	1000 *		PZ
936426	d.mm.3,5 x 35 L	1000 *		PZ
936427	d.mm.3,5 x 40 L	1000 *		PZ
936429	d.mm.3,5 x 50 L	500 *		PZ
936431	d.mm.4,0 x 16 L	1000 *		PZ
936433	d.mm.4,0 x 20 L	1000 *		PZ

SPAX

SPAX
Avvitare é una cosa seria!

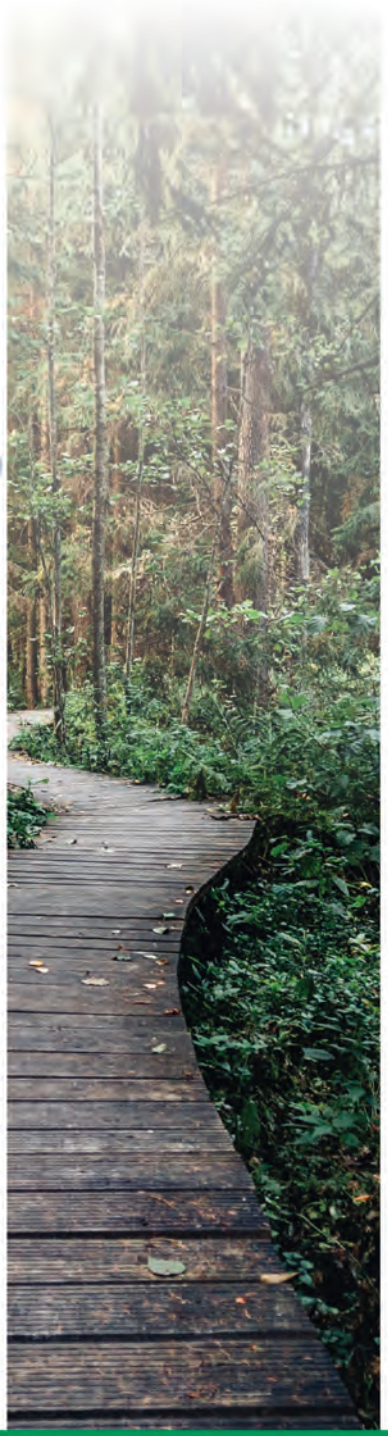

Per impieghi universali - Testa Svasata Piana

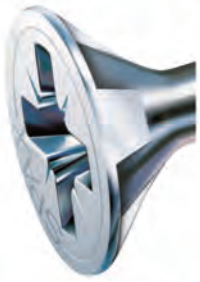

Fresa il legno, frena sulla ferramenta

Sottotesta polivalente con incavi



Velocità, minor sforzo, maggiore tenuta

Filetto ondulato



Non “crepa” il legno, evita il preforo

Estremità quadra autoforante

WIROX®

Resistente alla corrosione

Rivestimento Wirox

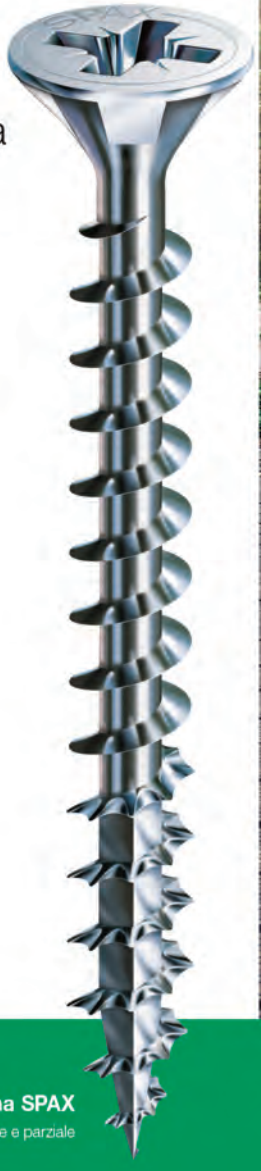



Testa Svasata Piana SPAX

Disponibile a filetto totale e parziale

CHROME(VI) FREE

MADE IN Germany

VITI SPAX TESTA SVASATA PIANA BRONZATE



Testa polivalente: svasatura a filo, fresa il legno, frena sul metallo. Filetto ondulato brevettato: fino in punta, avvitamento veloce e sicuro. Punta quadra autoforante: senza preforare, nessuna fessurizzazione, il gambo quadro trancia la fibra.

Codice	Descrizione	Conf.	Euro	/Um
936434	d.mm.4,0 x 25 L	1000 *		PZ
936435	d.mm.4,0 x 30 L	1000 *		PZ
936436	d.mm.4,0 x 35 L	1000 *		PZ
936437	d.mm.4,0 x 40 L	1000 *		PZ
936438	d.mm.4,0 x 45 L	500 *		PZ
936439	d.mm.4,0 x 50 L	500 *		PZ
936440	d.mm.4,0 x 60 L	500 *		PZ
936441	d.mm.4,0 x 70 L	500 *		PZ
936448	d.mm.4,5 x 80 L	200 *		PZ
936451	d.mm.4,5 x 20 L	1000 *		PZ
936453	d.mm.4,5 x 30 L	1000 *		PZ
936454	d.mm.4,5 x 35 L	500 *		PZ
936455	d.mm.4,5 x 40 L	500 *		PZ
936457	d.mm.4,5 x 50 L	500 *		PZ
936458	d.mm.4,5 x 60 L	500 *		PZ
936459	d.mm.4,5 x 70 L	500 *		PZ
936460	d.mm.5,0 x 20 L	1000 *		PZ
936461	d.mm.5,0 x 25 L	1000 *		PZ
936462	d.mm.5,0 x 30 L	500 *		PZ
936464	d.mm.5,0 x 40 L	500 *		PZ
936466	d.mm.5,0 x 50 L	500 *		PZ
936467	d.mm.5,0 x 60 L	500 *		PZ
936468	d.mm.5,0 x 70 L	200 *		PZ
936469	d.mm.5,0 x 80 L	200 *		PZ
936470	d.mm.5,0 x 90 L	200 *		PZ
936471	d.mm.5,0 x100 L	200 *		PZ
936474	d.mm.6,0 x 50 L	200 *		PZ
936475	d.mm.6,0 x 60 L	200 *		PZ
936476	d.mm.6,0 x 70 L	200 *		PZ
936477	d.mm.6,0 x 80 L	200 *		PZ
936478	d.mm.6,0 x 90 L	200 *		PZ
936479	d.mm.6,0 x100 L	100 *		PZ
936481	d.mm.6,0 x120 L	100 *		PZ
936483	d.mm.6,0 x140 L	100 *		PZ
936485	d.mm.6,0 x160 L	100 *		PZ
936487	d.mm.6,0 x180 L	100 *		PZ

VITI SPAX TESTA SVASATA PIANA ZINCATE



Testa polivalente: svasatura a filo, fresa il legno, frena sul metallo. Filetto ondulato brevettato: fino in punta, avvitamento veloce e sicuro. Punta quadra autoforante: senza preforare, nessuna fessurizzazione, il gambo quadro trancia la fibra.

Codice	Descrizione	Conf.	Euro	/Um
936194	d.mm.2,5 x 10 L	1000 *		PZ
936197	d.mm.2,5 x 20 L	1000 *		PZ
936204	d.mm.3,0 x 10 L	1000 *		PZ
936205	d.mm.3,0 x 12 L	1000 *		PZ
936206	d.mm.3,0 x 16 L	1000 *		PZ
936208	d.mm.3,0 x 20 L	1000 *		PZ
936209	d.mm.3,0 x 25 L	1000 *		PZ
936210	d.mm.3,0 x 30 L	1000 *		PZ
936211	d.mm.3,0 x 35 L	1000 *		PZ
936212	d.mm.3,0 x 40 L	1000 *		PZ
936221	d.mm.3,5 x 16 L	1000 *		PZ
936222	d.mm.3,5 x 18 L	1000 *		PZ
936223	d.mm.3,5 x 20 L	1000 *		PZ
936224	d.mm.3,5 x 25 L	1000 *		PZ
936225	d.mm.3,5 x 30 L	1000 *		PZ
936226	d.mm.3,5 x 35 L	1000 *		PZ
936227	d.mm.3,5 x 40 L	1000 *		PZ
936228	d.mm.3,5 x 45 L	1000 *		PZ
936229	d.mm.3,5 x 50 L	500 *		PZ
936230	d.mm.4,0 x 12 L	1000 *		PZ
936233	d.mm.4,0 x 20 L	1000 *		PZ
936235	d.mm.4,0 x 30 L	1000 *		PZ
936236	d.mm.4,0 x 35 L	1000 *		PZ
936237	d.mm.4,0 x 40 L	1000 *		PZ

VITI SPAX TESTA SVASATA PIANA ZINCATE



Testa polivalente: svasatura a filo, fresa il legno, frena sul metallo. Filetto ondulato brevettato: fino in punta, avvitamento veloce e sicuro. Punta quadra autoforante: senza preforare, nessuna fessurizzazione, il gambo quadro trancia la fibra.

Codice	Descrizione	Conf.	Euro	/Um
936238	d.mm.4,0 x 45 L	500 *		PZ
936239	d.mm.4,0 x 50 L	500 *		PZ
936240	d.mm.4,0 x 60 L	500 *		PZ
936254	d.mm.4,5 x 35 L	500 *		PZ
936256	d.mm.4,5 x 45 L	500 *		PZ
936261	d.mm.4,5 x 70 L	500 *		PZ
936263	d.mm.5,0 x 35 L	500 *		PZ
936264	d.mm.5,0 x 40 L	500 *		PZ
936269	d.mm.5,0 x 80 L	200 *		PZ
936270	d.mm.5,0 x 90 L	200 *		PZ
936276	d.mm.6,0 x 70 L	200 *		PZ

VITI TRAVI LEGNO TORX



Zincate gialle. Fissaggio portante per legno. Rapidità di fissaggio, perché non necessita di preforo. Elevata resistenza al taglio grazie all'indurimento ottenuto per trattamento termico. Fresature sottotesta per creare l'alloggiamento nel legno da fissare.

Codice	Descrizione	Conf.	Euro	/Um
942960	d.mm. 6 x 80 L TX30	100 *		PZ
942963	d.mm. 6 x100 L TX30	100 *		PZ
942967	d.mm. 6 x120 L TX30	100 *		PZ
942974	d.mm. 6 x140 L TX30	100 *		PZ
942978	d.mm. 6 x160 L TX30	100 *		PZ
942980	d.mm. 6 x180 L TX30	100 *		PZ
942985	d.mm. 6 x200 L TX30	100 *		PZ
943004	d.mm. 8 x100 L TX40	50 *		PZ
943007	d.mm. 8 x120 L TX40	50 *		PZ
943014	d.mm. 8 x140 L TX40	50 *		PZ
943018	d.mm. 8 x160 L TX40	50 *		PZ
943021	d.mm. 8 x180 L TX40	50 *		PZ
943025	d.mm. 8 x200 L TX40	50 *		PZ
943028	d.mm. 8 x220 L TX40	50 *		PZ
943031	d.mm. 8 x240 L TX40	75 *		PZ
943035	d.mm. 8 x260 L TX40	50 *		PZ
943042	d.mm. 8 x300 L TX40	50 *		PZ
943044	d.mm. 8 x320 L TX40	50 *		PZ
943049	d.mm. 8 x340 L TX40	50 *		PZ
943056	d.mm. 8 x360 L TX40	50 *		PZ
943058	d.mm. 8 x400 L TX40	50 *		PZ
943131	d.mm.10 x220 L TX40	50 *		PZ
943135	d.mm.10 x240 L TX40	50 *		PZ
943138	d.mm.10 x260 L TX40	50 *		PZ
943140	d.mm.10 x280 L TX40	50 *		PZ
943145	d.mm.10 x300 L TX40	50 *		PZ
943152	d.mm.10 x340 L TX40	50 *		PZ
943157	d.mm.10 x380 L TX40	50 *		PZ
943160	d.mm.10 x400 L TX40	50 *		PZ
943170	d.mm.12 x160 L TX40	25 *		PZ
943172	d.mm.12 x180 L TX50	25 *		PZ
943174	d.mm.12 x200 L TX50 (su ord.)	25 *		PZ
943176	d.mm.12 x240 L TX50 (su ord.)	25 *		PZ
943178	d.mm.12 x280 L TX50	25 *		PZ
943180	d.mm.12 x300 L TX50 (su ord.)	25 *		PZ
943182	d.mm.12 x350 L TX50 (su ord.)	25 *		PZ
943184	d.mm.12 x400 L TX50 (su ord.)	25 *		PZ
943186	d.mm.12 x450 L TX50 (su ord.)	25 *		PZ
943188	d.mm.12 x500 L TX50 (su ord.)	25 *		PZ
943190	d.mm.12 x550 L TX50 (su ord.)	25 *		PZ
943192	d.mm.12 x600 L TX50 (su ord.)	25 *		PZ

RONDELLE PER VITI TRAVI LEGNO TORX



Zincate gialle. Permettono una distribuzione omogenea del serraggio della vite portante.

Codice	Descrizione	Conf.	Euro	/Um
943208	d.mm. 8	200 *		PZ
943210	d.mm.10	200 *		PZ

VITI AUTOFILETTANTI PER CARTONGESSO FOSFATATE NERE



Viti testa a trombetta impronta Phillips, in acciaio cementato, fosfatate nere. Per il fissaggio di pannelli in cartongesso su supporti metallici di spessore max mm.0,6.

Codice	Descrizione	Conf.	Euro	/Um
941082	d.mm.3,5 x 25 L	1000 *		PZ
941084	d.mm.3,5 x 35 L	1000 *		PZ
941087	d.mm.3,5 x 45 L	500 *		PZ

VITI AUTOPERFORANTI PER CARTONGESSO FOSFATATE NERE



Viti testa a trombetta impronta Phillips, autoperforanti, in acciaio cementato, fosfatate nere. Per il fissaggio di pannelli in cartongesso su supporti metallici di spessore max mm.2,5.

Codice	Descrizione	Conf.	Euro	/Um
941120	d.mm.3,5 x 25 L	1000 *		PZ
941123	d.mm.3,5 x 35 L	1000 *		PZ

VITI MUSTAD DRILLEX PERFORANTI TSP

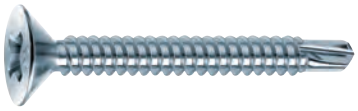

Testa svasata piana. Zincate bianche. Impiego specifico: forano, filettano ed avvitano consecutivamente su lamiere e profilati. Acciaio in lega speciale. Cava PH prodotta utilizzando campo di tolleranza ridotto rispetto agli standard. Filetto a 60 gradi ben terminato sotto testa per consentire una buona tenuta anche in lamiere sottili. Marcate CE.

Codice	Descrizione	Conf.	Euro	/Um
941700	d.mm.3,5 x 13 L	500 *		PZ
941701	d.mm.3,5 x 16 L	500 *		PZ
941702	d.mm.3,5 x 19 L	500 *		PZ
941703	d.mm.3,5 x 25 L	500 *		PZ
941704	d.mm.3,5 x 32 L	500 *		PZ
941705	d.mm.3,9 x 13 L	500 *		PZ
941706	d.mm.3,9 x 16 L	500 *		PZ
941708	d.mm.3,9 x 19 L	500 *		PZ
941710	d.mm.3,9 x 25 L	500 *		PZ
941712	d.mm.3,9 x 32 L	500 *		PZ
941714	d.mm.4,2 x 13 L	500 *		PZ
941715	d.mm.4,2 x 16 L	500 *		PZ
941716	d.mm.4,2 x 19 L	500 *		PZ
941717	d.mm.4,2 x 25 L	500 *		PZ
941718	d.mm.4,2 x 32 L	500 *		PZ
941720	d.mm.4,2 x 38 L	500 *		PZ
941721	d.mm.4,8 x 16 L	500 *		PZ
941722	d.mm.4,8 x 19 L	500 *		PZ
941723	d.mm.4,8 x 25 L	500 *		PZ
941724	d.mm.4,8 x 32 L	200 *		PZ
941726	d.mm.4,8 x 38 L	200 *		PZ
941727	d.mm.4,8 x 45 L	200 *		PZ
941729	d.mm.4,8 x 50 L	200 *		PZ
941730	d.mm.4,8 x 60 L	200 *		PZ
941731	d.mm.4,8 x 70 L	200 *		PZ
941732	d.mm.4,8 x 80 L	200 *		PZ

VITI MUSTAD DRILLEX PERFORANTI TC

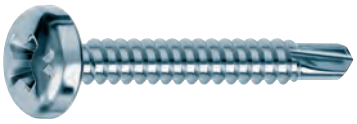

Testa cilindrica. Zincate bianche. Impiego specifico: forano, filettano ed avvitano consecutivamente su lamiere e profilati. Acciaio in lega speciale. Cava PH prodotta utilizzando campo di tolleranza ridotto rispetto agli standard. Filetto a 60 gradi ben terminato sotto testa per consentire una buona tenuta anche in lamiere sottili. Marcate CE.

Codice	Descrizione	Conf.	Euro	/Um
941807	d.mm.3,5 x 9,5 L	500 *		PZ
941808	d.mm.3,5 x 13 L	500 *		PZ
941809	d.mm.3,5 x 16 L	500 *		PZ
941810	d.mm.3,5 x 19 L	500 *		PZ
941811	d.mm.3,5 x 25 L	500 *		PZ
941812	d.mm.3,5 x 32 L	500 *		PZ
941820	d.mm.3,9 x 13 L	500 *		PZ
941821	d.mm.3,9 x 16 L	500 *		PZ
941822	d.mm.3,9 x 19 L	500 *		PZ
941823	d.mm.3,9 x 25 L	500 *		PZ
941824	d.mm.3,9 x 32 L	500 *		PZ
941831	d.mm.4,2 x 13 L	500 *		PZ
941832	d.mm.4,2 x 16 L	500 *		PZ
941833	d.mm.4,2 x 19 L	500 *		PZ
941834	d.mm.4,2 x 25 L	500 *		PZ
941835	d.mm.4,2 x 32 L	500 *		PZ
941836	d.mm.4,2 x 38 L	500 *		PZ
941841	d.mm.4,8 x 16 L	500 *		PZ
941842	d.mm.4,8 x 19 L	500 *		PZ
941843	d.mm.4,8 x 25 L	500 *		PZ
941844	d.mm.4,8 x 32 L	200 *		PZ
941845	d.mm.4,8 x 38 L	200 *		PZ
941846	d.mm.4,8 x 45 L	200 *		PZ
941847	d.mm.4,8 x 50 L	200 *		PZ
941848	d.mm.4,8 x 60 L	200 *		PZ
941849	d.mm.4,8 x 70 L	200 *		PZ

MUSTAD TECNOLOGIA DELLE VITI

VITI MUSTAD DRILLEX PERFORANTI FFLL



Testa a fungo piatta flangiata larga. Zincate bianche. Cava PH. Queste viti evitano l'uso di rondelle e sono indicate per il fissaggio di canaline elettriche, barre omega, pannelli sottili in legno o plastica su strutture metalliche, intelaiature di contropareti in cartongesso, carpenteria leggera, prefabbricati in lamiera. Forano, filettano ed avvitano consecutivamente. Marcate CE.

Codice	Descrizione	Conf.	Euro	/Um
941855	d.mm.4,2 x 13 L	500 *		PZ
941856	d.mm.4,2 x 16 L	500 *		PZ
941857	d.mm.4,2 x 19 L	500 *		PZ
941858	d.mm.4,2 x 25 L	500 *		PZ
941861	d.mm.4,8 x 19 L	500 *		PZ
941862	d.mm.4,8 x 25 L	500 *		PZ
941863	d.mm.4,8 x 32 L	200 *		PZ

VITI MUSTAD DRILLEX PERFORANTI TE



Testa esagonale con collare. Zincate bianche. D.mm.4,2 chiave esagonale da mm.7. D.mm.4,8 chiave esagonale da mm.8. Impiego specifico: forano, filettano ed avvitano. Acciaio in lega speciale con trattamento termico di Carbonitrurazione. Filetto a 60° ben terminato sotto testa per consentire una buona tenuta anche in lamiere sottili. Marcate CE.

Codice	Descrizione	Conf.	Euro	/Um
941865	d.mm.4,2 x 13 L	500 *		PZ
941866	d.mm.4,2 x 16 L	500 *		PZ
941869	d.mm.4,2 x 19 L	500 *		PZ
941870	d.mm.4,2 x 25 L	500 *		PZ
941874	d.mm.4,8 x 25 L	500 *		PZ
941879	d.mm.4,8 x 32 L	200 *		PZ
941880	d.mm.4,8 x 38 L	200 *		PZ

VITI MUSTAD KOVERVIT BS 592 AUTOFILETTANTI TE



Testa esagonale. Zincate bianche. Specifiche per fissaggi su ferro di lamiere di copertura e facciate metalliche prefabbricate. Testa con chiave esagonale K10 a spigoli vivi, dotata di collare cavo. Filetto BS autofilettante con scanalature automaschianti, rendono possibile l'impiego in spessori elevati. Marcate CE.

Codice	Descrizione	Conf.	Euro	/Um
941901	d.mm.6,3 x 20 L	200 *		PZ
941903	d.mm.6,3 x 25 L	200 *		PZ
941904	d.mm.6,3 x 30 L	200 *		PZ
941905	d.mm.6,3 x 35 L	200 *		PZ
941908	d.mm.6,3 x 40 L	200 *		PZ
941910	d.mm.6,3 x 50 L	100 *		PZ
941912	d.mm.6,3 x 60 L	100 *		PZ
941914	d.mm.6,3 x 70 L	100 *		PZ
941916	d.mm.6,3 x 80 L	100 *		PZ
941918	d.mm.6,3 x 90 L	100 *		PZ
941920	d.mm.6,3 x100 L	100 *		PZ
941922	d.mm.6,3 x110 L	100 *		PZ
941924	d.mm.6,3 x120 L	100 *		PZ
941926	d.mm.6,3 x130 L	100 *		PZ
941929	d.mm.6,3 x150 L	100 *		PZ

VITI MUSTAD KOVERVIT DX 943 PERFORANTI TE



Zincate bianche. Vite specifica per fissaggi su ferro di lamiere di copertura e facciate metalliche prefabbricate. Testa con chiave esagonale K10 spigoli vivi, collare cavo. Filetto BS autofilettante con scanalature automaschianti. Trattamento termico di carbonitrurazione. Trattamento galvanico Chromiting. Punta perforante, permette di forare spessori fino a mm.7.

Codice	Descrizione	Conf.	Euro	/Um
941882	d.mm.6,3 x 20 L	200 *		PZ
941883	d.mm.6,3 x 25 L	200 *		PZ
941884	d.mm.6,3 x 30 L	200 *		PZ
941885	d.mm.6,3 x 35 L	200 *		PZ
941886	d.mm.6,3 x 40 L	200 *		PZ
941887	d.mm.6,3 x 50 L	100 *		PZ
941888	d.mm.6,3 x 60 L	100 *		PZ
941890	d.mm.6,3 x 70 L	100 *		PZ
941891	d.mm.6,3 x 80 L	100 *		PZ
941892	d.mm.6,3 x 90 L	100 *		PZ
941893	d.mm.6,3 x100 L	100 *		PZ
941894	d.mm.6,3 x110 L	100 *		PZ
941895	d.mm.6,3 x120 L	100 *		PZ
941896	d.mm.6,3 x130 L	100 *		PZ
941897	d.mm.6,3 x160 L	100 *		PZ
941898	d.mm.6,3 x150 L	100 *		PZ
941899	d.mm.6,3 x180 L	100 *		PZ
941900	d.mm.6,3 x200 L	100 *		PZ

VITI MUSTAD KOVERVIT AA 811 PER LEGNO TE

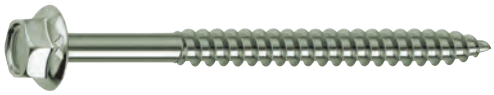

Tirafondo tecnico per legno. Testa esagonale K10 a spigoli vivi con collare d.mm.14,5 chiave mm.10. Zincate bianche. Alta resistenza alla corrosione. Per fissaggi su legno, pannelli truciolari e simili. Filettatura AA spaziata. Marcate CE. La resistenza alla rottura è doppia rispetto ad un comune tirafondo da legno, anche se di diametro superiore.

Codice	Descrizione	Conf.	Euro	/Um
941972	d.mm.6,5 x 40 L	200 *		PZ
941974	d.mm.6,5 x 50 L	100 *		PZ
941976	d.mm.6,5 x 60 L	100 *		PZ
941978	d.mm.6,5 x 70 L	100 *		PZ
941980	d.mm.6,5 x 80 L	100 *		PZ
941982	d.mm.6,5 x 90 L	100 *		PZ
941984	d.mm.6,5 x100 L	100 *		PZ
941987	d.mm.6,5 x120 L	100 *		PZ
941989	d.mm.6,5 x130 L	100 *		PZ
941993	d.mm.6,5 x150 L	100 *		PZ
941997	d.mm.6,5 x180 L	100 *		PZ

VITI MUSTAD AUTOFILETTANTI TC



Testa cilindrica. Taglio a croce. Zincate bianche. Impiego specifico: assemblaggio su lamiere fino ad uno spessore di mm.5. Cava PH. Filetto a 60 gradi ben terminato sotto testa per consentire una buona tenuta anche in lamiere sottili. Punta a 45 gradi con filettatura prolungata fino all'estremità della vite. Marcate CE.

Codice	Descrizione	Conf.	Euro	/Um
942001	d.mm.2,9 x 6,4 L	1000 *		PZ
942002	d.mm.2,9 x 9,5 L	1000 *		PZ
942003	d.mm.2,9 x 13 L	1000 *		PZ
942004	d.mm.2,9 x 16 L	1000 *		PZ
942005	d.mm.2,9 x 19 L	1000 *		PZ
942007	d.mm.2,9 x 25 L	500 *		PZ
942013	d.mm.3,5 x 9,5 L	500 *		PZ
942014	d.mm.3,5 x 13 L	500 *		PZ
942015	d.mm.3,5 x 16 L	500 *		PZ
942016	d.mm.3,5 x 19 L	500 *		PZ
942017	d.mm.3,5 x 22 L	500 *		PZ
942018	d.mm.3,5 x 25 L	500 *		PZ
942019	d.mm.3,5 x 32 L	500 *		PZ
942020	d.mm.3,5 x 38 L	500 *		PZ
942022	d.mm.3,5 x 50 L	200 *		PZ
942024	d.mm.3,9 x 9,5 L	500 *		PZ
942025	d.mm.3,9 x 13 L	500 *		PZ
942026	d.mm.3,9 x 16 L	500 *		PZ
942027	d.mm.3,9 x 19 L	500 *		PZ
942028	d.mm.3,9 x 22 L	500 *		PZ
942029	d.mm.3,9 x 25 L	500 *		PZ
942030	d.mm.3,9 x 32 L	500 *		PZ
942031	d.mm.3,9 x 38 L	500 *		PZ
942035	d.mm.4,2 x 9,5 L	500 *		PZ
942036	d.mm.4,2 x 13 L	500 *		PZ
942037	d.mm.4,2 x 16 L	500 *		PZ
942038	d.mm.4,2 x 19 L	500 *		PZ
942039	d.mm.4,2 x 22 L	500 *		PZ
942040	d.mm.4,2 x 25 L	500 *		PZ
942041	d.mm.4,2 x 32 L	500 *		PZ
942042	d.mm.4,2 x 38 L	500 *		PZ
942044	d.mm.4,2 x 50 L	200 *		PZ
942046	d.mm.4,8 x 9,5 L	500 *		PZ
942047	d.mm.4,8 x 13 L	500 *		PZ
942048	d.mm.4,8 x 16 L	500 *		PZ
942049	d.mm.4,8 x 19 L	500 *		PZ
942050	d.mm.4,8 x 22 L	500 *		PZ
942051	d.mm.4,8 x 25 L	500 *		PZ
942052	d.mm.4,8 x 32 L	200 *		PZ
942053	d.mm.4,8 x 38 L	200 *		PZ
942055	d.mm.4,8 x 50 L	200 *		PZ
942059	d.mm.5,5 x 16 L	200 *		PZ
942060	d.mm.5,5 x 19 L	200 *		PZ
942062	d.mm.5,5 x 25 L	200 *		PZ
942063	d.mm.5,5 x 32 L	200 *		PZ

VITI MUSTAD AUTOFILETTANTI TC

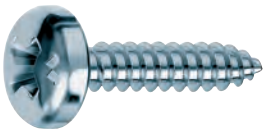

Testa cilindrica. Taglio a croce. Zincate bianche. Impiego specifico: assemblaggio su lamiere fino ad uno spessore di mm.5. Cava PH. Filetto a 60 gradi ben terminato sotto testa per consentire una buona tenuta anche in lamiere sottili. Punta a 45 gradi con filettatura prolungata fino all'estremità della vite. Marcate CE.

Codice	Descrizione	Conf.	Euro	/Um
942064	d.mm.5,5 x 38 L	200 *		PZ
942066	d.mm.5,5 x 50 L	200 *		PZ

VITI MUSTAD AUTOFILETTANTI TSP

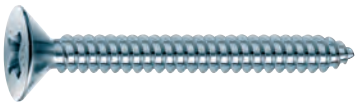

Testa svasata piana. Taglio a croce. Zincate bianche. Per assemblaggio lamiere. Cava PH prodotta utilizzando campo di tolleranza ridotto rispetto agli standard in modo da ottenere viti con elevata profondità. Filetto a 60 gradi ben terminato sotto testa per consentire una buona tenuta anche in lamiere sottili. Marcate CE.

Codice	Descrizione	Conf.	Euro	/Um
942203	d.mm.2,9 x 13 L	1000 *		PZ
942204	d.mm.2,9 x 16 L	500 *		PZ
942205	d.mm.2,9 x 19 L	1000 *		PZ
942207	d.mm.2,9 x 25 L	500 *		PZ
942214	d.mm.3,5 x 13 L	500 *		PZ
942215	d.mm.3,5 x 16 L	500 *		PZ
942216	d.mm.3,5 x 19 L	500 *		PZ
942217	d.mm.3,5 x 22 L	500 *		PZ
942218	d.mm.3,5 x 25 L	500 *		PZ
942219	d.mm.3,5 x 32 L	500 *		PZ
942220	d.mm.3,5 x 38 L	500 *		PZ
942222	d.mm.3,5 x 50 L	200 *		PZ
942224	d.mm.3,9 x 13 L	500 *		PZ
942225	d.mm.3,9 x 16 L	500 *		PZ
942226	d.mm.3,9 x 19 L	500 *		PZ
942227	d.mm.3,9 x 22 L	500 *		PZ
942228	d.mm.3,9 x 25 L	500 *		PZ
942229	d.mm.3,9 x 32 L	500 *		PZ
942230	d.mm.3,9 x 38 L	500 *		PZ
942236	d.mm.4,2 x 13 L	500 *		PZ
942237	d.mm.4,2 x 16 L	500 *		PZ
942238	d.mm.4,2 x 19 L	500 *		PZ
942239	d.mm.4,2 x 22 L	500 *		PZ
942240	d.mm.4,2 x 25 L	500 *		PZ
942241	d.mm.4,2 x 32 L	500 *		PZ
942242	d.mm.4,2 x 38 L	500 *		PZ
942244	d.mm.4,2 x 50 L	200 *		PZ
942247	d.mm.4,8 x 13 L	500 *		PZ
942248	d.mm.4,8 x 16 L	500 *		PZ
942249	d.mm.4,8 x 19 L	500 *		PZ
942251	d.mm.4,8 x 25 L	500 *		PZ
942252	d.mm.4,8 x 32 L	200 *		PZ
942253	d.mm.4,8 x 38 L	200 *		PZ
942255	d.mm.4,8 x 50 L	200 *		PZ

VITI MUSTAD FERMAVETRO ZINCATE TAGLIO CACCIAVITE



Fissaggio di regolini fermavetro a scatto per strutture metalliche in ferro e alluminio. Testa speciale a doppio cono, spigoli pronunciati. Taglio cacciavite di elevata profondità per facilitare il montaggio. Marcate CE.

Codice	Descrizione	Conf.	Euro	/Um
942909	d.mm.4,2 x 9,5 L	500 *		PZ

VITI CALCESTRUZZO T.E. FISCHER FBS-US



Viti per calcestruzzo in acciaio zincato con testa esagonale e rondella integrata. Certificate CE per fissaggi multipli non strutturali (controsoffitti, pendinature, impianti) in zone tese e fessurate del calcestruzzo.

Codice	Descrizione	Conf.	Euro	/Um
942830	FBS-US 6X40/5 d.mm.6x40L sp.5	100 *		PZ
942831	FBS-US 6X60/5 d.mm.6x60L sp.5	100 *		PZ
942832	FBS-US 6X80/25 d.mm.6x80L sp.25	100 *		PZ

VITI CALCESTRUZZO T.E. FISCHER ULTRACUT FBS II US



Viti per calcestruzzo in acciaio zincato con testa esagonale e rondella integrata. Certificate CE per calcestruzzo fessurato e applicazioni antisismiche (categoria di prestazione C1 e C2).

Codice	Descrizione	Conf.	Euro	/Um
942840	FBSII 8X55/5 d.mm.8x55L sp.5	50 *		PZ
942841	FBSII 8X70/20 d.mm.8x70L sp.20	50 *		PZ
942842	FBSII 8X80/30 d.mm.8x80L sp.30	50 *		PZ
942849	FBSII 10X80/25 d.mm.10x80L sp.25	50 *		PZ
942851	FBSII 10X100/45 d.mm.10x100L sp.45	50 *		PZ

OCCHIOLI A VITE ART.100

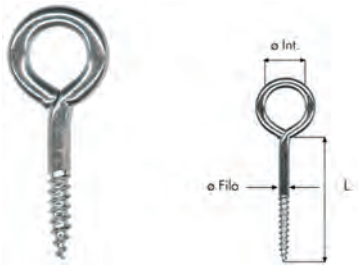

Codice	Descrizione	Conf.	Euro	/Um
730010	14x 25 filo mm.2 d.int.mm. 4 L10	200 *		PZ
730020	16x 30 filo mm.2,25 d.int.mm. 4 L12	200 *		PZ
730040	17x 35 filo mm.2,5 d.int.mm. 5 L15	200 *		PZ
730045	17x 40 filo mm.2,5 d.int.mm. 6 L18	200 *		PZ
730060	18x 40 filo mm.3 d.int.mm. 6 L16	200 *		PZ
730065	18x 50 filo mm.3 d.int.mm. 8 L20	200 *		PZ
730080	19x 50 filo mm.3,5 d.int.mm. 7 L18	200 *		PZ
730085	19x 60 filo mm.3,5 d.int.mm. 9 L25	200 *		PZ
730090	19x 70 filo mm.3,5 d.int.mm. 9 L30	200 *		PZ
730095	20x 60 filo mm.4 d.int.mm. 8 L20	200 *		PZ
730100	20x 70 filo mm.4 d.int.mm.10 L25	200 *		PZ
730105	20x 80 filo mm.4 d.int.mm.12 L30	200 *		PZ
730120	21x 70 filo mm.4,5 d.int.mm.10 L25	200 *		PZ
730125	21x 80 filo mm.4,5 d.int.mm.12 L30	200 *		PZ
730140	22x 80 filo mm.5 d.int.mm.12 L30	200 *		PZ
730145	22x100 filo mm.5 d.int.mm.14 L40	200 *		PZ
730155	23x100 filo mm.6 d.int.mm.14 L40	100 *		PZ
730160	23x120 filo mm.6 d.int.mm.16 L50	100 *		PZ
730165	25x120 filo mm.7 d.int.mm.18 L50	100 *		PZ
730170	25x140 filo mm.7 d.int.mm.20 L60	100 *		PZ

OCCHIOLI A VITE ART.100-E OTTONE

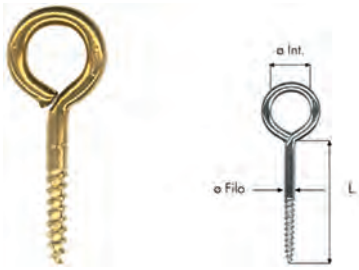

Codice	Descrizione	Conf.	Euro	/Um
731110	14x30 filo d.mm.2 d.int.mm.4 L13	200 *		PZ
731124	16x40 filo d.mm.2,25 d.int.mm.6 L16	200 *		PZ
731130	18x50 filo d.mm.3 d.int.mm.8 L20	200 *		PZ

GANCI A VITE ART.103

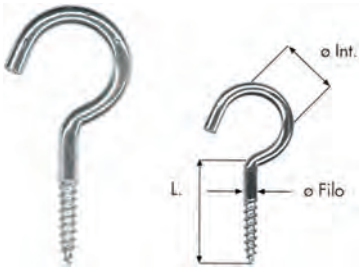

Codice	Descrizione	Conf.	Euro	/Um
730800	16x 35 filo mm.2,25 d.int.mm. 6 L14	200 *		PZ
730820	17x 40 filo mm.2,5 d.int.mm. 8 L16	200 *		PZ
730830	18x 50 filo mm.3 d.int.mm.10 L16	200 *		PZ
730832	18x 60 filo mm.3 d.int.mm.12 L20	200 *		PZ
730835	19x 60 filo mm.3,5 d.int.mm.12 L20	200 *		PZ
730845	20x 70 filo mm.4 d.int.mm.14 L25	200 *		PZ
730850	20x 80 filo mm.4 d.int.mm.16 L30	200 *		PZ
730855	22x 80 filo mm.5 d.int.mm.16 L25	200 *		PZ
730860	22x100 filo mm.5 d.int.mm.20 L35	200 *		PZ

OCCHIOLI A VITE ART.100-I INOX

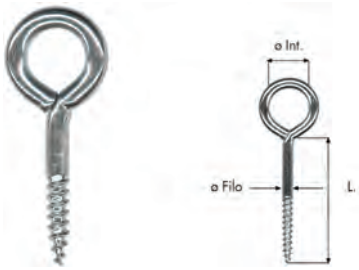

In confezioni da 50 pezzi.

Codice	Descrizione	Conf.	Euro	/Um
731507	18x40 filo mm.3 d.int.mm. 6 L16	50 *		PZ
731514	19x50 filo mm.3,5 d.int.mm. 7 L18	50 *		PZ
731521	20x60 filo mm.4 d.int.mm. 8 L20	50 *		PZ
731528	21x70 filo mm.4,5 d.int.mm.10 L25	50 *		PZ
731535	22x80 filo mm.5 d.int.mm.12 L30	50 *		PZ

GANCI A VITE ART.103-I INOX

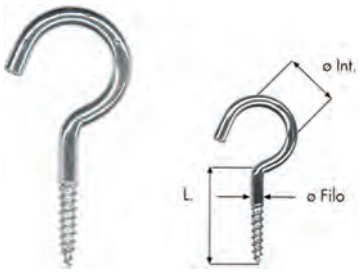

In confezioni da 50 pezzi.

Codice	Descrizione	Conf.	Euro	/Um
731605	19x50 filo mm.3,5 d.int.mm.10 L18	50 *		PZ
731612	20x60 filo mm.4 d.int.mm.12 L20	50 *		PZ
731619	21x70 filo mm.4,5 d.int.mm.14 L25	50 *		PZ
731626	22x80 filo mm.5 d.int.mm.16 L25	50 *		PZ

OCCHIOLI VITE E DADO ART.182

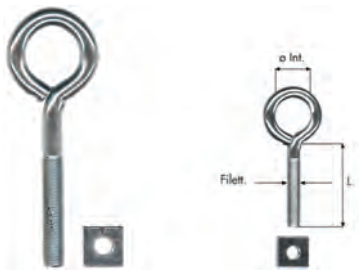

Codice	Descrizione	Conf.	Euro	/Um
730301	mis.1 filetto M5 d.int.mm. 9 L20	200 *		PZ
730302	mis.2 filetto M5 d.int.mm.12 L30	200 *		PZ
730303	mis.3 filetto M6 d.int.mm.14 L35	200 *		PZ
730304	mis.4 filetto M6 d.int.mm.16 L40	200 *		PZ
730305	mis.5 filetto M6 d.int.mm.18 L50	100 *		PZ

GANCI PIATTI ART.200

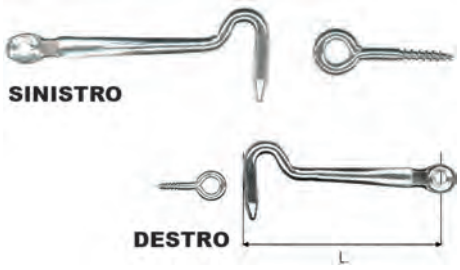

Codice	Descrizione	Conf.	Euro	/Um
730900	1 1-4 pol. L mm.30 tipo destro	100 *		PZ
730901	1 1-4 pol. L mm.30 tipo sinistro	100 *		PZ
730905	1 1-2 pol. L mm.40 tipo destro	100 *		PZ
730906	1 1-2 pol. L mm.40 tipo sinistro	100 *		PZ
730915	2 pol. L mm.50 tipo destro	100 *		PZ
730916	2 pol. L mm.50 tipo sinistro	100 *		PZ
730925	2 1-2 pol. L mm.65 tipo destro	100 *		PZ
730926	2 1-2 pol. L mm.65 tipo sinistro	100 *		PZ
730930	3 pol. L mm.75 tipo destro	100 *		PZ
730931	3 pol. L mm.75 tipo sinistro	100 *		PZ

RAMPINI PER FINESTRA ART.105

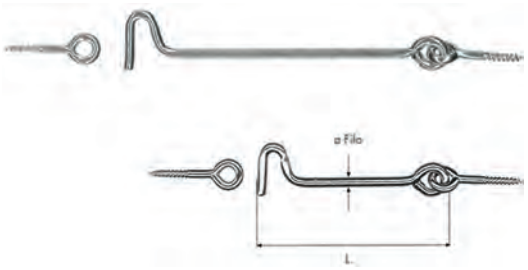

Codice	Descrizione	Conf.	Euro	/Um
730415	21x120 filo d.mm.4,5 L mm.120	100 *		PZ
730420	21x140 filo d.mm.4,5 L mm.140	100 *		PZ
730425	21x160 filo d.mm.4,5 L mm.160	100 *		PZ
730430	22x200 filo d.mm.5 L mm.200	50 *		PZ
730435	23x250 filo d.mm.6 L mm.250	50 *		PZ

RAMPINI A VITE ART.104 1/2

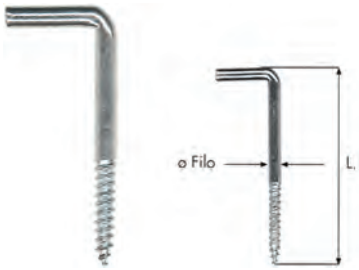

Codice	Descrizione	Conf.	Euro	/Um
730515	16x 30 filo d.mm.2,25 L mm.20	200 *		PZ
730530	17x 35 filo d.mm.2,5 L mm.25	200 *		PZ
730535	17x 40 filo d.mm.2,5 L mm.30	200 *		PZ
730545	18x 40 filo d.mm.3 L mm.30	200 *		PZ
730555	18x 50 filo d.mm.3 L mm.40	200 *		PZ
730565	19x 50 filo d.mm.3,5 L mm.40	200 *		PZ
730570	19x 60 filo d.mm.3,5 L mm.45	200 *		PZ
730575	20x 50 filo d.mm.4 L mm.35	200 *		PZ
730580	20x 60 filo d.mm.4 L mm.45	200 *		PZ
730585	20x 70 filo d.mm.4 L mm.50	200 *		PZ
730600	21x 70 filo d.mm.4,5 L mm.50	200 *		PZ
730605	21x 80 filo d.mm.4,5 L mm.60	200 *		PZ
730610	22x 70 filo d.mm.5 L mm.50	200 *		PZ
730615	22x 80 filo d.mm.5 L mm.60	200 *		PZ
730620	22x100 filo d.mm.5 L mm.80	200 *		PZ
730625	23x100 filo d.mm.6 L mm.80	100 *		PZ

RAMPINI A VITE ART.104 1/2E OTTONE

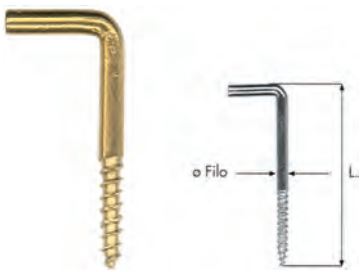

Codice	Descrizione	Conf.	Euro	/Um
731332	17x35 filo d.mm.2,5 L mm.25	200 *		PZ
731341	18x40 filo d.mm.3 L mm.30	200 *		PZ
731345	19x50 filo d.mm.3,5 L mm.40	200 *		PZ

RAMPINI A VITE ART.104 1/2I INOX

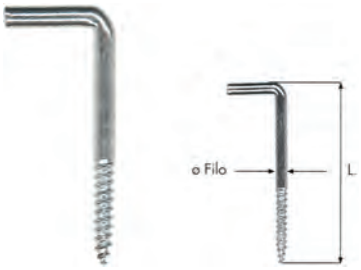

In confezioni da 50 pezzi.

Codice	Descrizione	Conf.	Euro	/Um
731708	18x40 filo d.mm.3 L mm.30	50 *		PZ
731715	19x50 filo d.mm.3,5 L mm.40	50 *		PZ
731722	20x60 filo d.mm.4 L mm.45	50 *		PZ
731736	22x80 filo d.mm.5 L mm.60	50 *		PZ

fischer

Oltre ciò che vedi.



Il mondo fischer va oltre ciò che vedi, oltre il prodotto finale che ogni giorno utilizziamo con semplicità e soddisfazione. I laboratori fischer di Ricerca&Sviluppo non si fermano mai, per poter sempre garantire massime prestazioni e sicurezza dei prodotti, anche in caso di sisma.

www.fischeritalia.it

www.facebook.com/fissaggio

www.youtube.com/fissaggifischer

fischer

innovative solutions

CARTUCCE FISCHER T-BOND PRO.1



Ancorante chimico bi-componente certificato per l'uso in calcestruzzo fessurato e non fessurato e in muratura. La resina a iniezione può essere utilizzata in fori umidi e bagnati d'acqua. Il cemento Portland contenuto, consente di mantenere alti livelli di carico per l'intervallo di temperatura fra -40°C fino a +120°C. Senza stirene. Con 2 miscelatori.

Codice	Descrizione	Conf.	Euro	/Um
903614	cartuccia ml.300	12		PZ

CARTUCCE FISCHER FIS VE 410 C



Resina VINILESTERE ibrida senza stirene. Certificata ETA CE opzione 7 per calcestruzzo non fessurato per barre filettate da M8 a M16. Temperature di lavoro comprese fra -40°C e +120°C. Certificata ETA CE per applicazioni in muratura piena e forata con barre filettate da M6 a M12 in 3 diverse tipologie di muratura. 1 miscelatore.

Codice	Descrizione	Conf.	Euro	/Um
903632	cartuccia ml.410	12		PZ

CARTUCCE FISCHER FIS C700HP PRO.1



Ancorante chimico bi-componente certificato per l'uso in calcestruzzo fessurato e non fessurato e in muratura. La resina a iniezione può essere utilizzata in fori umidi e bagnati d'acqua. Il cemento Portland contenuto, consente di mantenere alti livelli di carico per l'intervallo di temperatura fra -40°C fino a +120°C. Senza stirene. Con 2 miscelatori.

Codice	Descrizione	Conf.	Euro	/Um
903209	cartuccia ml.410	12		PZ

CARTUCCE FISCHER FIS V-BOND 300T



Resina bicomponente ibrida con cemento Portland. Certificata per applicazioni sismiche (categoria C1 e C2), per riprese di getto, per ancoraggi in calcestruzzo fessurato e non fessurato, muratura, barre filettate. Senza stirene. Per impiantistica, edilizia strutturale e carpenteria medio pesante. Resistenza al fuoco R120. Con 2 miscelatori. Utilizzabile con pistola per silicone.

Codice	Descrizione	Conf.	Euro	/Um
903618	cartuccia ml.300	12		PZ

CARTUCCE FISCHER FIS PE SF 300 T



Resina POLIESTERE ibrida senza stirene. Per applicazioni non strutturali in calcestruzzo non fessurato e muratura. Per il fissaggio di: pensili, ripiani e arredi, balaustre e ringhiere in legno, supporti per elementi video, staffaggi per elementi idro-sanitari, lampade a soffitto, impiantistica leggera. Non cola. Inodore. 1 miscelatore.

Codice	Descrizione	Conf.	Euro	/Um
903622	cartuccia ml.300	12		PZ

CARTUCCE FISCHER FIS V410C



Ancorante chimico ad iniezione bicomponente ibrido a base vinilestere certificato CE per applicazioni strutturali su calcestruzzo non fessurato e muratura e le connessioni di barre di armatura post-installate. Senza stirene. Con 2 miscelatori. Applicazioni: fissaggio di carpenteria pesante, riprese di getto, applicazioni su legno lamellare, applicazioni su fori bagnati, fissaggio di linee vita.

Codice	Descrizione	Conf.	Euro	/Um
903710	cartuccia ml.410	12		PZ

CARTUCCE FISCHER FIS P PLUS 410 C



Resina POLIESTERE ibrida senza stirene. Certificata ETA CE opzione 7 per calcestruzzo non fessurato per barre filettate da M8 a M16. Temperature di lavoro comprese fra -40°C e +80°C. Certificata ETA CE per applicazioni in muratura piena e forata con barre filettate da M6 a M12. Applicazioni: recinzioni, carpenterie leggere, falegnameria, porte blindate, serramenti, antenne. 1 miscelatore.

Codice	Descrizione	Conf.	Euro	/Um
903624	cartuccia ml.410	16		PZ

CARTUCCE FISCHER FIS GREEN 300T



Resina strutturale a base di biomateriali, rispetta l'aria e l'ambiente, ideale sia per interni che per esterni. Certificata per applicazioni strutturali su calcestruzzo e muratura. Ideale anche in presenza di fori bagnati. Omologata anche per barre ad aderenza migliorata. Uso con pistola da silicone e compatibile con tutti gli accessori fischer.

Codice	Descrizione	Conf.	Euro	/Um
903619	cartuccia ml.300 (su ord.)	1		PZ

CARTUCCE FISCHER FIS VE 300 T



Resina VINILESTERE ibrida senza stirene. Certificata ETA CE opzione 7 per calcestruzzo non fessurato per barre filettate da M8 a M16. Temperature di lavoro comprese fra -40°C e +120°C. Certificata ETA CE per applicazioni in muratura piena e forata con barre filettate da M6 a M12 in 3 diverse tipologie di muratura. 1 miscelatore.

Codice	Descrizione	Conf.	Euro	/Um
903631	cartuccia ml.300	12		PZ

CARTUCCE FISCHER FIS EM 390 S



Ancorante chimico bi-componente certificato. La più potente resina epossidica per installazioni in calcestruzzo fessurato e non fessurato, riprese di getto e per azioni sismiche (categoria di prestazione sismica C1 e C2). Massime prestazioni anche per fori carotati e in presenza d'acqua. Prodotto utilizzabile per edifici e costruzioni che rispettano lo standard LEEd. Con 2 miscelatori.

Codice	Descrizione	Conf.	Euro	/Um
903628	cartuccia ml.390	20		PZ

CARTUCCE FISCHER SUPERBOND FIS SB390S



Ancorante bicomponente con resina vinilestere senza stirene e induritore. Certificato su calcestruzzo fessurato e per riprese di getto. Adatto alle situazioni più estreme: applicazioni da -15C a +150C, in aree esposte a vapori e fumi caldi, impianti di essicazione, installazioni subacquee. Profondità di ancoraggio da mm.60 a 600. Permette di installare barre filettate da M8 a M30. 2 miscelatori.

Codice	Descrizione	Conf.	Euro	/Um
903630	cartuccia ml.390	20		PZ

MISCELATORI PER CARTUCCE CHIMICHE FISCHER



Codice	Descrizione	Conf.	Euro	/Um
903212		10 *		PZ

TASSELLI A CALZA FISCHER FIS HN



Codice	Descrizione	Conf.	Euro	/Um
903160	FIS HN 16x85 d.mm16 L.mm85	20 *		PZ
903162	FIS HN 18x85 d.mm18 L.mm85	20 *		PZ
903164	FIS HN 20x85 d.mm20 L.mm85	20 *		PZ

TASSELLI A RETE FISCHER FIS HK



Codice	Descrizione	Conf.	Euro	/Um
903168	FIS HK 12x 50 d.mm12 L.mm 50	50 *		PZ
903169	FIS HK 16x 85 d.mm16 L.mm 85	50 *		PZ
903171	FIS HK 16x130 d.mm16 L.mm130	50 *		PZ
903173	FIS HK 20x 85 d.mm20 L.mm 85	50 *		PZ

FIALA CHIMICA FISCHER RM II EUROBOND



Resina ibrida a base di vinilestere in fiala RM II, senza stirene. Certificazione ETA CE Opzione 1 per calcestruzzo fessurato e non fessurato che non richiede la pulizia del foro. Questo permette una installazione più veloce e aumenta la sicurezza per l'utente grazie ad una esposizione ridotta alla polvere. Per applicazioni a pavimento, a parete e a soffitto.

Codice	Descrizione	Conf.	Euro	/Um
903098	RM II 8 d.mm10 prof.foro mm 80	10 *		PZ
903100	RM II 10 d.mm12 prof.foro mm 90	10 *		PZ
903102	RM II 12 d.mm14 prof.foro mm110	10 *		PZ
903106	RM II 16 d.mm18 prof.foro mm125	10 *		PZ
903108	RM II 20/22 d.mm25 prof.foro mm170	10 *		PZ
903110	RM II 24 d.mm28 prof.foro mm210 (su ord.)	5 *		PZ

BARRA FILETTATA FISCHER RGM PER FIALE CHIMICHE



In acciaio classe 5.8.

Codice	Descrizione	Conf.	Euro	/Um
903138	RGM 8 d.mm 8 L.mm110	10 *		PZ
903140	RGM 10 d.mm10 L.mm130	10 *		PZ
903142	RGM 12 d.mm12 L.mm160	10 *		PZ
903146	RGM 16 d.mm16 L.mm190	10 *		PZ
903148	RGM 20 d.mm20 L.mm260	10 *		PZ
903151	RGM 24 d.mm24 L.mm300	10 *		PZ

BARRA FILETTATA FISCHER FIS



In acciaio classe 5.8 zincato bianco con dado e rosetta e punta inclinata a 45.

Codice	Descrizione	Conf.	Euro	/Um
903216	FIS M 8x110 d.mm 8 L.mm110	20 *		PZ
903218	FIS M 10x110 d.mm10 L.mm110	20 *		PZ
903220	FIS M 10x135 d.mm10 L.mm135	20 *		PZ
903222	FIS M 12x115 d.mm12 L.mm115	20 *		PZ

BUSSOLA ZINCATA BIANCA FISCHER FIS E

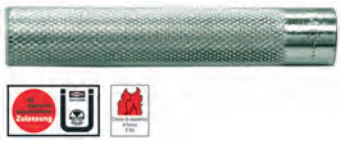

Con filettatura interna. Certificato classe di resistenza al fuoco F90.

Codice	Descrizione	Conf.	Euro	/Um
903228	d.mm11 L.mm85 barra d.M 8	10 *		PZ
903230	d.mm15 L.mm85 barra d.M10	10 *		PZ
903232	d.mm15 L.mm85 barra d.M12	10 *		PZ

POMPETTE ARIA FISCHER



Per pulizia fori.

Codice	Descrizione	Conf.	Euro	/Um
903600		1		PZ

SCOVOLINO FISCHER



Per pulizia foro. Blister 2 pz.

Codice	Descrizione	Conf.	Euro	/Um
903605	d.mm.14-20	2		BLI

TASSELLI FISCHER SVK CON VITI IN BLISTER



In confezione self-service.

Codice	Descrizione	Conf.	Euro	/Um
902505	S 5VK	20		BLI
902506	S 6VK	20		BLI
902508	S 8VK	20		BLI

TASSELLI FISCHER S6CK CON PITONERIA IN BLISTER

fischer



In confezione self-service.

Codice	Descrizione	Conf.	Euro	/Um
902551	S6C-1K occhiolo aperto	20		BLI
902552	S6C-2K gancio medio	20		BLI
902553	S6C-3K occhiolo chiuso	20		BLI
902558	S6C-8K gancio corto	20		BLI

TASSELLI FISCHER BI-MATERIALE DUOPOWER

fischer



Tassello a 2 componenti, ottime prestazioni. Applicazioni infinite su ogni supporto. 3 diverse funzioni: si espande, si piega, si annoda in maniera intelligente. Riconosce il tipo di muratura e si adatta automaticamente. Ideale anche su cartongesso. Ottima coppia di serraggio.

Codice	Descrizione	Conf.	Euro	/Um
901110	DUOPOWER 5 d.mm. 5 L mm.25	100 *		PZ
901111	DUOPOWER 6 d.mm. 6 L mm.30	100 *		PZ
901112	DUOPOWER 8 d.mm. 8 L mm.40	100 *		PZ
901113	DUOPOWER 10 d.mm.10 L mm.50	50 *		PZ
901114	DUOPOWER 12 d.mm.12 L mm.60	25 *		PZ
901115	DUOPOWER 14 d.mm.14 L mm.70	20 *		PZ

TASSELLI FISCHER BI-MATERIALE CON VITE DUOPOWER S

fischer



Tassello a 2 componenti, ottime prestazioni. Applicazioni infinite su ogni supporto. 3 diverse funzioni: si espande, si piega, si annoda in maniera intelligente. Riconosce il tipo di muratura e si adatta automaticamente. Ideale anche su cartongesso. Ottima coppia di serraggio. Con vite acciaio.

Codice	Descrizione	Conf.	Euro	/Um
901121	DUOPOWER 5S d.mm. 5 sp.max mm. 5	100 *		PZ
901122	DUOPOWER 6S d.mm. 6 sp.max mm.10	100 *		PZ
901123	DUOPOWER 8S d.mm. 8 sp.max mm.10	50 *		PZ
901124	DUOPOWER 10S d.mm.10 sp.max mm.20	25 *		PZ

TASSELLI FISCHER DUOTEC 10S VITE TSP

fischer



Fissaggio ad ancora per applicazioni su tutte le lastre. L'elemento multi-materiale con componenti in nylon rinforzato con fibra di vetro e acciaio inossidabile, permette un'alta resistenza ai carichi senza danneggiamenti alla lastra. Foro ridotto d.mm.10, più facile e veloce. Spazi ridotti: perfetto su cavità piccole mm.40. Flessibilità di utilizzo: viti truciolari d.mm.4,5 e d.mm.4,5.

Codice	Descrizione	Conf.	Euro	/Um
901130	DUOTEC 10S con vite TSP	25 *		PZ

TASSELLI FISCHER DUOTEC 12

fischer



Fissaggio ad ancora per applicazioni su tutte le lastre. L'elemento multi-materiale con componenti in nylon rinforzato con fibra di vetro e acciaio inossidabile, permette un'alta resistenza ai carichi senza danneggiamenti alla lastra. Foro ridotto d.mm.12, più facile e veloce. Spazi ridotti: perfetto su cavità piccole mm.50. Flessibilità di utilizzo: viti metriche M6.

Codice	Descrizione	Conf.	Euro	/Um
901131	DUOTEC 12	25 *		PZ

TASSELLI FISCHER S

fischer



In nylon.

Codice	Descrizione	Conf.	Euro	/Um
901004	S 4 d.mm 4 L.mm20 x viti mm 3	100 *		PZ
901005	S 5 d.mm 5 L.mm25 x viti mm 4	100 *		PZ
901006	S 6 d.mm 6 L.mm30 x viti mm 5	100 *		PZ
901007	S 7 d.mm 7 L.mm30 x viti mm 5,5	100 *		PZ
901008	S 8 d.mm 8 L.mm40 x viti mm 6	100 *		PZ
901010	S10 d.mm10 L.mm50 x viti mm 8	50 *		PZ
901012	S12 d.mm12 L.mm60 x viti mm10	25 *		PZ

TASSELLI FISCHER CON VITE SV

fischer

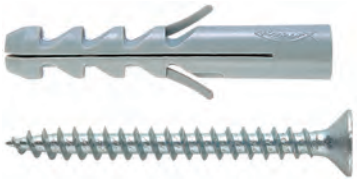

In nylon. Tasselli S con vite in acciaio zincocromato con testa svasata e impronta pozidrive.

Codice	Descrizione	Conf.	Euro	/Um
901055	S 5V d.mm 5 L.mm25 x viti mm3,5x30	100 *		PZ
901056	S 6V d.mm 6 L.mm30 x viti mm4x40	100 *		PZ
901058	S 8V d.mm 8 L.mm40 x viti mm5x50	50 *		PZ
901060	S10V d.mm10 L.mm50 x viti mm6x60	25 *		PZ

TASSELLI FISCHER CON BORDO SC CONF.INDUST.

fischer



In nylon.

Codice	Descrizione	Conf.	Euro	/Um
901025	S 5C d.mm 5 L.mm25 x viti mm 4	1000 *		PZ
901026	S 6C d.mm 6 L.mm30 x viti mm 5	1000 *		PZ
901028	S 8C d.mm 8 L.mm40 x viti mm 6	500 *		PZ
901030	S10C d.mm10 L.mm50 x viti mm 8	250 *		PZ

TASSELLI FISCHER SC-V CON VITE+BORDO CONF.INDUST.

fischer



In nylon. Tasselli SC con vite in acciaio zincocromato con testa svasata e impronta pozidrive.

Codice	Descrizione	Conf.	Euro	/Um
901035	S5CV d.mm5 L.mm25 x viti mm3,5x30	1000 *		PZ
901038	S8CV d.mm8 L.mm40 x viti mm5x50	500 *		PZ

TASSELLI FISCHER SX



fischer

In nylon. Espansione a 4 dimensioni. Fissaggio passante. Collarino antiscivolo. Alette antirotazione. Adatti a tutte le superfici e a tutte le viti.

Codice	Descrizione	Conf.	Euro	/Um
901018	SX 5 d.mm 5 L.mm25 x viti mm 3÷4	100 *		PZ
901019	SX 6 d.mm 6 L.mm30 x viti mm 4÷5	100 *		PZ
901021	SX 8 d.mm 8 L.mm40 x viti mm 4,5÷6	100 *		PZ
901022	SX10 d.mm10 L.mm50 x viti mm 6÷8	50 *		PZ
901023	SX12 d.mm12 L.mm60 x viti mm 8÷10	25 *		PZ
901024	SX14 d.mm14 L.mm70 x viti mm10÷12	20 *		PZ
901017	SX16 d.mm16 L.mm80 x viti mm12(1-2)	10 *		PZ

TASSELLI FISCHER SX CONF.INDUST.



fischer

In nylon. Espansione a 4 dimensioni. Fissaggio passante. Collarino antiscivolo. Alette antirotazione. Adatti a tutte le superfici e a tutte le viti.

Codice	Descrizione	Conf.	Euro	/Um
901067	SX6 d.mm6 L.mm30 x viti mm4÷5	1000 *		PZ
901068	SX8 d.mm8 L.mm40 x viti mm4,5÷6	1000 *		PZ

TASSELLI FISCHER CON VITE SX-S



fischer

In nylon. Espansione a 4 dimensioni. Fissaggio passante. Collarino antiscivolo. Alette antirotazione. Con viti zincate.

Codice	Descrizione	Conf.	Euro	/Um
901062	SX 5S d.mm 5 L.mm25 x viti mm4x30	100 *		PZ
901063	SX 6S d.mm 6 L.mm30 x viti mm4,5x40	100 *		PZ
901065	SX 8S d.mm 8 L.mm40 x viti mm5x50	50 *		PZ
901066	SX10S d.mm10 L.mm50 x viti mm6x60	25 *		PZ

TASSELLI FISCHER CON VITE SX-S CONF.INDUST.



fischer

In nylon. Espansione a 4 dimensioni. Fissaggio passante. Collarino antiscivolo. Alette antirotazione. Con viti zincate.

Codice	Descrizione	Conf.	Euro	/Um
901071	SX 6S d.mm 6 L.mm30 x viti mm4,5x40	250 *		PZ
901073	SX 8S d.mm 8 L.mm40 x viti mm5x50	250 *		PZ

TASSELLI FISCHER CON TIRFONE SX-BM



fischer

In nylon. Espansione a 4 dimensioni. Fissaggio passante. Collarino antiscivolo. Alette antirotazione.

Codice	Descrizione	Conf.	Euro	/Um
901090	SX 8BM d.mm 8 L.mm40 x viti mm 6x45	100 *		PZ
901091	SX10BM d.mm10 L.mm50 x viti mm 7x60	100 *		PZ
901092	SX12BM d.mm12 L.mm60 x viti mm 8x70	50 *		PZ
901093	SX14BM d.mm14 L.mm70 x viti mm10x80	25 *		PZ

TASSELLI FISCHER FU



fischer

In nylon. Buon ancoraggio nelle intercapedini dei materiali vuoti, la particolare forma del tassello aggiunge alla forza dell'espansione un'ampia flessione a blocco.

Codice	Descrizione	Conf.	Euro	/Um
902300	FU 6 d.mm 6 L.mm35	100 *		PZ
902305	FU 8 d.mm 8 L.mm50	100 *		PZ
902308	FU10 d.mm10 L.mm60	50 *		PZ

TASSELLI FISCHER FUV CON VITE



fischer

In nylon. Buon ancoraggio nelle intercapedini dei materiali vuoti, la particolare forma del tassello aggiunge alla forza dell'espansione un'ampia flessione a blocco.

Codice	Descrizione	Conf.	Euro	/Um
902316	FU 6V vite d.mm 6 L.mm35	100 *		PZ
902317	FU 6V vite d.mm 6 L.mm45	100 *		PZ
902318	FU 8V vite d.mm 8 L.mm50	50 *		PZ
902320	FU10V vite d.mm10 L.mm60	25 *		PZ

TASSELLI FISCHER UX

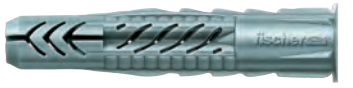

fischer

Il più universale dei tasselli, si espande, si ancora, si annoda. In nylon, perfetto per tutti i materiali da costruzione: calcestruzzo, pannelli cartongesso, mattone pieno e forato.

Codice	Descrizione	Conf.	Euro	/Um
901039	UX 5x30R d.mm 5 L.mm30 (no viti)	100 *		PZ
901040	UX 6x35R d.mm 6 L.mm35 (no viti)	100 *		PZ
901042	UX 8x50R d.mm 8 L.mm50 (no viti)	50 *		PZ
901043	UX10x60R d.mm10 L.mm60 (no viti)	25 *		PZ
901044	UX12x70R d.mm12 L.mm70 (no viti)	25 *		PZ

TASSELLI FISCHER UX-S CON VITE

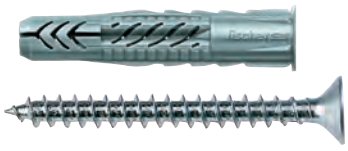

fischer

Il più universale dei tasselli, si espande, si ancora, si annoda. In nylon, perfetto per tutti i materiali da costruzione: calcestruzzo, pannelli cartongesso, mattone pieno e forato.

Codice	Descrizione	Conf.	Euro	/Um
901048	UX 5x30RS d.mm 5 L.mm30 x viti 4x40	100 *		PZ
901049	UX 6x35RS d.mm 6 L.mm35 x viti 4x50	100 *		PZ
901051	UX 8x50RS d.mm 8 L.mm50 x viti 5x65	50 *		PZ
901052	UX10x60RS d.mm10 L.mm60 x viti 7x80	20 *		PZ

TASSELLI FISCHER UX-H CON CANCANO

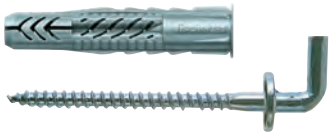

fischer

Il più universale dei tasselli, si espande, si ancora, si annoda. In nylon, perfetto per tutti i materiali da costruzione: calcestruzzo, pannelli cartongesso, mattone pieno e forato. Viti con gancio.

Codice	Descrizione	Conf.	Euro	/Um
901053	UX6x35RH d.mm6 L.mm35	25 *		PZ
901054	UX8x50RH d.mm8 L.mm50	25 *		PZ

TASSELLI FISCHER SB CON OCCHIOLO APERTO



fischer

In nylon.

Codice	Descrizione	Conf.	Euro	/Um
901351	SB 9-1 d.mm. 9	100 *		PZ
901501	SB12-1 d.mm.12	50 *		PZ

TASSELLI FISCHER SB CON GANCIO MEDIO

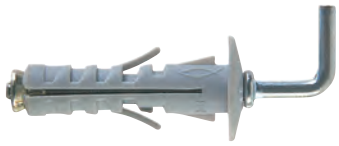

In nylon.

Codice	Descrizione	Conf.	Euro	/Um
901352	SB 9-2 d.mm. 9	100 *		PZ
901502	SB12-2 d.mm.12	100 *		PZ

TASSELLI FISCHER SB CON OCCHIOLO CHIUSO



In nylon.

Codice	Descrizione	Conf.	Euro	/Um
901353	SB 9-3 d.mm. 9	100 *		PZ
901503	SB12-3 d.mm.12	50 *		PZ

TASSELLI FISCHER SB CON VITE

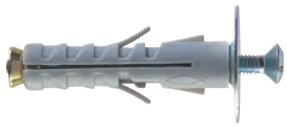

In nylon.

Codice	Descrizione	Conf.	Euro	/Um
901354	SB 9-4GS d.mm. 9	100 *		PZ
901504	SB12-4GS d.mm.12	100 *		PZ

TASSELLI FISCHER SB CON VITE DOPPIA



In nylon.

Codice	Descrizione	Conf.	Euro	/Um
901355	SB 9-5 M4x35mm	50 *		PZ
901506	SB12-5 M5x40mm	50 *		PZ

TASSELLI FISCHER SB CON GANCIO LUNGO



In nylon.

Codice	Descrizione	Conf.	Euro	/Um
901357	SB9-6 d.mm.9	50 *		PZ

TASSELLI FISCHER SB CON GANCIO CORTO

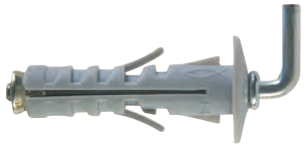

In nylon.

Codice	Descrizione	Conf.	Euro	/Um
901358	SB 9-8 d.mm. 9	100 *		PZ
901508	SB12-8 d.mm.12	100 *		PZ

TASSELLI FISCHER SB PROLUNGATI CON GANCIO CORTO

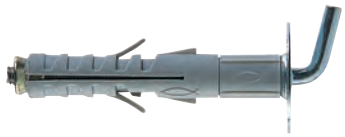

In nylon.

Codice	Descrizione	Conf.	Euro	/Um
901359	SB9L8 d.mm.9	100 *		PZ

TASSELLI FISCHER SB PROLUNGATI CON VITE



In nylon.

Codice	Descrizione	Conf.	Euro	/Um
901360	SB9L4 d.mm.9	100 *		PZ

TASSELLI FISCHER SB FERMAPORTE COLORE NERO

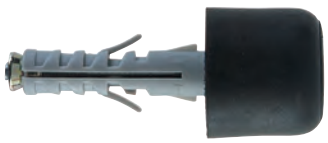

In nylon.

Codice	Descrizione	Conf.	Euro	/Um
901361	SB9-11 d.mm.9	50 *		PZ

TASSELLI FISCHER SB FERMAPORTE COLORE BIANCO

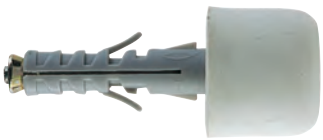

In nylon.

Codice	Descrizione	Conf.	Euro	/Um
901362	SB9-12 d.mm.9	50 *		PZ

TASSELLI FISCHER SB CON GANCIO PIATTO REGOLABILE



In nylon. Regolabile con vite.

Codice	Descrizione	Conf.	Euro	/Um
901510	SB12-10 d.mm.12	25 *		PZ

TASSELLI FISCHER SBS CON OCCHIOLO APERTO



In acciaio.

Codice	Descrizione	Conf.	Euro	/Um
901529	SBS8-1 d.mm.8	50 *		PZ
901551	SBS9-1 d.mm.9	50 *		PZ

TASSELLI FISCHER SBS CON GANCIO MEDIO

fischer

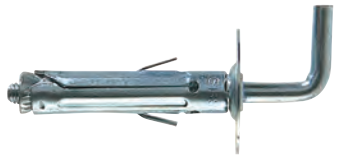

In acciaio.

Codice	Descrizione	Conf.	Euro	/Um
901530	SBS8-2 d.mm.8	100 *		PZ
901552	SBS9-2 d.mm.9	100 *		PZ

TASSELLI FISCHER SBS CON OCCHIOLO CHIUSO

fischer



In acciaio.

Codice	Descrizione	Conf.	Euro	/Um
901531	SBS8-3 d.mm.8	50 *		PZ
901553	SBS9-3 d.mm.9	50 *		PZ

TASSELLI FISCHER SBS CON VITE

fischer



In acciaio.

Codice	Descrizione	Conf.	Euro	/Um
901532	SBS8-4 d.mm.8	100 *		PZ
901554	SBS9-4GS d.mm.9	100 *		PZ

TASSELLI FISCHER SBS CON VITE DOPPIA

fischer



In acciaio.

Codice	Descrizione	Conf.	Euro	/Um
901533	SBS8-5 d.mm.8	50 *		PZ
901555	SBS9-5 mm.5x40 d.mm.9	50 *		PZ
901556	SBS9-5 mm.6x20 d.mm.9	50 *		PZ

TASSELLI FISCHER SBS CON GANCIO LUNGO

fischer

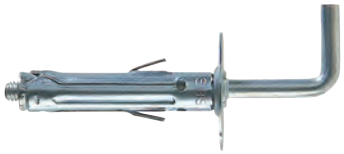

In acciaio.

Codice	Descrizione	Conf.	Euro	/Um
901557	SBS9-6 d.mm.9	50 *		PZ

TASSELLI FISCHER SBS CON GANCIO CORTO

fischer

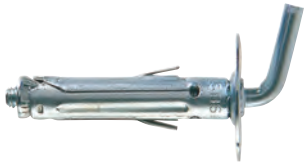

In acciaio.

Codice	Descrizione	Conf.	Euro	/Um
901537	SBS8-8 d.mm.8	100 *		PZ
901558	SBS9-8 d.mm.9	100 *		PZ

TASSELLI FISCHER SBS CON GANCIO PIATTO REGOLABILE

fischer

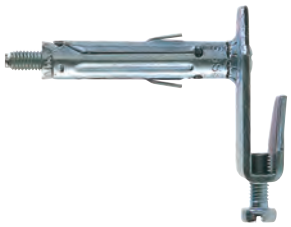

In acciaio. Regolabile con vite.

Codice	Descrizione	Conf.	Euro	/Um
901560	SBS9-10 d.mm.9	50 *		PZ

TASSELLI FISCHER GB GAS BETON PER SPUGNO CEMENTO

fischer



In nylon con alti valori di estrazione nello spugno cemento. Il foro da praticare corrisponde al diametro del tassello senza le alette. Il diametro esterno del tassello è il doppio del diametro del foro.

Codice	Descrizione	Conf.	Euro	/Um
902390	GB 8 d.mm 8 L.mm50 vite d.mm.5	25 *		PZ
902392	GB10 d.mm10 L.mm55 vite d.mm.6-7	20 *		PZ

TASSELLI FISCHER SBN CON GANCIO MEDIO

fischer



In nylon. Per cartongesso.

Codice	Descrizione	Conf.	Euro	/Um
901402	SBN9-2 d.mm.9	200 *		PZ

TASSELLI FISCHER SBN CON VITE

fischer



In nylon. Per cartongesso.

Codice	Descrizione	Conf.	Euro	/Um
901404	SBN9-4 d.mm.9	200 *		PZ

TASSELLI FISCHER SBN CON GANCIO CORTO

fischer



In nylon. Per cartongesso.

Codice	Descrizione	Conf.	Euro	/Um
901408	SBN9-8 d.mm.9	200 *		PZ

INSERTO FISCHER GKW PER TASSELLI GK

fischer



Codice	Descrizione	Conf.	Euro	/Um
902405		10 *		PZ

TASSELLI FISCHER GK PER CARTONGESSO



In nylon. Ideale per fissaggi su cartongesso di lampade, battiscopa, interruttori, tubi rigidi e binari per tende. Grazie alle ridotte dimensioni non ha bisogno di grandi spazi vuoti sul retro della parete di cartongesso. L'inserto di montaggio GKW, permette di forare e installare il tassello in tempi molto rapidi e senza l'utilizzo di ulteriori utensili.

Codice	Descrizione	Conf.	Euro	/Um
902400	L.mm22 vite d.mm.4-5	100 *		PZ

TASSELLI FISCHER GKM PER CARTONGESSO



Tassello autofilettante in metallo per applicazioni su pannelli e lastre in cartongesso. Ideale per fissare: lampade, battiscopa, quadri, quadri elettrici, binari per tende. Grazie alle ridotte dimensioni non ha bisogno di grandi spazi vuoti sul retro della parete di cartongesso. Nessuna perforazione preliminare.

Codice	Descrizione	Conf.	Euro	/Um
902415	L.mm31 vite d.mm.4-5	100 *		PZ

TASSELLI RAPIDI IN ZAMA PER CARTONGESSO



Per fissaggi senza preforo su materiali di supporto leggeri come il cartongesso. Per viti 4,5x50.

Codice	Descrizione	Conf.	Euro	/Um
941014	dim. mm.13x34	200 *		PZ

TASSELLI FISCHER HM-S PER CARTONGESSO



In acciaio. Fissaggio in metallo zincato per intercapedini, con vite a filettatura metrica. Per applicazioni su pannelli in cartongesso e pannelli di gesso-fibra, per pannelli in truciolato. Le alette si espandono sul retro del pannello e premono contro un'ampia superficie. Con il fissaggio a filo grazie all'espansione permanente è possibile togliere e rimettere l'oggetto più volte.

Codice	Descrizione	Conf.	Euro	/Um
902425	HM 5x37S d.mm12 L.mm37 x viti 5x45	50 *		PZ
902426	HM 5x52S d.mm12 L.mm52 x viti 5x60	50 *		PZ
902428	HM 6x52S d.mm13 L.mm52 x viti 6x60	50 *		PZ

TASSELLI FISCHER KDD4 PER LAMPADARI

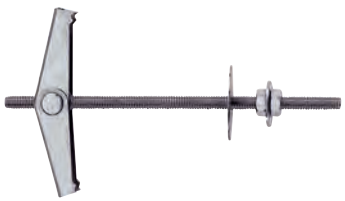

Ancora in acciaio. Barra filettata con 2 dadi M4. Fissaggio per supporti forati.

Codice	Descrizione	Conf.	Euro	/Um
902290	KDD4 vite M4x95L	50 *		PZ

TASSELLI FISCHER KDH4 PER LAMPADARI



Ancora in acciaio. Barra filettata con occhiolo aperto. Fissaggio per supporti forati.

Codice	Descrizione	Conf.	Euro	/Um
902291	KDH4 vite M4x65L	25 *		PZ

TASSELLI FISCHER KDV4 PER LAMPADARI

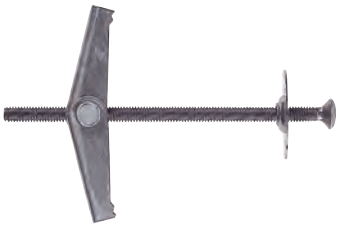

Ancora in acciaio. Barra filettata con vite taglio combinato. Fissaggio per supporti forati.

Codice	Descrizione	Conf.	Euro	/Um
902292	KDV4 vite M4x80L	50 *		PZ

TASSELLI FISCHER KD4 PER LAMPADARI



Ancora in acciaio. Barra filettata con dado ottone zigrinato. Fissaggio per supporti forati.

Codice	Descrizione	Conf.	Euro	/Um
902293	KD4 vite M4x95L	25 *		PZ

TASSELLI FISCHER KDO4 PER LAMPADARI



Ancora in acciaio. Barra filettata con occhiolo chiuso. Fissaggio per supporti forati.

Codice	Descrizione	Conf.	Euro	/Um
902294	KDO4 vite M4x65L	50 *		PZ

TASSELLI FISCHER KD6-KD8 PER LAMPADARI

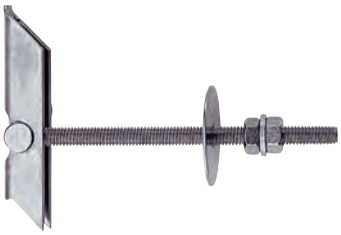

Ancora in acciaio. Barra filettata e 2 dadi. Fissaggio per supporti forati.

Codice	Descrizione	Conf.	Euro	/Um
902295	KD6 vite M6x100L	25 *		PZ
902297	KD8 vite M8x100L	20 *		PZ

TASSELLI FISCHER KDH6-KDH8 PER LAMPADARI

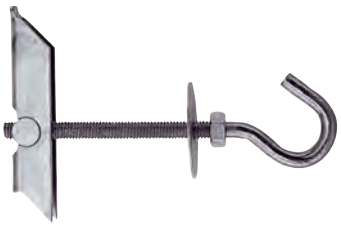

Ancora in acciaio. Barra filettata con occhiolo aperto. Fissaggio per supporti forati.

Codice	Descrizione	Conf.	Euro	/Um
902296	KDH6 vite M6x100L	20 *		PZ
902298	KDH8 vite M8x100L	20 *		PZ

TASSELLI FISCHER SXR-WT LS



Tassello prolungato in nylon. Con vite TSP impronta Torx. Versatile e garantito su tutti i materiali da costruzione.

Codice	Descrizione	Conf.	Euro	/Um
901077	SXR 6x60 WT LS d.mm.6 L.mm.60 T20	100 *		PZ

TASSELLI FISCHER SXRL-WT LS



Tassello in nylon prolungato di nuova generazione, sviluppato per il fissaggio di serramenti in legno, alluminio, PVC. Con vite di sicurezza Fischer TSP impronta Torx per applicazioni non certificate.

Codice	Descrizione	Conf.	Euro	/Um
901078	SXRL 8x 60WT LS d.mm 8 L.mm 60 T30	50 *		PZ
901079	SXRL 8x 80WT LS d.mm 8 L.mm 80 T30	50 *		PZ
901080	SXRL 8x100WT LS d.mm 8 L.mm100 T30	50 *		PZ
901086	SXRL 8x120WT LS d.mm 8 L.mm120 T30	50 *		PZ
901081	SXRL 10x 80WT LS d.mm10 L.mm 80 T40	50 *		PZ
901082	SXRL 10x100WT LS d.mm10 L.mm100 T40	50 *		PZ
901083	SXRL 10x120WT LS d.mm10 L.mm120 T40	50 *		PZ
901084	SXRL 10x140WT LS d.mm10 L.mm140 T40	50 *		PZ
901085	SXRL 10x160WT LS d.mm10 L.mm160 T40	50 *		PZ

TASSELLI FISCHER F-S-Z



Tassello prolungato in nylon con vite premontata TSP impronta a croce con foro per calotta.

Codice	Descrizione	Conf.	Euro	/Um
901170	F 8S 75Z d.mm 8 L.mm 75	50 *		PZ
901172	F 8S100Z d.mm 8 L.mm100	50 *		PZ
901173	F 8S120Z d.mm 8 L.mm120	50 *		PZ
901176	F10S 75Z d.mm10 L.mm 75	50 *		PZ
901178	F10S100Z d.mm10 L.mm100	50 *		PZ
901179	F10S120Z d.mm10 L.mm120	50 *		PZ

TASSELLI FISCHER FUR T



In nylon a forma prolungata. Per serramenti. Con viti.

Codice	Descrizione	Conf.	Euro	/Um
901188	FUR 8x100T d.mm 8 L.mm100	50 *		PZ
901190	FUR10x 80T d.mm10 L.mm 80	50 *		PZ
901192	FUR10x100T d.mm10 L.mm100	50 *		PZ
901194	FUR10x135T d.mm10 L.mm135	50 *		PZ
901196	FUR10x160T d.mm10 L.mm160	50 *		PZ
901200	FUR10x200T d.mm10 L.mm200	50 *		PZ

TASSELLI FISCHER N



In nylon a forma prolungata. Con vite premontata. Sistema di espansione a percussione.

Codice	Descrizione	Conf.	Euro	/Um
901230	N 4x 35 d.mm 4 L.mm 35 viti 2,5x40	100 *		PZ
901304	N 6x 40 d.mm 6 L.mm 40 viti 3,8x36	100 *		PZ
901305	N 5x 50 d.mm 5 L.mm 50 viti 3,5x55	100 *		PZ
901306	N 6x 60 d.mm 6 L.mm 60 viti 4x65	100 *		PZ
901307	N 6x 80 d.mm 6 L.mm 80 viti 4x85	100 *		PZ
901308	N 8x 80 d.mm 8 L.mm 80 viti 5x85	50 *		PZ
901312	N 8x 60 d.mm 8 L.mm 60 viti 5x65	100 *		PZ
901315	N 8x100 d.mm 8 L.mm100 viti 5x105	50 *		PZ
901317	N 8x120 d.mm 8 L.mm120 viti 5x125	50 *		PZ
901318	N10x100 d.mm10 L.mm100 viti 7x110	50 *		PZ
901324	N10x230 d.mm10 L.mm230 viti 6x240	50 *		PZ

TASSELLI FISCHER N-FP



In nylon. Dotati di una vite a chiodo in acciaio premontata per l'installazione a percussione.

Codice	Descrizione	Conf.	Euro	/Um
901327	N6x40FP d.mm6 L.mm40 viti mm3,8x48	100 *		PZ

TASSELLI FISCHER GM



In ghisa. Composti da 4 gusci di ghisa e da 1 cono espansore in ghisa malleabile. Particolarmente indicati per ancoraggi in cui necessitano alti valori di estrazione, su calcestruzzo e roccia.

Codice	Descrizione	Conf.	Euro	/Um
901656	GM 6 fil.M 6 d.mm12 L.mm 47 (su ord.)	50 *		PZ
901658	GM 8 fil.M 8 d.mm15 L.mm 50 (su ord.)	50 *		PZ
901662	GM12 fil.M12 d.mm22 L.mm 75	20 *		PZ
901666	GM16 fil.M16 d.mm29 L.mm102 (su ord.)	10 *		PZ

TASSELLI FISCHER GM CON VITE T.E.



In ghisa. Composti da 4 gusci di ghisa e da 1 cono espansore in ghisa malleabile. Particolarmente indicati per ancoraggi in cui necessitano alti valori di estrazione, su calcestruzzo e roccia.

Codice	Descrizione	Conf.	Euro	/Um
901706	GM 6 vite M 6x 50L sp.ogg.max mm. 7 (su ord.)	50 *		PZ
901708	GM 8 vite M 8x 60L sp.ogg.max mm.10 (su ord.)	50 *		PZ
901710	GM10 vite M10x 80L sp.ogg.max mm.20 (su ord.)	25 *		PZ
901712	GM12 vite M12x100L sp.ogg.max mm.25 (su ord.)	20 *		PZ

TASSELLI FISCHER GM CON OCCHIOLO



In ghisa. Composti da 4 gusci di ghisa e da 1 cono espansore in ghisa malleabile. Particolarmente indicati per ancoraggi in cui necessitano alti valori di estrazione, su calcestruzzo e roccia.

Codice	Descrizione	Conf.	Euro	/Um
901756	GM 6 occhiolo d.mm.10,5	50 *		PZ
901758	GM 8 occhiolo d.mm.11 (su ord.)	50 *		PZ
901760	GM10 occhiolo d.mm.12,5	25 *		PZ
901762	GM12 occhiolo d.mm.15,5	15 *		PZ
901766	GM16 occhiolo d.mm.25	5 *		PZ

TASSELLI FISCHER GM CON GANCIO



In ghisa. Composti da 4 gusci di ghisa e da 1 cono espansore in ghisa malleabile. Particolarmente indicati per ancoraggi in cui necessitano alti valori di estrazione, su calcestruzzo e roccia.

Codice	Descrizione	Conf.	Euro	/Um
901806	GM 6 gancio mm.12	50 *		PZ
901808	GM 8 gancio mm.15 (su ord.)	50 *		PZ
901810	GM10 gancio mm.18	25 *		PZ
901812	GM12 gancio mm.22	10 *		PZ

TASSELLI FISCHER EXA CERTIFICATI CE



In acciaio. Rapida installazione con doppio cono di espansione con dado e rosetta. Dotato di certificazione CE Opzione 7 per calcestruzzo non fessurato. Per fissaggi pesanti passanti.

Codice	Descrizione	Conf.	Euro	/Um
901842	EXA 6x 10 d.mm 6 L.mm 70 (su ord.)	100		PZ
901845	EXA 8x 55 d.mm 8 L.mm122 (su ord.)	50		PZ
901846	EXA 8x100 d.mm 8 L.mm167 (su ord.)	50		PZ
901847	EXA10x 15 d.mm10 L.mm 90	50		PZ
901848	EXA10x 45 d.mm10 L.mm120	50		PZ
901849	EXA10x 90 d.mm10 L.mm165	50		PZ
901850	EXA10x140 d.mm10 L.mm217	25		PZ
901852	EXA12x 15 d.mm12 L.mm117	25		PZ
901853	EXA12x 55 d.mm12 L.mm153 (su ord.)	25		PZ

TASSELLI FISCHER FA CON ANELLO AUTOMATICO ROSSO



In acciaio. Per fissaggi pesanti.

Codice	Descrizione	Conf.	Euro	/Um
901858	FA 8x 70 d.mm 8 L.mm 65	25 *		PZ
901860	FA10x 85 d.mm10 L.mm 75	25 *		PZ
901862	FA12x100 d.mm12 L.mm 85	20 *		PZ
901863	FA12x135 d.mm12 L.mm120	20 *		PZ
901864	FA14x115 d.mm14 L.mm100	10 *		PZ
901865	FA14x145 d.mm14 L.mm130	20 *		PZ

TASSELLI FISCHER TAM CERTIFICATI CE



In acciaio. Formati da 1 bossolo avvolto a 4 settori e da 1 cono espansore. Per fissaggi medio pesanti.

Codice	Descrizione	Conf.	Euro	/Um
901872	TAM 6 fil.M 6 d.mm10 L.mm45	50 *		PZ
901873	TAM 8 fil.M 8 d.mm12 L.mm50	50 *		PZ
901874	TAM10 fil.M10 d.mm15 L.mm60	25 *		PZ
901875	TAM12 fil.M12 d.mm18 L.mm74	25 *		PZ

TASSELLI FISCHER TAM CON VITE T.E. CERTIFICATI CE



In acciaio. Formati da 1 bossolo avvolto a 4 settori e da 1 cono espansore. Per fissaggi medio pesanti.

Codice	Descrizione	Conf.	Euro	/Um
901878	TAM 6 vite M 6x50L sp.ogg.max mm. 5	50 *		PZ
901879	TAM 8 vite M 8x60L sp.ogg.max mm.10	50 *		PZ
901880	TAM10 vite M10x80L sp.ogg.max mm.20	25 *		PZ
901881	TAM12 vite M12x90L sp.ogg.max mm.25	20 *		PZ

TASSELLI FISCHER TAM CON OCCHIOLO



In acciaio. Formati da 1 bossolo avvolto a 4 settori e da 1 cono espansore. Per fissaggi medio pesanti.

Codice	Descrizione	Conf.	Euro	/Um
901882	TAM 6 occhiolo d.mm.10,5	50 *		PZ
901883	TAM 8 occhiolo d.mm.11	50 *		PZ
901884	TAM10 occhiolo d.mm.12,5	25 *		PZ

TASSELLI FISCHER TAM CON GANCIO



In acciaio. Formati da 1 bossolo avvolto a 4 settori e da 1 cono espansore. Per fissaggi medio pesanti.

Codice	Descrizione	Conf.	Euro	/Um
901886	TAM 6 gancio mm. 8 (su ord.)	50 *		PZ
901888	TAM 8 gancio mm.10	50 *		PZ
901889	TAM10 gancio mm.12,5	25 *		PZ

TASSELLI FISCHER TAM-BP ANTIFURTO



In acciaio. La testa esagonale della vite si stacca per torsione con una coppia di serraggio > a 13Nm. Utilizzato per applicare inferiate, ringhiere ecc. senza possibilità di smontaggio.

Codice	Descrizione	Conf.	Euro	/Um
901890	TAM8-75BP d.mm12 vite M8x80L	50 *		PZ

TASSELLI FISCHER TAM-SK



In acciaio. Con testa svasata piana e vite. Formati da 1 bossolo avvolto a 4 settori e da 1 cono espansore. Per fissaggi medio pesanti.

Codice	Descrizione	Conf.	Euro	/Um
901895	TAM 6-30SK d.mm.10 vite M 6x 80L	50 *		PZ
901896	TAM 8-30SK d.mm.12 vite M 6x 90L	50 *		PZ
901897	TAM10-30SK d.mm.15 vite M10x100L	25 *		PZ
901898	TAM12-30SK d.mm.18 vite M12x115L	20 *		PZ

TASSELLI FISCHER SLM



In acciaio. Per fissaggi pesanti, da inserire a filo di superficie. Composti da 2 elementi e 1 cono espansore.

Codice	Descrizione	Conf.	Euro	/Um
901906	SLM 6 fil.M 6 d.mm12 L.mm45	50 *		PZ
901908	SLM 8 fil.M 8 d.mm14 L.mm50	50 *		PZ
901910	SLM10 fil.M10 d.mm16 L.mm60	25 *		PZ
901912	SLM12 fil.M12 d.mm20 L.mm75	20 *		PZ
901916	SLM16 fil.M16 d.mm24 L.mm90	10 *		PZ

TASSELLI FISCHER SLM CON VITE T.E.



In acciaio. Per fissaggi pesanti, da inserire a filo di superficie. Composti da 2 elementi e 1 cono espansore.

Codice	Descrizione	Conf.	Euro	/Um
901956	SLM 6 vite M 6x 50L sp.ogg.max mm10	50 *		PZ
901957	SLM 6 vite M 6x 50L *CONF.PZ.48*	1		PZ
901958	SLM 8 vite M 8x 60L sp.ogg.max mm10	50 *		PZ
901960	SLM10 vite M10x 80L sp.ogg.max mm20	25 *		PZ
901962	SLM12 vite M12x 90L sp.ogg.max mm20	20 *		PZ
901966	SLM16 vite M16x100L sp.ogg.max mm25	10 *		PZ

TASSELLI FISCHER SLM CON OCCHIOLO



In acciaio. Per fissaggi pesanti, da inserire a filo di superficie. Composti da 2 elementi e 1 cono espansore.

Codice	Descrizione	Conf.	Euro	/Um
902006	SLM 6 occhiolo d.mm.10,5	50 *		PZ
902008	SLM 8 occhiolo d.mm.11	50 *		PZ
902010	SLM10 occhiolo d.mm.12,5	25 *		PZ
902012	SLM12 occhiolo d.mm.15,5	15 *		PZ
902016	SLM16 occhiolo d.mm.25	5 *		PZ

TASSELLI FISCHER SLM CON BARRA FILETTATA



In acciaio. Per fissaggi pesanti, da inserire a filo di superficie. Composti da 2 elementi e 1 cono espansore.

Codice	Descrizione	Conf.	Euro	/Um
902021	SLM 6 barra M 6x 65L sp.og.max mm15	50 *		PZ
902022	SLM 8 barra M 8x 75L sp.og.max mm20	50 *		PZ
902023	SLM10 barra M10x 95L sp.og.max mm30	25 *		PZ
902024	SLM12 barra M12x115L sp.og.max mm35	20 *		PZ
902025	SLM16 barra M16x150L sp.og.max mm50	10 *		PZ

TASSELLI FISCHER SLM PARACOLPO INDUSTRIALE



In acciaio. Per fissaggi pesanti, da inserire a filo di superficie. Composti da 2 elementi e 1 cono espansore.

Codice	Descrizione	Conf.	Euro	/Um
902050	SLM8 bianco	10 *		PZ
902051	SLM8 nero	10 *		PZ

TASSELLI FISCHER SLM CON GANCIO



In acciaio. Per fissaggi pesanti, da inserire a filo di superficie. Composti da 2 elementi e 1 cono espansore.

Codice	Descrizione	Conf.	Euro	/Um
902030	SLM 6 gancio mm.12	50 *		PZ
902031	SLM 8 gancio mm.14	50 *		PZ
902032	SLM10 gancio mm.16	25 *		PZ
902033	SLM12 gancio mm.20	10 *		PZ

TASSELLI FISCHER IN ACCIAIO FBN



Ancorante in acciaio con zincatura bianca dotato di fascetta di espansione, dado e rosetta. Certificazione CE Opzione 7 per calcestruzzo non fessurato. Per fissaggi pesanti passanti.

Codice	Descrizione	Conf.	Euro	/Um
903011	FBN 6x 5 d.mm 6 L.mm 40	100 *		PZ
903012	FBN 6x 10 d.mm 6 L.mm 55	100 *		PZ
903013	FBN 6x 30 d.mm 6 L.mm 75	100 *		PZ
903015	FBN 8x 5 d.mm 8 L.mm 66	50 *		PZ
903017	FBN 8x 10 d.mm 8 L.mm 71	50 *		PZ
903020	FBN 8x 30 d.mm 8 L.mm 91	50 *		PZ
903021	FBN 8x 50 d.mm 8 L.mm111	50 *		PZ
903022	FBN 8x 70 d.mm 8 L.mm131	20 *		PZ
903023	FBN 8x100 d.mm 8 L.mm161	20 *		PZ
903024	FBN 10x 5 d.mm10 L.mm 71	50 *		PZ
903026	FBN 10x 10 d.mm10 L.mm 86	50 *		PZ
903027	FBN 10x 20 d.mm10 L.mm 96	50 *		PZ
903029	FBN 10x 30 d.mm10 L.mm106	50 *		PZ
903030	FBN 10x 50 d.mm10 L.mm126	20 *		PZ
903031	FBN 10x 70 d.mm10 L.mm146	20 *		PZ
903032	FBN 10x100 d.mm10 L.mm176	20 *		PZ
903033	FBN 10x140 d.mm10 L.mm216	20 *		PZ
903034	FBN 10x160 d.mm10 L.mm236	20 *		PZ
903035	FBN 12x 5 d.mm12 L.mm 86	20 *		PZ
903037	FBN 12x 10 d.mm12 L.mm106	20 *		PZ
903038	FBN 12x 20 d.mm12 L.mm116	20 *		PZ
903040	FBN 12x 30 d.mm12 L.mm126	20 *		PZ
903042	FBN 12x 50 d.mm12 L.mm146	20 *		PZ
903043	FBN 12x 80 d.mm12 L.mm176	20 *		PZ
903044	FBN 12x100 d.mm12 L.mm196	20 *		PZ
903046	FBN 12x140 d.mm12 L.mm236	20 *		PZ
903047	FBN 12x160 d.mm12 L.mm245	20 *		PZ
903049	FBN 16x 15 d.mm16 L.mm120	10 *		PZ
903051	FBN 16x 25 d.mm16 L.mm145	10 *		PZ

TASSELLI FISCHER IN ACCIAIO FBN



Ancorante in acciaio con zincatura bianca dotato di fascetta di espansione, dado e rosetta. Certificazione CE Opzione 7 per calcestruzzo non fessurato. Per fissaggi pesanti passanti.

Codice	Descrizione	Conf.	Euro	/Um
903052	FBN 16x 50 d.mm16 L.mm170	10 *		PZ
903054	FBN 16x100 d.mm16 L.mm220	10 *		PZ
903056	FBN 16x160 d.mm16 L.mm280	10 *		PZ
903059	FBN 20x 30 d.mm20 L.mm184	10 *		PZ
903060	FBN 20x 60 d.mm20 L.mm214	10 *		PZ

TASSELLI FISCHER IN ACCIAIO FWA



In acciaio non certificato, interamente filettato per fissaggio di elementi non strutturali.

Codice	Descrizione	Conf.	Euro	/Um
902800	FWA 6x 40 d.mm 6 L.mm 40	100 *		PZ
902802	FWA 6x 55 d.mm 6 L.mm 55	100 *		PZ
902804	FWA 6x 70 d.mm 6 L.mm 70	100 *		PZ
902806	FWA 8x 50 d.mm 8 L.mm 50	50 *		PZ
902808	FWA 8x 65 d.mm 8 L.mm 65	50 *		PZ
902809	FWA 8x 80 d.mm 8 L.mm 80	50 *		PZ
902810	FWA 8x 95 d.mm 8 L.mm 95	50 *		PZ
902812	FWA 8x120 d.mm 8 L.mm120	50 *		PZ
902814	FWA 10x 65 d.mm10 L.mm 65	50 *		PZ
902816	FWA 10x 80 d.mm10 L.mm 80	50 *		PZ
902818	FWA 10x 95 d.mm10 L.mm 95	50 *		PZ
902820	FWA 10x115 d.mm10 L.mm115	25 *		PZ
902822	FWA 10x130 d.mm10 L.mm130	25 *		PZ
902824	FWA 12x 80 d.mm12 L.mm 80	25 *		PZ
902826	FWA 12x100 d.mm12 L.mm100	25 *		PZ
902828	FWA 12x120 d.mm12 L.mm120	25 *		PZ
902830	FWA 12x150 d.mm12 L.mm150	25 *		PZ
902832	FWA 16x105 d.mm16 L.mm105	20 *		PZ
902834	FWA 16x140 d.mm16 L.mm140	10 *		PZ
902836	FWA 16x180 d.mm16 L.mm180	10 *		PZ

TASSELLI FISCHER IN ACCIAIO FAZ II



Ancorante in acciaio con marcatura CE Opzione 1 per calcestruzzo fessurato. Certificazioni agli urti. Per applicazioni in zone tese (soffitto) e linea vita. Omologazione per impianti antincendio.

Codice	Descrizione	Conf.	Euro	/Um
902700	FAZ II 8-10 d.mm 8 L.mm 77	50 *		PZ
902703	FAZ II 8-50 d.mm 8 L.mm117	50 *		PZ
902708	FAZ II 10-20 d.mm10 L.mm105	25 *		PZ
902710	FAZ II 10-50 d.mm10 L.mm135	20 *		PZ
902716	FAZ II 12-20 d.mm12 L.mm120	20 *		PZ
902719	FAZ II 12-50 d.mm12 L.mm150	20 *		PZ
902725	FAZ II 16-25 d.mm16 L.mm150	10 *		PZ
902727	FAZ II 16-50 d.mm16 L.mm175	10 *		PZ

TASSELLI FISCHER IN ACCIAIO FSL-S 8.8 GS



Ancorante per installazione passante per fissaggi non strutturali in calcestruzzo in zona compressa. Vite a testa esagonale in acciaio 8.8. Cono zigrinato per un grip immediato. Ideale per piastre con asole o con fori allargati. Applicazioni: corrimano, consolle, scale, canaline portacavi, cancelli, facciate, fissaggi temporanei o non strutturali.

Codice	Descrizione	Conf.	Euro	/Um
902074	FSL 8/60/15 S 8.8GS d.mm 8 L.mm 60	50 *		PZ
902076	FSL 8/80/35 S 8.8GS d.mm 8 L.mm 80	50 *		PZ
902078	FSL 10/65/10 S 8.8GS d.mm10 L.mm 65	25 *		PZ
902080	FSL 10/85/30 S 8.8GS d.mm10 L.mm 85	25 *		PZ
902082	FSL 12/80/10 S 8.8GS d.mm12 L.mm 80	20 *		PZ
902084	FSL 12/120/50S 8.8GS d.mm12 L.mm120	20 *		PZ

TASSELLI FISCHER PO-M

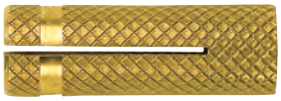

In ottone. Filettatura metrica. Zigrinatura antislittamento.

Codice	Descrizione	Conf.	Euro	/Um
901606	PO-M 6x24 fil.M 6 d.mm 8 L.mm22	100 *		PZ
901608	PO-M 8x30 fil.M 8 d.mm10 L.mm27	100 *		PZ
901610	PO-M10x35 fil.M10 d.mm12 L.mm30	100 *		PZ
901612	PO-M12x40 fil.M12 d.mm15 L.mm35	100 *		PZ

TASSELLI FISCHER POS



Per fissaggi di colonnine in legno.

Codice	Descrizione	Conf.	Euro	/Um
901335	POS 8 mm. 8x30	25 *		PZ
901336	POS10 mm.10x35	25 *		PZ

GOLFARI FISCHER GP TAM PER PONTEGGI



In acciaio. Per ponteggi con stelo esagonale. Chiave mm.22. Consentono il collegamento diretto tra ponteggio-golfare.

Codice	Descrizione	Conf.	Euro	/Um
901866	tassello GP50TAM 12C corto	20		PZ
901867	tassello GP50TAM 12L lungo	20		PZ
901868	barra x golfare GP50TAM 12C corto	20 *		PZ
901869	barra x golfare GP50TAM 12L lungo	20 *		PZ
901870	ricambio TAM 12 x GP50TAM	20 *		PZ
901871	rosetta d.mm.45 x GP50TAM	20 *		PZ

TASSELLI FISCHER S14ROE PER OCCHIOLO GS



Codice	Descrizione	Conf.	Euro	/Um
901828	S14ROE d.mm14 L.mm100	25 *		PZ

OCCHIOLI FISCHER GS



In acciaio cl.4.8. Per ponteggi e per tasselli S14ROE.

Codice	Descrizione	Conf.	Euro	/Um
901830	GS 12x120 vite d.mm12 occh.mm.120	25 *		PZ

OCCHIOLI FISCHER GS50



In acciaio cl.4.8. Per ponteggi e per tasselli S14ROE.

Codice	Descrizione	Conf.	Euro	/Um
901832	GS50 12x120 vite d.mm12 occh.mm.120	25 *		PZ
901833	GS50 12x160 vite d.mm12 occh.mm.160	25 *		PZ

CALOTTA COPRIFORO FISCHER AD12X40W

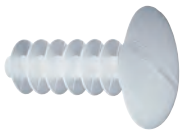

Per tasselli S14ROE.

Codice	Descrizione	Conf.	Euro	/Um
901836	AD 12X40W	100 *		PZ

ANCORAGGI FISCHER FIF-S R



Ancoraggi a percussione certificati secondo ETAG 014 per classi di materiali A,B,C. Corpo in polipropilene, spina in nylon e acciaio. Punta d.mm.8. Profondità minima foro mm.45. Per fissaggio di: materiali isolanti resistenti a compressione, polistirene, poliuretano, vetro cellulare, lana minerale.

Codice	Descrizione	Conf.	Euro	/Um
902323	FIF-S R 8/ 60 max sp.mm. 70 L.mm108	100 *		PZ
902324	FIF-S R 8/ 80 max sp.mm. 90 L.mm128	100 *		PZ
902326	FIF-S R 8/120 max sp.mm.130 L.mm168	100 *		PZ
902327	FIF-S R 8/140 max sp.mm.150 L.mm188	100 *		PZ
902328	FIF-S R 8/160 max sp.mm.170 L.mm208	100 *		PZ
902329	FIF-S R 8/180 max sp.mm.190 L.mm228	100 *		PZ

FISSAGGIO FISCHER THERMAX



Sistema di fissaggio termicamente isolato per carichi distanziati.

Codice	Descrizione	Conf.	Euro	/Um
902346	Thermax M12-12-110	20		PZ
902347	Thermax M16-12-170	20		PZ

FISSAGGIO FISCHER FID



Sistema di fissaggio termicamente isolato per carichi leggeri su pannelli isolanti in poliuretano PU e poliestere EPS. Realizzato in plastica antiurto. Viene avvitato con una punta standard senza perforazione. È utilizzabile con viti per truciolare standard.

Codice	Descrizione	Conf.	Euro	/Um
902350	FID 50 L.mm.50 x viti d.mm.4,5-5,0	50 *		PZ
902352	FID 90 L.mm.90 x viti d.mm.6,0	25 *		PZ

FISSAGGI FISCHER DHK60

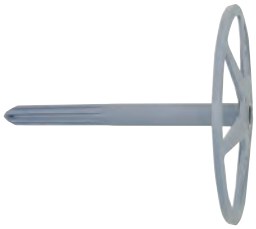

Ancoraggio per materiali isolanti soffici.

Codice	Descrizione	Conf.	Euro	/Um
902360	prof.min.foro mm.95 d.mm8 L.mm85	250 *		PZ

FISSAGGI FISCHER DE35

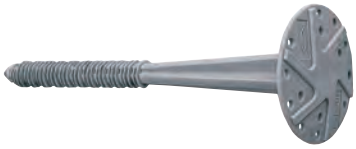

fischer

Ancoraggio per materiali isolanti rigidi.

Codice	Descrizione	Conf.	Euro	/Um
902362	prof.min.foro mm.90 d.mm8 L.mm83	500 *		PZ

TASSELLI FISCHER WDS PER SCALDABAGNI



fischer

Contenuto confezioni: WDS10 n.2 tasselli S10, 2 cancani. WDS12 n.2 tasselli S12, 2 cancani. WDS14 n.2 tasselli S14W, 2 cancani.

Codice	Descrizione	Conf.	Euro	/Um
902130	WDS10 d.mm10 prof.min.foro mm.70	1		CON
902132	WDS12 d.mm12 prof.min.foro mm.80	1		CON
902134	WDS14 d.mm14 prof.min.foro mm.90	1		CON

TASSELLI FISCHER WB2 INOX PER WATER E BIDET



fischer

In acciaio INOX. Contenuto confezione: 4 tasselli S8, 4 viti 7-32x80 a doppia filettatura, 4 dadi ciechi W7-32, 4 boccole in nylon.

Codice	Descrizione	Conf.	Euro	/Um
902150	WB2 d.mm.8 prof.min.foro mm.55	1		CON

TASSELLI FISCHER PFD PER LAVABI



fischer

Contenuto confezione: 2 tasselli PFM10, 2 viti doppie M10x130, 2 dadi nylon BUM10.

Codice	Descrizione	Conf.	Euro	/Um
902155	PFD120 d.mm14 prof.min.foro mm.75	1		CON

TASSELLI FISCHER PFS PER SCALDABAGNI



fischer

Contenuto confezione: 2 tasselli PFM10, 2 cancani M10.

Codice	Descrizione	Conf.	Euro	/Um
902160	PFS12 d.mm14 prof.min.foro mm.75	1		CON

GAFFETTE FISCHER IN ACCIAIO PER TUBI



fischer

Codice	Descrizione	Conf.	Euro	/Um
902210	per tubi mm.10	50 *		PZ
902213	per tubi mm.13	50 *		PZ
902216	per tubi mm.16	50 *		PZ
902220	per tubi mm.20	50 *		PZ
902222	per tubi mm.22	25 *		PZ
902225	per tubi mm.25	25 *		PZ
902228	per tubi mm.28	25 *		PZ
902232	per tubi mm.32	20 *		PZ
902234	per tubi mm.40	5 *		PZ
902235	per tubi mm.50	5 *		PZ

COLLARI FISCHER SCP PER PLUVIALI

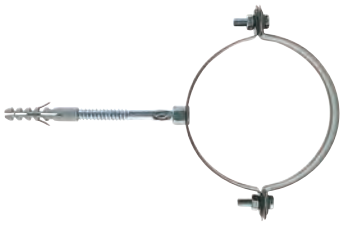

fischer

In acciaio zincato per scarichi pluviali.

Codice	Descrizione	Conf.	Euro	/Um
902250	SCP 80 d.mm. 80 punta d.mm.10	50		PZ
902260	SCP100 d.mm.100 punta d.mm.10	50		PZ
902261	SCP120 d.mm.120 punta d.mm.10	50		PZ

COLLARI PESANTI CPT PER TUBI FISCHER

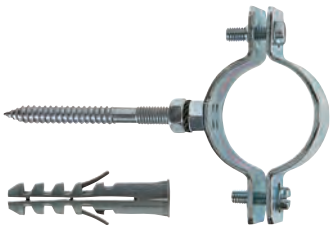

fischer

In acciaio zincato per tubi. Completi di vite M8 e tassello d.mm.10.

Codice	Descrizione	Conf.	Euro	/Um
902280	per tubi 3/8 pol.	100		PZ
902281	per tubi 1/2 pol.	100		PZ
902282	per tubi 3/4 pol.	100		PZ
902283	per tubi 1 pol.	100		PZ
902284	per tubi 1 1/4 pol.	50		PZ
902285	per tubi 1 1/2 pol.	50		PZ
902286	per tubi 2 pol.	50		PZ
902287	per tubi 2 1/2 pol.	20		PZ
902288	per tubi 3 pol.	20		PZ
902289	per tubi 4 pol.	20		PZ

FISSATUBI FISCHER FT



fischer

Fissatubi in nylon per il fissaggio di tubi in PVC. Colore grigio.

Codice	Descrizione	Conf.	Euro	/Um
901340	FT16 x tubi d.mm.16	100 *		PZ
901341	FT20 x tubi d.mm.20	100 *		PZ
901342	FT25 x tubi d.mm.25	100 *		PZ
901343	FT32 x tubi d.mm.32	50 *		PZ
901344	FT40 x tubi d.mm.40	50 *		PZ

MANICOTTI COLLEGAMENTO FILETTATI FISCHER VM



fischer

Codice	Descrizione	Conf.	Euro	/Um
905679	VM M 6	100 *		PZ
905680	VM M 8	100 *		PZ
905681	VM M10	100 *		PZ

MORSETTI FISSAGGIO FISCHER TKL



Codice	Descrizione	Conf.	Euro	/Um
905695	TKL M 8	50 *		PZ
905696	TKL M10	50 *		PZ

VITE DOPPIA FISCHER FERRO + LEGNO STS



Codice	Descrizione	Conf.	Euro	/Um
905710	STS T 8- 80	100 *		PZ
905712	STS T 8-100	100 *		PZ
905714	STS T10- 80	100 *		PZ
905716	STS T10-100	100 *		PZ
905718	STS T10-120	100 *		PZ

PERCUSSORE FISCHER SZE 18



Per chiodi a percussione.

Codice	Descrizione	Conf.	Euro	/Um
905880		1		PZ

CHIODI A PERCUSSIONE FISCHER ED 18



Codice	Descrizione	Conf.	Euro	/Um
905884		200 *		PZ

MENSOLE A SCOMPARSA FISCHER CSB - CPF



In acciaio zincato. Per mensole.

Codice	Descrizione	Conf.	Euro	/Um
902443	CSB 8- 70 spor.mm 70 d.foro muro 9	50 *		PZ
902445	CPF10-100 spor.mm100 d.foro muro 12	20 *		PZ
902446	CPF12- 80 spor.mm 80 d.foro muro 12	20 *		PZ
902447	CPF14-120 spor.mm120 d.foro muro 14	20 *		PZ
902448	CPF14-145 spor.mm145 d.foro muro 14	20 *		PZ
902449	CPF10-150 spor.mm150 d.foro muro 12	20 *		PZ
902450	CPF14-170 spor.mm170 d.foro muro 14	20 *		PZ

TASSELLI FISCHER PFM



Ricambio per mensole a scomparsa Fischer CSB e CPF. Confezione in scatola.

Codice	Descrizione	Conf.	Euro	/Um
901522	PFM 8, d.mm.12	50 *		PZ
901523	PFM 10, d.mm.14	50 *		PZ

TASSELLI FISCHER FERMAPORTE SA 1N



Fornibili solo in confezione da 25 pz.

Codice	Descrizione	Conf.	Euro	/Um
902650	nero	25 *		PZ
902652	bianco	25 *		PZ
902653	marrone	25 *		PZ
902654	colori assortiti	25 *		PZ

APPENDIQUADRI FISCHER S4G GANCIO OTTONATO



Confezione da 10 tasselli + 10 ganci.

Codice	Descrizione	Conf.	Euro	/Um
902596	d.mm.4 L.mm.20	60		CON

FASCETTE FISCHER FLEXI-FIX BLI.20 PZ



Fissaggio flessibile dai mille usi: bricolage, cavi e tubi, giardinaggio, tempo libero, auto e moto. Elastico: stringe adattandosi all'oggetto, non strozza i cavi. Zero spreco: ogni foro un nodo, ogni flexi-fix fino a 4 fissaggi. Riapribile e riutilizzabile. Zero ingombro: nessuna estremità appuntita, facile da tagliare su misura.

Codice	Descrizione	Conf.	Euro	/Um
533552	bli.20 pz. colore nero	10 *		BLI
533554	bli.20 pz. colore neutro	10 *		BLI

ANCORINE RAPID APT 035



Vite testa GS M.4x80.

Codice	Descrizione	Conf.	Euro	/Um
905500		100 *		PZ

ANCORINE RAPID APT 037

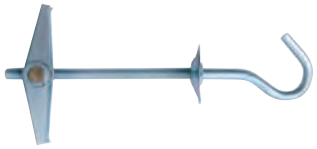

Occhiolo aperto M.4x70.

Codice	Descrizione	Conf.	Euro	/Um
905503		100 *		PZ

ANCORINE RAPID APT 038



Occhiolo chiuso M.4x70.

Codice	Descrizione	Conf.	Euro	/Um
905509		100 *		PZ

ANCORINE RAPID APT 039



Barra Filettata M.4x100.

Codice	Descrizione	Conf.	Euro	/Um
905515		100 *		PZ

ANCORINE RAPID APT 100

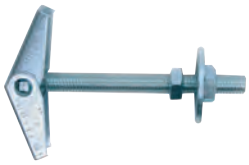

Barra filettata M.8x90.

Codice	Descrizione	Conf.	Euro	/Um
905518		50 *		PZ

ANCORINE RAPID APT 075



Codice	Descrizione	Conf.	Euro	/Um
905526	solo ancorina M.8.	100 *		PZ

TASSELLI MINI RAPID VITE LUNGA TA 015



Vite lunghezza mm.40 con distanziale in gomma.

Codice	Descrizione	Conf.	Euro	/Um
900815	d.mm.6	200 *		PZ

TASSELLI MINI RAPID VITE TA 016



Vite lunghezza mm.30.

Codice	Descrizione	Conf.	Euro	/Um
900816	d.mm.6	200 *		PZ

TASSELLI MINI RAPID GANCIO CORTO TA 017



Gancio lunghezza mm.30.

Codice	Descrizione	Conf.	Euro	/Um
900817	d.mm.6	200 *		PZ

TASSELLI MINI RAPID OCCHIOLO CHIUSO TA 018



Occhiolo lunghezza mm.30.

Codice	Descrizione	Conf.	Euro	/Um
900818	d.mm.6	200 *		PZ

TASSELLI MINI RAPID OCCHIOLO APERTO TA 019



Occhiolo lunghezza mm.30.

Codice	Descrizione	Conf.	Euro	/Um
900819	d.mm.6	200 *		PZ

TASSELLI METALLO VITE



Codice	Descrizione	Conf.	Euro	/Um
906100	d.mm.8	200 *		PZ
906101	d.mm.9	100 *		PZ

TASSELLI METALLO RAMPINO CORTO



Codice	Descrizione	Conf.	Euro	/Um
906105	d.mm.8	100 *		PZ
906106	d.mm.9	100 *		PZ

TASSELLI METALLO RAMPINO MEDIO



Codice	Descrizione	Conf.	Euro	/Um
906110	d.mm.8	100 *		PZ
906111	d.mm.9	100 *		PZ

TASSELLI METALLO RAMPINO LUNGO



Codice	Descrizione	Conf.	Euro	/Um
906116	d.mm.9	100 *		PZ

TASSELLI METALLO OCCHIOLO CHIUSO



Codice	Descrizione	Conf.	Euro	/Um
906120	d.mm.8	100 *		PZ
906121	d.mm.9	100 *		PZ

TASSELLI METALLO OCCHIOLO APERTO



Codice	Descrizione	Conf.	Euro	/Um
906126	d.mm.9	100 *		PZ

TASSELLI METALLO DOPPIO DADO



Codice	Descrizione	Conf.	Euro	/Um
906131	d.mm.9	100 *		PZ

SE TU SEI PROTETTO LO È ANCHE LA TUA FAMIGLIA.



GRAVITY

Imbracatura ergonomica per lavori in quota

Lavorare in sicurezza significa proteggere te stesso e i tuoi affetti. Per questo, Irudek progetta dispositivi anticaduta e linee vita che si distinguono per affidabilità, qualità e comfort. Così la serenità della tua famiglia non corre nessun rischio. **Irudek. Sentitevi al sicuro.**

IRUDEK.COM

irudek ITALIA

IMBRACATURA ANTICADUTA IRUDEK *KIT BLU*



Kit composto da: imbracatura a 2 punti di ancoraggio EN361 (cod.360956), assorbitore di energia cm.152 (cod.360980), borsa in nylon pesante.

Codice	Descrizione	Conf.	Euro	/Um
360965		1		KIT

IMBRACATURA ANTICADUTA IRUDEK LIGHT PLUS 1



Norma EN361. Imbracatura a 2 colori con 1 punto di ancoraggio dorsale e fascia di estensione. Regolabile sulle cosce. Cinturino pettorale. Cintura pelvica.

Codice	Descrizione	Conf.	Euro	/Um
360954		1		PZ

IMBRACATURA ANTICADUTA IRUDEK LIGHT PLUS 2



Norma EN361. Imbracatura a 2 colori con 1 punto di ancoraggio dorsale e fascia di estenzione + 1 punto di ancoraggio sternale. Regolabile sulle cosce. Cinturino pettorale. Cintura pelvica.

Codice	Descrizione	Conf.	Euro	/Um
360956		1		PZ

IMBRACATURA ANTICADUTA IRUDEK LIGHT PLUS 4



Norma EN361 EN358. Imbracatura a 2 colori con 1 punto di ancoraggio dorsale e fascia di estensione + 1 punto di ancoraggio sternale + cintura di posizionamento. Regolabile sulle cosce. Cinturino pettorale. Cintura pelvica.

Codice	Descrizione	Conf.	Euro	/Um
360958		1		PZ

CINTURA DI POSIZIONAMENTO IRUDEK LIGHT PLUS P1



Norma EN358. Cintura di posizionamento con 2 anelli *D* laterali. Regolabile. Con anelli porta-strumenti. Da utilizzare esclusivamente per il posizionamento, non come sistema anticaduta.

Codice	Descrizione	Conf.	Euro	/Um
360950		1		PZ

CORDA DI POSIZIONAMENTO IRUDEK 239



Norma EN358. Corda di posizionamento regolabile statica d.mm.11 lunghezza mt.2, con 1 proteggi cavo di plastica. Da utilizzare con cinture di posizionamento. Senza moschettone. Non adatto per arresto cadute.

Codice	Descrizione	Conf.	Euro	/Um
360972		1		PZ

ASSORBITORE DI ENERGIA IRUDEK 361



Norma EN355. Assorbitore di energia con corda statica. Lunghezza cm.150. Senza moschettone.

Codice	Descrizione	Conf.	Euro	/Um
360975		1		PZ

ASSORBITORE DI ENERGIA IRUDEK 362



Norma EN355 EN362. Assorbitore di energia con corda semistatica + 1 moschettone in acciaio con chiusura filettata + 1 moschettone in acciaio da ponteggio apertura mm.55. Lunghezza totale cm.152 compreso moschettoni.

Codice	Descrizione	Conf.	Euro	/Um
360980		1		PZ

ASSORBITORE DI ENERGIA DOPPIO IRUDEK 363



Norma EN355 EN362. Assorbitore di energia doppio con corda semistatica biforcuta + 1 moschettone in acciaio con chiusura filettata + 2 moschettoni in acciaio per ponteggi apertura mm.55. Lunghezza totale cm.180 (compreso moschettoni), lunghezza corda cm.120..

Codice	Descrizione	Conf.	Euro	/Um
360984		1		PZ

DISPOSITIVO RETRATTILE IRUDEK TIGER 2,5



Dispositivo anticaduta retrattile con sistema di recupero automatico. Norma EN360. Cinghia in poliestere spessore mm.50, lunghezza mt.2,5. Con assorbitore di energia e 2 moschettoni in acciaio: 1 con chiusura filettata nella parte superiore, 1 girevole con indicatore di caduta all'estremità inferiore.

Codice	Descrizione	Conf.	Euro	/Um
360887		1		PZ

DISPOSITIVO RETRATTILE IRUDEK SEKURBLOK H MT.10



Dispositivo anticaduta retrattile con sistema di recupero automatico. Norma EN360 VG11.060. Adatto ad uso sia verticale che orizzontale con spigolo vivo. Cavo in acciaio d.mm.4,5 lunghezza mt.10. Con assorbitore di energia e 2 moschettoni in acciaio: 1 con chiusura filettata nella parte superiore, 1 girevole con indicatore di caduta all'estremità inferiore.

Codice	Descrizione	Conf.	Euro	/Um
360893		1		PZ

DISPOSITIVO RETRATTILE TITAN CMS



Norma EN360. Ideale per lavori ad altezze limitate. L'assorbitore di energia integrato riduce le forze di impatto della caduta. Carter di protezione, Nastro da mm.45 lunghezza mt.2,5. Senza moschettoni.

Codice	Descrizione	Conf.	Euro	/Um
360884		1		PZ

DISPOSITIVO ANTICADUTA IRUDEK KIT ROP STOP



Dispositivo anticaduta di tipo scorrevole su corda intrecciata con spessore d.mm.14 + 2 moschettoni 981. A norma EN353-2. Sistema di apertura semplice, consente di installare e disinstallare il dispositivo sulla corda in qualsiasi sezione, grazie al sistema di sicurezza automatico. Blocco immediato in caso di caduta.

Codice	Descrizione	Conf.	Euro	/Um
360905	KIT ROP STOP fune lungh.mt.10	1		KIT
360906	KIT ROP STOP fune lungh.mt.20	1		KIT

DISPOSITIVO RETRATTILE SCORPION



Norma EN360. Ideale per lavori ad altezza limitata, riduce la caduta a pochi centimetri. Struttura in acciaio inossidabile-alluminio, carter di protezione ad elevata resistenza. Con moschettone, elemento girevole e connettore a doppia leva in alluminio (mm.63). Lunghezza mt.2,8. Peso Kg.1,6.

Codice	Descrizione	Conf.	Euro	/Um
360885		1		PZ

KIT BASE ANTICADUTA SPAZI CONFINATI IRUDEK TRIP10



Kit di base anticaduta per lavori in spazi confinati che richiede un sistema di discesa e salita. Norma EN795B - EN360 - EN1496. Il Kit è composto da: 1 treppiede in alluminio con 1 puleggia e 1 custodia di trasporto, 1 verricello di salvataggio da mt.20 con piastra di fissaggio, 1 dispositivo retrattile anticaduta Sekurblok mt.20.

Codice	Descrizione	Conf.	Euro	/Um
360894		1		KIT

DISPOSITIVO RETRATTILE FALCON



Norma EN360 adatto ad un uso verticale. Dispositivo retrattile a richiamo automatico. Il meccanismo di bloccaggio ad attivazione rapida limita la caduta in pochi centimetri permettendo un arresto veloce. Carter indistruttibile altamente resistente. Cavo in acciaio d.mm.4,8.

Codice	Descrizione	Conf.	Euro	/Um
360889	cavo lungh.mt.10	1		PZ

FETTUCCIA ANCORAGGIO IRUDEK CTA80



Fettuccia in poliestere spessore mm.20, lunghezza cm.80. Da utilizzare come punto di ancoraggio in conformità alla norma EN795B.

Codice	Descrizione	Conf.	Euro	/Um
360878		1		PZ

LINEA VITA TEMPORANEA CAMP



EN795-B. Dispositivo di ancoraggio temporaneo portatile utilizzato per installare una linea di ancoraggio flessibile orizzontale. Utilizzabile da due persone contemporaneamente. Lunghezza regolabile da 5 a 18 mt. Robusta fettuccia in poliestere. Estremità rinforzate. Cricchetto in acciaio al carbonio. Fornita con 2 anelli in fettuccia EN795-B e 2 connettori acciaio EN362.

Codice	Descrizione	Conf.	Euro	/Um
360911		1		PZ

MOSCHETTONI ACCIAIO IRUDEK 981



Norma EN362 per anticaduta. In acciaio. Chiusura automatica 1/4 di giro. Apertura mm.23. Resistenza statica 23kN.

Codice	Descrizione	Conf.	Euro	/Um
360868		1		PZ

MOSCHETTONI ALLUMINIO IRUDEK 1135



Norma EN362 per anticaduta. In alluminio. Chiusura automatica. Apertura mm.22,5. Resistenza statica 22kN.

Codice	Descrizione	Conf.	Euro	/Um
360871		1		PZ

MOSCHETTONI KONG 712.RPP TWIST-LOCK IN ALLUMINIO



EN362. In alluminio. Resistenza alla rottura 26 kN. Apertura d.mm.20.

Codice	Descrizione	Conf.	Euro	/Um
360869		1		PZ

MOSCHETTONI KONG 716.X2 IN ALLUMINIO PER PONTEGGI



EN362. In alluminio. Resistenza alla rottura 24 kN.

Codice	Descrizione	Conf.	Euro	/Um
360866	d.mm.56	1		PZ

MAGLIE RAPIDE KONG 403



EN12275-B EN362-Q. Asimmetrica in acciaio al carbonio. Resistenza alla rottura 25 kN.

Codice	Descrizione	Conf.	Euro	/Um
360914		1		PZ

DISPOSITIVO ANCORAGGIO KONG



Norma EN795B. In acciaio INOX. Foro d.mm.10.

Codice	Descrizione	Conf.	Euro	/Um
360913		1		PZ

ELMETTI PROTETTIVI CAMP SAFETY EN397



EN397. In plastica. Regolabili grazie alla bardatura sotto il mento.

Codice	Descrizione	Conf.	Euro	/Um
360902	bianchi	1		PZ
360904	rossi	1		PZ

ELMETTI CASCHI PROTETTIVI



In polietene HD. Categoria III. 6 punti di ancoraggio alla calotta, innesti per cuffie.

Codice	Descrizione	Conf.	Euro	/Um
360920	bianchi	1		PZ
360921	gialli	1		PZ

SOTTOGOLA PER ELMETTI CON MENTONIERA



Sottogola in PE + tessuto.

Codice	Descrizione	Conf.	Euro	/Um
360924		1		PZ

GUANTI ECO-NBR ART.13



In filo continuo 100% poliestere con palmo ricoperto in nitrile. Polso elasticizzato. Colore bianco-grigio. EN388 - 4121.

Codice	Descrizione	Conf.	Euro	/Um
569735	tg. 8	12 *		PA
569736	tg. 9	12 *		PA
569737	tg.10	12 *		PA

GUANTI NITRILE DORSO COPERTO 13 ECO-R



Guanto in tessuto sintetico interamente ricoperto in nitrile per la massima protezione anche in presenza di liquidi, olii e grassi. Ottima resistenza all'abrasione. Colore grigio. EN388 - 4121.

Codice	Descrizione	Conf.	Euro	/Um
569739	tg. 9	12 *		PA
569740	tg.10	12 *		PA

GUANTI ICO NYLON PU BLACK



In supporto di nylon monofilo lavorato a maglia senza cuciture. Anatomico (mano destra e sinistra). Rivestimento sintetico in poliuretano sul palmo, dorso e dita areati con polsino a trama latex. Ottima sensibilità. Indicati per operazioni delicate e di precisione. EN388-3131.

Codice	Descrizione	Conf.	Euro	/Um
569753	tg. 7 M	10 *		PA
569754	tg. 8 L	10 *		PA
569755	tg. 9 XL	10 *		PA
569756	tg.10 XXL	10 *		PA

GUANTI NBR 998



In filo continuo 100% nylon con palmo ricoperto in nitrile. Polso elasticizzato. Colore grigio chiaro. EN388 - 4132.

Codice	Descrizione	Conf.	Euro	/Um
569714	tg. 7	12 *		PA
569715	tg. 8	12 *		PA
569716	tg. 9	12 *		PA
569717	tg.10	12 *		PA

GUANTI ULTRALITE IN POLIURETANO



Guanti a filo continuo in nylon ricoperti in poliuretano. Garantiscono la massima sensibilità consigliati per operazioni delicate e di precisione. EN388 - 2111.

Codice	Descrizione	Conf.	Euro	/Um
569768	tg. 8	12 *		PA
569769	tg. 9	12 *		PA
569770	tg.10	12 *		PA

GUANTI FOAM NBR 999



In filo continuo 100% nylon con palmo ricoperto in nitrile schiumato. Colore grigio. Polso elasticizzato. EN388 - 2122.

Codice	Descrizione	Conf.	Euro	/Um
569719	tg. 8	12 *		PA
569720	tg. 9	12 *		PA
569722	tg.10	12 *		PA

GUANTI NINJA LITE



In filo continuo 100% nylon con palmo ricoperto in poliuretano. Super leggero, elastico, elevata sensibilità tattile. Polso elasticizzato. Colore blu-nero. EN388 - 3120.

Codice	Descrizione	Conf.	Euro	/Um
569772	tg. 8	12 *		PA
569773	tg. 9	12 *		PA
569774	tg.10	12 *		PA

GUANTI GIARDINO NBR FANCY IN FILO CONTINUO 100%



Palmo ricoperto da speciale schiuma nitrilica traspirante (NBR) e trasparente. Polso elasticizzato. Dorso aerato Colore: assortiti a fantasia base rosa-verde-azzurra. EN388 - 4121.

Codice	Descrizione	Conf.	Euro	/Um
569628	tg.8 donna	12 *		PA

GUANTI 480 MIMETIC IN LATTICE SCHIUMATO



Guanti a filo continuo in poliestere ricoperto in lattice schiumato. Finitura increspata per una presa perfetta. Elevata flessibilità e destrezza. EN388 - 2121.

Codice	Descrizione	Conf.	Euro	/Um
569631	tg. 8	12 *		PA
569632	tg. 9	12 *		PA
569633	tg.10	12 *		PA

GUANTI SHABU FLEX HV



In filo continuo 100% nylon e palmo ricoperto in schiuma di lattice. Polso elasticizzato. Colore giallo fluo-nero. EN388 - 3131.

Codice	Descrizione	Conf.	Euro	/Um
569790	tg. 8	12 *		PA
569791	tg. 9	12 *		PA
569792	tg.10	12 *		PA

GUANTI INVERNALI POWER GRAB THERMO



Supporto in filo continuo senza cuciture in speciale fibra termica di poliestere. Palmo in lattice di gomma. Polso elasticizzato. Colore arancio-marrone. EN388-1231. EN511-010.

Codice	Descrizione	Conf.	Euro	/Um
569671	tg. 8	6 *		PA
569672	tg. 9	6 *		PA
569673	tg.10	6 *		PA

GUANTI INVERNALI DRIVER WINTER 353115



Guanto tecnico in filo continuo 100% nylon/nitrile. Supporto interno in nylon rivestito in pile. Completamente ricoperto in microschiuma di nitrile, ottima presa sia in condizioni di asciutto che di bagnato. Polso elastico con bordo orlato e chiusura con velcro. Colore nero. EN388-4131. EN511-010.

Codice	Descrizione	Conf.	Euro	/Um
569675	tg. 9	12 *		PA
569676	tg.10	12 *		PA

GUANTI ANTITAGLIO DYNEEMA 550



In filo continuo Dyneema con palmo ricoperto in poliuretano. Ottima resistenza all'abrasione e lacerazione. Elevata protezione al taglio. Massimo comfort. Colore bianco-grigio. EN388 4342.

Codice	Descrizione	Conf.	Euro	/Um
569797	tg. 8	12 *		PA
569798	tg. 9	12 *		PA
569799	tg.10	12 *		PA

GUANTI BOXER 911



In tessuto jersey di cotone impregnato in NBR. Dorso aerato. Manichetta di sicurezza in tela di cotone. Trattamento antibatterico. Colore bianco-blu. EN388 - 4221.

Codice	Descrizione	Conf.	Euro	/Um
569689	tg.10	12 *		PA

GUANTI IN PELLE FIORE BOVINA



In pelle fiore bovina. Orlati. Elastico stringipolso interno. Colore bianco. EN388 - 2121.

Codice	Descrizione	Conf.	Euro	/Um
569661	tg. 9	12 *		PA
569662	tg.10	12 *		PA
569663	tg.11	12 *		PA

GUANTI IN FIORE MAIALE - COTONE BALL CON VELCRO



Palmo in fiore maiale. Dorso tela cotone elasticizzata. Polso elasticizzato. Stringipolso regolabile con velcro. Colore: palmo bianco e dorso variabile in base alla taglia. EN388 - 2111.

Codice	Descrizione	Conf.	Euro	/Um
569623	tg. 8	12 *		PA
569624	tg. 9	12 *		PA
569625	tg.10	12 *		PA

GUANTI CINA IN CROSTA BOVINA



In crosta bovina. Dorso e manichetta in tela. Colore giallo. EN388 - 4132.

Codice	Descrizione	Conf.	Euro	/Um
569640	tg.10	12 *		PA

GUANTI CROSTA



In crosta. Palmo rinforzato. Con manichetta cm.7. Colore grigio. EN388 - 4122.

Codice	Descrizione	Conf.	Euro	/Um
569600	tg.10	12 *		PA

GUANTI IN COTONE A FILO CONTINUO



In cotone a filo continuo. 3 fili. Polso maglia. Colore grezzo.

Codice	Descrizione	Conf.	Euro	/Um
569575	tg.7 donna	12 *		PA
569577	tg.9 uomo	12 *		PA

GUANTI IN TELA DI COTONE ORCHIDEA



In tela di cotone. Palmo puntinato in PVC nero. Polso maglia. Colore grezzo.

Codice	Descrizione	Conf.	Euro	/Um
569597	tg.10 uomo	12 *		PA

GUANTI ICO LATTICE SATINATI



Guanto riusabile in lattice di gomma naturale clorinato interno-esterno senza felpatura. Bordino arrotolato di finitura. Lavabile internamente e autoclavabile. Spessore mm.0,45, lunghezza cm.30. III categoria di rischio 1011.

Codice	Descrizione	Conf.	Euro	/Um
569701	tg.M	10 *		PA
569702	tg.L	10 *		PA
569703	tg.XL	10 *		PA

GUANTI ICO NEOPRENE ND



Guanti riusabili in policloroprene (NEOPRENE) felpato internamente. Lunghezza mm.300. Spessore mm.0,75. Finitura a nido d'ape su palmo e dita. III categoria di rischio (4110). Resistenza chimica ad acidi organici e inorganici, olii e grassi. EN388 EN374-2/3.

Codice	Descrizione	Conf.	Euro	/Um
569645	tg.L	10 *		PA
569647	tg.XL	10 *		PA
569648	tg.XXL	10 *		PA

GUANTI NITRILE LIONS 1044 CONF.100 PZ.



I categoria di rischio. Monouso. Ambidestri. Azzurri. Senza polvere. Spessore mm.0,09. AQL<1.5. Conf.100 pz. = 50 paia.

Codice	Descrizione	Conf.	Euro	/Um
569541	tg.S 6-7	1		CON
569542	tg.M 7-8	1		CON
569543	tg.L 8-9	1		CON
569544	tg.XL 9-10	1		CON

GUANTI ICO NITRILE VERDE NTR



Guanti riusabili in acrilonitrile e butadiene polimero felpato internamente. Lunghezza mm.330. Spessore mm.0,38. Finitura esterna antiscivolo. III categoria di rischio (4101). Resistenza chimica ad idrocarburi acidi, olii e grassi. Ottima protezione da agenti chimici. EN388 EN374-2/3.

Codice	Descrizione	Conf.	Euro	/Um
569710	tg.L	10 *		PA
569711	tg.XL	10 *		PA
569712	tg.XXL	10 *		PA

GUANTI ICO NITRILE SYNTHO CONF.100 PZ.



III categoria di rischio. Monouso sintetici in nitrile azzurri. Ambidestri con bordino, senza polvere. Lunghezza mm.240. Spessore mm.0,13. Resistenza chimica a detergenti e detersivi anche concentrati, idrocarburi, solventi, eteri e freon (TF). Idonei per alimenti. AQL<1.5. Conf.100 pz. = 50 paia.

Codice	Descrizione	Conf.	Euro	/Um
569561	tg.M 7-7,5	1		CON
569562	tg.L 8-8,5	1		CON
569563	tg.XL 9-9,5	1		CON

GUANTI ICO LATTICE BICOLORE



Guanti riusabili in lattice di gomma naturale a spessore maggiorato, clorinato e felpato internamente. Trattamento interno antibatterico. Spessore mm.0,60. Lunghezza cm.30. III categoria di rischio 1010.

Codice	Descrizione	Conf.	Euro	/Um
569707	tg.L	10 *		PA
569708	tg.XL	10 *		PA

GUANTI ICO NITRILE NIMEK ESNO CONF.100 PZ.



Guanti ambidestri monouso in nitrile senza polvere. Lunghezza mm.240. Spessore mm.0,12. Finitura microruvida. III categoria di rischio. AQL<1,5. Resistenza chimica a detergenti, idrocarburi, solventi. Conf.100 pz. = 50 paia.

Codice	Descrizione	Conf.	Euro	/Um
569535	tg.M	1		CON
569536	tg.L	1		CON
569537	tg.XL	1		CON

GUANTI NITRILE XL BLACK N79P CONF.50 PZ.



Guanti ambidestri monouso in nitrile senza polvere. Finitura microruvida. Lunghezza mm.300. Spessore mm.0,14. III categoria di rischio. AQL<1,5. Resistenza chimica a detergenti, idrocarburi, solventi. Conf.50 pz. = 25 paia.

Codice	Descrizione	Conf.	Euro	/Um
569531	tg.M	1		CON
569532	tg.L	1		CON
569533	tg.XL	1		CON

GUANTI NITRILE FULLGRIP N85 CONF.50 PZ.



Guanti ambidestri monouso in nitrile senza polvere AQL<1,5. Finitura esterna 3D. Lunghezza mm.240. Spessore mm.0,15. III categoria di rischio. Eccellente impermeabilità ad olii e grassi e chimica leggera. Conf.50 pz. = 25 paia.

Codice	Descrizione	Conf.	Euro	/Um
569521	tg.M	1		CON
569522	tg.L	1		CON
569523	tg.XL	1		CON

GUANTI LATTICE LIONS 2874 CONF.100 PZ.



I categoria di rischio. Monouso. Ambidestri. Bianchi. Con polvere. Spessore mm.0,11. AQL<1.5. Conf.100 pz. = 50 paia.

Codice	Descrizione	Conf.	Euro	/Um
569551	tg.S 6-7	1		CON
569552	tg.M 7-8	1		CON
569553	tg.L 8-9	1		CON
569554	tg.XL 9-10	1		CON

GUANTI ICO LATTICE HI-RISKS CONF.50 PZ.



III categoria di rischio. Monouso in lattice di gomma naturale blu ad alta resistenza non sterile, sottoposti a processo di clorinazione quindi a ridottissimo contenuto proteico e senza polvere lubrificante. Ambidestri con bordino. Lunghezza mm.280. Spessore mm.0,30. AQL<1.5. Conf.50 pz. = 25 paia.

Codice	Descrizione	Conf.	Euro	/Um
569565	tg.M 7-7,5	1		CON
569566	tg.L 8-8,5	1		CON
569567	tg.XL 9-9,5	1		CON

GUANTI MARIGOLD IL SENSIBILE



Guanto in puro lattice di gomma naturale, felpato in puro cotone al 100%, ideale per garantire il massimo comfort e la massima sensibilità grazie al minimo spessore. Bordino frenagocce antistrappo, manica lunga, zigrinatura antiscivolo per una presa sicura sugli oggetti.

Codice	Descrizione	Conf.	Euro	/Um
569820	6 1/2 tg.SMALL	12 *		PA
569824	7 1/2 tg.MEDIUM	12 *		PA
569827	8 1/2 tg.LARGE	12 *		PA

GUANTI MARIGOLD IL RESISTENTE



Guanto dotato di doppio strato di lattice di gomma naturale, felpato in puro cotone al 100%, garantisce la massima protezione e resistenza. Bordino frenagocce antiscivolo, manica lunga, zigrinatura antiscivolo per una presa sicura sugli oggetti.

Codice	Descrizione	Conf.	Euro	/Um
569833	6 1/2 tg.SMALL	12 *		PA
569834	7 1/2 tg.MEDIUM	12 *		PA
569835	8 1/2 tg.LARGE	12 *		PA

GUANTI MARIGOLD IL LEGGERO



Guanto non felpato, in puro lattice di gomma naturale, ideale per garantire la massima sensibilità per tutti i lavori delicati. La caratteristica zigrinatura sul palmo e sulle dita garantisce una presa sicura anche su superfici bagnate.

Codice	Descrizione	Conf.	Euro	/Um
569846	6 1/2 tg.SMALL	12 *		PA
569847	7 1/2 tg.MEDIUM	12 *		PA
569848	8 1/2 tg.LARGE	12 *		PA

VALIGETTE PRONTO SOCCORSO CAT.A-B ALLEGATO 1



Valigetta pronto soccorso adatta a 3 o più lavoratori. Contenuto conforme all'Allegato 1 del D.lgs. 81-2008-D.M.388-2003. Comprende apparecchio per la misurazione della pressione. Kit aggancio a parete integrato con fori.

Codice	Descrizione	Conf.	Euro	/Um
569962	colore arancio	1		PZ

PACCO MEDICAZIONE CAT.A-B ALLEGATO 1



Per il reintegro contenuto valigette pronto soccorso cat.A-B Allegato 1. Senza apparecchio per la misurazione della pressione.

Codice	Descrizione	Conf.	Euro	/Um
569966		1		PZ

VALIGETTE PRONTO SOCCORSO CAT.C ALLEGATO 2



Valigetta pronto soccorso adatta a 1 o 2 lavoratori. Contenuto conforme all'Allegato 2 del D.lgs. 81-2008-D.M.388-2003. Kit aggancio a parete integrato con fori.

Codice	Descrizione	Conf.	Euro	/Um
569970	colore verde	1		PZ

PACCO MEDICAZIONE CAT.C ALLEGATO 2



Per il reintegro contenuto valigette pronto soccorso cat.C Allegato 2.

Codice	Descrizione	Conf.	Euro	/Um
569974		1		PZ

MASCHERE DI PROTEZIONE PIENO FACCIALE OPTIFIT TWIN

Honeywell



Maschera in silicone a due filtri con raccordo a baionetta. Ampio schermo in policarbonato, eccellente campo visivo. Bardatura a 5 punti di aggancio. Fornita senza filtri. Certificata secondo la norma EN 136:1998.

Codice	Descrizione	Conf.	Euro	/Um
660029	art.1715241	1		PZ

SEMI MASCHERE DI PROTEZIONE VALUAIR PLUS

Honeywell



In gomma stirenica. Guarnizione di tenuta morbida e arrotondata. Bardatura regolabile a 4 punti. Aggancio rapido dei filtri. Fornita senza filtri.

Codice	Descrizione	Conf.	Euro	/Um
660028	art.1001573	1		PZ

FILTRI PER SEMI MASCHERE VALUAIR PLUS - OPTIFIT

Honeywell



Filtri a baionetta classe A2. A norma EN14387.

Codice	Descrizione	Conf.	Euro	/Um
660032	art.1035454 classe A2	1		COP

FILTRI PER SEMI MASCHERE VALUAIR PLUS - OPTIFIT

Honeywell



Filtri a baionetta classe A2P3. A norma EN14387.

Codice	Descrizione	Conf.	Euro	/Um
660034	art.1035455 classe A2P3	1		COP

FILTRI PER SEMI MASCHERE VALUAIR PLUS - OPTIFIT

Honeywell



Filtri a baionetta classe ABEK1P3. A norma EN14387.

Codice	Descrizione	Conf.	Euro	/Um
660036	art.1035459 classe ABEK1P3	1		COP

SEMI MASCHERE DI PROTEZIONE FREEDOM EN405 A1P1

Honeywell



Facciale monouso (EN405) con 2 filtri preassemblati classe A1P1. Bardatura elastica regolabile a scorrimento. Morbida, ipoallergenica, si adatta perfettamente al viso.

Codice	Descrizione	Conf.	Euro	/Um
660040	art.1001592	1		PZ

MASCHERINE NEWTECH 710



EN 149 classe FFP1. Per polveri a bassa tossicità. 2 elastici. A norme CE.

Codice	Descrizione	Conf.	Euro	/Um
660110		20 *		PZ

MASCHERINE NEWTECH 712 CON CARBONI ATTIVI



EN 149 classe FFP1. Per polveri a bassa tossicità. 2 elastici. A norme CE.

Codice	Descrizione	Conf.	Euro	/Um
660112		20 *		PZ

MASCHERINE NEWTECH 721 FFP2 VALVOLA



EN 149 classe FFP2. In tessuto non tessuto. Valvola di espirazione. Per polveri a media tossicità. 2 elastici. A norme CE.

Codice	Descrizione	Conf.	Euro	/Um
660115		10 *		PZ

MASCHERINE NEWTECH 730 FFP3 VALVOLA



EN 149 classe FFP3. In tessuto non tessuto. Valvola di espirazione. Per polveri a bassa e alta tossicità. 2 elastici. A norme CE.

Codice	Descrizione	Conf.	Euro	/Um
660120		5 *		PZ

MASCHERINE NEWTECH 799 FFP1 VALVOLA



EN 149 classe FFP1. Confezionate PIEGATE e imbustate singolarmente. In tessuto non tessuto. Valvola di espirazione. Per polveri a bassa tossicità. 2 elastici. A norme CE.

Codice	Descrizione	Conf.	Euro	/Um
660128		20 *		PZ

MASCHERINE NEWTECH 789 FFP2 VALVOLA



EN 149 classe FFP2. Confezionate PIEGATE e imbustate singolarmente. In tessuto non tessuto. Valvola di espirazione. Per polveri a bassa tossicità. 2 elastici. A norme CE.

Codice	Descrizione	Conf.	Euro	/Um
660130		20 *		PZ

MASCHERINE NEWTECH 779 FFP3 VALVOLA



EN 149 classe FFP3. Confezionate PIEGATE e imbustate singolarmente. In tessuto non tessuto. Valvola di espirazione. Per polveri a bassa tossicità. 2 elastici. A norme CE.

Codice	Descrizione	Conf.	Euro	/Um
660132		20 *		PZ

MASCHERINE ANTIPOLVERE



In materiale sintetico. Tipo con elastico. NON SONO DPI.

Codice	Descrizione	Conf.	Euro	/Um
660100		50 *		PZ

CUFFIE ANTIRUMORE MACH 1



Economiche e leggere. Attenuazione in dB SNR23.

Codice	Descrizione	Conf.	Euro	/Um
660171		1		PZ

CUFFIE ANTIRUMORE LEIGHTNING L1



Ampi cuscinetti. Comfort. Attenuazione in dB SNR30.

Codice	Descrizione	Conf.	Euro	/Um
660176		20		PZ

CUFFIE ANTIRUMORE VIKING V1



Archetto ruotabile in 3 posizioni. Utilizzabile con elmetti, visiere, maschere etc. Attenuazione in dB SNR30.

Codice	Descrizione	Conf.	Euro	/Um
660173		1		PZ

TAPPI AURICOLARI 303L



In schiuma poliuretanica. Superficie esterna liscia. Forma affusolata per facilitare l'inserimento e l'estrazione. Attenuazione in dB SNR33.

Codice	Descrizione	Conf.	Euro	/Um
660178		200 *		PA

TAPPI AURICOLARI LASER LITE



La schiuma autoregolabile si espande per adattarsi a qualsiasi condotto uditivo. Forma a T per un facile inserimento. Attenuazione in dB SNR35.

Codice	Descrizione	Conf.	Euro	/Um
660181		200 *		PA

TAPPI AURICOLARI SMARTFIT



Materiale all avanguardia, si modella a contatto con il calore del condotto uditivo. Riutilizzabili. Con cordoncino staccabile e astuccio. Attenuazione in dB SNR30.

Codice	Descrizione	Conf.	Euro	/Um
660183		50 *		PA

CUFFIE ARCHETTO PERCAP

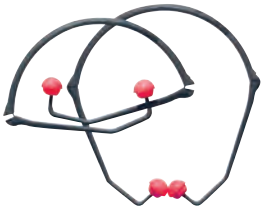

Archetto pieghevole, tascabile. Inserti morbidi in schiuma, sostituibili. Attenuazione in dB SNR24.

Codice	Descrizione	Conf.	Euro	/Um
660184	cuffie PERCAP	1		PZ
660185	tappi ricambio per cuffie PERCAP	10 *		PA

TUTE TYVEK CLASSIC XPERT



Categoria III protezione di tipo 5 e 6.
Tuta intera colore bianco con cappuccio.
Cappuccio fisso con elastico. Elastico stringipolso, stringicaviglia, stringivita.
Chiusura con cerniera.

Codice	Descrizione	Conf.	Euro	/Um
585780	tg.L	25		PZ
585781	tg.XL	25		PZ
585782	tg.XXL	25		PZ

TUTE PROKEM



Categoria III protezione di tipo 5 e 6. Tuta intera 70% polipropilene e 30% polietilene colore bianco. Cappuccio fisso con elastico. Elastico stringipolso, stringicaviglia, stringivita. Chiusura con cerniera a 2 cursori ricoperta da patta con adesivo riposizionabile.

Codice	Descrizione	Conf.	Euro	/Um
585777	tg.L	50		PZ
585778	tg.XL	50		PZ
585779	tg.XXL	50		PZ

TUTE IN POLIPROPILENE



Tuta intera in tessuto non tessuto in polipropilene colore bianco. Cappuccio fisso con elastico. Elastico stringicaviglia e stringipolso. Chiusura con cerniera. Tessuto 40 gr/mq.

Codice	Descrizione	Conf.	Euro	/Um
585769	tg.L	50		PZ
585770	tg.XL	50		PZ
585772	tg.XXL	50		PZ

GILET RIFRANGENTI ARANCIONE NEW WAY



Gilet ad alta visibilità, tessuto fluorescente 100% poliestere. Apertura frontale regolabile con chiusura velcro. 2 bande retroriflettenti orizzontali che avvolgono completamente il dorso. EN 471 classe II.

Codice	Descrizione	Conf.	Euro	/Um
585715	tg.unica	10		PZ

IMPERMEABILI BOAT COMPLETO GIALLO



Giacca e pantalone impermeabili in nylon spalmato all'interno di PVC. Robusti e confortevoli. Dotati di cappuccio. Ripiegati in pratica busta con cerniera.

Codice	Descrizione	Conf.	Euro	/Um
586036	tg.G	20		PZ
586037	tg.XG	20		PZ
586038	tg.XXG	20		PZ
586039	tg.XXXG	20		PZ

IMPERMEABILI NIAGARA CAPPOTTO VERDE



Impermeabili in nylon spalmato all'interno di PVC. Robusti e confortevoli. Dotati di cappuccio. Ripiegati in pratica busta con cerniera.

Codice	Descrizione	Conf.	Euro	/Um
586022	tg.G	20		PZ
586023	tg.XG	20		PZ
586024	tg.XXG	20		PZ
586025	tg.XXXG	20		PZ

CALZE ALL TERRAIN WINTER



45% Meraklon 25% PP Polypropilene 20% PA Polyamide 6% Cordura 4% EA LycraCalza a compressione graduata, antitaglio, antibatterica e traspirante. Indicata nel lavoro (artigianato, manutentori, installatori) e nello sport.

Codice	Descrizione	Conf.	Euro	/Um
585682	tg.M 41÷43	3		PA
585683	tg.L 44÷46	3		PA

CALZE OBEREGGEN THERMOLITE



82% Thermolite 15% Poliammide 3% Elastico. Realizzate in Thermolite, fibra tecnologica, mantiene la temperatura costante e la pelle asciutta anche alle temperature più rigide. Ideali per sport invernali.

Codice	Descrizione	Conf.	Euro	/Um
585679	tg.S 38÷40	3		PA
585680	tg.M 41÷43	3		PA
585681	tg.L 44÷46	3		PA

SCARPE ANTINFORTUNISTICA GRISPORT TRENTO 72003



S3 HRO. Tomaia pelle fiore ingrassata marrone. Puntale e lamina antiforo in acciaio. Resistente all'acqua. Fodera traspirante. Suola Vibram bicomponente in gomma resistente al calore (300) HRO. Support System per la massima stabilità del tallone.

Codice	Descrizione	Conf.	Euro	/Um
585152	tipo alto, n.38	1		PA
585153	tipo alto, n.39	1		PA
585154	tipo alto, n.40	1		PA
585155	tipo alto, n.41	1		PA
585156	tipo alto, n.42	1		PA
585157	tipo alto, n.43	1		PA
585158	tipo alto, n.44	1		PA
585159	tipo alto, n.45	1		PA
585160	tipo alto, n.46	1		PA
585161	tipo alto, n.47	1		PA
585162	tipo alto, n.48	1		PA

SCARPE ANTINFORTUNISTICA GRISPORT VESUVIO 74047



S3 HRO CI WR SRC HI. Stivale invernale in pelle nera idrorepellente con cerniera. Fodera in lana e membrana traspirante WATERPROOF. Puntale in composito Light-Plus: atermico, amagnetico, anticorrosivo. Suola in gomma Vibram-Total grip per un aderenza ottimale, resistente al calore (HRO), altissima resistenza allo scivolamento (SRC). Lamina antiperforazione Flex-System non metallica.

Codice	Descrizione	Conf.	Euro	/Um
585103	tipo stivale, n.40	1		PA
585104	tipo stivale, n.41	1		PA
585105	tipo stivale, n.42	1		PA
585106	tipo stivale, n.43	1		PA
585107	tipo stivale, n.44	1		PA
585108	tipo stivale, n.45	1		PA
585109	tipo stivale, n.46	1		PA

SCARPE ANTINFORTUNISTICA GRISPORT AOSTA 71601



S3 HRO. Tomaia pelle fiore ingrassata marrone. Puntale e lamina antiforo in acciaio. Resistente all'acqua. Fodera traspirante. Suola Vibram bicomponente in gomma resistente al calore (300) HRO. Support System per la massima stabilità del tallone.

Codice	Descrizione	Conf.	Euro	/Um
585166	tipo basso, n.39	1		PA
585167	tipo basso, n.40	1		PA
585168	tipo basso, n.41	1		PA
585169	tipo basso, n.42	1		PA
585170	tipo basso, n.43	1		PA
585171	tipo basso, n.44	1		PA
585172	tipo basso, n.45	1		PA
585173	tipo basso, n.46	1		PA
585174	tipo basso, n.47	1		PA
585175	tipo basso, n.48	1		PA

SCARPE ANTINFORTUNISTICA GRISPORT WIND 700603



S1P HRO. Tomaia microfibra + tessuto sintetico nero/arancio. Suola iniettata Cross gomma + PU. Fodera AT 488 special (rete doppia traspirante). Soletta tessuto nero + antishock rosso + ovale alluminio + cucitura antistatica. Puntale fibra di vetro. Lamina anti-perforazione non metallica.

Codice	Descrizione	Conf.	Euro	/Um
585189	tipo basso, n.39	1		PA
585190	tipo basso, n.40	1		PA
585191	tipo basso, n.41	1		PA
585192	tipo basso, n.42	1		PA
585193	tipo basso, n.43	1		PA
585194	tipo basso, n.44	1		PA
585195	tipo basso, n.45	1		PA
585196	tipo basso, n.46	1		PA

SCARPE ANTINFORTUNISTICA GRISPORT ADRIA 73603



S3 SRC. Tomaia: in pelle scamosciata idrofobizzata. Puntale: acciaio forato alleggerito e traspirante. Resistente all'acqua. Fodera: AT 488 SPECIAL traspirante. Suola: Vibram Supersafety + Pu iniettato. Lamina: antiperforazione non metallica. Supporto tallone: Block up antitorsione.

Codice	Descrizione	Conf.	Euro	/Um
585141	tipo alto, n.39	1		PA
585142	tipo alto, n.40	1		PA
585143	tipo alto, n.41	1		PA
585144	tipo alto, n.42	1		PA
585145	tipo alto, n.43	1		PA
585146	tipo alto, n.44	1		PA
585147	tipo alto, n.45	1		PA
585148	tipo alto, n.46	1		PA
585149	tipo alto, n.47	1		PA

SCARPE ANTINFORTUNISTICA GRISPORT BASSANO 75117



S3 SRC. Ultraleggera. Tomaia in pelle scamosciata Bisonte. Puntale in acciaio forato. Suola in poliuretano bidensità. Fodera: AT 488 SPECIAL 3D AIRMESH traspirante. Footsbeet forato: permette l'aerazione del piede all'interno della scarpa. Lamina antiperforazione Flex-System non metallica.

Codice	Descrizione	Conf.	Euro	/Um
585203	tipo basso, n.40	1		PA
585204	tipo basso, n.41	1		PA
585205	tipo basso, n.42	1		PA
585206	tipo basso, n.43	1		PA
585207	tipo basso, n.44	1		PA
585208	tipo basso, n.45	1		PA
585209	tipo basso, n.46	1		PA

SOTTOSCARPE GOMMA CHIODATE ICE GRIPPER



Sottoscarpe antiscivolo in gomma termoplastica chiodate, per utilizzo su fondi scivolosi o ghiacciati. Pratiche e veloci da indossare, si adattano a qualsiasi tipo di calzatura. Colore nero. Resistenti fino a -40°C.

Codice	Descrizione	Conf.	Euro	/Um
584380	tg.M (39-44)	1		PA
584381	tg.L (45-48)	1		PA

STRINGHE U-POWER



Stringhe in confezione da 5 paia.

Codice	Descrizione	Conf.	Euro	/Um
584387	VERDI lungh.cm.100	1		CON
584388	VERDI lungh.cm.120	1		CON
584390	BEIGE lungh.cm.100	1		CON
584391	BEIGE lungh.cm.120	1		CON
584393	GIALLE lungh.cm.100	1		CON

SOLETTE U-POWER LEATHER GEL



Soletta realizzata in vero cuoio toscano trattata idro con supporto in EVA, grazie all'esclusivo procedimento di concia è antimicotica. Supporto laterale al tallone, la speciale capsula in GEL assicura l'assorbimento degli shock causati dall'attività lavorativa.

Codice	Descrizione	Conf.	Euro	/Um
584403	n.39	1		PA
584404	n.40	1		PA
584405	n.41	1		PA
584406	n.42	1		PA
584407	n.43	1		PA
584408	n.44	1		PA
584409	n.45	1		PA
584410	n.46	1		PA

SCARPE ANTINFORTUNISTICA U-POWER POINT S1P



S1P SRC. Tomaia in Nylon ultra traspirante e morbida pelle scamosciata, soffietto in nylon imbottito. Puntale in alluminio con membrana traspirante antiperforazione. Soletta antiperforazione tessile non metallica. Intersuola composto da soffice PU espanso e INFINERGY di BASF. Battistrada PU compatto antiabrasione, antiscivolo. EN ISO 20345:2011 CE.

Codice	Descrizione	Conf.	Euro	/Um
583884	tipo basso, n.36	1		PA
583865	tipo basso, n.37	1		PA
583866	tipo basso, n.38	1		PA
583867	tipo basso, n.39	1		PA
583868	tipo basso, n.40	1		PA
583869	tipo basso, n.41	1		PA
583870	tipo basso, n.42	1		PA
583871	tipo basso, n.43	1		PA
583879	tipo basso, n.44	1		PA
583880	tipo basso, n.45	1		PA
583881	tipo basso, n.46	1		PA
583882	tipo basso, n.47	1		PA
583883	tipo basso, n.48	1		PA

SCARPE ANTINFORTUNISTICA U-POWER YELLOW S1P



S1P SRC. Tomaia in Nylon ultra traspirante e morbida pelle scamosciata, soffietto in nylon imbottito. Puntale in alluminio con membrana traspirante antiperforazione. Soletta antiperforazione tessile non metallica. Intersuola composto da soffice PU espanso e INFINERGY di BASF. Battistrada PU compatto antiabrasione, antiscivolo. EN ISO 20345:2011 CE.

Codice	Descrizione	Conf.	Euro	/Um
583928	tipo basso, n.40	1		PA
583929	tipo basso, n.41	1		PA
583930	tipo basso, n.42	1		PA
583931	tipo basso, n.43	1		PA
583932	tipo basso, n.44	1		PA
583933	tipo basso, n.45	1		PA
583934	tipo basso, n.46	1		PA

SCARPE ANTINFORTUNISTICA U-POWER ADVENTURE S1P



S1P SRC. Tomaia in morbida pelle scamosciata forata, soffietto in nylon imbottito. Puntale in alluminio con membrana traspirante antiperforazione. Soletta antiperforazione tessile non metallica. Intersuola composto da soffice PU espanso e INFINERGY di BASF. Battistrada PU compatto antiabrasione, antiscivolo. EN ISO 20345:2011 CE.

Codice	Descrizione	Conf.	Euro	/Um
583825	tipo basso, n.38	1		PA
583826	tipo basso, n.39	1		PA
583827	tipo basso, n.40	1		PA
583828	tipo basso, n.41	1		PA
583829	tipo basso, n.42	1		PA
583830	tipo basso, n.43	1		PA
583831	tipo basso, n.44	1		PA
583832	tipo basso, n.45	1		PA
583833	tipo basso, n.46	1		PA
583834	tipo basso, n.47	1		PA
583835	tipo basso, n.48	1		PA



U.Power®

RIVOLUZIONA LA SCARPA DA LAVORO





NUOVA LINEA RED LION

55% DI ENERGIA IN PIÙ... 100% DI POSSIBILITÀ IN PIÙ!

SCOPRI TUTTI I MODELLI SUL SITO **WWW.U-POWER.IT**

SCARPE ANTINFORTUNISTICA U-POWER YODA S3



S3 SRC. Tomaia in morbida pelle nabuk naturale bottalato idrorepellente. Puntale in alluminio con membrana traspirante antiperforazione. Soletta antiperforazione tessile non metallica. Intersuola composto da soffice PU espanso e INFINERGY di BASF. Battistrada PU compatto antiabrasione, antiscivolo. EN ISO 20345:2011 CE.

Codice	Descrizione	Conf.	Euro	/Um
583757	tipo basso, n.37	1		PA
583758	tipo basso, n.38	1		PA
583759	tipo basso, n.39	1		PA
583760	tipo basso, n.40	1		PA
583761	tipo basso, n.41	1		PA
583762	tipo basso, n.42	1		PA
583763	tipo basso, n.43	1		PA
583764	tipo basso, n.44	1		PA
583765	tipo basso, n.45	1		PA
583766	tipo basso, n.46	1		PA
583767	tipo basso, n.47	1		PA
583768	tipo basso, n.48	1		PA

SCARPE ANTINFORTUNISTICA U-POWER HUMMER S3



S3 SRC. Tomaia in morbida pelle nabuk naturale bottalato idrorepellente. Puntale in alluminio con membrana traspirante antiperforazione. Soletta antiperforazione tessile non metallica. Intersuola composto da soffice PU espanso e INFINERGY di BASF. Battistrada PU compatto antiabrasione, antiscivolo. EN ISO 20345:2011 CE.

Codice	Descrizione	Conf.	Euro	/Um
583786	tipo alto, n.38	1		PA
583787	tipo alto, n.39	1		PA
583788	tipo alto, n.40	1		PA
583789	tipo alto, n.41	1		PA
583790	tipo alto, n.42	1		PA
583791	tipo alto, n.43	1		PA
583792	tipo alto, n.44	1		PA
583793	tipo alto, n.45	1		PA
583794	tipo alto, n.46	1		PA
583795	tipo alto, n.47	1		PA
583796	tipo alto, n.48	1		PA

SCARPE ANTINFORTUNISTICA U-POWER STRONG S3



S3 SRC. Tomaia impermeabile HYPERTEX PUTEK® TECHNOLOGY ad altissima resistente all'abrasione, idrorepellente e traspirante. Puntale in alluminio con membrana traspirante. Antiperforazione. Coprisottopiede Polysoft, anatomico e traspirante. Intersuola PU/PU e INFINERGY di BASF. Battistrada PU compatto antiabrasione, antiolio, antiscivolo. EN ISO 20345:2011 CE.

Codice	Descrizione	Conf.	Euro	/Um
583744	tipo basso, n.38	1		PA
583745	tipo basso, n.39	1		PA
583746	tipo basso, n.40	1		PA
583747	tipo basso, n.41	1		PA
583748	tipo basso, n.42	1		PA
583749	tipo basso, n.43	1		PA
583750	tipo basso, n.44	1		PA
583751	tipo basso, n.45	1		PA
583752	tipo basso, n.46	1		PA
583753	tipo basso, n.47	1		PA
583754	tipo basso, n.48	1		PA

SCARPE ANTINFORTUNISTICA U-POWER HARD S3



S3 SRC. Tomaia impermeabile HYPERTEX PUTEK® TECHNOLOGY ad altissima resistente all'abrasione, idrorepellente e traspirante. Puntale in alluminio con membrana traspirante. Antiperforazione. Coprisottopiede Polysoft, anatomico e traspirante. Intersuola PU/PU e INFINERGY di BASF. Battistrada PU compatto antiabrasione, antiolio, antiscivolo. EN ISO 20345:2011 CE.

Codice	Descrizione	Conf.	Euro	/Um
583772	tipo alto, n.38	1		PA
583773	tipo alto, n.39	1		PA
583774	tipo alto, n.40	1		PA
583775	tipo alto, n.41	1		PA
583776	tipo alto, n.42	1		PA
583777	tipo alto, n.43	1		PA
583778	tipo alto, n.44	1		PA
583779	tipo alto, n.45	1		PA
583780	tipo alto, n.46	1		PA
583781	tipo alto, n.47	1		PA
583782	tipo alto, n.48	1		PA

SCARPE ANTINFORTUNISTICA U-POWER SPIKE S3



S3 SRC. Tomaia in morbida pelle nabuk naturale bottalato idrorepellente. Puntale in alluminio con membrana traspirante antiperforazione. Soletta antiperforazione tessile non metallica. Intersuola composto da soffice PU espanso e INFINERGY di BASF. Battistrada PU compatto antiabrasione, antiscivolo. EN ISO 20345:2011 CE.

Codice	Descrizione	Conf.	Euro	/Um
583708	tipo basso, n.38	1		PA
583709	tipo basso, n.39	1		PA
583710	tipo basso, n.40	1		PA
583711	tipo basso, n.41	1		PA
583712	tipo basso, n.42	1		PA
583713	tipo basso, n.43	1		PA
583714	tipo basso, n.44	1		PA
583715	tipo basso, n.45	1		PA
583716	tipo basso, n.46	1		PA
583717	tipo basso, n.47	1		PA
583718	tipo basso, n.48	1		PA

SCARPE ANTINFORTUNISTICA U-POWER CARTER S3



S3 SRC. Tomaia in morbida pelle nabuk naturale bottalato idrorepellente. Puntale in alluminio con membrana traspirante antiperforazione. Soletta antiperforazione tessile non metallica. Intersuola composto da soffice PU espanso e INFINERGY di BASF. Battistrada PU compatto antiabrasione, antiscivolo. EN ISO 20345:2011 CE.

Codice	Descrizione	Conf.	Euro	/Um
583728	tipo alto, n.38	1		PA
583729	tipo alto, n.39	1		PA
583730	tipo alto, n.40	1		PA
583731	tipo alto, n.41	1		PA
583732	tipo alto, n.42	1		PA
583733	tipo alto, n.43	1		PA
583734	tipo alto, n.44	1		PA
583735	tipo alto, n.45	1		PA
583736	tipo alto, n.46	1		PA
583737	tipo alto, n.47	1		PA
583738	tipo alto, n.48	1		PA

SCARPE ANTINFORTUNISTICA U-POWER VEROK LADY S1P



S1P SRC. Tomaia in Nylon ultra traspirante e morbida pelle scamosciata, soffietto in nylon imbottito. Puntale in alluminio con membrana traspirante antiperforazione. Soletta antiperforazione tessile non metallica. Intersuola composto da soffice PU espanso e INFINERGY di BASF. Battistrada PU compatto antiabrasione, antiscivolo. EN ISO 20345:2011 CE.

Codice	Descrizione	Conf.	Euro	/Um
583836	DONNA tipo basso, n.35	1		PA
583837	DONNA tipo basso, n.36	1		PA
583838	DONNA tipo basso, n.37	1		PA
583839	DONNA tipo basso, n.38	1		PA
583840	DONNA tipo basso, n.39	1		PA
583841	DONNA tipo basso, n.40	1		PA

SCARPE ANTINFORTUNISTICA U-POWER SUMMER S1P



S1P SRC. ULTRALEGGERE. Tomaia ESTIVA in Airnet ultra-traspirante e morbida pelle scamosciata. Fodera WINGTEX a tunnel d'aria traspirante. Puntale in alluminio con membrana traspirante antiperforazione. Soletta antiperforazione tessile non metallica. Intersuola composto da soffice PU espanso e INFINERGY di BASF. Battistrada PU compatto antiabrasione, antiscivolo. EN ISO 20345:2011 CE.

Codice	Descrizione	Conf.	Euro	/Um
583912	tipo basso, n.38	1		PA
583913	tipo basso, n.39	1		PA
583914	tipo basso, n.40	1		PA
583915	tipo basso, n.41	1		PA
583916	tipo basso, n.42	1		PA
583917	tipo basso, n.43	1		PA
583918	tipo basso, n.44	1		PA
583919	tipo basso, n.45	1		PA
583920	tipo basso, n.46	1		PA
583921	tipo basso, n.47	1		PA
583922	tipo basso, n.48	1		PA

SCARPE ANTINFORTUNISTICA U-POWER ACTIVE CARPET S1P



S1P SRC ESD. Tomaia nylon ultra-traspirante e morbida pelle scamosciata. Fodera WINGTEX traspirante. Puntale AIRTOE in alluminio con membrana traspirante. Soletta antiperforazione tessile non metallica. Coprisottopiede MEMORY + GEL ESD. Suola soffice PU espanso tecnologia RED-CARPET in Elastopan di Basf con TAPPETINI ANTIFATICA. Battistrada PU compatto antiabrasione, antiscivolo.

Codice	Descrizione	Conf.	Euro	/Um
583956	tipo basso, n.40	1		PA
583957	tipo basso, n.41	1		PA
583958	tipo basso, n.42	1		PA
583959	tipo basso, n.43	1		PA
583960	tipo basso, n.44	1		PA
583961	tipo basso, n.45	1		PA
583962	tipo basso, n.46	1		PA

SCARPE ANTINFORTUNISTICA U-POWER DORADO S1P



S1P SRC ESD. Tomaia morbida pelle scamosciata forata. Fodera WINGTEX traspirante. Puntale AIRTOE in alluminio con membrana traspirante. Soletta antiperforazione tessile non metallica. Coprisottopiede MEMORY ESD in Elastopan di Basf per una comodità estrema con effetto avvolgente. Suola PU/PU tecnologia HIGH REBOUND in Elastopan di Basf flessibile e leggera. EN ISO 20345:2011 CE.

Codice	Descrizione	Conf.	Euro	/Um
583969	tipo basso, n.39	1		PA
583970	tipo basso, n.40	1		PA
583971	tipo basso, n.41	1		PA
583972	tipo basso, n.42	1		PA
583973	tipo basso, n.43	1		PA
583974	tipo basso, n.44	1		PA
583975	tipo basso, n.45	1		PA
583976	tipo basso, n.46	1		PA
583977	tipo basso, n.47	1		PA

SCARPE ANTINFORTUNISTICA U-POWER SKAT S1P



S1P SRC ESD. Tomaia nylon ultra-traspirante e morbida pelle scamosciata. Fodera WINGTEX traspirante. Puntale AIRTOE in alluminio con membrana traspirante. Soletta antiperforazione tessile non metallica. Coprisottopiede MEMORY ESD in Elastopan di Basf per una comodità estrema con effetto avvolgente. Suola PU/PU tecnologia HIGH REBOUND in Elastopan di Basf flessibile e leggera. EN ISO 20345:2011 CE.

Codice	Descrizione	Conf.	Euro	/Um
583983	tipo basso, n.39	1		PA
583984	tipo basso, n.40	1		PA
583985	tipo basso, n.41	1		PA
583986	tipo basso, n.42	1		PA
583987	tipo basso, n.43	1		PA
583988	tipo basso, n.44	1		PA
583989	tipo basso, n.45	1		PA
583990	tipo basso, n.46	1		PA

SCARPE ANTINFORTUNISTICA U-POWER TROPHY S1P



S1P SRC. Tomaia CANVAS extra-strong traspirante con inserti in morbida pelle scamosciata. Puntale in alluminio. Soletta antiperforazione non metallica. Suola PU-PU. Sottopiede anatomico. EN ISO 20345:2011 CE.

Codice	Descrizione	Conf.	Euro	/Um
583855	tipo basso, n.37	1		PA
583856	tipo basso, n.38	1		PA
583857	tipo basso, n.39	1		PA
583858	tipo basso, n.40	1		PA
583859	tipo basso, n.41	1		PA
583860	tipo basso, n.42	1		PA
583861	tipo basso, n.43	1		PA
583862	tipo basso, n.44	1		PA
583863	tipo basso, n.45	1		PA
583864	tipo basso, n.46	1		PA

SCARPE ANTINFORTUNISTICA U-POWER SAVANA S3



S3 SRC. Tomaia in morbidissima pelle OLD STYLE ingrassata e idrorepellente. Puntale in alluminio. Soletta antiperforazione non metallica. Suola PU-PU. Sottopiede anatomico. EN ISO 20345:2011 CE.

Codice	Descrizione	Conf.	Euro	/Um
583816	tipo basso, n.40	1		PA
583817	tipo basso, n.41	1		PA
583818	tipo basso, n.42	1		PA
583819	tipo basso, n.43	1		PA
583820	tipo basso, n.44	1		PA
583821	tipo basso, n.45	1		PA
583822	tipo basso, n.46	1		PA

SCARPE ANTINFORTUNISTICA U-POWER SAFARI S3



S3 SRC. Tomaia in morbidissima pelle OLD STYLE ingrassata e idrorepellente. Puntale in alluminio. Soletta antiperforazione non metallica. Suola PU-PU. Sottopiede anatomico. EN ISO 20345:2011 CE.

Codice	Descrizione	Conf.	Euro	/Um
583802	tipo alto, n.40	1		PA
583803	tipo alto, n.41	1		PA
583804	tipo alto, n.42	1		PA
583805	tipo alto, n.43	1		PA
583806	tipo alto, n.44	1		PA
583807	tipo alto, n.45	1		PA
583808	tipo alto, n.46	1		PA

SCARPE ANTINFORTUNISTICA U-POWER SEBASTIEN S3



S3 SRC. Tomaia in pelle fiore idrorepellente, morbida e resistente. Puntale in alluminio. Soletta antiperforazione non metallica. Suola PU-PU. EN ISO 20345:2011 CE.

Codice	Descrizione	Conf.	Euro	/Um
583844	tipo basso, n.40	1		PA
583845	tipo basso, n.41	1		PA
583846	tipo basso, n.42	1		PA
583847	tipo basso, n.43	1		PA
583848	tipo basso, n.44	1		PA
583849	tipo basso, n.45	1		PA
583850	tipo basso, n.46	1		PA

SCARPE ANTINFORTUNISTICA U-POWER NICO S1P



S1P SRC. Tomaia in morbida pelle scamosciata con inserti in mesch utra-traspirante. Puntale in alluminio. Soletta antiperforazione non metallica. Suola PU-PU. EN ISO 20345:2011 CE.

Codice	Descrizione	Conf.	Euro	/Um
583900	tipo basso, n.40	1		PA
583901	tipo basso, n.41	1		PA
583902	tipo basso, n.42	1		PA
583903	tipo basso, n.43	1		PA
583904	tipo basso, n.44	1		PA
583905	tipo basso, n.45	1		PA
583906	tipo basso, n.46	1		PA

SCARPE ANTINFORTUNISTICA U-POWER REFLEX S1P



S1P SRC. Tomaia in morbida pelle scamosciata forata. Puntale in alluminio. Soletta antiperforazione non metallica. Suola PU-PU. Sottopiede anatomico. EN ISO 20345:2011 CE.

Codice	Descrizione	Conf.	Euro	/Um
584052	tipo basso, n.38	1		PA
584053	tipo basso, n.39	1		PA
584054	tipo basso, n.40	1		PA
584055	tipo basso, n.41	1		PA
584056	tipo basso, n.42	1		PA
584057	tipo basso, n.43	1		PA
584058	tipo basso, n.44	1		PA
584059	tipo basso, n.45	1		PA
584060	tipo basso, n.46	1		PA

SCARPE ANTINFORTUNISTICA U-POWER COAL S1P



S1P SRC. Tomaia Airnet traspirante con morbida pelle scamosciata. Puntale in composito. Soletta antiperforazione non metallica. Suola PU-PU. Sottopiede anatomico. EN ISO 20345:2011 CE.

Codice	Descrizione	Conf.	Euro	/Um
584082	tipo basso, n.40	1		PA
584083	tipo basso, n.41	1		PA
584084	tipo basso, n.42	1		PA
584085	tipo basso, n.43	1		PA
584086	tipo basso, n.44	1		PA
584087	tipo basso, n.45	1		PA
584088	tipo basso, n.46	1		PA

SCARPE ANTINFORTUNISTICA U-POWER SOYUZ S1P



S1P SRC. Tomaia in morbida pelle scamosciata forata. Puntale in composito. Soletta antiperforazione lamina accaio. Suola PU-PU. Sottopiede anatomico. EN ISO 20345:2011 CE.

Codice	Descrizione	Conf.	Euro	/Um
584180	tipo basso, n.40	1		PA
584181	tipo basso, n.41	1		PA
584182	tipo basso, n.42	1		PA
584183	tipo basso, n.43	1		PA
584184	tipo basso, n.44	1		PA
584185	tipo basso, n.45	1		PA
584186	tipo basso, n.46	1		PA

SCARPE ANTINFORTUNISTICA U-POWER OASIS S1P



S1P SRC. Tomaia in pelle scamosciata con inserti cordura. Puntale in acciaio. Soletta antiperforazione lamina acciaio. Suola PU-PU. EN ISO 20345:2011 CE.

Codice	Descrizione	Conf.	Euro	/Um
584262	tipo basso, n.38	1		PA
584263	tipo basso, n.39	1		PA
584264	tipo basso, n.40	1		PA
584265	tipo basso, n.41	1		PA
584266	tipo basso, n.42	1		PA
584267	tipo basso, n.43	1		PA
584268	tipo basso, n.44	1		PA
584269	tipo basso, n.45	1		PA
584270	tipo basso, n.46	1		PA
584271	tipo basso, n.47	1		PA
584272	tipo basso, n.48	1		PA

SCARPE ANTINFORTUNISTICA U-POWER BOSS S1P



S1P SRC. Tomaia in pelle scamosciata blue forata. Puntale in acciaio. Soletta antiperforazione lamina acciaio. Suola PU-PU. EN ISO 20345:2011 CE.

Codice	Descrizione	Conf.	Euro	/Um
584274	tipo basso, n.36	1		PA
584275	tipo basso, n.37	1		PA
584276	tipo basso, n.38	1		PA
584277	tipo basso, n.39	1		PA
584278	tipo basso, n.40	1		PA
584279	tipo basso, n.41	1		PA
584280	tipo basso, n.42	1		PA
584281	tipo basso, n.43	1		PA
584282	tipo basso, n.44	1		PA
584283	tipo basso, n.45	1		PA
584284	tipo basso, n.46	1		PA

SCARPE ANTINFORTUNISTICA U-POWER DESERT S1P



S1P SRC. Tomaia in pelle scamosciata con inserti cordura. Puntale in acciaio. Soletta antiperforazione lamina acciaio. Suola PU-PU. EN ISO 20345:2011 CE.

Codice	Descrizione	Conf.	Euro	/Um
584248	tipo alto, n.38	1		PA
584249	tipo alto, n.39	1		PA
584250	tipo alto, n.40	1		PA
584251	tipo alto, n.41	1		PA
584252	tipo alto, n.42	1		PA
584253	tipo alto, n.43	1		PA
584254	tipo alto, n.44	1		PA
584255	tipo alto, n.45	1		PA
584256	tipo alto, n.46	1		PA
584257	tipo alto, n.47	1		PA
584258	tipo alto, n.48	1		PA

SCARPE ANTINFORTUNISTICA U-POWER SIMPLE S3



S3 SRC. Tomaia in pelle idrorepellente. Puntale in acciaio. Soletta antiperforazione lamina acciaio. Suola PU-PU. EN ISO 20345:2011 CE.

Codice	Descrizione	Conf.	Euro	/Um
584348	tipo basso, n.40	1		PA
584349	tipo basso, n.41	1		PA
584350	tipo basso, n.42	1		PA
584351	tipo basso, n.43	1		PA
584352	tipo basso, n.44	1		PA
584353	tipo basso, n.45	1		PA
584354	tipo basso, n.46	1		PA

SCARPE ANTINFORTUNISTICA U-POWER DREAM S1P



S1P SRC. Tomaia in pelle scamosciata taupe forata. Puntale in acciaio. Soletta antiperforazione lamina acciaio. Suola PU-PU. EN ISO 20345:2011 CE.

Codice	Descrizione	Conf.	Euro	/Um
584290	tipo basso, n.38	1		PA
584291	tipo basso, n.39	1		PA
584292	tipo basso, n.40	1		PA
584293	tipo basso, n.41	1		PA
584294	tipo basso, n.42	1		PA
584295	tipo basso, n.43	1		PA
584296	tipo basso, n.44	1		PA
584297	tipo basso, n.45	1		PA
584298	tipo basso, n.46	1		PA
584299	tipo basso, n.47	1		PA

SCARPE ANTINFORTUNISTICA U-POWER SAFE RS S3



S3 SRC. Tomaia in pelle idrorepellente. Puntale in acciaio. Soletta antiperforazione lamina acciaio. Suola PU-PU. EN ISO 20345:2011 CE.

Codice	Descrizione	Conf.	Euro	/Um
584330	tipo alto, n.40	1		PA
584331	tipo alto, n.41	1		PA
584332	tipo alto, n.42	1		PA
584333	tipo alto, n.43	1		PA
584334	tipo alto, n.44	1		PA
584335	tipo alto, n.45	1		PA
584336	tipo alto, n.46	1		PA


GARSPORT
www.garsport.it
Art. Fast Hike
Art. Stelvio
Art. Hecla
Art. Sajama
GARSPORT Srl
Via Piave, 15
31040 Volpago del Montello (TV)
Tel (+39) 0423 870044
Fax (+39) 0423 870010
it.retail@garsport.it

SCARPE TREKKING GARSPORT STELVIO



** NON ANTINFORTUNISTICA. Scarpa TREKKING da camminata, adatta per viaggiare o per uso quotidiano. WATERPROOF. Tomaia in vera pelle Dakar colore Marrone. Suola iniettato PU + Vibram gomma. Intersuola nylon semi-rigido. Fodera impermeabile e traspirante. Sottopiede anatomico estraibile.

Codice	Descrizione	Conf.	Euro	/Um
583631	tipo alto, tg.37	1		PA
583632	tipo alto, tg.38	1		PA
583633	tipo alto, tg.39	1		PA
583634	tipo alto, tg.40	1		PA
583635	tipo alto, tg.41	1		PA
583636	tipo alto, tg.42	1		PA
583637	tipo alto, tg.43	1		PA
583638	tipo alto, tg.44	1		PA
583639	tipo alto, tg.45	1		PA
583640	tipo alto, tg.46	1		PA

SCARPE TREKKING GARSPORT FAST HIKE



** NON ANTINFORTUNISTICA. Scarpa TREKKING per escursionismo e avvicinamento tecnico alla montagna. Leggera e versatile. Prende spunto dal mondo del running ma ha la struttura di una scarpa da trekking. Tomaia in microfibra colore nero/antracite. Suola Vibram Feel Running Eva/Gomma. Intersuola nylon semi-rigido. Fodera Water-resistant. Sottopiede anatomico estraibile.

Codice	Descrizione	Conf.	Euro	/Um
583617	tipo basso, tg.37	1		PA
583618	tipo basso, tg.38	1		PA
583619	tipo basso, tg.39	1		PA
583620	tipo basso, tg.40	1		PA
583621	tipo basso, tg.41	1		PA
583622	tipo basso, tg.42	1		PA
583623	tipo basso, tg.43	1		PA
583624	tipo basso, tg.44	1		PA
583625	tipo basso, tg.45	1		PA
583626	tipo basso, tg.46	1		PA

SCARPE TREKKING GARSPORT HECKLA



** NON ANTINFORTUNISTICA. Scarpa TREKKING sportiva per passeggiate in montagna, adatta anche per un uso quotidiano grazie al suo design moderno. Tomaia in crosta scamosciata colore Petrolio. Suola Vibram Tubava Eva/Gomma. Intersuola nylon semi-rigido. Fodera AirMesh. Sottopiede anatomico estraibile.

Codice	Descrizione	Conf.	Euro	/Um
583659	tipo basso, tg.37	1		PA
583660	tipo basso, tg.38	1		PA
583661	tipo basso, tg.39	1		PA
583662	tipo basso, tg.40	1		PA
583663	tipo basso, tg.41	1		PA
583664	tipo basso, tg.42	1		PA
583665	tipo basso, tg.43	1		PA
583666	tipo basso, tg.44	1		PA
583667	tipo basso, tg.45	1		PA
583668	tipo basso, tg.46	1		PA

SCARPE TREKKING GARSPORT SAJAMA



** NON ANTINFORTUNISTICA. Scarpa TREKKING sportiva per avvicinamento tecnico alla montagna. Leggera e versatile. Tomaia in microfibra colore lime/grigio. Suola Vibram Approach gomma/Micro. Intersuola nylon semi-rigido. Fodera Water-resistant. Sottopiede anatomico estraibile.

Codice	Descrizione	Conf.	Euro	/Um
583645	tipo basso, tg.37	1		PA
583646	tipo basso, tg.38	1		PA
583647	tipo basso, tg.39	1		PA
583648	tipo basso, tg.40	1		PA
583649	tipo basso, tg.41	1		PA
583650	tipo basso, tg.42	1		PA
583651	tipo basso, tg.43	1		PA
583652	tipo basso, tg.44	1		PA
583653	tipo basso, tg.45	1		PA
583654	tipo basso, tg.46	1		PA

STIVALI AL GINOCCHIO PVC VERDE



Stivale alto in PVC verde, impermeabile e resistente. 100% Made in Italy.

Codice	Descrizione	Conf.	Euro	/Um
585649	n.39	6		PA
585650	n.40	6		PA
585651	n.41	6		PA
585652	n.42	6		PA
585653	n.43	6		PA
585654	n.44	6		PA
585655	n.45	6		PA
585656	n.46	6		PA

STIVALI RONTANI GOMMAFORTE WINNER



Colore verde. Realizzati in GOMMAFORTE una speciale mescola composta da gomma nitrilica e agenti plastificanti stampata a caldo. Estrema morbidezza e flessibilità anche alle basse temperature. Predisposti per essere tagliati all'altezza desiderata. Intersuola in schiuma di nitrile riduce la sensibilità del piede alle asperità del terreno e ha un effetto termoisolante. Plantare anatomico.

Codice	Descrizione	Conf.	Euro	/Um
585528	n.39	6		PA
585529	n.40	6		PA
585530	n.41	6		PA
585531	n.42	6		PA
585532	n.43	6		PA
585533	n.44	6		PA
585534	n.45	6		PA
585535	n.46	6		PA

STIVALI SICUREZZA GIALLI S5 PUNTALE + LAMINA



In PVC. Suola antistatica e antiscivolo. Puntale ed intersuola in acciaio conformi alle norme EN 345.Resistenti agli olii, agli acidi, alla benzina.

Codice	Descrizione	Conf.	Euro	/Um
585639	n.39	6		PA
585640	n.40	6		PA
585641	n.41	6		PA
585642	n.42	6		PA
585643	n.43	6		PA
585644	n.44	6		PA
585645	n.45	6		PA
585646	n.46	6		PA

STIVALI INVERNALI SPIRALE CARIBOU



Invernali, imbottiti. Realizzati in gomma termoplastica TPR, materiale 25% più leggero e flessibile del pvc. Massima resistenza alle basse temperature. Tomaia in tessuto idrorepellente di colore beige.

Codice	Descrizione	Conf.	Euro	/Um
585516	n.40	5		PA
585517	n.41	5		PA
585518	n.42	5		PA
585519	n.43	5		PA
585520	n.44	5		PA
585521	n.45	5		PA
585522	n.46	5		PA

GIACCA U-POWER METROPOLIS BLACK CARBON



Giacca da lavoro in tessuto Soft Shell stretch traspirante antivento e idrorepellente. Tasca portacellulare sul petto con chiusura zip, tasca su manica termosaldata, cappuccio staccabile con zip, maniche preformate, coulisse antimpigliamento. Polsini con velcro e polsino antivento elasticizzato con buco per il pollice. Composizione: 96% poliestere, 4% elastane, membrana TPU, 310 gr/mq.

Codice	Descrizione	Conf.	Euro	/Um
585973	tg.M	1		PZ
585974	tg.L	1		PZ
585975	tg.XL	1		PZ
585976	tg.XXL	1		PZ

FELPA INVERNALE U-POWER SNUG GREY METEORITE



Felpa invernale full zip in French Terry non felpato. Colletto alto. Chiusura centrale con zip. Polsi e fondo a costine. Due tasche laterali con zip. Tasca sul petto con zip. Rinforzi antiusura su avambracci, gomiti e spalle. Inserti in reflex argentato sulle spalle. Nastro rosso/reflex su colletto nella parte posteriore. Composizione: 65% cotone, 35% poliestere, 310 gr/mq.

Codice	Descrizione	Conf.	Euro	/Um
585977	tg.M	1		PZ
585978	tg.L	1		PZ
585979	tg.XL	1		PZ
585980	tg.XXL	1		PZ

FELPA CON CAPPUCCIO U-POWER TASTY GREY



Felpa full-zip in tessuto jersey scuba elasticizzato. Cappuccio con fettuccia reflex sul bordo. 2 tasche frontali. Tasca multimediale sul petto lato destro con uscita per auricolare tecnologia Free Sound. Zip centrale con doppio cursore. Fori di aerazione sotto le ascelle. Composizione: jersey scuba elasticizzato 5% spandex, 28% rayon. 330 gr/mq.

Codice	Descrizione	Conf.	Euro	/Um
585990	tg.M	1		PZ
585991	tg.L	1		PZ
585992	tg.XL	1		PZ
585993	tg.XXL	1		PZ

GILET U-POWER FUN STONE GREY



Gilet da lavoro dotato di tasche multifunzionali sul petto con portabadge a scomparsa e tasca portacellulare, tasche a fondo vita con chiusura di sicurezza in velcro. Ampie fasce di aerazione in rete 3D sotto il giromanica, rete traspirante interna su schiena. Chiusura con zip. Composizione: 60% cotone, 40% poliestere, TWILL 245 gr/mq.

Codice	Descrizione	Conf.	Euro	/Um
585969	tg.M	1		PZ
585970	tg.L	1		PZ
585971	tg.XL	1		PZ
585972	tg.XXL	1		PZ

PANTALONI U-POWER SMILE GRIGIO



Pantaloni con 2 ampie tasche anteriori, tasca laterale portautensili, tasca laterale multifunzionale, 2 tasche posteriori con chiusura a velcro, porta martello regolabile. Regolazione in vita con elastico. Morbide toppe di rinforzo sulle ginocchia. Composizione: 60% cotone, 40% poliestere, 245 gr/m².

Codice	Descrizione	Conf.	Euro	/Um
585942	tg.46	1		PZ
585943	tg.48	1		PZ
585944	tg.50	1		PZ
585945	tg.52	1		PZ
585946	tg.54	1		PZ

PANTALONI U-POWER BALTIC WESTLAKE BLUE



Pantaloni da lavoro in tela di cotone elasticizzato, con effetto consumato e délavé. Vestibilità Slim-Fit. 2 ampie tasche anteriori, tasca posteriore. Tascone laterale multiuso su gamba sinistra. Chiusura con zip frontale e bottone antigraffio. Doppio tessuto di rinforzo sulle ginocchia e sulla parte posteriore. Composizione: 97% cotone, 3% spandex, 295 gr/mq.

Codice	Descrizione	Conf.	Euro	/Um
585931	tg.M	1		PZ
585932	tg.L	1		PZ
585933	tg.XL	1		PZ
585934	tg.XXL	1		PZ

PANTALONI U-POWER TRAFFIC JEANS STRETCH



Jeans stretch. 2 tasche anteriori con soffietti tecnici stretch, tasca portamonete, tasca laterale portautensili, multitasca laterale con portacellulare e portabadge a scomparsa, 2 tasche posteriori con sistema Free Pocket di cui 1 con zip, porta martello. Regolazione vita con velcri. Triple cuciture. Composizione: 70% cotone, 27% poliestere, 3% elastane, 330 gr/mq.

Codice	Descrizione	Conf.	Euro	/Um
585954	tg.46	1		PZ
585956	tg.48	1		PZ
585958	tg.50	1		PZ
585959	tg.52	1		PZ
585960	tg.54	1		PZ

PANTALONI U-POWER CRAZY GREY IRON



Pantaloni cargo in TC stretch. Vestibilità Slim-Fit. 2 ampie tasche laterali, 2 tasche anteriori, 2 tasche posteriori. Elastico in vita. Triple cuciture. Chiusura centrale con zip e bottone antigraffio. Carré posteriore accentuato per proteggere la parte lombare. Ginocchia pre-formate. Composizione: 64% poliestere, 34% cotone, 3% elastane, TWILL 245 gr/mq.

Codice	Descrizione	Conf.	Euro	/Um
585961	tg.M	1		PZ
585966	tg.L	1		PZ
585967	tg.XL	1		PZ
585968	tg.XXL	1		PZ

PANTALONI U-POWER FREE BEIGE



Pantaloni da lavoro, 2 ampie tasche anteriori, tasca laterale portautensili, tasca laterale multifunzionale, portabadge, 2 tasche posteriori chiusura a velcro, 2 tasche porta ginocchiera con interno elasticizzato, porta martello regolabile, regolazione in vita con elastico. Dettagli reflex. Struttura al cavallo rinforzata, triple cuciture. Composizione: 60% cotone, 40% poliestere, TWILL 300 gr/mq.

Codice	Descrizione	Conf.	Euro	/Um
585936	tg.46	1		PZ
585937	tg.48	1		PZ
585938	tg.50	1		PZ
585939	tg.52	1		PZ
585940	tg.54	1		PZ

BERMUDA U-POWER PARTY BEIGE



Pantaloni corti da lavoro, 2 ampie tasche anteriori, tasca laterale portautensili, tasca laterale multifunzionale, portabadge, 2 tasche posteriori chiusura a velcro, porta martello regolabile, regolazione in vita con elastico. Supporti di rinforzo per velcri, triple cuciture. Composizione: 60% cotone, 40% poliestere, TWILL 245 gr/mq. Conforme norme CEE UNI EN ISO 13688:2013.

Codice	Descrizione	Conf.	Euro	/Um
585920	tg.46	1		PZ
585921	tg.48	1		PZ
585922	tg.50	1		PZ
585923	tg.52	1		PZ
585924	tg.54	1		PZ

CINTURE ALDE' IN CROSTA ART.30



Codice	Descrizione	Conf.	Euro	/Um
585812	altezza cm.3,5	10		PZ

CINTURE ALDE' IN PELLE FIORE ART.31



Codice	Descrizione	Conf.	Euro	/Um
585814	altezza cm.3,5	10		PZ

BORSE PER CARPENTIERE ALDE' 2 TASCHE ART.17



In crosta morbida. 2 tasche. Senza cintura.

Codice	Descrizione	Conf.	Euro	/Um
585802		1		PZ

BORSE PER CARPENTIERE ALDE' 3 TASCHE ART.18



In crosta morbida. 3 tasche. Senza cintura.

Codice	Descrizione	Conf.	Euro	/Um
585803		1		PZ

BORSE PER CARPENTIERE ALDE' 2 TASCHE ART.10



In pelle morbida. 2 tasche. Senza cintura.

Codice	Descrizione	Conf.	Euro	/Um
585805		1		PZ

BORSE PER CARPENTIERE MASS ART.88 CON CINTURA



In crosta morbida. Multitasche. Con cintura.

Codice	Descrizione	Conf.	Euro	/Um
585807		15		PZ

MASCHERE A MANO PIANE SACIT 601HPC



Per saldatura. Schermo piano a mano in fibra compressa ad alta resistenza. Fornite con l'impugnatura smontata. CE EN175. Vetro non in dotazione da ordinare a parte (ns.cod.826059 oppure cod.826061).

Codice	Descrizione	Conf.	Euro	/Um
826050	601HPC	1		PZ

MASCHERE A CASCO INE BLACK PRSH05A



Maschera a casco elettronica, ideale per tutti i processi di saldatura e taglio al plasma. Accensione/spegnimento automatico. TIG >2A. 4 sensori. Classe ottica 1/1/1/1. Velocità di reazione 0,2ms. Oscuramento: 4-8/9-13. Regolazione della sensibilità e del ritardo. Molatura: protezione contro le particelle ad alta velocità CE EN175B-EN379.

Codice	Descrizione	Conf.	Euro	/Um
826045	mod.BLACK PRSH05A	1		PZ

MASCHERE A CASCO SACIT S800



Per saldatura. In materiale termoplastico caricato con speciali fibre di vetro ad elevata resistenza termica e meccanica. Complete di poggiatesta mod.691. CE EN175.

Codice	Descrizione	Conf.	Euro	/Um
826053	S800	1		PZ

MASCHERE A CASCO SACIT P850 AUTO OSCURANTI



Design accattivante. Auto oscuranti, 2 sensori per l'oscuramento.. Perfette per chi desidera un prodotto universale, economico e affidabile. Da utilizzare nei processi di saldatura tradizionale MIG/MAG, TIG ed elettrodo. Regolazione del filtro DIN 9÷13. Regolazione della sensibilità e del ritardo del filtro. CE EN175 EN379.

Codice	Descrizione	Conf.	Euro	/Um
826056	P850	6		PZ
826195	lastrine INTERNE x P850 ser.5 pz.	1		SER

MASCHERE A CASCO SACIT P950 TURBO AUTO OSCURANTI



Maschere PLUS caratterizzate dall'impiego di 4 sensori per l'oscuramento e da un nuovo e accattivante design studiato sui colori del brand Sacit. Ideata per saldatori esigenti. Da utilizzare nei processi di saldatura tradizionale MIG/MAG, TIG ed elettrodo. Regolazione del filtro DIN 5÷8/9÷13. Regolazione della sensibilità e del ritardo del filtro. CE EN175 EN379.

Codice	Descrizione	Conf.	Euro	/Um
826052	P950 TURBO	6		PZ
826196	lastrine INTERNE x P950 pz.5	1		SER
826197	lastrine ESTERNE x P950/P850 pz.10	1		SER

LASTRINE ESTERNE PER MASCHERE A CASCO PUMA LUX



Lastrine di ricambio in policarbonato.

Codice	Descrizione	Conf.	Euro	/Um
826063	ESTERNE mm.90x110 spessore mm.1	10		PZ

LASTRINE INTERNE PER MASCHERE A CASCO PUMA LUX



Lastrine di ricambio in policarbonato.

Codice	Descrizione	Conf.	Euro	/Um
826064	INTERNE mm.50x108 spessore mm.1	10		PZ

VETRI PER MASCHERE BASIC-PROTECT

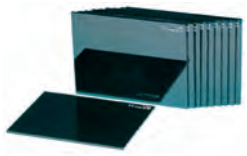

Vetro inattinico spessore mm.3. Dimensioni mm.75x98. CE EN166 EN169.

Codice	Descrizione	Conf.	Euro	/Um
826059	DIN 9	100		PZ
826061	DIN 11	100		PZ

VETRI PER MASCHERE BASIC-CROMO

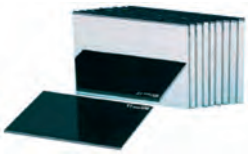

Vetro inattinico cromato spessore mm.3. Dimensioni mm.75x98. CE EN166 EN169.

Codice	Descrizione	Conf.	Euro	/Um
826060	DIN 11	100		PZ

VETRI PER MASCHERE BASIC-GLASS

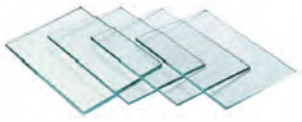

Vetro trasparente spessore mm.2 per la protezione del vetro inattinico. Dimensioni mm.75x98. CE EN166.

Codice	Descrizione	Conf.	Euro	/Um
826062	trasparente	100		PZ

OCCHIALI SACIT 317N CON STANGHETTE



Occhiali a stanghetta con lenti bombate e ripari laterali. Lenti sostituibili.

Codice	Descrizione	Conf.	Euro	/Um
826126	317N-C lente Carborock trasparente	20		PZ
826127	317N-VT lente saldatura verde DIN 5	1		PZ

OCCHIALI SACIT ADLER CON ELASTICO



Occhiali in alluminio con elastico regolabile. Lenti sostituibili d.mm.50.

Codice	Descrizione	Conf.	Euro	/Um
826164	ADLER-C lente Carborock trasparente	1		PZ
826165	ADLER-V lente saldatura verde DIN 5	1		PZ

LENTI ROTONDE INCOLORE PER OCCHIALI ADLER



Lenti ricambio d.mm.50x3 per occhiali ADLER.

Codice	Descrizione	Conf.	Euro	/Um
826175	incolore temperate d.mm.50	1		PZ
826180	incolore Carborock d.mm.50	1		PZ

LENTI ROTONDE VERDI DIN 5 PER OCCHIALI ADLER



Lenti inattiniche ricambio d.mm.50x3 per occhiali ADLER.

Codice	Descrizione	Conf.	Euro	/Um
826190	verdi DIN-5 d.mm.50	1		PZ

LENTI SAGOMATE PER OCCHIALI 317/N



Lenti ricambio bombate e sagomate per occhiali 317/N.

Codice	Descrizione	Conf.	Euro	/Um
826192	incolore Carborock	2 *		PZ
826193	inattiniche verdi DIN 5 temperate	2 *		PZ

OCCHIALI PER LASER STANLEY 77-171



Migliorano la visibilità del raggio laser.

Codice	Descrizione	Conf.	Euro	/Um
243555		1		PZ

OCCHIALI DI PROTEZIONE PANORAMICI VISION



Montatura in plastica morbida areata. Lente unica in materiale plastico infrangibile. CE certificati DPI EN166.

Codice	Descrizione	Conf.	Euro	/Um
826104	lente trasparente	20		PZ

OCCHIALI DI PROTEZIONE A MASCHERINA GONDOR



Campo visivo completo. Montatura nera. Ampia fascia di tessuto flessibile che garantisce un fissaggio perfetto. Chiusura stagna a 360°. Classe 3-4. Lente infrangibile antiappannamento in policarbonato/acetato. Sistema di ventilazione indiretto. Protezione UV 100%. CE certificati DPI EN166-EN170.

Codice	Descrizione	Conf.	Euro	/Um
826107	lente trasparente	5		PZ

OCCHIALI DI PROTEZIONE ASTOR



INFIELD

Moderni e leggeri. Stanghette regolabili. Elevata protezione laterale e superiore. CE certificati DPI EN166-EN170.

Codice	Descrizione	Conf.	Euro	/Um
826066	lente trasparente	10		PZ

OCCHIALI DI PROTEZIONE PRIMOR



INFIELD

Copertura della zona degli occhi superiore integrata. Montatura nera. Stanghette regolabili in lunghezza. Cordino regolabile. Lente avvolgente antigraffio in policarbonato. Protezione UV 100%. CE certificati DPI EN166-EN170.

Codice	Descrizione	Conf.	Euro	/Um
826072	lente trasparente	10 *		PZ

OCCHIALI DI PROTEZIONE WINDOR BOX



INFIELD

Design ultra sportivo. Lente antigraffio. Stanghette bicomponenti. Nasello in gomma. Scatola singola. Custodia pulisciLenti in microfibra. CE certificati DPI EN166-EN170.

Codice	Descrizione	Conf.	Euro	/Um
826094	lente trasparente	5 *		PZ

OCCHIALI DI PROTEZIONE WINDOR BOX



INFIELD

Design ultra sportivo. Lente antigraffio. Stanghette bicomponenti. Nasello in gomma. Scatola singola. Custodia pulisciLenti in microfibra. CE certificati DPI EN166-EN170.

Codice	Descrizione	Conf.	Euro	/Um
826095	lente colore GRIGIO	5 *		PZ

OCCHIALI DI PROTEZIONE CONDOR BOX



INFIELD

Design ultra sportivo monolente. Lente antigraffio. Stanghette bicomponenti. Nasello in gomma. Scatola singola. Custodia pulisciLenti in microfibra. CE certificati DPI EN166-EN170.

Codice	Descrizione	Conf.	Euro	/Um
826097	lente trasparente	5 *		PZ

OCCHIALI DI PROTEZIONE CONDOR BOX



INFIELD

Design ultra sportivo monolente. Lente antigraffio. Stanghette bicomponenti. Nasello in gomma. Scatola singola. Custodia pulisciLenti in microfibra. CE certificati DPI EN166-EN170.

Codice	Descrizione	Conf.	Euro	/Um
826098	lente colore GRIGIO	5 *		PZ

OCCHIALI DI PROTEZIONE HUNTOR



INFIELD

Design sportivo. Leggerissimi. Visuale illimitata. Lente antigraffio. Nasello in gomma. CE certificati DPI EN166-EN170.

Codice	Descrizione	Conf.	Euro	/Um
826102	lente trasparente	10 *		PZ

OCCHIALI DI PROTEZIONE HUNTOR



INFIELD

Design sportivo. Leggerissimi. Visuale illimitata. Lente antigraffio. Nasello in gomma. CE certificati DPI EN166-EN170.

Codice	Descrizione	Conf.	Euro	/Um
826103	lente colore GRIGIO	10 *		PZ

OCCHIALI DI PROTEZIONE/SOVRAOCCHIALI VISITOR 9080



INFIELD

Sovraocchiali per visitatori adatti per essere indossati sopra gli occhiali da vista personali. Ottima protezione a 360°. Stanghette elastiche per maggior comfort. Montatura trasparente. Lente in policarbonato. Protezione UV 100%. Peso gr.41. CE certificati DPI EN166-EN170.

Codice	Descrizione	Conf.	Euro	/Um
826067	lente trasparente	10 *		PZ

OCCHIALI DI PROTEZIONE/SOVRAOCCHIALI ONTOR 9090



INFIELD

Utilizzabili come occhiali protettivi. I migliori per essere indossati sopra gli occhiali da vista personali. Profilo in gomma per maggior protezione. Stanghette flessibili regolabili in lunghezza. Montatura nera. Lente antigraffio in policarbonato. Protezione UV 100%. Peso gr.44. CE certificati DPI EN166-EN170.

Codice	Descrizione	Conf.	Euro	/Um
826068	lente trasparente	10		PZ

OCCHIALI DI PROTEZIONE TERMINATOR X-TRA DUAL 9320



INFIELD

Design sportivo. Montatura nera. Intercambiabili: le stanghette possono essere cambiate con la FASCIA ELASTICA in dotazione per un fissaggio ottimale al capo. Mascherina in gomma, massima protezione. Stanghette regolabili in lunghezza. Morbidi appoggi sul naso adattabili. Lente intercambiabile antigraffio in policarbonato. Protezione UV 100%. CE certificati DPI EN166-EN170.

Codice	Descrizione	Conf.	Euro	/Um
826073	lente trasparente	10		PZ

OCCHIALI DI PROTEZIONE TERMINATOR 9382



INFIELD

Design sportivo. Montatura colore CARBON. Stanghette regolabili in lunghezza. Morbidi appoggi sul naso adattabili. Lente trasparente antigraffio in policarbonato. Protezione UV 100%. CE certificati DPI EN166-EN170.

Codice	Descrizione	Conf.	Euro	/Um
826074	lente trasparente	10		PZ

OCCHIALI DI PROTEZIONE TERMINATOR 9383



INFIELD

Design sportivo. Montatura arancione. Stanghette regolabili in lunghezza. Morbidi appoggi sul naso adattabili. Lente antisole antigraffio in policarbonato. Protezione UV 100%. CE certificati DPI EN166-EN170.

Codice	Descrizione	Conf.	Euro	/Um
826075	lente colore GRIGIO	10		PZ

OCCHIALI DI PROTEZIONE TERMINATOR 9380



INFIELD

Design sportivo. Montatura nera. Stanghette regolabili in lunghezza. Morbidi appoggi sul naso adattabili. Lente ambra antigraffio in policarbonato. Protezione UV 100%. CE certificati DPI EN166-EN170.

Codice	Descrizione	Conf.	Euro	/Um
826076	lente colore AMBRA	10		PZ

OCCHIALI DI PROTEZIONE PLANO G17



PLANO

Montatura in policarbonato. Lente antigraffio anti UV. CE certificati DPI EN166.

Codice	Descrizione	Conf.	Euro	/Um
826146	lente trasparente	6		PZ

OCCHIALI DI PROTEZIONE PLANO G18



PLANO

Montatura in policarbonato. Lente antisole anti UV. CE certificati DPI EN166.

Codice	Descrizione	Conf.	Euro	/Um
826147	lente antisole	6		PZ

OCCHIALI DA LETTURA ROUND



ESPRESSOCCHIALI

In scatole da 4 colori assortiti per diottria: rosso, blu, nero, tartaruga. Montatura unisex rotonda, in leggero materiale organico iniettato. Lenti asferiche, sottili ed infrangibili, con trattamento antigraffio ed antiriflesso. Aste flessibili con meccanismo a molla. Certificati CERTOTTICA UNI EN ISO 9001:2015.

Codice	Descrizione	Conf.	Euro	/Um
825830	Expo 24 pz: 4 colori in 6 diottrie	1		PZ
825831	diottria + 1,0	4 *		PZ
825832	diottria + 1,5	4 *		PZ
825833	diottria + 2,0	4 *		PZ
825834	diottria + 2,5	4 *		PZ
825835	diottria + 3,0	4 *		PZ
825836	diottria + 3,5	4 *		PZ

OCCHIALI DA LETTURA WOOD



ESPRESSOCCHIALI

In scatole da 4 colori assortiti per diottria: blu, grigio, rosso, verde. Montatura unisex con effetto legno, in leggero materiale organico iniettato. Lenti asferiche, sottili ed infrangibili, con trattmento antigraffio ed antiriflesso. Aste flessibili con meccanismo a molla. Certificati CERTOTTICA UNI EN ISO 9001:2015.

Codice	Descrizione	Conf.	Euro	/Um
825855	Expo 24 pz: 4 colori in 6 diottrie	1		PZ
825856	diottria + 1,0	4 *		PZ
825857	diottria + 1,5	4 *		PZ
825858	diottria + 2,0	4 *		PZ
825859	diottria + 2,5	4 *		PZ
825860	diottria + 3,0	4 *		PZ
825861	diottria + 3,5	4 *		PZ

OCCHIALI DA LETTURA FLASH



ESPRESSOCCHIALI

In scatole da 4 colori assortiti per diottria. Colori luminescenti, ampio campo visivo. Lenti asferiche sottili e infrangibili, antigraffio, antiriflesso. Montatura unisex in leggero materiale organico: rosso-arancio, verde-giallo, viola-fucsia, blu-arancio. Aste flessibili con meccanismo a molla. Certificati CERTOTTICA UNI EN ISO 9001:2015.

Codice	Descrizione	Conf.	Euro	/Um
825940	Expo 24 pz: 4 colori in 6 diottrie	1		PZ
825941	diottria + 1,0	4 *		PZ
825942	diottria + 1,5	4 *		PZ
825943	diottria + 2,0	4 *		PZ
825944	diottria + 2,5	4 *		PZ
825945	diottria + 3,0	4 *		PZ
825946	diottria + 3,5	4 *		PZ

OCCHIALI DA LETTURA LUSTER



ESPRESSOCCHIALI

In scatole da 4 colori assortiti per diottria. Ampio campo visivo, forma classica. Lenti asferiche sottili e infrangibili, antigraffio, antiriflesso. Montatura unisex in leggero materiale organico iniettato. Aste flessibili con meccanismo a molla. Certificati CERTOTTICA UNI EN ISO 9001:2015.

Codice	Descrizione	Conf.	Euro	/Um
825890	Expo 24 pz: 4 colori in 6 diottrie	1		PZ
825891	diottria + 1,0	4 *		PZ
825892	diottria + 1,5	4 *		PZ
825893	diottria + 2,0	4 *		PZ
825894	diottria + 2,5	4 *		PZ
825895	diottria + 3,0	4 *		PZ
825896	diottria + 3,5	4 *		PZ

OCCHIALI DA LETTURA BOSS



ESPRESSOCCHIALI

In scatole da 4 colori assortiti per diottria. Colori satinati, rivestimento effetto gomma. Lenti asferiche sottili e infrangibili, antigraffio, antiriflesso. Montatura unisex in leggero materiale organico iniettato. Aste flessibili con meccanismo a molla. Certificati CERTOTTICA UNI EN ISO 9001:2015.

Codice	Descrizione	Conf.	Euro	/Um
825900	Expo 24 pz: 4 colori in 6 diottrie	1		PZ
825901	diottria + 1,0	4 *		PZ
825902	diottria + 1,5	4 *		PZ
825903	diottria + 2,0	4 *		PZ
825904	diottria + 2,5	4 *		PZ
825905	diottria + 3,0	4 *		PZ
825906	diottria + 3,5	4 *		PZ

OCCHIALI DA SOLE FUTURE * EXPO 16 PEZZI *



ESPRESSOCCHIALI

Espositore contenente 16 occhiali da sole, 2 modelli in 4 colori, 2 occhiali per modello/colore. Massima protezione dai raggi UV. Astuccio in microfibra. Categoria lenti n.3. Confezione blister appendibile in PET. Conformi alla norma EN ISO 12312-1:2013.

Codice	Descrizione	Conf.	Euro	/Um
825980	Expo 16 pz	1		PZ

TRAPANI FRESATORI PROXXON FBS 240-E IN VALIGETTA



In valigetta con 43 utensili. Elettronico. Velocità 5000÷20000 giri-min. Elevata coppia anche a basso numero di giri. Asse su cuscinetti a sfere. Mandrino per codoli da 0,3 a 3,2 mm. Lunghezza mm.185. Peso gr.450.

Codice	Descrizione	Conf.	Euro	/Um
267001	art.28472, potenza max 100W	1		PZ

TRAPANI FRESATORI PROXXON MICROMOT 50-E



Elettronico. Velocità 5000÷20000 giri-min. Albero su cuscinetti a sfere. 3 pinze di serraggio professionali mm.1,0-3,4-3,0. Lunghezza mm.220. Peso gr.230.

Codice	Descrizione	Conf.	Euro	/Um
267010	art.28510, 12V. potenza max 40W	1		PZ

TRAPANI FRESATORI PROXXON MICROMOT 50-E VALIGETTA



In valigetta con 34 utensili. Elettronico. Velocità 5000÷20000 giri-min. Albero su cuscinetti a sfere. 3 pinze di serraggio professionali mm.1,0-3,4-3,0. Con trasformatore da 220V. Lunghezza mm.220. Peso gr.230.

Codice	Descrizione	Conf.	Euro	/Um
267015	art.28515, potenza max 40W	1		PZ

TRAPANI FRESATORI PROXXON IBS-E IN VALIGETTA



In valigetta con 34 utensili. Elettronico. Velocità 5000÷20000 giri-min. Albero in acciaio rettificato montato su cuscinetti. Testata in pressofusione di alluminio. 6 pinze in acciaio mm.1,0÷3,2. Lunghezza mm.230. Peso gr.500.

Codice	Descrizione	Conf.	Euro	/Um
267018	art.28481, potenza max 100W	1		PZ

TRASFORMATORE PROXXON MICROMOT NG 2-S E NG 2-E



NG 2-S: SENZA regolazione elettronica della velocità. NG 2-E: CON regolazione elettronica della velocità. Cassa in noryl (resistente alla alte temperature), 1 presa per spine Micromot. Staffa ripieghevole portatrapano. Capacità 2A. Tensione 12V.

Codice	Descrizione	Conf.	Euro	/Um
267027	NG 2-S art.28706	1		PZ
267029	NG 2-E art.28707	1		PZ

LEVIGATRICI A NASTRO PROXXON BSL 220-E



In valigetta. Elettronica. Per levigature fini ed in piccoli spazi. Velocità levigatura 300÷700 mt.-min. Nastro mm.330x10. Corredata da 2 nastri grana 80 e 2 grana 180. Lunghezza mm.330. Peso gr.650.

Codice	Descrizione	Conf.	Euro	/Um
267022	art.28536, potenza 100W	1		PZ

NASTRI AL CORINDONE PROXXON PER BSL 220-E



Nastri al corindone per levigatrici a nastro BSL 220-E. Blister 5 pezzi.

Codice	Descrizione	Conf.	Euro	/Um
267600	art.28581, mm.330x10, grana 180	1		BLI
267605	art.28583, mm.330x10, grana 80	1		BLI

LEVIGATRICI PER ANGOLI PROXXON OZI 220-E



In valigetta. Elettronica. Funzionamento oscillante, non vibra e quindi é indicata anche per troncare. Frequenza oscillazione regolabile 5000-15000 al min. Piastra di levigatura mm.65x65x65 con autoaderente per cambio rapido dell'abrasivo. Lunghezza mm.230. Peso gr.630.

Codice	Descrizione	Conf.	Euro	/Um
267135	art.28520, potenza 100W (su ord.)	1		PZ

LEVIGATRICI OSCILLANTI A PENNA PROXXON PS 12



Per levigare linearmente (non a rotazione). 8000 colpi-min. In dotazione: 4 inserti per levigare con superfici di diverse forme, 3 fogli di carta abrasiva autoadesiva grana 180, 240, 400.

Codice	Descrizione	Conf.	Euro	/Um
267150	art.28594 (su ord.)	1		PZ

CARTA ABRASIVA PROXXON PER PS 12

Per levigatrice PS 12. Fogli autoadesivi con 5 forme prefustellate.

Codice	Descrizione	Conf.	Euro	/Um
267153	art.28824, grana 240	1		BLI

SMERIGLIATRICI COLLO LUNGO PROXXON LWS VALIGETTA



In valigetta. Motore speciale bilanciato. Velocità 13000 giri/min. Dischi d.mm.50. Per la lavorazione di acciaio, metalli non ferrosi, vetro e ceramica. In dotazione: 2 dischi abrasivi grana 60-100 e 1 disco troncatore. Lunghezza mm.290. Peso gr.550.

Codice	Descrizione	Conf.	Euro	/Um
267024	art.28547, potenza 100W	1		PZ

MORSA PROXXON FMS 75



Morsetta per meccanica di precisione. In pressofusione di zinco. Basamento con ventosa. Snodo a sfera. Ganasce mm.75 con rivestimento di protezione. Apertura mm.70.

Codice	Descrizione	Conf.	Euro	/Um
267050	art.28602 (su ord.)	1		PZ

MORSA PRECISIONE PROXXON MICROMOT MS 4



Pressofusa in lega di zinco. Scanalatura per il fissaggio sulla guida del trapano da banco TBM 220 e sulla colonna MB 140-S. Ganasce larghezza mm.50. Apertura mm.34.

Codice	Descrizione	Conf.	Euro	/Um
267071	art.28132	1		PZ

TAVOLO A CROCE PROXXON KT 70

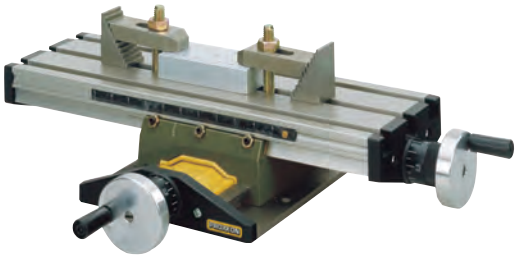

Tavolo in duralluminio mm.200x70. Per supporto a colonna MB 140-S e trapano da banco TBM 220. Posizionamento di precisione dei pezzi da lavorare. Volantini con scala graduata: 1 giro = mm. 1, 1 tacca = mm. 0,05 di avanzamento.

Codice	Descrizione	Conf.	Euro	/Um
267057	art.27100 (su ord.)	1		PZ

SCALPELLO A MOTORE PROXXON MOS



Per falegnami, modellisti e intagliatori. 12000 oscillazioni al minuto. Dotato di 3 coltelli in bimetallo (forma U-V-scalpello).

Codice	Descrizione	Conf.	Euro	/Um
267080	art.28644, potenza 50W	1		PZ

SCALPELLI RICAMBIO PROXXON SERIE 5 PZ



In bimetallo. Serie 5 pz: 1 forma V, 1 grande tondo, 1 diritto a rasoio, 1 piatto-diritto, 1 tondo-piccolo.

Codice	Descrizione	Conf.	Euro	/Um
267092	art.28572	1		BLI

SALDATORI ELETTRONICI PROXXON EL 12



Con termostato per una temperatura di saldatura di 310C esatti. Tempo di riscaldamento 10 sec. Adatto a circuiti elettronici. Interruttore. Spia luminosa per illuminare il punto di lavoro.

Codice	Descrizione	Conf.	Euro	/Um
267099	art.28140	1		PZ

SALDATORI GAS PROXXON MFB-E



Gas e aria con regolazioni separate consentono svariate forme della fiamma e temperature fino a 1300. Accensione a cristalli piezo-elettrici. Serbatoio ml.50. Ricarica con normali ricariche degli accendini a gas.

Codice	Descrizione	Conf.	Euro	/Um
267102	art.28146	1		PZ

ALBERO FLESSIBILE PROXXON MICROMOT 110-P



Per trapani Micromot. Omologato fino 25000 giri-min Impugnatura in alluminio con asse in acciaio su doppi cuscinetti a sfere. 6 pinze di serraggio in acciaio mm.1,0÷3,2.

Codice	Descrizione	Conf.	Euro	/Um
267106	art.28620, lunghezza cm.100	1		PZ

SEGHE DA TRAFORO PROXXON DS 230-E



Piano di lavoro in alluminio mm.160x160. Regolazione elettronica del numero di corse 150÷2500-min. Sbraccio mm.300. Utilizza lame per traforo convenzionali.

Codice	Descrizione	Conf.	Euro	/Um
267110	art.27088	1		PZ

SEGHE DA TRAFORO ELETTRICHE PROXXON DSH 28092



Eccellente assorbimento delle vibrazioni e una stabilità unica grazie alla base in acciaio fuso. Potenza motore 220-240V. 205W con 2 velocità regolabili. Piano lavoro mm.360x180. N.corse lama 900-1400/min. Inclinazione 0-45°. Max altezza taglio mm.50. Oltre a legno, plastica e metalli consente di tagliare plexiglas, cuoio, gomma, fibra di vetro, sughero, ecc.

Codice	Descrizione	Conf.	Euro	/Um
267118	sega da traforo DSH 28092	1		PZ
267114	lame legno 10dt.12pz. 28741 x DSH	1		BLI
267115	lame legno 18dt.12pz. 28743 x DSH	1		BLI
267116	lame met.nf. 25dt.12pz. 28745 x DSH	1		BLI
267117	lame omnidirezion.12pz. 28747 x DSH	1		BLI

SEGHE A NASTRO PROXXON MBS 240-E



Velocità nastro regolabile elettronicamente per ottenere tagli precisi che non richiedono ulteriore finitura. Sbraccio mm.150. Piano di lavoro inclinabile 45 mm.200x200. Altezza max di taglio mm.80.

Codice	Descrizione	Conf.	Euro	/Um
267120	art.27172 (su ord.)	1		PZ

LAMA PROXXON IN ACCIAIO PER MBS 240-E

Per sega a nastro MBS 240-E. Utilizzo: legno-plastica.

Codice	Descrizione	Conf.	Euro	/Um
267610	art.28176, n.14 denti	1		PZ

TAGLIAPOLISTIROLO PROXXON THERMOCUT



Superficie di lavoro mm.390x280 con grigliato e goniometro stampati per facilitare il lavoro. Il filo da taglio termico lavora a 10V. con 1,0A. Temperatura di taglio del filo 100÷200C. Guida trasversale. Supporto con bobina. Arco in alluminio sbraccio mm.350, altezza mm.140.

Codice	Descrizione	Conf.	Euro	/Um
267125	art.27080	1		PZ

FILO DA TAGLIO TERMICO PER THERMOCUT

Per tagliapolistirolo THERMOCUT. In bobina da mt.30.

Codice	Descrizione	Conf.	Euro	/Um
267127	art.28080, d.mm.0,2	1		PZ

TORNIO PER LEGNO PROXXON DB 250

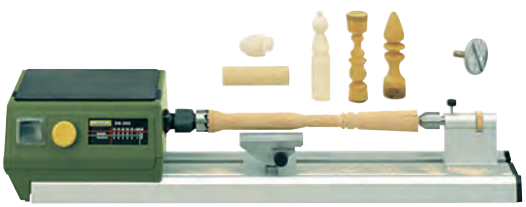

Microtornio per realizzare parti di precisione tonde in legno o materie plastiche. Regolazione elettronica continua 1000÷5000 giri-min. Larghezza tra le punte mm.250. Altezza delle punte mm.40. In dotazione 6 pinze e 1 piattaforma per pezzi di maggiore diametro.

Codice	Descrizione	Conf.	Euro	/Um
267130	art.27020	1		PZ

PUNTE ELICOIDALI HSS PROXXON SERIE 7 PEZZI



Serie 7 pz: d. mm. 0,5 - 0,8 - 1,0 - 1,2 - 1,5 - 2,0 - 3,0.

Codice	Descrizione	Conf.	Euro	/Um
267500	art.28874	1		BLI

FRESE CON GAMBO PROXXON SERIE 3 PEZZI



Frese con gambo in acciaio al volframio vanadio. Codolo e teste in un solo pezzo. Codolo d. mm.2,35. Taglienti di precisione, rotazione ottimale.

Codice	Descrizione	Conf.	Euro	/Um
267514	art.28720 serie 3 pz	1		BLI

FRESE CON GAMBO PROXXON SERIE 5 PEZZI



Frese con gambo in acciaio al volframio vanadio. Codolo e teste in un solo pezzo. Codolo d. mm.2,35. Taglienti di precisione, rotazione ottimale.

Codice	Descrizione	Conf.	Euro	/Um
267521	art.28710 serie 5 pz	1		BLI

DISCHI PER TRONCARE PROXXON SERIE 10 PEZZI



Al corindone. Per legno e acciaio. d. mm.22. Spessore mm.0,7. Codolo d. mm.2,35.

Codice	Descrizione	Conf.	Euro	/Um
267528	art.28810	1		BLI

DISCHI DENTATI PER TRONCARE PROXXON SERIE 3 PEZZI



In acciaio armonico. Per materie plastiche, legno e metalli non ferrosi. Spessore mm.0,1. Codolo d. mm.2,35.

Codice	Descrizione	Conf.	Euro	/Um
267532	art.28830	4		BLI

DISCO DIAMANTATO PROXXON PER TRONCARE



Per tagliare porcellana, fibra vetro. d. mm.20. Spessore mm.0,6. Codolo d. mm.2,35.

Codice	Descrizione	Conf.	Euro	/Um
267535	art.28840	1		BLI

DISCHI PROXXON ABRASIVI CORINDONE PER LW-E



Per smerigliatrice LW-E.

Codice	Descrizione	Conf.	Euro	/Um
267537	art.28585, d.mm.50, grana 60	1		BLI

DISCHI PROXXON ABRASIVI CARBURO SILICIO PER LW-E



Per smerigliatrice LW-E.

Codice	Descrizione	Conf.	Euro	/Um
267539	art.28587, d.mm.50, grana 60	1		BLI

DISCHI PROXXON LAMELLARI CORINDONE PER LW-E



Per smerigliatrice LW-E.

Codice	Descrizione	Conf.	Euro	/Um
267540	art.28590, d.mm.50, grana 100	1		BLI

PLATORELLO + 10 DISCHI PROXXON PER LEVIGARE



Al corindone. d.mm.18. Codolo d.mm.3. 5 pezzi grana 100 e 5 pezzi grana 150.

Codice	Descrizione	Conf.	Euro	/Um
267542	art.28982	1		BLI

CILINDRI ABRASIVI PROXXON CON SUPPORTO SERIE 10 PZ



Al corindone. Grana 150.

Codice	Descrizione	Conf.	Euro	/Um
267545	art.28980, grana 150	1		BLI

CILINDRI ABRASIVI PROXXON SERIE 10 PEZZI



Al corindone.

Codice	Descrizione	Conf.	Euro	/Um
267546	art.28981, grana 150	1		BLI

SPAZZOLE ACCIAIO PROXXON A PENNELLO SERIE 2 PEZZI



Codolo d. mm.2,35.

Codice	Descrizione	Conf.	Euro	/Um
267550	art.28951	4		BLI

SPAZZOLE ACCIAIO PROXXON CIRCOLARI SERIE 5 PEZZI



Codolo d. mm.2,35.

Codice	Descrizione	Conf.	Euro	/Um
267551	art.28952	4		BLI

SPAZZOLE OTTONE PROXXON A PENNELLO SERIE 2 PEZZI



Codolo d. mm.2,35.

Codice	Descrizione	Conf.	Euro	/Um
267553	art.28961	4		BLI

SPAZZOLE OTTONE PROXXON CIRCOLARI SERIE 5 PEZZI



Codolo d. mm.2,35.

Codice	Descrizione	Conf.	Euro	/Um
267554	art.28962	4		BLI

SET PER LUCIDARE PROXXON 10 PEZZI



Per lucidare metalli, vetro, porcellana e plastica. Composto da: feltro cilindrico ogivale e disco, ogiva, cilindro e disco al silicone, disco in cotone, disco in pelle scamosciata, pasta per lucidare. Codolo d. mm.2,35 lunghezza mm.44.

Codice	Descrizione	Conf.	Euro	/Um
267576	art.28285	1		BLI

SET PER MODELLISTI PROXXON 13 PEZZI



Per tagliare, troncare, fresare, lucidare e forare. 1 fresa a sfera mm.2,3. 1 fresa cilindrica mm.2,3. 1 mola al corindone super a sfera mm.5. 1 cono mm.5. 2 micropunte: mm.1-2,3. 5 dischi per troncare d. mm.22. 1 sega circolare d. mm.22. Codolo d. mm.2,35.

Codice	Descrizione	Conf.	Euro	/Um
267590	art.28910	1		BLI

CODOLI RICAMBIO PROXXON 5 PEZZI

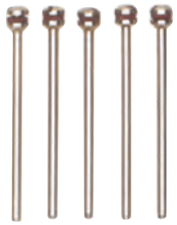

Codolo d. mm.2,35 lunghezza mm.44.

Codice	Descrizione	Conf.	Euro	/Um
267597	art.28815	1		BLI

PINZE DI SERRAGGIO PROXXON D'ACCIAIO MICROMOT



Per tutti i trapani portatili MICROMOT. Un pezzo per d. 1,0 - 1,5 - 2,0 - 2,3 - 3,0 - 3,2 con ghiera di serraggio e zoccoletto portapezzi.

Codice	Descrizione	Conf.	Euro	/Um
267614	art.28940	4		PZ

MANDRINI PROXXON A TRE GRIFFE



Per tutti gli utensili manuali MICROMOT. Capacità mm. 0,5÷3,2.

Codice	Descrizione	Conf.	Euro	/Um
267615	art.28941	1		PZ

TRAPANI AVVITATORI BATTERIA BOSCH GSR 10,8V-LI



In valigetta. Electronic. Diametro viti max mm.6. Coppia max 18 Nm. 10+1 posizioni della coppia di serraggio. Caricabatteria rapido. Custodia in dotazione.

Codice	Descrizione	Conf.	Euro	/Um
7116	2 batterie Litio 10,8V 1,3Ah	1		PZ

TRAPANI AVVITATORI BATTERIA BOSCH GSR 12V-15



In valigetta. Electronic. Compatto, 169mm di lunghezza. 2 velocità 0-400/0-1300 giri/min. Mandrino autoserrante mm.10. Coppia max 30Nm. 20+1 posizioni della coppia di serraggio. Led illuminazione. Caricabatterie rapido.

Codice	Descrizione	Conf.	Euro	/Um
7118	2 batterie Litio 12V/2,0Ah	1		PZ

TRAPANI AVVITATORI BATTERIA BOSCH GSB 18-2-LI PLUS



In valigetta. Electronic. Percussione. Numero colpi max 0-28500 colpi/min. 2 vel. 0-500/0-1900 giri/min. Coppia max (materiali duri/teneri): 63/24Nm. Mandrino autoserrante mm.13. 20+1 posizioni della coppia di serraggio. Led illuminazione. Caricabatterie rapido. Fermaglio per attacco alla cintura.

Codice	Descrizione	Conf.	Euro	/Um
7328	2 batterie Litio 18V 2,0Ah	1		PZ

TRAPANI AVVITATORI BATTERIA BOSCH GSR 18V-28



HEAVY DUTY. In valigetta L-BOXX. Reversibile. 2 velocità 0-500/0-1900 giri/min. Mandrino autoserrante in metallo mm.13. Coppia max 63 Nm. 20+1 posizioni della coppia di serraggio. Diam. foro legno max mm.38, acciaio mm.13. Diam. viti max mm.8. Electronic Motor Protection. Led illuminazione. Caricabatteria rapido. Fermaglio per attacco alla cintura. Peso Kg.1,1.

Codice	Descrizione	Conf.	Euro	/Um
7370	2 Batterie Litio 18V 5,0Ah	1		PZ

TRAPANI AVVITATORI BATTERIA BOSCH GSB 18V-28



DYNAMIC. In valigetta L-BOXX. Percussione. Reversibile. 2 velocità 0-500/0-1900 giri/min. Mandrino autoserrante in metallo mm.13. Coppia max 63 Nm. 20+1 posizioni della coppia di serraggio. Diam. foro legno max mm.38, acciaio mm.13, muratura mm.13. Diam. viti max mm.8. Electronic Motor Protection. Led illuminazione. Caricabatteria rapido. Fermaglio per attacco alla cintura. Peso Kg.1,2.

Codice	Descrizione	Conf.	Euro	/Um
7389	2 Batterie Litio 18V 5,0Ah	1		PZ

Seguici su
Bosch Elettroutensili Professional e Accessori

Iscriviti al nostro canale YouTube
Bosch Elettroutensili Professional Italia

Seguici su
@boschprofessionaleurope



BOSCH

TASSELLATORI A BATTERIA BOSCH GBH 18 V-LI COMPACT



In valigetta. Electronic. Reversibile. Forma più compatta, solo mm.278 di lunghezza. Indicazione del livello di carica della batteria con 3 LED. Potenza del colpo 1J. Foro in calcestruzzo max d.mm.12. Caricabatterie rapido. Attacco utensile SDS-PLUS.

Codice	Descrizione	Conf.	Euro	/Um
7438	2 Batterie al Litio 18V/2,0Ah	1		PZ

TASSELLATORI A BATTERIA BOSCH GBH 18V-26 F



In valigetta. Electronic. Reversibile. Motore Bosch EC senza spazzole: compatto, leggero e assolutamente esente da manutenzione. Elevata potenza del colpo 2,6J. N.0-4350 colpi/min. Attacco utensile SDS-PLUS. Maggiore protezione: KickBack Control. Vibration Control. Foro in calcestruzzo max d.mm.26. Illuminazione integrata a led. Caricabatterie rapido. In dotazione mandrino autoserrante mm.13.

Codice	Descrizione	Conf.	Euro	/Um
7446	2 Batterie Litio 18V/6,0Ah	1		PZ

TASSELLATORI A BATTERIA BOSCH GBH 36 V-EC COMPACT



In valigetta. Electronic. Reversibile. Motore Bosch EC senza spazzole: compatto, leggero e assolutamente esente da manutenzione. Potenza del colpo 1,8J. Foro in calcestruzzo max d.mm.18. Caricabatterie rapido. Attacco utensile SDS-PLUS.

Codice	Descrizione	Conf.	Euro	/Um
7450	2 Batterie Litio 36V/1,3Ah	1		PZ

TASSELLATORI A BATTERIA BOSCH GBH 36 VF-LI PLUS



In valigetta. Electronic. Reversibile. 3 funzioni: forare, martellare e scalpellare. Elevata potenza del colpo 3,2J. N.0-4200 colpi/min. Attacco utensile SDS-PLUS. Maggiore protezione: KickBack Control. Vibration Control. Foro in calcestruzzo max d.mm.28. Funzione Rotostop per scalpellare. Caricabatterie rapido. In dotazione mandrino autoserrante mm.13. Versione a 3 bat. fino ad esaurimento scorte

Codice	Descrizione	Conf.	Euro	/Um
7455	3 Batterie Litio 36V/4,0Ah	1		PZ

TRAPANI PERCUSSIONE BOSCH GSB 13 RE



Electronic. Reversibile. Percussione. Preselezione del numero di giri. Velocità 0-2800 giri-min. Mandrino autoserrante mm.13. Peso 1,8 Kg.

Codice	Descrizione	Conf.	Euro	/Um
7626	potenza 600W	1		PZ

TRAPANI PERCUSSIONE BOSCH GSB 1600 RE



Electronic. Reversibile. Percussione. Preselezione del numero di giri. Velocità 0-3000 giri-min. Mandrino autoserrante mm.13. Peso 1,9 Kg.

Codice	Descrizione	Conf.	Euro	/Um
7640	potenza 701W	1		PZ

TRAPANI PERCUSSIONE BOSCH GSB 16 RE



In valigetta. Electronic. Reversibile. Percussione. Preselezione del numero di giri. Velocità 0-2800 giri-min. Mandrino autoserrante mm.13 ad una boccola con Auto-Lock. Peso 2,2 Kg.

Codice	Descrizione	Conf.	Euro	/Um
7645	potenza 750W	1		PZ

TRAPANI PERCUSSIONE BOSCH GSB 19-2 RE



In valigetta. Electronic. Reversibile. Percussione. Carcassa ingranaggi in metallo. Frizione antirotazione. Preselezione del numero di giri. 2 velocità 0-1000-3000 giri-min. Mandrino autoserrante mm.13 ad una boccola con Auto-Lock. Peso 2,6 Kg.

Codice	Descrizione	Conf.	Euro	/Um
7664	potenza 850W	1		PZ

TRAPANI PERCUSSIONE BOSCH GSB 24-2



HEAVY DUTY. In valigetta L-Case. Electronic. Reversibile. Percussione. Carcassa ingranaggi in metallo. Frizione antirotazione. Preselezione del numero di giri. Sistema KickBack Control. 2 velocità 0-900/3000 giri/min. Mandrino autoserrante mm.13 ad una boccola con Auto-Lock. Peso Kg.2,9.

Codice	Descrizione	Conf.	Euro	/Um
7669	potenza 1100W	1		PZ

TRAPANI ROTATIVI BOSCH GBM 13 HRE



Electronic. Reversibile. Alta coppia 60Nm per forare grandi diametri, usare seghe a tazza, miscelare liquidi viscosi. Mandrino a cremagliera mm.13. Velocità 0-550 giri-min. Rotazione destrorsa e sinistrorsa. Ingranaggi fresati, cuscinetti a sfera e a rulli. Carcassa ingranaggi in metallo.

Codice	Descrizione	Conf.	Euro	/Um
7750	potenza 550W	1		PZ

TRAPANI ROTATIVI BOSCH GBM 10 RE



Electronic. Reversibile. Velocità 0-2600 giri-min. Coppia max 20 Nm. Mandrino autoserrante in metallo mm.10. Rotazione destrorsa e sinistrorsa.

Codice	Descrizione	Conf.	Euro	/Um
7760	potenza 600W	1		PZ

AVVITATORE A MASSA BATTENTE BOSCH GDS 18 E



Electronic. Reversibile. Coppia max: in materiale elastico 160 Nm, in materiale duro 250 Nm. Attacco sezione quadrata esterna da 1/2. Versatile per l'officina, elevata potenza battente.

Codice	Descrizione	Conf.	Euro	/Um
7775	potenza 500W (su ord.)	1		PZ

TASSELLATORI BOSCH GBH 2-20 D



In valigetta. Electronic. Reversibile. Potenza del colpo 1,7J. Foro max calcestruzzo mm.20. Attacco SDS-PLUS. Frizione di sicurezza.

Codice	Descrizione	Conf.	Euro	/Um
7825	potenza 650W	1		PZ

TASSELLATORI BOSCH GBH 2-26



In valigetta. Electronic. Reversibile. Regolazione continua della velocità di foratura. Potenza del colpo 2,7J. Foro max nel calcestruzzo mm.27. Attacco SDS-PLUS. Frizione di sicurezza.

Codice	Descrizione	Conf.	Euro	/Um
7842	potenza 830W	1		PZ

TASSELLATORI BOSCH GBH 2600 DFR



In valigetta. Electronic. Reversibile. Potenza del colpo 2,7J. Foro max calcestruzzo mm.26. Attacco SDS-PLUS. Rotostop per scalpellare. Frizione di sicurezza. In dotazione mandrino autoserrante mm.13.

Codice	Descrizione	Conf.	Euro	/Um
7859	potenza 720W	1		PZ

TASSELLATORI BOSCH GBH 2-28 DFV



In valigetta. Electronic. Reversibile. Potenza del colpo 3,2 J. Foro max calcestruzzo 28 mm. Attacco SDS-PLUS. Rotostop per scalpellare. Frizione di sicurezza. In dotazione mandrino autoserrante mm.13. Peso 3,1 kg.

Codice	Descrizione	Conf.	Euro	/Um
7868	potenza 850W	1		PZ

MARTELLI ROTODEMOLITORI BOSCH GBH 3-28 DFR



In valigetta. Electronic. Reversibile. Potenza del colpo 3,1J. Foro max calcestruzzo 28 mm. Attacco SDS-PLUS. Rotostop per scalpellare. Frizione di sicurezza. In dotazione mandrino autoserrante mm.13. Peso 3,6 kg.

Codice	Descrizione	Conf.	Euro	/Um
8010	potenza 800W	1		PZ

MARTELLI ROTODEMOLITORI BOSCH GBH 5-40 DCE



In valigetta. Electronic. Potenza del colpo 8,8J. Constant Electronic: numero di giri costante anche sotto carico. Foro max calcestruzzo 40 mm. Attacco SDS-MAX. Frizione di sicurezza. Peso 6,8 kg.

Codice	Descrizione	Conf.	Euro	/Um
8016	potenza 1150W	1		PZ

MARTELLI ROTODEMOLITORI BOSCH GBH 8-45 D

BOSCH



In cassetta. Electronic. Potenza del colpo 12,5 J. Constant electronic: numero di giri costante anche sotto carico. Foro max nel calcestruzzo mm.45. Attacco SDS-MAX. Frizione di sicurezza. Peso kg.8,2.

Codice	Descrizione	Conf.	Euro	/Um
8027	potenza 1500W	1		PZ

MARTELLI ROTODEMOLITORI BOSCH GBH 12-52 D

BOSCH



In valigetta. Electronic. Potenza del colpo 19J. Constant Electronic: numero di giri costante anche sotto carico 0-220giri/min. Foro max calcestruzzo con punte per martelli mm.52. Attacco SDS-MAX. Frizione di sicurezza. Peso 11,5 kg.

Codice	Descrizione	Conf.	Euro	/Um
8030	potenza 1700W	1		PZ

MARTELLI DEMOLITORI BOSCH GSH 3E

BOSCH



In valigetta. Electronic. Potenza del colpo 2,6 J. Attacco SDS-PLUS. Maneggevole e leggero solo 3,5 Kg. In dotazione scalpello per piastrelle mm. 260x40 e scalpello a punta.

Codice	Descrizione	Conf.	Euro	/Um
8053	potenza 650W	1		PZ

MARTELLI DEMOLITORI BOSCH GSH 5 CE

BOSCH



In valigetta. Electronic. Potenza del colpo 8,3 J. Attacco SDS-MAX. Constant Electronic: numero di giri costante anche sotto carico. Vario-block: regolazione dello scalpello su 12 posizioni, per lavorare senza sforzi. In dotazione scalpello a punta mm. 400. Peso 6,2 Kg.

Codice	Descrizione	Conf.	Euro	/Um
8065	potenza 1150W	1		PZ

MARTELLI DEMOLITORI BOSCH GSH 11 E

BOSCH



In valigetta. Electronic. Potenza del colpo 16,8 J. Attacco SDS-MAX. Constant Electronic: numero di giri costante anche sotto carico. Fissaggio dello scalpello variabile in 12 angolazioni. In dotazione scalpello piatto mm. 400x25. Peso 10,1 Kg.

Codice	Descrizione	Conf.	Euro	/Um
8075	potenza 1500W	1		PZ

SMERIGLIATRICI A BATTERIA BOSCH GWS 18 V-LI

BOSCH



In valigetta. 2 Batterie Litio 18V 5,0Ah. Caricabatterie rapido. Disco d.mm.115. Velocità 10000 giri/min. Cuffia di protezione antirotazione. Peso 2,3 Kg.

Codice	Descrizione	Conf.	Euro	/Um
8200	2 Batterie Litio 18V 5,0Ah	1		PZ

SMERIGLIATRICI BOSCH GWS 750

BOSCH



Disco d.mm.115. Velocità 11000 giri-min. Pulsante blocco albero.

Codice	Descrizione	Conf.	Euro	/Um
8224	potenza 750W	1		PZ

SMERIGLIATRICI BOSCH GWS 7-115

BOSCH



Motore Champion. Disco d. mm.115. Velocità 11000 giri-min. Pulsante blocco albero. Impugnatura più compatta (mm. 176). Raffreddamento diretto. Testata ingranaggi ribassata. Cuffia di protezione antirotazione.

Codice	Descrizione	Conf.	Euro	/Um
8232	potenza 720W	1		PZ

SMERIGLIATRICI BOSCH GWS 880

BOSCH



Disco d.mm.115/125. Velocità 11000 giri/min. Interruttore bidirezionale. Restart Protection. In dotazione: flangia di serraggio, cuffia di protezione, dado di serraggio, impugnatura supplementare, chiave a due perni.

Codice	Descrizione	Conf.	Euro	/Um
8236	potenza 880W	1		PZ

SMERIGLIATRICI BOSCH GWS 9-125 S



Disco d.mm.125. Velocità regolabile 2800-11000 giri/min. Peso kg.1,9. Pulsante blocco albero. In dotazione: flangia, cuffia di protezione aperta, dado di serraggio, impugnatura supplementare, chiave a due fori.

Codice	Descrizione	Conf.	Euro	/Um
8238	potenza 900W	1		PZ

SMERIGLIATRICI BOSCH GWS 1000-115



Disco d.mm.115/125. Velocità 11000 giri-min. Pulsante blocco albero.

Codice	Descrizione	Conf.	Euro	/Um
8240	potenza 1000W	1		PZ

SMERIGLIATRICI BOSCH GWS 7-115 E



Motore Champion. Elettronica. Velocità 2800-11000 giri-min. Disco d. mm.115. Pulsante blocco albero. Impugnatura più compatta (mm. 176). Raffreddamento diretto. Testata ingranaggi ribassata. Cuffia di protezione antirotazione.

Codice	Descrizione	Conf.	Euro	/Um
8242	potenza 720W	1		PZ

SMERIGLIATRICI BOSCH GWS 11-125



Motore Champion. Disco d. mm.115/125. Velocità 11500 giri-min. Pulsante blocco albero. Raffreddamento diretto. Impugnatura supplementare Vibration Control. Testata ingranaggi ruotabile a passi da 90. Cuffia di protezione antirotazione.

Codice	Descrizione	Conf.	Euro	/Um
8246	potenza 1100W	1		PZ

SMERIGLIATRICI BOSCH GWS 15-125 CIEH



In valigetta. Motore Champion. Disco d. mm.125. Limitatore di spunto alla partenza. Elettronica. Velocità 2800-11000 giri-min. Pulsante blocco albero. Raffreddamento diretto. KickBack Stop. Impugnatura supplementare Vibration Control. Testata ingranaggi ruotabile a passi da 90. Cuffia di protezione antirotazione.

Codice	Descrizione	Conf.	Euro	/Um
8250	potenza 1500W (su ord.)	1		PZ

SMERIGLIATRICI BOSCH GWS 20-230 JH



Motore Champion. Disco d.mm.230. Velocità 6500 giri/min. Pulsante blocco albero. Avviamento dolce. Limitatore di spunto alla partenza. Cuscinetto a sfera con doppia guarnizione e ingranaggi molto robusti. Avvolgimento protetto e rinforzato. Cuffia di protezione antirotazione.

Codice	Descrizione	Conf.	Euro	/Um
8331	potenza 2000W	1		PZ

SMERIGLIATRICI BOSCH GWS 22-230 JH



Motore Champion. Disco d.mm.230. Velocità 6500 giri/min. Pulsante blocco albero. Limitatore di spunto alla partenza. Cuscinetto a sfera con doppia guarnizione e ingranaggi molto robusti. Avvolgimento protetto e rinforzato. Cuffia di protezione antirotazione.

Codice	Descrizione	Conf.	Euro	/Um
8332	potenza 2200W	1		PZ

UTENSILE MULTIFUNZIONE BOSCH GOP 30-28



Elettronico. Oscillazioni 8000-20000/ min. Angolo di oscillazione a dx e sx 1,4°. Interfaccia magnetica. Attacco Starlock, cambio accessori con chiave a brugola. Per taglio piastrelle, levigatura superfici, intagli nel cartongesso. Può essere utilizzato su plastica, legno, metallo. In dotazione 3 lame a segmenti Starlock, chiave a brugola, L-Boxx.

Codice	Descrizione	Conf.	Euro	/Um
8406	potenza 300W	1		PZ

LAMA SEGMENTATA X GOP BOSCH 2609256952



Lama segmentata rivestita in HM ACZ 85 RT3 per materiali edili.

Codice	Descrizione	Conf.	Euro	/Um
8395	art.2609256952	1		PZ

LAMA SEGMENTATA X GOP BOSCH 2609256943



Lama segmentata BiM ACZ 85 EB per legno e metallo.

Codice	Descrizione	Conf.	Euro	/Um
8396	art.2609256943	2		PZ

LAMA HCS AIZ32 EPC X GOP



Lama HCS per tagli dal pieno AIZ 32 EPC per legno.

Codice	Descrizione	Conf.	Euro	/Um
8397	art.2609256947	5		PZ

PIASTRE LEVIGATURA A DELTA X GOP

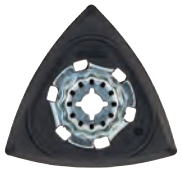

Piastra di levigatura a delta mm.93 AVZ 93 G.

Codice	Descrizione	Conf.	Euro	/Um
8398	art.2609256956	2		PZ

LAMA BIMETALLICA AIZ 20 AB X GOP



BOSCH

Lama bimetallica per tagli dal pieno AIZ 20 AB per legno e metallo.

Codice	Descrizione	Conf.	Euro	/Um
8399	art.2609256950	5		PZ

LAMA RASCHIETTO FLESSIBILE X GOP



BOSCH

Raschietto flessibile HCS ATZ 52 SFC multimateriale.

Codice	Descrizione	Conf.	Euro	/Um
8400	art.2609256955	5		PZ

LAMA BIMETALLICA AIZ 32 APB X GOP



BOSCH

Lama bimetallica per tagli dal pieno AIZ 32 APB per legno e metallo.

Codice	Descrizione	Conf.	Euro	/Um
8401	art.2609256945	5		PZ

LAMA HM-RIFF AIZ 32 RT5 X GOP



BOSCH

Lama HM-RIFF per tagli dal pieno AIZ 32 RT5 per materiali edili.

Codice	Descrizione	Conf.	Euro	/Um
8402	art.2609256C48	1		PZ

PIASTRE LEVIGATURA DELTA RIFF X GOP



BOSCH

Piastra di levigatura a delta rivestita in HM AVZ 78 RT2 per materiali edili.

Codice	Descrizione	Conf.	Euro	/Um
8403	art.2609256953	1		PZ

LAMA HM AIZ 32 AT X GOP



BOSCH

Lama HM per tagli dal pieno AIZ 32 AT per metallo.

Codice	Descrizione	Conf.	Euro	/Um
8404	art.2609256C65	1		PZ

SEGHETTI BOSCH GST 65 B



BOSCH

In valigetta. Velocità 3100 giri-min. Altezza corsa mm.18. Profondità di taglio legno mm.65, acciaio mm.3. Platorello inclinabile 45 per tagli obliqui. Cambio delle lame con sistema a sgancio rapido. Leggero e maneggevole. Peso Kg.1,7.

Codice	Descrizione	Conf.	Euro	/Um
8415	potenza 400W	1		PZ

SEGHETTI BOSCH GST 90 BE



BOSCH

In valigetta. Elettronica. Velocità 500-3100 giri-min. Altezza corsa mm.26. Profondità di taglio legno-alluminio-metallo mm.120-20-10. Oscillazione della lama in 4 posizioni. Sistema SDS facile cambio lama. Aspirazione della polvere. Peso 2,6 Kg.

Codice	Descrizione	Conf.	Euro	/Um
8418	potenza 650W	1		PZ

SEGHETTI BOSCH GST 150 CE



BOSCH

In valigetta. Elettronica. Velocità 500-3100 giri-min. Altezza corsa mm.26. Preselezione elettronica del numero di giri. Profondità di taglio legno-alluminio-metallo mm.150-20-10. Oscillazione della lama in 4 posizioni. Sistema SDS facile cambio lama. Aspirazione della polvere. Peso 2,6 Kg.

Codice	Descrizione	Conf.	Euro	/Um
8426	potenza 780W	1		PZ

SEGHE CIRCOLARI BOSCH GKS 165



BOSCH

Velocità 4900 giri/min. Profondità di taglio a 90° mm.66, a 45° mm.47. Lama in metallo duro d.mm.165. Aspirazione della polvere. Possibile aspirazione esterna con l'adattatore in dotazione. Blocco dell'alberino. Peso 3,6 Kg.

Codice	Descrizione	Conf.	Euro	/Um
8440	potenza 1100W	1		PZ

SEGHE CIRCOLARI BOSCH GKS 190



BOSCH

Velocità 5500 giri-min. Profondità di taglio a 90 mm.70, a 45 mm.50. Lama in metallo duro d. mm. 190. Aspirazione della polvere. Possibile aspirazione esterna con l'adattatore in dotazione. Blocco dell'alberino. Peso 4,2 Kg. Turboventola: visuale senza polvere sulla linea di taglio.

Codice	Descrizione	Conf.	Euro	/Um
8444	potenza 1400W	1		PZ

LEVIGATRICI ORBITALI BOSCH GSS 23 AE



BOSCH

In valigetta. Elettronica. Velocità 7000-12000 giri-min. Oscillazioni d. mm.2,0. Oscillazioni 14000-24000 giri-min. Peso 1,7 Kg. Piastra levigatura mm.92x182. Aspirazione della polvere. Sistema Easy-Fit per carta abrasiva a velcro e in rotolo.

Codice	Descrizione	Conf.	Euro	/Um
8462	potenza 190W	1		PZ

LEVIGATRICI ROTORBITALI BOSCH GEX 125-1 AE



Elettronica. Velocità 7500-12000 giri-min. Oscillazioni 15000-24000 giri-min. Oscillazioni d. mm.2,5. Aspirazione polvere con sistema Microfilter. Platorello d. mm.125. Fissaggio a strappo.

Codice	Descrizione	Conf.	Euro	/Um
8492	potenza 250W	1		PZ

LEVIGATRICI ROTORBITALI BOSCH GEX 150 AC



Elettronica. Velocità 4500-12000 giri-min. Oscillazioni 9000-24000 giri-min. Oscillazioni d. mm.4. Aspirazione polvere con sistema Microfilter. Platorello d. mm.150. Fissaggio a strappo.

Codice	Descrizione	Conf.	Euro	/Um
8495	potenza 340W (su ord.)	1		PZ

LEVIGATRICI A NASTRO BOSCH GBS 75 AE



In valigetta. Lunghezza nastro mm.533. Larghezza nastro mm.75. Velocità 200-330 giri-min. Sacco raccoglipolvere.

Codice	Descrizione	Conf.	Euro	/Um
8516	potenza 750W	1		PZ

PIALLETTO BOSCH GHO 26-82 D



In valigetta. Velocità 18000 giri/min. Spessore dei trucioli mm.2,6. Profondità di battuta regolabile mm.9. Larghezza di piallatura mm.82. Doppio sistema regolabile per l'espulsione dei trucioli. In dotazione: guida parallela, chiave a brugola WAF 2,5, sacchetto polvere in stoffa.

Codice	Descrizione	Conf.	Euro	/Um
8532	potenza 710W	1		PZ

SEGHE DIRITTE BOSCH GSA 1100 E



Sistema SDS. In valigetta. Elettronica. Velocità 0-2700 giri-min. Sega Lunghezza della corsa mm.28. Profondità di taglio legno-metallo mm.230-20.

Codice	Descrizione	Conf.	Euro	/Um
8548	potenza 1100W	1		PZ

SEGHE MULTIUSO BOSCH GFZ 16-35 AC



Sistema SDS. Constant Electronic. Velocità 850-2500 giri-min. Barra lunghezza cm.35. Base in alluminio. Aspirazione della polvere. Multiuso, per segare legno, cartongesso, laterizio poroso e materiale plastico. Ideale anche per tagli dal pieno.

Codice	Descrizione	Conf.	Euro	/Um
8560	GFZ 16-35 AC potenza 1600W	1		PZ
8563	art.2608632120 lame ric. bli.2pz.	1		BLI

RODITRICE BOSCH GNA 2,0



Maneggevole per tagli di ogni tipo. Taglio acciaio fino a 400-600-800 N-mm2: mm. 2,0-1,4-1,0. Matrice orientabile per migliore accesso negli angoli.

Codice	Descrizione	Conf.	Euro	/Um
8640	potenza 500W	1		PZ

ASPIRATORI A UMIDO/A SECCO BOSCH GAS 25L SFC



Capacità serbatoio lt.25. Flusso d'aria max 61 lt./sec. Depressione max 248 mbar. Tubo flessibile mt.3 d.mm.35. Dispositivo di controllo automatico a distanza. Conforme alla classe di polveri L. Sistema semiautomatico di pulizia filtro (SFC).

Codice	Descrizione	Conf.	Euro	/Um
8660	potenza 1200W.	1		PZ
8661	2607432015 filtro BOSCH X GAS 25L	1		PZ

SCANALATORE BOSCH GNF 35 CA



In valigetta. Velocità 9300 giri-min. Mole d. mm.150. Larghezza scanalature mm.3-39. Profondità scanalature regolabile mm.0-35. Attacco per aspirazione polveri. Fornito senza mole.

Codice	Descrizione	Conf.	Euro	/Um
8670	potenza 1400W	1		PZ

SMERIGLIATRICI BOSCH DIRITTE GGS 28 CE



Motore Champion. Elettronica. Velocità 10000-28000 giri-min. Avviamento dolce. Pinza di serraggio fino a mm.8. Collare alberino d. mm.43. Raffreddamento diretto. KickBack Stop.

Codice	Descrizione	Conf.	Euro	/Um
8680	potenza 650W	1		PZ

SMERIGLIATRICI BOSCH DIRITTE GGS 8 CE



BOSCH

Elettronica. Velocità 2500-8000 giri-min. Pinza di serraggio fino a mm.8. Avviamento dolce. KickBack Stop. Raffreddamento diretto. Sistema di fissaggio diretto delle mole a gambo.

Codice	Descrizione	Conf.	Euro	/Um
8685	potenza 750W	1		PZ

SMERIGLIATRICI BOSCH DIRITTE GGS 28 LCE



BOSCH

Elettronica. 10000-28000 giri-min. Pinza di serraggio fino a mm.8. Avviamento dolce. KickBack Stop. Raffreddamento diretto. Sistema di fissaggio diretto delle mole a gambo.

Codice	Descrizione	Conf.	Euro	/Um
8687	potenza 650W (su ord.)	1		PZ

LEVIGATRICI ORBITALI A2 MOD.M3-LIGHT



Professionale. Speciale per PERSIANE. Platorello in materiale plastico indistruttibile ed indeformabile. Con pinze fermacarte ed attacco velcro. Platorello mm.160x67. 15.000 giri-min. Peso gr.820.

Codice	Descrizione	Conf.	Euro	/Um
266503	potenza 170W	1		PZ

RICAMBI PER LEVIGATRICI ORBITALI A2 MOD.M3-LIGHT

Per levigatrici orbitali A2.

Codice	Descrizione	Conf.	Euro	/Um
266510	art.021 piastra base	1		PZ
266511	art.016 piastra punta	1		PZ
266514	art.056 velcro	1		PZ
266516	art.014 gabbietta oscillante	1		PZ
266518	art.004 spazzola	1		PZ

TRAPANI AVVITATORI BATTERIA AEG BS 12C2



AEG

In borsa. Elettronico. Ultra compatto (solo 168 mm di lunghezza). 2 batterie PROLITHIUM-ION 12V/1,5Ah. Mandrino autoserrante mm.10. 2 velocità 0-350/0-1500 giri/min. 17 regolazioni di coppia. Coppia max 34 Nm. Peso Kg.1,1. Clip di aggancio alla cintura. Led illuminazione.

Codice	Descrizione	Conf.	Euro	/Um
271196	2 batterie PROLITHIUM-ION 12V/1,5Ah	1		PZ

TRAPANI AVVITATORI BATTERIA AEG BBS 12C2 KIT



AEG

In valigetta. Elettronico. 2 batterie PROLITHIUM-ION 12V/2,0Ah. Caricabatterie. Il KIT comprende: mandrino mm.10, mandrino angolare e mandrino decentrato. 2 velocità 0-400/0-1500 giri/min. Coppia max 32 Nm. Peso Kg.1,2. Led illuminazione.

Codice	Descrizione	Conf.	Euro	/Um
271198	2 batterie PROLITHIUM-ION 12V/2,0Ah	1		KIT

TRAPANI AVVITATORI BATTERIA AEG BS 12G3



AEG

In valigetta. Elettronico. 2 batterie PROLITHIUM-ION 12V/1,5Ah. 2 velocità 0-350/0-1500 giri/min. Mandrino autoserrante mm.10 FIXTEC. 24 regolazioni di coppia. Coppia max 32 Nm. Peso kg.1,1. Caricabatterie.

Codice	Descrizione	Conf.	Euro	/Um
270919	2 batterie PROLITHIUM-ION 12V/1,5Ah	1		PZ

TRAPANI AVVITATORI BATTERIA AEG BSB 18G3LI



AEG

In valigetta. Elettronico. A percussione. 3 batterie PROLITHIUM-ION 18V/1,5Ah. Mandrino autoserrante FIXTEC in metallo mm.13. 2 velocità 0-450/0-1850 giri/min. 24 regolazioni di coppia. Coppia max 55 Nm. Selettore rapido foratura/avvitatura. Peso Kg.1,8. Led illuminazione. Caricabatterie.

Codice	Descrizione	Conf.	Euro	/Um
270922	3 batterie PROLITHIUM-ION 18V/1,5Ah	1		PZ

TRAPANI AVVITATORI PER CARTONGESSO AEG BTS 18BL



AEG

In borsa. 2 batterie PROLITHIUM-ION 18V/2Ah. Avvitatore per cartongesso con OAL di mm.266/418. Velocità 0-5000 giri/min. Coppia max 5 Nm. Attacco Hex da 1/4" a rilascio rapido. Beccuccio di profondità regolabile. Viti cartongesso max d.mm.4,2. Peso kg.1,3. Clip aggancio cintura. Caricabatterie.

Codice	Descrizione	Conf.	Euro	/Um
270924	2 batterie PROLITHIUM-ION 18V/2AH	1		PZ

TRAPANI AVVITATORI BATTERIA AEG BS 18G3LI



AEG

In valigetta. Elettronico. 2 batterie PROLITHIUM-ION 18V/1,5Ah. Mandrino autoserrante FIXTEC in metallo mm.13. 2 velocità 0-450/0-1850 giri/min. 24 regolazioni di coppia. Coppia max 55 Nm. Peso Kg.1,8. Led illuminazione. Caricabatterie.

Codice	Descrizione	Conf.	Euro	/Um
270921	2 batterie PROLITHIUM-ION 18V/1,5Ah	1		PZ

TRAPANI AVVITATORI BATTERIA AEG BSB 18BL



AEG

TOP DI GAMMA. In valigetta. Elettronico. A percussione. Motore BRUSHLESS che permette di raggiungere prestazioni impareggiabili. 2 batterie PROLITHIUM-ION 18V/6,0Ah. Alta coppia fino a 140 Nm di coppia massima. 2 velocità: 0-500/0-2000 giri/min. Mandrino mm.13 in metallo. Selettore rapido foratura/avvitatura. Predisposto per tecnologia D-TECH. Luce LED. Caricabatterie.

Codice	Descrizione	Conf.	Euro	/Um
271191	2 batterie PROLITHIUM-ION 18V/6,0Ah	1		PZ

AEG

NUOVA GAMMA
TRAPANI 12V E 14.4V



ULTRACOMPATTI
SENZA RINUNCIARE
ALLE PRESTAZIONI

TRAPANI AVVITATORI BATTERIA AEG BSB 18C2BL



In valigetta. Elettronico. A percussione. Motore BRUSHLESS che permette di raggiungere prestazioni impareggiabili. 2 batterie PROLITHIUM-ION 18V/4,0Ah. Coppia max 85 Nm. 2 velocità: 0-500/0-1950 giri/min. Mandrino mm.13 in metallo. Foratura legno/metallo/muratura: mm.40/13/14. Selettore rapido foratura/avvitatura. Luce LED. Caricabatterie.

Codice	Descrizione	Conf.	Euro	/Um
271193	2 batterie PROLITHIUM-ION 18V/4,0Ah	1		PZ

TRAPANI AVVITATORI BATTERIA AEG BSB 12G3



In valigetta. Elettronico. A percussione. Compatto (solo 188 mm di lunghezza). 2 batterie PROLITHIUM-ION 12V/2,0Ah. Mandrino autoserrante mm.10 con ganasce in metallo. 2 velocità: 0-350/0-1500 giri/min. 24 regolazioni di coppia. Coppia max 32 Nm. Peso Kg.1,2. Led illuminazione. Caricabatterie.

Codice	Descrizione	Conf.	Euro	/Um
271192	2 batterie PROLITHIUM-ION 12V/2,0A	1		PZ

TRAPANI AVVITATORI BATTERIA AEG BSB 12C2



In borsa. Elettronico. A percussione. Compatto (solo 192 mm di lunghezza). 2 batterie PROLITHIUM-ION 12V/2,0Ah. Mandrino autoserrante FIXTEC mm.10. 2 velocità: 0-400/0-1500 giri/min. Coppia max 32 Nm. Peso Kg.1,2. Clip di aggancio alla cintura. Led illuminazione. Caricabatterie.

Codice	Descrizione	Conf.	Euro	/Um
271194	2 batterie PROLITHIUM-ION 12V/2,0A	1		PZ

TRAPANI AVVITATORI IMPULSI AEG BSS18C12ZBL



In valigetta. Avvitatore ad impulsi. Attacco 1/2. 2 batterie ProLithium-Io 18V/4,0Ah. Caricabatterie. Motore Brushless. Max velocità: 1400/2000/2750/Autostop giri/min. Frequenza d'impatto: 0-3500 impulsi/min. Coppia max: 270/360/500/200 Nm. Peso Kg.2,4.

Codice	Descrizione	Conf.	Euro	/Um
271200	2 batterie ProLithium-Io 18V/4,0Ah.	1		PZ

TRAPANI PERCUSSIONE AEG SBE 705 RE



In borsa. A percussione. Reversibile. Elettronico. Potenza 705W. Velocità 0-2800 giri/min. Coppia max 25 Nm. Mandrino autoserrante metallico mm.13. Peso Kg.1,9.

Codice	Descrizione	Conf.	Euro	/Um
271416	potenza 705W	1		PZ

TRAPANI PERCUSSIONE AEG SB2E 850 R



In valigetta. A percussione. Potenza 850W. 2 velocità 0-1000/0-3000 giri/min. Mandrino autoserrante metallico mm.13. Frizione di sicurezza. Coppia max 56 Nm. Peso Kg.2,7.

Codice	Descrizione	Conf.	Euro	/Um
271420	potenza 850W	1		PZ

TRAPANI PERCUSSIONE AEG SB2E 1100 RV



In valigetta. A percussione. Sistema antivibrazione AVS. Potenza 1100W. 2 velocità 0-1000/0-3200 giri/min. Mandrino autoserrante metallico mm.13. Frizione di sicurezza. Coppia max 60 Nm. Peso Kg.2,9.

Codice	Descrizione	Conf.	Euro	/Um
271422	potenza 1100W	1		PZ

TASSELLATORI AEG BH 24IE



In valigetta. 2 modalità: rotazione, rotazione con percussione. Reversibile. Attacco SDS-PLUS. Frizione di sicurezza. Elettronico. Velocità 0-1500 giri/min. Max diam. foratura calcestruzzo-legno-acciaio: mm.24-30-13. N.colpi 0-4500/min. Energia impatto 2,4J. Peso Kg.2,8.

Codice	Descrizione	Conf.	Euro	/Um
271508	potenza 800W	1		PZ

TASSELLATORI A BATTERIA AEG BBH 12 COMPATTO



In valigetta. Estremamente compatto e leggero solo kg.1,8. Attacco SDS-PLUS. 2 batterie PROLITHIUM-ION 12V/4,0Ah. Max diam. foratura calcestruzzo-legno-acciaio: mm.13-10-8. Possibilità di esclusione della percussione per foratura in legno e metallo. N.colpi 0-5350/min. Energia impatto J.0,9. Frizione di sicurezza. Luce led. Caricabatterie.

Codice	Descrizione	Conf.	Euro	/Um
271521	2 batterie PROLITHIUM-ION 12V/4,0Ah	1		PZ

TASSELLATORI A BATTERIA AEG BBH 18BL



In valigetta. Motore BRUSHLESS in grado di garantire eccezionali prestazioni di foratura. 3+1 modalità: foratura, foratura con percussione, scalpellatura, orientamento dello scalpello. Attacco SDS-PLUS. 2 batterie PROLITHIUM-ION 18V/5,0Ah. Max diam. foratura cemento-legno-acciaio: mm.26-30-13. N.colpi 0-4800/min. Energia impatto J.2,5. Luce led. Sistema anti-vibrazione. Peso Kg.3. Caricabatterie.

Codice	Descrizione	Conf.	Euro	/Um
271522	2 batterie PROLITHIUM-ION 18V/5,0Ah	1		PZ

SCROSTATORI 3KG AEG PM3



In valigetta. Attacco SDS-PLUS. Potenza 720W. 1 modalità di funzionamento solo scalpellatura. Sistema antivibrazione AVS. Percussioni al minuto a pieno carico 0-3650. Energia impatto 3,6J. Peso Kg.3,7. Fornito con impugnatura addizionale.

Codice	Descrizione	Conf.	Euro	/Um
270817	potenza 720W	1		PZ

MARTELLI DEMO-PERFORATORI AEG KH 5 G



In valigetta. Attacco SDS-MAX. Potenza 1100W. 2 modalità di funzionamento: scalpellatura e foratura con percussione. Foratura calcestruzzo punte piene mm.40. Frizione di sicurezza. Possibilità di bloccare la rotazione e di regolare lo scalpello in 12 differenti posizioni. Velocità 450 giri/min. Energia impatto 7,5J. N.3000 colpi/min. Peso Kg.6,4.

Codice	Descrizione	Conf.	Euro	/Um
270814	potenza 1100W	1		PZ

MARTELLI DEMOLITORI AEG MH 5 G



In valigetta. Attacco SDS-MAX. Potenza 1100W. 1 modalità di funzionamento solo scalpellatura. Possibilità di regolare lo scalpello in 12 differenti posizioni. Percussioni 3000/min. Energia impatto 7,5J. Peso Kg.5,9. Fornito con impugnatura addizionale.

Codice	Descrizione	Conf.	Euro	/Um
270815	potenza 1100W	1		PZ

SMERIGLIATRICI A BATTERIA AEG BEWS 18-115BL



TOP DI GAMMA. In valigetta. Disco d.mm.115. 2 batterie PROLITHIUM-ION 18V/5,0Ah. Motore BRUSHLESS. 11000 giri/min. L'elettronica intelligente CORETEK monitora costantemente la comunicazione tra batteria e motore per fornire velocità e potenza costanti. LED segnalazione sovraccarico e funzione Line Lock Out.

Codice	Descrizione	Conf.	Euro	/Um
271822	2 batterie PROLITHIUM-ION 18V/5,0Ah	1		PZ

SMERIGLIATRICI A BATTERIA AEG BEWS 18-230BL



TOP DI GAMMA. In valigetta. Disco d.mm.230. 2 batterie PROLITHIUM-ION 18V/6,0Ah. Doppio attacco batteria per un'autonomia elevata, con la possibilità di lavorare anche solamente con una batteria. Motore BRUSHLESS. 5500 giri/min. Estremamente sicura: blocco del disco e funzione anti-contraccolpo. Impugnatura ruotabile e sistema anti-vibrazione. LED segnalazione sovraccarico e funzione Line Lock Out

Codice	Descrizione	Conf.	Euro	/Um
271821	2 batterie PROLITHIUM-ION 18V/6,0Ah	1		PZ

SMERIGLIATRICI AEG WS 8-115S



Disco d.mm.115. Pulsante blocco albero. 12000 giri/min. Peso Kg.1,9.

Codice	Descrizione	Conf.	Euro	/Um
271814	potenza 800W	1		PZ

SMERIGLIATRICI AEG WS 10-115S



Disco d.mm.115. Pulsante blocco albero. 11500 giri/min. Impugnatura con sistema AVS. Carter di protezione regolabile senza chiavi. peso kg.2,3.

Codice	Descrizione	Conf.	Euro	/Um
271819	potenza 1000W	1		PZ

SMERIGLIATRICI AEG WS 22-230DMS



Disco d.mm.230. Pulsante blocco albero. 6600 giri/min. Peso Kg.5,2.

Codice	Descrizione	Conf.	Euro	/Um
271823	potenza 2200W	1		PZ

UTENSILE MULTIFUNZIONE AEG OMNI 18C



In borsa cordura. 2 batterie PROLITHIUM-ION 18V/2,0Ah. Oscillazioni 20000/min. Angolo di oscillazione a dx e sx 2°. Teste intercambiabili con un click (senza chiavi). Velocità variabile tramite interruttore. Sottile design del corpo macchina, per una presa perfetta. Luce Led. Peso kg.1. In dotazione: testa multifunzione, lama legno, lama metallo, piastra a delta, 10 fogli carta abrasiva.

Codice	Descrizione	Conf.	Euro	/Um
271840	2 batterie PROLITHIUM-ION 18V/2,0Ah	1		KIT

TESTA SEGA DIRITTA AEG OMNI-RH X OMNI 18C



Per utensile multifunzione OMNI 18C. Per applicazioni di taglio metallo, plastica e legno. Lunghezza corsa lama mm.13 e fino a 3000 corse/min. per tagli estremamente veloci. Cambio lama senza chiave.

Codice	Descrizione	Conf.	Euro	/Um
271842	OMNI-RH	1		PZ

TESTA ANGOLARE MANDRINO AEG OMNI-RAD X OMNI 18C



Per utensile multifunzione OMNI 18C. Testa angolare con mandrino autoserrante mm.10. Coppia max 12 Nm. Velocità 0-550 giri/min. Capacità foratura legno/metallo mm.18-10. Utile per applicazioni di avvitatura e foratura in punti difficili da raggiungere.

Codice	Descrizione	Conf.	Euro	/Um
271844	OMNI-RAD	1		PZ

SEGHETTI ALTERNATIVI AEG STEP 100



Elettronico. Lama oscillante regolabile su 4 posizioni. 1000-3200 corse/min. Profondità di taglio legno mm.100, acciaio/alluminio mm.10/20. Peso kg.2,2. In dotazione: lama, antischegge.

Codice	Descrizione	Conf.	Euro	/Um
271740	potenza 700W	1		PZ

LEVIGATRICI ROTORBITALI AEG EX 125 ES



Elettronica. Velocità 7000-12000 giri/min. Orbita d.mm.2,4. Orbita 14000-24000 giri/min. Disco d.mm.125. Avviamento morbido e freno per maggiore sicurezza. Sacchetto raccogli polveri. Peso Kg.1,7.

Codice	Descrizione	Conf.	Euro	/Um
272071	potenza 300W	1		PZ
272073	platorello ricambio art.4932352870	1		PZ

LEVIGATRICI ROTORBITALI AEG EX 150 E



Elettronica. Velocità 4000-10000 giri-min. Doppia orbita per maggiore precisione: d. mm.3,2-6,4. Orbite 8000-20000 giri-min. Carta abrasiva mm.150. Avviamento morbido e freno per maggiore sicurezza. Sacchetto raccogli polveri. Peso Kg.2,8.

Codice	Descrizione	Conf.	Euro	/Um
272074	potenza 440W	1		PZ
272075	platorello x EX150E art.4932352871	1		PZ

LEVIGATRICI ROTORBITALI AEG FS 280



Elettronica. Velocità 6000-11000 giri/min. Orbite d.mm.2,5. Orbite 14000-26000 giri/min. Piastra mm.114x226. Sacchetto raccogli polveri. Peso Kg.3,0.

Codice	Descrizione	Conf.	Euro	/Um
272076	potenza 500W	1		PZ

LEVIGATRICI A NASTRO AEG BBSE 1100



Elettronica. Grande superficie di levigatura mm.100x140. Regolazione nastro. Dimensione nastro mm.560x100. Velocità nastro 240-400 m-min. Estrazione delle polveri attraverso turbina integrata. Sacchetto raccoglipolveri. Peso Kg.5.

Codice	Descrizione	Conf.	Euro	/Um
272078	potenza 1100W	1		PZ

LUCIDATRICI AEG SE 12-180



Disco d.mm.180. Elettronica. Avviamento morbido. Pulsante blocco albero. Velocità 1800÷4800 giri/min. Peso Kg.2,5.

Codice	Descrizione	Conf.	Euro	/Um
271897	potenza 1200W	1		PZ

SEGHE CIRCOLARI AEG KS 55C



Lama d.mm.165. Regolazione dell'angolo di inclinazione 0-50°. Profondità di taglio mm.54. Velocità 6100 giri/min. Adattatore per aspirazione. Peso Kg.3,3.

Codice	Descrizione	Conf.	Euro	/Um
272110	potenza 1200W	1		PZ

SEGHE CIRCOLARI AEG KS 66C



Lama d.mm.190. Inclinazione 56°. Profondità di taglio mm.64. Velocità 5800 giri/min. Protezione lama superiore e inferiore in magnesio. Adattatore per aspirazione. Peso Kg.4,8.

Codice	Descrizione	Conf.	Euro	/Um
272115	potenza 1600W	1		PZ

SEGHE DIRITTE AEG US 900 XE



In borsa. Funzione pendolare. Corse a vuoto 0-3500 corse/min. Corsa della lama mm.19. Attacco FIXTEC. Lama inseribile con una sola mano. Impugnatura Softgrip. Peso Kg.2,9. Con 2 lame in dotazione.

Codice	Descrizione	Conf.	Euro	/Um
272117	potenza 900W	1		PZ

TRONCATRICI AEG STM 355



Troncatrice veloce per metalli. Velocità 3800 giri/min. Inclinazione di taglio 0-45°. Capacità di taglio max: tondo a 90° mm.115, rettangolare a 90° mm.120x110 - a 45° mm.120x95, quadro a 90° mm.115 - a 45° mm.95. d.rotella mm.355. d.interno mm.25,4. Blocco dell'albero. Protezione dalle scintille. Base in gomma per maggiore stabilità. Peso Kg.16,5.

Codice	Descrizione	Conf.	Euro	/Um
272165	potenza 2300W	1		PZ

TRAPANI IMPULSI AEG BSS 18C12Z/0 *NO BATTERIA*



AEG

** SOLO CORPO MACCHINA ** senza batterie e caricabatterie. Monta batteria PROLITHIUM-ION 18V. Avvitatore ad impulsi. Attacco 1/2" quadro. Coppia max 360 Nm. Velocità 0-2900 giri/min. Frequenza del colpo 0-3200 colpi/min.

Codice	Descrizione	Conf.	Euro	/Um
271846	senza batterie e caricabatterie (su ord.)	1		PZ

TRAPANI PERCUSSIONE AEG BSB 18CBL/0 *NO BATTERIA*



AEG

** SOLO CORPO MACCHINA ** senza batterie e caricabatterie. Monta batteria PROLITHIUM-ION 18V. Avvitatore. A percussione. Motore BRUSHLESS. 2 velocità: 0-550/0-2100 giri/min. Frequenza di percussione 7150/27300 colpi/min. Mandrino autoserrante mm.13. Foratura legno/metallo/muratura: mm.45/13/14. Luce LED.

Codice	Descrizione	Conf.	Euro	/Um
271847	senza batterie e caricabatterie (su ord.)	1		PZ

TASSELLATORI AEG BBH 18BL/0 *NO BATTERIA*



AEG

** SOLO CORPO MACCHINA ** senza batterie e caricabatterie. Monta batteria PROLITHIUM-ION 18V. In valigetta. Motore BRUSHLESS. 3+1 modalità: foratura, foratura con percussione, scalpellatura, orientamento dello scalpello. Attacco SDS-PLUS. Max diam. foratura cemento-legno-acciaio: mm.26-30-13. N.colpi 0-4800/min. Energia impatto J.2,5. Luce led. Sistema anti-vibrazione.

Codice	Descrizione	Conf.	Euro	/Um
271848	senza batterie e caricabatterie (su ord.)	1		PZ

SMERIGLIATRICI AEG BEWS 18-115X/0 *NO BATTERIA*



AEG

** SOLO CORPO MACCHINA ** senza batterie e caricabatterie. Monta batteria PROLITHIUM-ION 18V. Disco d.mm.115. Attacco FIXTEC. 9000 giri/min. Pulsante blocco albero. Fornita con flangia FIXTEC, impugnatura supplementare con sistema AVS antivibrazione e carter regolabile senza attrezzi. LED segnalazione sovraccarico.

Codice	Descrizione	Conf.	Euro	/Um
271818	senza batterie e caricabatterie (su ord.)	1		PZ

SMERIGLIATRICI AEG BEWS 18-115BL/0 *NO BATTERIA*



AEG

** SOLO CORPO MACCHINA ** senza batterie e caricabatterie. Motore BRUSHLESS. Monta batteria PROLITHIUM-ION 18V. Disco d.mm.115. Attacco FIXTEC. 11000 giri/min. Pulsante blocco albero. Fornita con flangia FIXTEC, impugnatura supplementare con sistema AVS antivibrazione e carter regolabile senza attrezzi. LED segnalazione sovraccarico.

Codice	Descrizione	Conf.	Euro	/Um
271820	senza batterie e caricabatterie (su ord.)	1		PZ

SEGHE DIRITTE AEG BUS 18/0 *NO BATTERIA*



AEG

** SOLO CORPO MACCHINA ** senza batterie e caricabatterie. Monta batteria PROLITHIUM-ION 18V. Movimento pendolare selezionabile. Corse a vuoto 0-3600 corse/min. Corsa della lama mm.19. Attacco FIXTEC. Robusto aggancio lama per applicazioni pesanti. Regolazione di taglio. Impugnatura Softgrip. Con 2 lame in dotazione.

Codice	Descrizione	Conf.	Euro	/Um
271849	senza batterie e caricabatterie (su ord.)	1		PZ

BATTERIE AEG PROLITHIUM-ION 18V



AEG

Batterie Prolithium-Ion 18V. compatibili con tutti gli utensili AEG della piattaforma 18V. Tecnologia AEG Lithium-Ion con tripla protezione. Protezione termica per evitare il surriscaldamento interno, protezione dal sovraccarico per evitare danni dovuti a picchi di tensione, controllo della singola cella sia durante la carica sia durante la scarica. Indicatore stato di carica batteria.

Codice	Descrizione	Conf.	Euro	/Um
272175	L1850R 18V 5,0Ah (su ord.)	1		PZ
272176	L1830R 18V 3,0Ah (su ord.)	1		PZ
272177	L1820R 18V 2,0Ah (su ord.)	1		PZ

KIT CARICABATTERIE + 2 BATTERIE 5A AEG LL1850BL



AEG

Il Kit include: borsa + caricabatterie BL1218 12-18V (per batterie Litio, NiCd, NiMH) + 2 batterie L1850R Prolithium-Ion 18V 5,0A. compatibili con tutti gli utensili AEG della piattaforma 18V.

Codice	Descrizione	Conf.	Euro	/Um
271855	SET LL1850BL (su ord.)	1		KIT

KIT CARICABATTERIE + 1 BATTERIA 9A AEG L1890RHDBLK



AEG

Il Kit include: borsa + caricabatterie rapido BLK1218 12-18V (per batterie Litio) + 1 batteria L1890RHD Prolithium-Ion HD 18V 9,0A. compatibile con tutti gli utensili AEG della piattaforma 18V. Caricabatterie con 2 porte per la carica, interfaccia LED intuitiva sullo stato di carica, dotato di presa per l'utilizzo in auto da 12V.

Codice	Descrizione	Conf.	Euro	/Um
271856	SET L1890RHDBLK (su ord.)	1		KIT

AVVITATORE AD ANGOLO AEG WB1

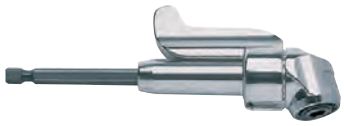

AEG

Ideale per avvitare in spazi ristretti. Adattabile su tutti gli utensili. Attacco magnetico esagonale da 1/4. Testata ruotabile a 360.

Codice	Descrizione	Conf.	Euro	/Um
A344312		1		PZ

CAVO AEG QUIK-LOK MT.4



AEG

Adatto per tutti gli utensili con attacco QUIK-LOK.

Codice	Descrizione	Conf.	Euro	/Um
A373502		1		PZ

FLANGIA DI FISSAGGIO AEG ART.449324

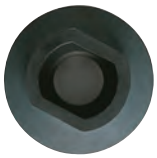

AEG

Per smerigliatrici angolari d. 115-125-150-180-230.

Codice	Descrizione	Conf.	Euro	/Um
A263299		1		PZ

FLANGIA CON DADO M14 MM. 5 AEG



AEG

Per smerigliatrici angolari d. 180-230.

Codice	Descrizione	Conf.	Euro	/Um
A345629		1		PZ

FLANGIA FIXTEC AEG



AEG

Per smerigliatrici angolari filetto M14 e diametro fino a mm.230. Spessore mm.8.

Codice	Descrizione	Conf.	Euro	/Um
A358225		1		PZ

CHIAVE DIRITTA A FORCELLA AEG



AEG

Per smerigliatrici angolari d. 115-125-150-180-230.

Codice	Descrizione	Conf.	Euro	/Um
A367712		1		PZ

LAME AEG PER SEGHE CIRCOLARI LAMA TIPO B



AEG

Lama tipo B: taglio veloce e grossolano. Riporti in metallo duro. Disegno piatto del dente.

Codice	Descrizione	Conf.	Euro	/Um
A327743	d.mm.160, foro d.mm.20, n.12 denti	1		PZ
A256387	d.mm.190, foro d.mm.30, n.16 denti	1		PZ
A259182	d.mm.210, foro d.mm.30, n.16 denti	1		PZ

LAME AEG PER SEGHE CIRCOLARI LAMA TIPO C



AEG

Lama tipo C: taglio preciso e pulito in tutti i materiali. Alto numero di denti con riporti in metallo duro e design a spoglia attiva.

Codice	Descrizione	Conf.	Euro	/Um
A248233	d.mm.160, foro d.mm.20, n.48 denti	1		PZ
A256388	d.mm.190, foro d.mm.30, n.48 denti	1		PZ
A259136	d.mm.210, foro d.mm.30, n.48 denti	1		PZ

LAME AEG PER SEGHE CIRCOLARI LAMA TIPO F



AEG

Lama tipo F: taglio preciso e pulito in tutti i materiali. Alto numero di denti con riporti in metallo duro. Utilizzabile con metalli non ferrosi.

Codice	Descrizione	Conf.	Euro	/Um
A346511	d.mm.160, foro d.mm.20, n.42 denti	1		PZ
A346512	d.mm.190, foro d.mm.30, n.54 denti	1		PZ
A346513	d.mm.210, foro d.mm.30, n.54 denti	1		PZ

DISPOSITIVO ANTISCHEGGE AEG X SEGHETTI ALTERNATIVI



AEG

Evita la scheggiatura del bordo del taglio. Set 3 pz.

Codice	Descrizione	Conf.	Euro	/Um
A367436		1		CON

LAME BI-METALLICHE UNIVERSALI MILWAUKEE



AEG

Per segacci a gattuccio. Conf.pz.5.

Codice	Descrizione	Conf.	Euro	/Um
A354782	48005091, lama mm.150, dt.mm3,2/2,1	1		CON

LAME BI-METALLICHE PER LEGNO E PLASTICA MILWAUKEE



AEG

Per segacci a gattuccio. Conf.pz.5.

Codice	Descrizione	Conf.	Euro	/Um
A354777	48005036, lama mm.230, dt.mm.4,2	1		CON

LAME BI-METALLICHE MILWAUKEE



AEG

Per fogli di metallo e profilati. Per segacci a gattuccio.

Codice	Descrizione	Conf.	Euro	/Um
A354796	48005186 mm.150 dt.mm.1,0 con.pz.5	1		CON
A354792	48005184 mm.150 dt.mm.1,4 con.pz.3	1		CON
A354789	48005182 mm.150 dt.mm.1,8 con.pz.5	1		CON
A354793	48005188 mm.230 dt.mm.1,8 con.pz.5	1		CON

LAME REVERSIBILI AL TUNGSTENO AEG PER PIALLE



AEG

Utilizzabili da entrambi i lati.

Codice	Descrizione	Conf.	Euro	/Um
A273484	per pialle mm. 82, conf.2pz	1		CON
A316243	per pialle mm.102, conf.2pz	1		CON

LAME SEGHETTO ATTACCO A T AEG 213116



AEG

Per seghetti alternativi. Per legno. Conf.pz.5.

Codice	Descrizione	Conf.	Euro	/Um
A213116	lama mm.75, denti mm.4,0	1		CON

LAME SEGHETTO ATTACCO A T AEG 311633



AEG

Per seghetti alternativi. Per legno. Conf.pz.5.

Codice	Descrizione	Conf.	Euro	/Um
A311633	lama mm.105, denti mm.4,0	1		CON

LAME SEGHETTO ATTACCO A T AEG 254061



AEG

Per seghetti alternativi. Per legno/plastica. Conf.pz.5.

Codice	Descrizione	Conf.	Euro	/Um
A254061	lama mm.75, denti mm.2,5	1		CON

LAME SEGHETTO ATTACCO A T AEG 274351



AEG

Per seghetti alternativi. Per legno/plastica. Conf.pz.5.

Codice	Descrizione	Conf.	Euro	/Um
A274351	lama mm.75, denti mm.4,0	1		CON

LAME SEGHETTO ATTACCO A T AEG 265312



AEG

Per seghetti alternativi. Per legno/plastica. Conf.pz.5.

Codice	Descrizione	Conf.	Euro	/Um
A265312	lama mm.75, denti mm.4/1,2	1		CON

LAME SEGHETTO ATTACCO A T AEG 346071



AEG

Per seghetti alternativi. Per legno/plastica. Conf.pz.5.

Codice	Descrizione	Conf.	Euro	/Um
A346071	lama mm.105, denti mm.4,0	1		CON

LAME SEGHETTO ATTACCO A T AEG 254071

AEG

Per seghetti alternativi. Per legno/plastica. Conf.pz.5.

Codice	Descrizione	Conf.	Euro	/Um
A254071	lama mm.75, denti mm.3,0	1		CON

LAME SEGHETTO ATTACCO A T AEG 254063



AEG

Per seghetti alternativi. Per metallo/plastica. Conf.pz.5.

Codice	Descrizione	Conf.	Euro	/Um
A254063	lama mm.55, denti mm.1,2	1		CON

LAME SEGHETTO ATTACCO A T AEG 345826



AEG

Per seghetti alternativi. Per metallo/plastica. Conf.pz.5.

Codice	Descrizione	Conf.	Euro	/Um
A345826	lama mm.75, denti mm.1,2	1		CON

LAME SEGHETTO ATTACCO A T AEG 274654



AEG

Per seghetti alternativi. Per metallo/plastica. Conf.pz.5.

Codice	Descrizione	Conf.	Euro	/Um
A274654	lama mm.105, denti mm.1,2	1		CON

LAME SEGHETTO ATTACCO A T AEG 274653



AEG

Per seghetti alternativi. Per metallo/plastica. Conf.pz.5.

Codice	Descrizione	Conf.	Euro	/Um
A274653	lama mm.105, denti mm.2,0	1		CON

LAME SEGHETTO ATTACCO A T AEG 274651



AEG

Per seghetti alternativi. Per metallo/plastica. Conf.pz.5.

Codice	Descrizione	Conf.	Euro	/Um
A274651	lama mm.75, denti mm.2,5	1		CON

LAME SEGHETTO ATTACCO A T AEG 274315



AEG

Per seghetti alternativi. Per metallo/plastica. Conf.pz.5.

Codice	Descrizione	Conf.	Euro	/Um
A274315	lama mm.75, denti mm.3,0	1		CON

LAME SEGHETTO ATTACCO A T AEG 254064



AEG

Per seghetti alternativi. Per metallo. Conf. pz.5.

Codice	Descrizione	Conf.	Euro	/Um
A254064	lama mm.55, denti mm.2,0	1		CON

ENERGY PLATFORM 20V

I pacchi batteria sono progettati e concepiti per funzionare con gli utensili SKIL RED LINE ENERGY PLATFORM, quindi basta una sola batteria per alimentarli.



BATTERIE SKIL RED LINE LITIO KEEPCOOL



Batterie al litio KEEPCOOL 20V max (18V). La tecnologia brevettata KEEPCOOL per l'assorbimento del calore, garantisce il 25% di tempo di funzionamento in più e il doppio della durata.

Codice	Descrizione	Conf.	Euro	/Um
274792	3102AA 20V max (18V) 2,5Ah.	1		PZ
274794	3104AA 20V max (18V) 4,0Ah.	1		PZ

TRAPANI PERCUSSIONE BATTERIA SKIL 3070AA RED LINE



Avvitatore elettronico. Percussione. 1 batteria litio KEEPCOOL 20V max (18V) 2,5Ah. 2 velocità meccaniche: 0-480/0-1800 giri/min. Coppia max 60 Nm. Motore Brushless. Mandrino autoserrante a una mano in metallo mm.13. Frizione 17+1+1 posizioni. N.max colpi 0-7200/0-27000/min. Luce led. In dotazione: caricatore, bit di avvitatura a doppia estremità, attacco per cintura.

Codice	Descrizione	Conf.	Euro	/Um
274750	1 batteria litio 20V/2,5Ah.	1		PZ

SMERIGLIATRICI A BATTERIA SKIL 3920AA RED LINE



Potente smerigliatrice con 1 batteria litio KEEPCOOL 20V max (18V) 2,5Ah. Disco d.mm.115. Velocità 8500 giri/min. Albero d.mm.22. Avviamento lento. Protezione contro il riavvio. 3 posizioni dell'impugnatura laterale. Peso kg.2,2. In dotazione: caricatore, coprimola, impugnatura laterale, chiave di servizio.

Codice	Descrizione	Conf.	Euro	/Um
274780	1 batteria litio 20V/2,5Ah.	1		PZ

TRAPANI AVVITATORI BATTERIA SKIL 2695AA



Avvitatore elettronico. 1 batteria NiMH 12V/1,5Ah. Mandrino autoserrante mm.10. Impostazioni frizione 5+1. Velocità variabile 0-550 giri/min. Coppia max 26 Nm. Foratura nel legno 20mm. Foratura nell'acciaio 6mm. Bit avvitatura doppia estremità. Peso Kg.1,5.

Codice	Descrizione	Conf.	Euro	/Um
275282	1 batteria NiMH 12V/1,5Ah.	1		PZ

TRAPANI AVVITATORI BATTERIA SKIL 2430AA



Avvitatore elettronico. 1 batteria litio 16V max (14,4V) 1,5Ah. Velocità variabile 0-700 giri/min. Coppia max 33 Nm. Mandrino autoserrante mm.10. Frizione 17+1 posizioni. Freno elettronico. Softgrip. Faretto illuminazione. Caricatore. Inserto a doppia estremità.

Codice	Descrizione	Conf.	Euro	/Um
275293	1 batteria litio 16V/1,5Ah.	1		PZ

TRAPANI AVVITATORI BATTERIA SKIL 1007AR



In valigetta. Avvitatore elettronico. 2 batterie litio 16V max (14,4V) 1,5Ah. Velocità variabile 0-700 giri/min. Coppia max 33 Nm. Mandrino autoserrante mm.10. Frizione 17+1 posizioni. Freno elettronico. Faretto illuminazione. Softgrip. Caricatore. In dotazione: inserto a doppia estremità, punte per foratura, inserti per avvitare, portabit magnetico.

Codice	Descrizione	Conf.	Euro	/Um
275295	2 batterie litio 16V/1,5Ah.	1		PZ

TRAPANI AVVITATORI BATTERIA SKIL 2832AA



Avvitatore elettronico. 1 batteriA litio 20V max (18V) 1,5Ah. 2 velocità meccaniche: 0-400/0-1600 giri/min. Coppia max 54 Nm. Mandrino autoserrante mm.10. Frizione 19+1 posizioni. Freno elettronico. Softgrip. Faretto illuminazione. Caricatore. Inserto a doppia estremità.

Codice	Descrizione	Conf.	Euro	/Um
275297	1 batteria litio 20V/1,5Ah.	1		PZ

TRAPANI AVVITATORI BATTERIA SKIL 2832AG



In valigetta. Avvitatore elettronico. 2 batterie litio 20V max (18V) 1,5Ah. 2 velocità meccaniche: 0-400/0-1600 giri/min. Coppia max 54 Nm. Mandrino autoserrante mm.10. Frizione 19+1 posizioni. Freno elettronico. Softgrip. Faretto illuminazione. Caricatore. Inserto a doppia estremità. In dotazione: set 10 inserti.

Codice	Descrizione	Conf.	Euro	/Um
275298	2 batterie litio 20V/1,5Ah.	1		PZ

TRAPANI AVVITATORI BATTERIA SKIL 2834AG PERCUSSION



In valigetta. Avvitatore elettronico. Percussione. N.max colpi 5200-20800/min. 2 batterie litio 20V max (18V) 1,5Ah. 2 velocità meccaniche: 0-400/0-1600 giri/min. Coppia max 54 Nm. Mandrino autoserrante mm.10. Frizione 19+1+1 posizioni. Freno elettronico. Softgrip. Faretto illuminazione. Caricatore. Inserto a doppia estremità. In dotazione: set 14 accessori.

Codice	Descrizione	Conf.	Euro	/Um
275300	2 batterie litio 20V/1,5Ah.	1		PZ

TRAPANI AVVITATORI BATTERIA SKIL 1018AR PERCUSSION



In valigetta. Avvitatore elettronico. Percussione. 2 batterie litio 18V/1,5Ah. Mandrino autoserrante mm.10. 2 velocità meccaniche: 0-400/0-1600 giri/min. Coppia max 40 Nm. Freno elettronico. Faretto led. Caricatore 3 ore. In dotazione punte per foratura, inserti per avvitare, portabit magnetico.

Codice	Descrizione	Conf.	Euro	/Um
275371	2 batterie litio 18V/1,5Ah.	1		PZ

AVVITATORI A BATTERIA SKIL 2636AD



Trapano a batteria al litio con caricatore USB. Carica 3h. Attacco esagonale mm.6,35. Misura max viti mm.5. Velocità 200 giri/min. Coppia max 7 Nm. Portainserti sull'utensile con 2 inserti. Indicatore senso di rotazione. Faretto illuminazione. Protezione elettronica delle celle (ECP). In valigetta con set 35 inserti e punte di pre-foratura.

Codice	Descrizione	Conf.	Euro	/Um
275385	batteria litio 3,6V. 1,5Ah	1		PZ

AVVITATORI A BATTERIA SKIL 2320AA



Avvitatore elettronico, design compatto. 1 batteria litio 12V 1,5Ah. Velocità variabile 0-650 giri/min. Coppia max 25 Nm. Mandrino autoserrante mm.10. Frizione 17+1 posizioni. Freno elettronico. Faretto illuminazione. Caricatore. Punta di avvitatura a doppia estremità.

Codice	Descrizione	Conf.	Euro	/Um
275390	tensione 12V	1		PZ

AVVITATORI A FILO SKIL ENERGY 6221AA



Avvitatore elettrico con 6 mt. di cavo. Design compatto e leggero. Potenza 0,9A. 2 velocità meccaniche. Velocità variabile per un avvio dolce 0-400/1600 giri/min. Coppia max 38 Nm. Mandrino autoserrante mm.10. 20+1 posizioni di coppia. Capacità di foratura nel legno mm.20, acciaio mm.8. Misura max viti mm.6.

Codice	Descrizione	Conf.	Euro	/Um
275397	potenza 0,9A.	1		PZ

TRAPANI PERCUSSIONE SKIL 6002CA



Elettronico. Percussione. Reversibile. Velocità variabile 0-3000 giri/min. Mandrino a cremagliera d.mm.13. In dotazione set 3 punte per foratura da mm.5-6-8 per edilizia.

Codice	Descrizione	Conf.	Euro	/Um
275065	potenza 500W	4		PZ

TRAPANI PERCUSSIONE SKIL 6280CK



In valigetta. Elettronico. Percussione. Reversibile. Mandrino autoserrante mm.13. Velocità 0-3000 g/min. Percussioni 0-48000 colpi/min. In dotazione: impugnatura laterale, asta di profondità, 3 punte legno, 3 punte pietra, 3 punte acciaio, 6 bit avvitatura, portapunta magnetico.

Codice	Descrizione	Conf.	Euro	/Um
275074	potenza 550W	1		PZ

TRAPANI PERCUSSIONE SKIL 6290AA



Elettronico. Percussione. Reversibile. Velocità variabile 0-2700 giri/min. N. max colpi 0-43200/min. Mandrino autoserrante d.mm.13. Meccanismo di percussione disinseribile. In dotazione: impugnatura laterale, asta di profondità, set 3 punte per foratura nella pietra d.mm.5-6-8.

Codice	Descrizione	Conf.	Euro	/Um
275068	potenza 710W	1		PZ

TRAPANI PERCUSSIONE SKIL 1020AD



In valigetta. Mandrino autoserrante mm.13. Velocità 0-2700 g/min. Percussioni 0-43200 colpi/min. In dotazione: 5 punte acciaio, 5 punte legno, asta di profondità.

Codice	Descrizione	Conf.	Euro	/Um
275123	potenza 550W	1		PZ

TRAPANI PERCUSSIONE SKIL 1023MA



Borsa in tela. Percussione. Elettronico. Mandrino a cremagliera mm.13. 2 Velocità 0-1100/0-2800 giri/min. Percussioni n.0-17600/0-44800 min. Scatola ingranaggi in alluminio. Commutatore di velocità variabile con pulsante lock-on per funzionamento continuo. Pre-selezione velocita' per prestazioni ottimali in ogni applicazione. Cavo mt.4.

Codice	Descrizione	Conf.	Euro	/Um
275126	potenza 1050W	1		PZ

TRAPANI PERCUSSIONE SKIL 6398AA



Elettronico. Percussione. Reversibile. Velocità variabile 0-3000 giri/min. N.max colpi 0-48000/min. Mandrino autoserrante con singola ghiera in metallo d.mm.13. Meccanismo di percussione disinseribile. Rotella di preselezione della velocità. In dotazione: impugnatura laterale, asta di profondità, 3 punte foratura pietra d.mm.5-6-8.

Codice	Descrizione	Conf.	Euro	/Um
275130	potenza 1000W	1		PZ

TASSELLATORI 4 FUNZIONI SKIL 1034AE



Attacco SDS PLUS. 4 funzioni: foratura, percussione disinseribile, arresto rotazione per scalpellatura leggera, scalpellatura con rotazione libera. Velocità regolabile 0-1100 giri/min. Frizione sicurezza. Energia impatto 1,3J. Capacità di foratura acciaio-calcestruzzo-legno mm.13-20-30. In valigetta: impugnatura laterale soft-grip, asta profondità, 3 punte mm.6-8-10, mandrino adattate SDS.

Codice	Descrizione	Conf.	Euro	/Um
275190	potenza 600W	1		PZ

TASSELLATORI 4 FUNZIONI SKIL 1763AA



Attacco SDS PLUS. Reversibile. 4 funzioni: foratura a percussione, blocco tassellatore per foratura normale, blocco rotazione per scalpellatura leggera, scalpellatura per rotazione libera. Velocità regolabile 0-950 giri/min. N.max colpi 0-4100/min. Energia impatto 2,4J. Frizione sicurezza. In dotazione: impugnatura laterale, asta di profondità.

Codice	Descrizione	Conf.	Euro	/Um
275196	potenza 1010W	1		PZ

MARTELLI SKIL 1766AN



In valigetta. Attacco SDS-PLUS. 3 funzioni. Frizione di sicurezza. Velocità regolabile 0-800 giri/min. N.max di colpi 0-2700/min. Energia impatto 4,5J. Capacità di foratura acciaio-calcestruzzo-legno mm.13-36-40. In dotazione: impugnatura laterale morbida, asta di profondità, 3 punte SDS-PLUS (8-10-12 mm.), 2 scalpelli SDS-PLUS (piatto e a punta), mandrino autoserrante mm.13 + adattatore.

Codice	Descrizione	Conf.	Euro	/Um
275224	potenza 1500W	1		PZ

SMERIGLIATRICI SKIL 9006AA



Disco d.mm.115. Velocità 12000 giri/min. Pulsante blocco albero. Tre posizioni impugnatura laterale. In dotazione: coprimola, impugnatura laterale, chiave di servizio, set flange.

Codice	Descrizione	Conf.	Euro	/Um
275416	potenza 600W	4		PZ

SMERIGLIATRICI SKIL 9010AD



Disco d.mm.115/125. Velocità 12000 giri/min. Pulsante blocco albero. Tre posizioni impugnatura laterale. In dotazione: borsa portautensili, coprimola con sistema Clic, impugnatura laterale, chiave di servizio, set flange.

Codice	Descrizione	Conf.	Euro	/Um
275423	potenza 1000W	1		PZ

SMERIGLIATRICI SKIL 9012AA



Disco d.mm.115/125. Velocità 12000 giri/min. Pulsante blocco albero. Impugnatura posteriore ruotabile e tre posizioni del'impugnatura laterale. In dotazione: coprimola con sistema Auto-Clic, impugnatura laterale, chiave di servizio, set flange.

Codice	Descrizione	Conf.	Euro	/Um
275426	potenza 1200W	1		PZ

SMERIGLIATRICI SKIL 9782AA



Disco d.mm.230. Velocità 6600 giri/min Pulsante blocco albero. Sistema Soft-start. Testata in metallo. In dotazione: impugnatura laterale.

Codice	Descrizione	Conf.	Euro	/Um
275449	potenza 2400W	1		PZ

UTENSILE MULTIFUNZIONE SKIL 1470AA



Per levigare e tagliare. Velocità regolabile 15000-21000 giri/min. Angolo di oscillazione a dx e sx 1,4°. Cavo mt.3. In dotazione: profilo per levigare, 2 fogli abrasivi grana 80 e 120, lama segmentata, lama a tuffo per legno mm.20, attacco per aspirapolvere, cricchetto.

Codice	Descrizione	Conf.	Euro	/Um
275686	potenza 200W.	1		PZ

LAME SKIL SET.4PZ PER UTENSILE SKIL 1470AA



Set accessori 4pz: 1 lama HCS segmentata (per legno), 1 lama HCS per taglio dal pieno (per legno, 20 mm), 1 lama bimetallica per taglio dal pieno (per legno, metallo, 34 mm), 1 lama HCS rigida a raschietto per la rimozione di residui di malta, colle per piastrelle, cemento e moquette.

Codice	Descrizione	Conf.	Euro	/Um
275689	art.2610Z06867	1		BLI

SEGHETTI ALTERNATIVI SKIL 4180AA



Velocità n.3000 corse/min. Capacità di taglio legno mm.65, alluminio mm.10, acciaio mm.4. Ampiezza corsa mm.18. Clip ferma cavo. Peso Kg.1,3. Base inclinabile senza necessità di chiave. Twistlock per cambio lama autoserrante. Predisposto per l'aspirazione.

Codice	Descrizione	Conf.	Euro	/Um
275557	potenza 380W	6		PZ

SEGHE CIRCOLARI SKIL 5255AA



Lama d.mm.170 (24 denti). Velocità 5000 giri/min. Capacità di taglio: a 90° mm.55, a 45° mm.38. Guida della linea di taglio con visore. Bloccaggio per un semplice cambio della lama. Con cuscinetti a sfera antipolvere. In dotazione: cricchetto, guida parallela.

Codice	Descrizione	Conf.	Euro	/Um
275509	potenza 1150W	1		PZ
275690	lama d.170x16 24DT. art.2610395470	1		PZ

SEGHETTI ALTERNATIVI SKIL 4381AA



La funzione TURBO permette di passare dalla velocità di taglio normale a quella rapida. Velocità regolabile n.800-3000 corse/min. N.2 posizioni di oscillazione. Capacità di taglio legno mm.75, alluminio mm.12, acciaio mm.4. Ampiezza corsa mm.20. Predisposto per l'aspirazione. In dotazione: cricchetto.

Codice	Descrizione	Conf.	Euro	/Um
275558	potenza 500W	1		PZ

SEGHE DIRITTE SKIL 4900AG



Ampiezza della corsa 28 mm. Velocità della lama regolabile 800-2700-min. Capacità: legno mm.180 - alluminio mm.30 - metallo mm.20. Semplice cambio della lama e portalama integrato.

Codice	Descrizione	Conf.	Euro	/Um
275590	potenza 1050W	1		PZ

SEGHETTI ALTERNATIVI SKIL 1061AA



In valigetta. Velocità 800-3000 corse/min. Profondità taglio legno mm.100, acciaio mm.10. Sistema CLIC cambio lame. Laser per tagli diritti perfetti. Azione orbitale. Peso Kg.2,5. In dotazione 6 lame.

Codice	Descrizione	Conf.	Euro	/Um
275565	potenza 800W	1		PZ

LEVIGATRICI ORBITALI SKIL 7366AA



Levigatrice orbitale molto potente con controllo della pressione. Superficie di levigatura mm.92x185. Foglio abrasivo standard mm.93x230. Foglio abrasivo velcro mm.93x186. Movimento orbitale d.mm.2. Movimenti orbitali 26000/min. Sistema di raccolta polvere integrato con una cassetta raccoglipolvere, incluso un filtro raccoglipolvere. In dotazione: 10 fogli abrasivi (7 normali, 3 velcro).

Codice	Descrizione	Conf.	Euro	/Um
275605	potenza 240W	1		PZ

SEGHE CIRCOLARI SKIL 5740CA



Lama d.mm.130 (24 denti). Velocità 4300 giri/min. Capacità di taglio: a 90° mm.40, a 45° mm.26. Guida della linea di taglio con visore. Angolazione maniglia simile a un seghetto a mano per ottimizzare la posizione della mano e del braccio. Costruzione su cuscinetti a sfera. In dotazione: cricchetto, guida parallela.

Codice	Descrizione	Conf.	Euro	/Um
275508	potenza 700W	1		PZ
275512	lame circ. BOSCH mm.130x16 18 denti	1		PZ

LEVIGATRICI ORBITALI SKIL 7380AA XL300



Superficie levigatura mm.115x230. Dimensioni foglio abrasivo mm.115x280. Orbita d. mm.2. Movimenti orbitali 12000x22000-min. Peso Kg.2,3. Regolazione elettronica della velocità. Aspirazione polvere integrata e doppio sistema di filtraggio Dust Filter. Base di levigatura in alluminio molto ampia. In valigetta con 15 fogli abrasivi (grana 60, 120 e 180).

Codice	Descrizione	Conf.	Euro	/Um
275620	potenza 300W	1		PZ

LEVIGATRICI ORBITALI SKIL 7207AA



Levigatrice con piastra compatta e maneggevole. Foglio a delta mm.92. Superficie di levigatura mm.151x102. Movimenti orbitali 24000-min. Sistema Clic per montare la punta triangolre. Aspirazione integrata. Sacchetto raccoglipolvere. Peso Kg.1,0.

Codice	Descrizione	Conf.	Euro	/Um
275630	potenza 100W	1		PZ
275970	carta abrasiva 151x102 gr.ass. 15pz	1		BLI

LEVIGATRICI ROTORBITALI SKIL 7420AA



Levigatrice rotorbitale compatta e leggera. Design ergonomico e utilizzo con una sola mano. Disco abrasivo d.mm.125. Movimenti orbitali 25000/min. Orbita d.mm.2,5. Sistema di raccolta polvere integrato con cassetta raccoglipolvere. Funzione freno integrata. In dotazione: sacchetto raccoglipolvere, 3 dischi abrasivi.

Codice	Descrizione	Conf.	Euro	/Um
275632	potenza 280W	1		PZ

LEVIGATRICI ROTORBITALI SKIL 7455AA



Levigatrice rotorbitale con indicatore di livello polvere integrato. Disco abrasivo d.mm.125. Movimenti orbitali 14000-26000/min. Orbita d.mm.2. Velocità variabile. Sistema di raccolta polvere integrato con cassetta raccoglipolvere. Attacco per aspirapolvere. Freno del platorello. In dotazione: cassetta raccoglipolvere, 3 dischi abrasivi.

Codice	Descrizione	Conf.	Euro	/Um
275639	potenza 430W	1		PZ

LEVIGATRICI A NASTRO SKIL 1210AA



Superficie di levigatura mm.76x130. Dimensione nastro mm.76x457. Elevata velocità del nastro 300-min. per una veloce rimozione del materiale. Meccanismo Centratura Automatica del Nastro. Semplice sostituzione del nastro con sistema Clic senza rimuovere la cornice di appoggio. Aspirazione polvere integrata e sacchetto raccoglipolvere. In dotazione: 1 nastro di levigatura.

Codice	Descrizione	Conf.	Euro	/Um
275652	potenza 650W	1		PZ

PIALLE SKIL 1558AA



Larghezza piallata mm.82. Profondità di piallata mm.0-2. Velocità 17000 giri/min. Lama al carburo a doppio tagliente. Scanalatura a V per facilitare la smussatura. Manopola regolazione di profondità. Adattatore per aspirazione polvere. In dotazione: 2 lame reversibili, chiave di servizio per cambio lame.

Codice	Descrizione	Conf.	Euro	/Um
275670	potenza 600W	1		PZ

RASCHIETTI SKIL 7710AA



N.3 velocità. N.4 lame in dotazione. Infinite applicazioni per rimuovere tutti i residui dei materiali più difficili (vernice, colla, etc.).

Codice	Descrizione	Conf.	Euro	/Um
275665	potenza 200W	1		PZ

TERMOSOFFIATORI SKIL 8003DA



Meccanismo di controllo costante del calore. 3 impostazioni della temperatura: 70°-450°-600°C.

Codice	Descrizione	Conf.	Euro	/Um
275890	potenza 2000W	1		PZ

FRESATRICE VERTICALE SKIL 1841AA



Fresatrice ideale per eseguire battute e smussature, realizzare scanalature, bordi e profili. Corsa massima mm.55. Velocità regolabile 11000-30000 giri/min. Regolazione della profondità. Bloccaggio. Adattatore per l'aspirazione della polvere integrato. In dotazione: fresa diritta, due pinze d.mm.6 e 8, guida parallela, punta di centraggio, anello di copiatura.

Codice	Descrizione	Conf.	Euro	/Um
275899	potenza 1200W	1		PZ

MISCELATORI SKIL 1016AA



Comprensivo di 1 frusta universale mm.120. Avvio dolce. Attacco M14. Velocità 0-800 giri/min. Coppia max 35 Nm. Capacità max miscelazione Kg.35. Impugnatura a due mani. Per malte, intonaci, isolanti, calce, ecc.

Codice	Descrizione	Conf.	Euro	/Um
275695	potenza 1200W.	1		PZ

MISCELATORI GHELFI ART.1405



Miscelatore elettronico con selettore a 2 velocità 0-120-760 rpm. Completo di frusta d.mm.120 attacco M14. Protezioni laterali in gomma antiurto. Disposito Soft-Start automatico. Ideale per mescolare: adesivi per piastrelle, sigillanti, calcestruzzo, malta per intonaci, intonaci al quarzo, rasanti per sottofondi e vernici.

Codice	Descrizione	Conf.	Euro	/Um
468302	potenza 1200W.	1		PZ

MISCELATORI GHELFI ART.1406



Miscelatore elettronico con selettore a 2 velocità 0-120-600 rpm. Completo di frusta d.mm.140 attacco M14. Disposito Soft-Start automatico. Ideale per mescolare: adesivi per piastrelle, sigillanti, calcestruzzo, malta per intonaci, intonaci al quarzo, rasanti per sottofondi e vernici.

Codice	Descrizione	Conf.	Euro	/Um
468306	potenza 1600W.	1		PZ

FRUSTE RICAMBIO GHELFI



Per miscelatori Ghelfi. Frusta elicoidale. Attacco M14.

Codice	Descrizione	Conf.	Euro	/Um
468412	art.0450 d.mm.120, lungh.mm.600	1		PZ
468414	art.3928 d.mm.140, lungh.mm.600	1		PZ
468416	art.3929 d.mm.160, lungh.mm.600	1		PZ

FRUSTE RICAMBIO GHELFI ART.MC/50



Per miscelatori Ghelfi. Frusta elicoidale. Attacco esagonale mm.10.

Codice	Descrizione	Conf.	Euro	/Um
468424	art.MC/50 d.mm.120, lungh.mm.500	1		PZ

FRUSTE ALDE' PER MALTA



Per miscelatori. Attacco esagonale mm.10. Adatte per miscelare materiali a media viscosità.

Codice	Descrizione	Conf.	Euro	/Um
468460	d.mm.110, lungh.mm.550	1		PZ

FRUSTE COMPLEX M14 PER MALTA



Per miscelatori. Gambo in ferro tondo. Con dado e attacco M14.

Codice	Descrizione	Conf.	Euro	/Um
468458	d.mm.120, lungh.mm.600	1		PZ

FRUSTE LIONS 3948



Per miscelatori. Tipo professionale.

Codice	Descrizione	Conf.	Euro	/Um
468492	d.mm. 80, lungh.mm.400	10		PZ
468493	d.mm.100, lungh.mm.600	10		PZ

FRUSTE POGGI ART.510.00



Per miscelatori. Per vernici, colle e liquidi. Confezione blister.

Codice	Descrizione	Conf.	Euro	/Um
PG51000	d.mm.60, lungh.mm.350, gambo d.mm.6	10		BLI

GENERATORI D'ARIA CALDA ELETTRICI EK3C



Portata aria 450m3/h. Salto termico 44,50-32C. Corrente media 12-6,2A. Corrente max 12-6,2A. Tensione 230V. Resistenze elettriche corazzate AISI 321 avvolte a profilo ad alto scambio termico. Termostato ambiente incorporato. Selettore di potenza. Cavo alimentazione mt.1,5 con spina EK3. Griglia anteriore in acciaio inox.

Codice	Descrizione	Conf.	Euro	/Um
498030	potenza termica 3-1,5kW.	1		PZ

GENERATORI D'ARIA CALDA PORTATILI GP10 FISSI



Alimentati a gas GPL in bombole (gas propano liquido). Portata termica 10,70Kw. Potenza erogata 9200Kcal/h. Consumo 0,728Kg/h. Portata aria 420m3/h. Potenza assorbita 46Kw. Peso kg.5. Struttura metallica verniciata. Bruciatore acciaio inox. Scatola comandi in acciaio, grado isolamento IP44. Omologato dall'Ente Europeo GASTEC. Per ambienti aperti o semi aperti.

Codice	Descrizione	Conf.	Euro	/Um
498000	pressione 0,3bar, cm.36,7x18x28	1		PZ

GENERATORI D'ARIA CALDA PORTATILI GP30 REGOLABILI



Alimentati a gas GPL in bombole (gas propano liquido). Portata termica 15,1-31,4Kw. Potenza erogata 12960-27000Kcal/h. Consumo 1,02-2,13Kg/h. Portata aria 1100m3/h. Potenza assorbita 90Kw. Peso kg.10. Struttura metallica verniciata. Bruciatore acciaio inox. Scatola comandi in acciaio, grado isolamento IP44. Omologati dall'Ente Europeo GASTEC. Per ambienti aperti o semi aperti.

Codice	Descrizione	Conf.	Euro	/Um
498016	pressione 0,4-1,5bar, cm.50,5x28x51	1		PZ

SMERIGLIATRICI DOPPIE DA BANCO VALEX EX 140



Struttura in alluminio pressofuso e acciaio. Velocità 2950 giri-min. 2 mole abrasive d.mm.150, spessore mm.16, foro d.mm.12,7.

Codice	Descrizione	Conf.	Euro	/Um
283018	1400117, potenza 150W	1		PZ

INCISORE ELETTRICO VALEX



Potenza di incisione regolabile. Con 2 maschere per l'incisione di numeri, lettere, figure. Per l'uso su legno, metallo, plastica, vetro e altro.

Codice	Descrizione	Conf.	Euro	/Um
284150	1980321 potenza 13W	4		PZ

TERMOSOFFIATORE VALEX PT 2000 IN VALIGETTA



2 temperature 350-600C. In valigetta con 1 raschietto e 4 ugelli assortiti.

Codice	Descrizione	Conf.	Euro	/Um
284221	1352012, n.2 potenze: 1000-2000W	1		PZ

BANCO SEGA FOX ART.F36-528



Velocità 2860 giri-min. Piano mm.800x550. Estensione della base mm.800x400. Altezza di taglio a 90 mm.83. Altezza max di taglio a 45 mm.60. Ideale in cantiere o in officina per tagli impegnativi di tavole e pannelli. Doppia bocchetta d'aspirazione d.mm.100. Piano di lavoro in lamiera d'acciaio. Guida parallela. Basamento con manici e ruote.

Codice	Descrizione	Conf.	Euro	/Um
471548	potenza 1800W. lama d.mm.315	1		PZ

SEGATRICI A NASTRO FEMI 780XL



2 velocità a commutazione elettronica. Dimensioni lama mm.1335x13x0,65. Dentatura lama 8-12 Z-1. Velocità di taglio 60-80 mt-min. Peso kg.17. Funzione antiripristino di sicurezza. Taglio senza lubrificazione. Angolo di taglio regolabile da 0 a 45 sinistra. Tensionatore lama di pratico utilizzo.

Codice	Descrizione	Conf.	Euro	/Um
470780	potenza 850W	1		PZ

SEGATRICI A NASTRO FEMI 785XL



2 velocità a commutazione elettronica. Dimensioni lama mm.1735x13x0,90. Dentatura lama 6-10 Z-1. Velocità di taglio 60-80 mt-min. Peso kg.38. Funzione antiripristino di sicurezza. Taglio senza lubrificazione. Angolo di taglio regolabile da 0 a 45 sinistra. Base con morsa integrata. Tensionatore lama con indicatore visivo.

Codice	Descrizione	Conf.	Euro	/Um
470785	potenza 1600W	1		PZ

SEGATRICI A NASTRO FEMI ABS105



Dimensioni lama mm.1335x13x0,65. Dentatura lama 8-12 Z-1. Velocità di taglio 30-80 mt-min. Peso kg.17. ABS: sistema di discesa automatica del braccio (Automatic Blade System): ciclo di taglio autonomo senza presenza dell'operatore. 4 velocità di discesa. Arresto automatico a fine taglio. Angolo di taglio regolabile da 0 a 45 sinistra. Tensionatore lama. Morsa con guide prismatiche.

Codice	Descrizione	Conf.	Euro	/Um
470790	potenza 950W	1		PZ

SEGATRICI A NASTRO FEMI 784XL



Capacità max di taglio mm.120. Dimensioni lama mm.1440x13x0,65. Dentatura lama 8-12 Z-1. Velocità di taglio 30-80 mt-min. Peso kg.17. Tendilama frizionato. Angolo di taglio regolabile da 0 a 45 sinistra. Regolatore elettronico di velocità con limitatore amperometrico e protezione termica. Morsa pressofusa con guide prismatiche. Guidalama scorrevole anteriore.

Codice	Descrizione	Conf.	Euro	/Um
470822	potenza 1200W	1		PZ

BANCHETTO FEMI 300 PLUS



Ripiegabile. Struttura in robusto profilato d'acciaio. Altezza regolabile su tre posizioni. Per segatrici art.780XL-785XL-NG120XL.

Codice	Descrizione	Conf.	Euro	/Um
471300	dim. mm.650x420x740	1		PZ

femi®

MADE IN ITALY







A World of Performance

FEMI SPA
BOLOGNA – ITALY
www.femi.it

LAME BIMETALLICHE COBALTO X SEGATRICI FEMI 780XL



Impieghi: N.8-12 dt-pol. per barre piene fino d.mm.30 e tubi spessore da mm.3 a 5. N.6 dt-pol. per barre piene oltre d.mm.30 e tubi spessore oltre mm.5. N.14 dt-pol. per tubi spessore fino a mm.3 e profilati.

Codice	Descrizione	Conf.	Euro	/Um
471083	n.8-12 dt-pol. lama mm.1335x13x0,65	5		PZ
471085	n.6 dt-pol. lama mm.1335x13x0,65	5		PZ
471087	n.14 dt-pol. lama mm.1335x13x0,65	5		PZ

LAME BIMETALLICHE COBALTO X SEGATRICI FEMI 785XL



Codice	Descrizione	Conf.	Euro	/Um
471093	n.6-10 dt-pol. lama mm.1735x13x0,90	5		PZ

LAME BIMETALLICHE COBALTO X SEGATRICI FEMI NG120XL



Codice	Descrizione	Conf.	Euro	/Um
471100	n.14 dt-pol. lama mm.1440x13x0,65	5		PZ

SEGHE A NASTRO VERTICALI FOX ART.F28-182



Motore 200W. Piano mm.300x300. Inclinazione da 0° a 45°. Per tagli fino a mm.85 di altezza e mm.200 di profondità.

Codice	Descrizione	Conf.	Euro	/Um
471550	F28-182 sega a nastro	1		PZ
471569	F28-184 lama nastro mm.6x1400x0,36	1		PZ

AFFILATRICI AD ACQUA FEMI ART.177



Affilatrice professionale monomola con struttura in ABS. Mola affilatrice al corindone bianco pregiato. Mola d.mm.200 foro d.mm.20. 120 giri-min. Peso kg.6,5. Motore ad induzione, silenzioso. Doppio isolamento di sicurezza.

Codice	Descrizione	Conf.	Euro	/Um
471528	potenza 500W	1		PZ

SMERIGLIATRICI DOPPIE FEMI ART.31



Corpo in alluminio pressofuso. Mola d.mm.150 foro d.mm.12,7 n.2800 giri-min. Peso kg.9. Albero motore su cuscinetti a sfere. In dotazione: mole abrasive, protezioni antinfortunistiche, interruttore.

Codice	Descrizione	Conf.	Euro	/Um
471431	potenza 400W	1		PZ

SMERIGLIATRICI DOPPIE FEMI ART.33



Corpo in alluminio pressofuso. Mola d.mm.200 foro d.mm.16 n.2800 giri-min. Peso kg.14. Albero motore su cuscinetti a sfere. In dotazione: mole abrasive, protezioni antinfortunistiche, interruttore. Base di sostegno maggiorata, vaschetta acqua removibile.

Codice	Descrizione	Conf.	Euro	/Um
471433	potenza 550W	1		PZ

SMERIGLIATRICI COMBINATE FEMI ART.36



Corpo in alluminio pressofuso. Mola d.mm.150x20x12,7. Spazzola d.mm.150x20x16. 2800 giri-min. Peso kg.9. Albero motore su cuscinetti a sfere. In dotazione: mola abrasiva (spazzola compresa), protezioni antinfortunistiche, interruttore, protezione-convogliatore polvere.

Codice	Descrizione	Conf.	Euro	/Um
471436	potenza 450W	1		PZ

SMERIGLIATRICI AFFILATRICI COMBINATE FEMI ART.46



Corpo in alluminio pressofuso. Mola d.mm.150 foro d.mm.12,7 n.2800 giri-min. Mola affilatrice d.mm.200 spessore mm.40 per foro 20 n.140 giri-min. Peso kg.10. Albero motore su cuscinetti a sfere. In dotazione: mola smerigliatrice, mola affilatrice, protezioni, interruttore.

Codice	Descrizione	Conf.	Euro	/Um
471446	potenza 400W	1		PZ

TRONCATRICI FEMI ART.TR076



Troncatrice per legno. Lama d.mm.210. Velocità 4500 giri/min. Piano superiore mm.340x225. Capacità di taglio: mm.120x50 a 0°, mm.60x60 a 45° DX/SX, mm.120x35 a 45° inclinato. Peso Kg.10. In dotazione: morsetto verticale, spingilegno/chiavi di corredo, asta fermo barra.

Codice	Descrizione	Conf.	Euro	/Um
471544	potenza 1200W	1		PZ

TRONCATRICI FEMI ART.TR078



Troncatrice per legno. Lama d.mm.250. Velocità 4500 giri/min. Piano superiore mm.406x302. Taglio trasversale a 90° mm.70x145, taglio obliquo 45° mm.75x100, taglio inclinato 45° mm.45x145. Peso Kg.15. In dotazione: morsetto orizzontale, spingilegno/chiavi di corredo, sacchetto raccoglipolvere, barre di appoggio laterali.

Codice	Descrizione	Conf.	Euro	/Um
471546	potenza 1800W	1		PZ

TRONCATRICI FEMI ART.TR090



Troncatrice per legno. Lama d.mm.305. Velocità 4200 giri/min. Piano superiore mm.380x460. Alzata piano con doppia guida. Gruppo snodo posteriore solido e resistente. Capacità di taglio a 0° mm.85x185, a 45° DX/SX mm.85x125. Peso Kg.19. In dotazione: barre di appoggio laterali, morsetto verticale, spingilegno/ chiavi di corredo, aste fermo barra, sacchetto raccoglipolvere.

Codice	Descrizione	Conf.	Euro	/Um
471547	potenza 2000W	1		PZ

TRONCATRICI FEMI ART.732



Troncatrice per legno. Lama d.mm.254. Velocità 4200 giri/min. Struttura in alluminio pressofuso. Capacità di taglio a 0° mm.162x22. Altezza max di taglio a 0° mm.78x48. Capacità di taglio a 45° mm.122x22. Altezza max di taglio a 45° mm.60x90. Dimensioni piano lavoro mm.360x462. Peso Kg.14,5. In dotazione: lama con inserti widia, chiavi di corredo, asta fermo barra, spingilegno.

Codice	Descrizione	Conf.	Euro	/Um
471510	potenza 1550W	1		PZ

TRONCATRICI FEMI ART.305 PRO



Troncatrice per legno. Lama d.mm.305. Velocità 2850 giri/min. Protezioni trasparenti. Impugnatura T.P.S. 3 posizioni brevettata. Piano superiore in estrusione di alluminio. Capacità di taglio a 0° mm.168x78, a 45° mm.105x78. Dimensioni piano lavoro mm.305x485. Peso Kg.21. In dotazione: lama con inserti widia, morsetto verticale, protezione supplementare.

Codice	Descrizione	Conf.	Euro	/Um
471525	potenza 1300W	1		PZ

BANCO PIEGHEVOLE FEMI SMARTY



Banco polivalente pieghevole. Universale grazie al sistema di staffe regolabili. Gambe in acciaio con sistema di fissaggio push&click. Larghezza mm.990. Estensione max rulliera del banco mm.450. Larghezza max con estensioni mm.1890. Altezza max rulliere del banco mm.175. Altezza banco da terra mm.835. Per troncatrici F36-075-078-090-255-258DB-259DB. In dotazione: 2 rulliere, 2 staffe universali.

Codice	Descrizione	Conf.	Euro	/Um
471555	portata Kg.100 peso Kg.15	1		PZ

TRAPANI COLONNA FOX ART.F12-921A



Motore monofase 230V. con carcassa in alluminio. Dispositivo di arresto integrato. Mandrino a cremagliera d.mm.13. Corsa mandrino mm.50. 5 velocità mandrino 580-2650 rpm. Distanza mandrino-colonna: mm.104. Piano lavoro inclinabile mm.160x160.

Codice	Descrizione	Conf.	Euro	/Um
471540	potenza 350W. altezza mm.580	1		PZ

TRAPANI COLONNA FOX ART.F12-941A



Motore monofase 230V. Salita e discesa del piano di lavoro tramite cremagliera. Coperchio superiore con microswitch di sicurezza. Mandrino a cremagliera d.mm.16. Corsa mandrino mm.60. 12 velocità mandrino 220-2450 rpm. Distanza mandrino-colonna: mm.126. Piano lavoro inclinabile mm.200x195.

Codice	Descrizione	Conf.	Euro	/Um
471543	potenza 460W. altezza mm.820	1		PZ

TAGLIAPIASTRELLE DA BANCO FOX ART.F36-410



Potenza 600W. Disco d.mm.180. Velocità 3500 giri/min. Piano mm.420x380. Taglio a 90° mm.34, a 45° mm.21. Piano di lavoro con guida parallela con sistema a scorrimento per tagli a 45°. Vasca di raccolta acqua di taglio.

Codice	Descrizione	Conf.	Euro	/Um
471552	tagliapiastrelle da banco F36-410	1		PZ
471571	disco diam. x F36-410 d180x22,2x2,2	1		PZ

LEVIGATRICI BANCO A NASTRO COMBINATE FOX F31-462



Piano lavoro mm.158x225 inclinazione 45 in basso. Posizione del nastro regolabile da 0 a 90. Nastro di levigatura larghezza mm.100, lunghezza mm.914, velocità 500 mt-min. Lunghezza piatto cm.36. Disco levigatura d.mm.150, velocità 2850 giri-min.

Codice	Descrizione	Conf.	Euro	/Um
471554	potenza 500W	1		PZ

NASTRI ABRASIVI PZ.5 PER LEVIGATRICE FOX F31-462

Confezione 5 pezzi.

Codice	Descrizione	Conf.	Euro	/Um
471560	grana 60, dim.mm.100x914	1		CON
471562	grana 100, dim.mm.100x914	1		CON
471563	grana 150, dim.mm.100x914	1		CON

DISCHI ABRASIVI PZ.5 PER LEVIGATRICE FOX F31-462

Confezione 5 pezzi.

Codice	Descrizione	Conf.	Euro	/Um
471564	grana 60, d.mm.150	1		CON
471565	grana 100, d.mm.150	1		CON
471567	grana 150, d.mm.150	1		CON

TERMOSOFFIATORI VERTO 51G519



Pistola ad aria calda con 4 accessori. 2 temperature: 350°C flusso d'aria 300 lt/min. - 550°C flusso d'aria 500 lt/min.

Codice	Descrizione	Conf.	Euro	/Um
269604	potenza 2000W	1		PZ

TERMOSOFFIATORI STEINEL HL 1620 S



Convogliatori ad aria calda. Motore a spazzole. Termoprotezione. 2 livelli di regolazione temperatura: 300/500°C. Volume d'aria 240/450 lt./min. Cavo mt.2,20. Peso gr.670.

Codice	Descrizione	Conf.	Euro	/Um
269500	potenza 1600W	1		PZ

TERMOSOFFIATORI ELETTRONICI STEINEL HL 1920 E



Convogliatori elettronici ad aria calda. Potenza 2000W. Motore a spazzole. Termoprotezione. Regolazione elettronica della temperatura da 80 a 600°C. Volume d'aria su 3 livelli: 150 / 150-300 / 300-500 lt./min. Cavo mt.2,20. Peso gr.840.

Codice	Descrizione	Conf.	Euro	/Um
269516	potenza 2000W	1		PZ

TERMOSOFFIATORI ELETTRONICI STEINEL HG 2320 E



Convogliatori elettronici ad aria calda. Motore a spazzole. Termoprotezione. Termosicurezza integrata consente di escludere il pericolo di surriscaldamento. Regolazione digitale della temperatura tramite joystick da 80 a 650°C. Display a cristalli liquidi con indicazione della temperatura in passi da 10 °C. Volume d'aria su 2 livelli: 150 e 500 lt./min. Cavo mt.3. Peso gr.1030.

Codice	Descrizione	Conf.	Euro	/Um
269524	potenza 2300W	1		PZ

UGELLO PIATTO PER TERMOSOFFIATORE



Codice	Descrizione	Conf.	Euro	/Um
269702	art.070212, mm.75	1		BLI

UGELLO BORDO INCLINATO PER TERMOSOFFIATORE



Codice	Descrizione	Conf.	Euro	/Um
269704	art.070410, mm.75	1		BLI

UGELLO CON RIFLETTORE PER TERMOSOFFIATORE



Codice	Descrizione	Conf.	Euro	/Um
269705	art.070519	1		BLI

UGELLO RIDUTTORE PER TERMOSOFFIATORE



Codice	Descrizione	Conf.	Euro	/Um
269706	art.070618, mm.9	1		BLI

UGELLO RIDUTTORE PER TERMOSOFFIATORE



Codice	Descrizione	Conf.	Euro	/Um
269710	art.070717, mm.14	1		PZ

PISTOLA INCOLLATRICE MINI 1020 LIONS 372G



Colla d.mm.7-7,5. Temperatura di scioglimento 165°C. Inclusi 2 sticks di colla.

Codice	Descrizione	Conf.	Euro	/Um
269910	potenza 20W	12		PZ

PISTOLA INCOLLATRICE PT-40 LIONS 304R



Professionale. Colla d.mm.11-11,5. Temperatura di scioglimento 193°C. Inclusi 2 sticks di colla.

Codice	Descrizione	Conf.	Euro	/Um
269916	potenza 55W	12		PZ

PISTOLA INCOLLATRICE PT-80 LIONS 052V



Professionale. Colla d.mm.11-11,5. Temperatura di scioglimento 193°C. Inclusi 2 sticks di colla.

Codice	Descrizione	Conf.	Euro	/Um
269925	potenza 80W	6		PZ

PISTOLA INCOLLATRICE PT-180 RAPIDA LIONS 542A



Colla d.mm.11-11,5. Professionale. Con interruttore. Temperatura di scioglimento 193°C. Doppia resistenza. Tempo di riscaldamento 2 min. Regolatore di estrusione colla. Incluso ugello isolato antigoccia e supporto metallo.

Codice	Descrizione	Conf.	Euro	/Um
269940	potenza 180W	6		PZ

PISTOLA INCOLLATRICE PT-250 LIONS 436W



Qualità industriale. Per lavori continuativi. Con interruttore. Colla d.mm.11-11,5. Regolazione della temperatura da 120° a 220°C. Regolatore di estrusione colla. Capacità d'estrusione 0,7-1,2 kg/h. Incluso ugello isolato antigoccia e supporto metallo.

Codice	Descrizione	Conf.	Euro	/Um
269948	potenza 220W	6		PZ

BECCUCCIO PER PISTOLE INCOLLATRICI LIONS

Beccuccio ricambio per pistole incollatrici LIONS PT180 e PT250.

Codice	Descrizione	Conf.	Euro	/Um
269950	art.188E	1		PZ

PISTOLA INCOLLATRICE STEINEL GLUEMATIC 3002



Pistola incollatrice a caldo. Regolazione elettronica. Elevato potere di fusione 16g/min. Tempo di riscaldamento 7 min. Temperatura di fusione 206°C. Potenza: riposo 16W, fase di riscaldamento 200W, fase di lavoro 45W. Allacciamento alla rete 100-240 V. Peso gr.320.

Codice	Descrizione	Conf.	Euro	/Um
269758		1		PZ

PISTOLA INCOLLATRICE STEINEL GLUEMATIC 5000



Pistola incollatrice a caldo professionale. Si può usare con o senza cavo. Regolazione elettronica. Altissimo potere di fusione 22 g/min. Tempo di riscaldamento 3-5 min. Temperatura di fusione 210-220°C. Potenza: riposo 20W, fase di riscaldamento 500W, fase di lavoro 120W. Allacciamento alla rete 220-240 V. Peso gr.330.

Codice	Descrizione	Conf.	Euro	/Um
269760		1		PZ

PISTOLA INCOLLATRICE RAPID EG 212



Semiprofessionale. Potenza 20 (200) W. Regolazione temperatura elettronica. Capacità d'estrusione 230-300 gr/h. Inclusi 6 sticks di colla.

Codice	Descrizione	Conf.	Euro	/Um
269800		1		PZ

PISTOLA INCOLLATRICE PROFESSIONALE RAPID EG 330



Colla d.mm.12. N.2 temperature regolabili: 170-205°C. Capacità d'estrusione fino a 1600 gr/h. Guida stick in teflon. Ugello intercambiabile. Per lavori intensivi e continuativi.

Codice	Descrizione	Conf.	Euro	/Um
269805	potenza 280-380W	1		PZ

PIROGRAFI LIONS PLUS 6592 IN VALIGETTA



Pirografo con accessori in valigetta. Adatto per lavorazioni su legno, sughero, cuoio e polistirolo. Trasformatore con regolatore di temperatura/potenza. Completo di 8 anse.

Codice	Descrizione	Conf.	Euro	/Um
713916		1		PZ

ANSE PER PIROGRAFI LIONS 6592 SERIE 8 PZ.



Codice	Descrizione	Conf.	Euro	/Um
713925	serie 8 pz.	1		PZ

PIROGRAFI WELLER HOBBY KIT



Per incisioni su legno, sughero, pelle e cera. Il kit comprende: stilo elettrica per pirografia 30W, lama e portalama, 3 punte per marchiare, 6 punte per pirografia, punta per ricalcare, poggiastilo.

Codice	Descrizione	Conf.	Euro	/Um
713901		1		PZ

SALDATORI INSTANTANEI LIONS 722R IN VALIGETTA



Potenza 100W. Con luce guida. Cavo mt.1,5. In valigetta con accessori: 3 punte per saldatura, 10gr. stagno in tubetto, 10gr. pasta disossidante

Codice	Descrizione	Conf.	Euro	/Um
827465		1		PZ

SALDATORI A STILO LIONS



Saldatori a stilo con 2 punte e supporto.

Codice	Descrizione	Conf.	Euro	/Um
827455	art.600K potenza 40W.	1		PZ
827457	art.604K potenza 80W.	1		PZ

SALDATORI PORTATILI A GAS (BUTANO) STILO GS003



Professionali.

Codice	Descrizione	Conf.	Euro	/Um
284115	potenza 30-70W	1		PZ

STAGNO IN VERGHE



Conf. Kg.2.

Codice	Descrizione	Conf.	Euro	/Um
827735	lega 35%	2 *		KG
827750	lega 50%	2 *		KG

FILO STAGNO



Con disossidante in colofonia, adatto per elettronica, telefonia.

Codice	Descrizione	Conf.	Euro	/Um
827805	art.SN5 60% d.mm.1,5 mt.1	1		PZ
827808	art.SN8 60% d.mm.1,5 mt.2	1		PZ

FILO STAGNO IN ROCCHETTE



Con disossidante in colofonia, adatto per elettronica, telefonia.

Codice	Descrizione	Conf.	Euro	/Um
827814	art.SN14 50% d.mm.1,5 rocc.gr. 500	1		MAT
827817	art.SN17 50% d.mm.1,5 rocc.gr.1000	1		MAT

SALDATRICI SIKUROTECH INVERTER ORA 150 KIT 00701



In valigetta con accessori. Saldatrice INVERTER IGBT 150A per la saldatura ad elettrodo MMA in corrente continua (DC). Display digitale. Con cinghia per trasporto. Tensione 230V. Corrente max assorbita 12A. Elettrodi min-max d.mm.1,6÷5,0. Peso Kg.4. Ciclo di lavoro: 30%/25°C - 20%/40°C. Ventilata. Adatta all'uso con motogeneratore. Dimensioni mm.310x120x223. IP21.

Codice	Descrizione	Conf.	Euro	/Um
466316	potenza 6,3kw. campo regol.10÷150A	1		KIT

SALDATRICI SIKUROTECH INVERTER ORA 200 KIT 00706



In valigetta con accessori. Saldatrice INVERTER IGBT 200A per la saldatura ad elettrodo MMA e TIG in corrente continua (DC). Display digitale. Con maniglia per trasporto. Tensione 230V. Corrente max assorbita 43A. Elettrodi min-max d.mm.1,6÷5,0. Peso Kg.3,5. Ciclo di lavoro: 60%/25°C - 30%/40°C. Ventilata. Adatta all'uso con motogeneratore. Dimensioni mm.265x117x178. IP21.

Codice	Descrizione	Conf.	Euro	/Um
466320	potenza 9,8kw. campo regol.30÷200A	1		KIT

TELWIN®
JOIN THE INNOVATION

Inverter Force: pronti per saldare in ogni occasione!

inverter

PATENTED PATENTED



FORCE 125 - FORCE 145
VALIGETTA CON ACCESSORI MMA



MULTI PROTECTIONS FOR GENERATOR MPGE

FORCE 145 - 165 - 195 - 168 MPGE
VALIGETTA CON ACCESSORI MMA

Con gli inverter FORCE saldare è facile, pratico, divertente e i risultati sono sempre eccellenti. Nel catalogo Telwin con oltre 250 prodotti trovi sempre la migliore soluzione per ogni tua esigenza.

www.telwin.com

TelwinSpa Telwinspa telwinspa

TELWIN S.p.A. - Via della Tecnica, 3 - 36030 Villaverla (VI) Italy - Tel. +39 0445 858811

TELWIN®

JOIN THE INNOVATION

Technomig Dual Synergic:
saldare non è mai stato così facile!

inverter



TECHNOMIG 180 DUAL SYNERGIC

TECHNOMIG 210 DUAL SYNERGIC



NO GAS/FLUX

E' come saldare con un elettrodo senza fine.



GAS/MIG-MAG

Saldature di qualità su Fe, Inox, Al.



IMMEDIATA

Massima facilità e semplicità d'uso.



SINERGICA

Molteplici curve intelligenti preimpostate.



PERSONALIZZABILE

Cordone di saldatura modellabile a piacere.



LEGGERA

Facilmente trasportabile, compatta e leggera.

Con una sola regolazione, le Technomig Dual Synergic sono pronte per saldare.
Compatte ed estremamente leggere, sono la soluzione ideale per interventi sia in ambienti interni che esterni.
Grazie alla tecnologia inverter e alle molteplici curve sinergiche memorizzate, garantiscono ovunque risultati di qualità.

TELWIN S.p.A. Via della Tecnica, 3 - 36030 VILLAVERLA (VI) Italy - Tel. +39 0445 858811 - www.telwin.com

SALDATRICI TELWIN INVERTER TECNOMIG 150 DUAL



Saldatrice inverter a filo continuo. Completa di accessori di saldatura flux. Tensione 230V. Per saldatura FLUX (no gas) e MIG-MAG (gas). Tecnologia ONE TOUCH (si imposta lo spessore del materiale da saldare e la tipologia di cordone desiderato). Fili di saldatura animati (flux) mm.0,8-1,2 acciaio mm.0,6-0,8 alluminio mm.0,8-1.

Codice	Descrizione	Conf.	Euro	/Um
466000	corrente saldatura min-max 20÷150A	1		PZ

SALDATRICI TELWIN INVERTER MAXIMA 160 SYNERGIC



In valigetta di cartone. Saldatrici inverter a filo MIG-MAG/FLUX/BRAZING controllate a microprocessore. Tensione 230V. Corrente max 115A-20%. Cambio polarità per saldatura GAS MIG-MAG/ BRAZING. Protezioni: termostatica, sovratensione, sottotensione, sovracorrente, motogeneratore. Filo saldatura acciaio d.mm.0,6-0,8, inox mm.0,8, alluminio mm.0,8-1. Complete di torcia MIG-MAG, cavo e pinza di massa.

Codice	Descrizione	Conf.	Euro	/Um
466037	potenza 2,6kw. campo regol.20÷150A	1		PZ

SALDATRICI TELWIN INVERTER MAXIMA 190 SYNERGIC



In valigetta di cartone. Saldatrici inverter a filo MIG-MAG/FLUX/BRAZING controllate a microprocessore. Tensione 230V. Corrente max 140A-20%. Cambio polarità per saldatura GAS MIG-MAG/ BRAZING. Protezioni: termostatica, sovratensione, sottotensione, sovracorrente, motogeneratore. Filo saldatura acciaio d.mm.0,6-0,8, inox mm.0,8, alluminio mm.0,8-1. Complete di torcia MIG-MAG, cavo e pinza di massa.

Codice	Descrizione	Conf.	Euro	/Um
466038	potenza 3,2kw. campo regol.20÷170A	1		PZ

SALDATRICI TELWIN INVERTER INFINITY 170



In valigetta di cartone. Con accessori. Tensione 230V. Corrente max 140A-25%. Elettrodi min-max d.mm.1,6÷4. Per la saldatura ad elettrodo MMA e TIG in corrente continua (DC) con innesco a striscio. Elettrodi: rutili, basici, inox, ghisa. Dispositivi arc-force, hot-start, anti-stick. Protezioni: termostatica, sovratensione, sottotensione, sovracorrente, motogeneratore.

Codice	Descrizione	Conf.	Euro	/Um
466036	potenza 4kw. campo regol.20÷150A	1		PZ

SALDATRICI TELWIN INVERTER FORCE 125



In valigetta di cartone. Con accessori. Tensione 230V. Corrente max 80A-5%. Elettrodi min-max d.mm.1,6÷2,5. Per la saldatura ad elettrodo MMA in corrente continua (DC). Elettrodi: rutili, basici, inox, ghisa. Dispositivi arc-force, hot-start, anti-stick. Protezioni: termostatica, sovratensione, sottotensione, sovracorrente, motogeneratore.

Codice	Descrizione	Conf.	Euro	/Um
466066	potenza 2,3kw. campo regol.10÷80A	1		PZ

SALDATRICI TELWIN INVERTER FORCE 145 KIT



In valigetta plastica. Con accessori. Tensione 230V. Corrente max 125A-7%. Elettrodi min-max d.mm.1,6÷3,2. Peso kg.5,2. Per la saldatura ad elettrodo MMA in corrente continua. Elettrodi: rutili, basici, inox, ghisa. Dispositivo arc-force, hot-start, anti-stick. Protezioni: termostatica, sovratensione, sottotensione, sovracorrente, motogeneratore.

Codice	Descrizione	Conf.	Euro	/Um
466068	potenza 3,5kw. campo regol.10÷130A	1		KIT

SALDATRICI TELWIN INVERTER FORCE 165 KIT



In valigetta plastica. Con accessori. Tensione 230V. Corrente max 140A-7%. Elettrodi min-max d.mm.1,6÷4,0. Peso kg.5,5. Per la saldatura ad elettrodo MMA in corrente continua. Elettrodi: rutili, basici, inox, ghisa. Dispositivo arc-force, hot-start, anti-stick. Protezioni: termostatica, sovratensione, sottotensione, sovracorrente, motogeneratore.

Codice	Descrizione	Conf.	Euro	/Um
466069	potenza 4,1kw. campo regol.10÷150A	1		KIT

SALDATRICI TELWIN INVERTER FORCE 195 KIT



In valigetta plastica. Con accessori. Tensione 230V. Corrente max 160A-8%. Elettrodi min-max d.mm.1,6÷4,0. Peso kg.5,5. Per la saldatura ad elettrodo MMA in corrente continua. Elettrodi: rutili, basici, inox, ghisa. Dispositivo arc-force, hot-start, anti-stick. Protezioni: termostatica, sovratensione, sottotensione, sovracorrente, motogeneratore.

Codice	Descrizione	Conf.	Euro	/Um
466072	potenza 5,0kw. campo regol.15÷170A	1		KIT

SALDATRICI TELWIN INVERTER FORCE 168 MPGE KIT



In valigetta plastica. Con accessori. Raccomandata per motogeneratori. Tensione 230V. Corrente max 140A-7%. Elettrodi min-max d.mm.1,6÷4,0. Peso kg.5,5. Per la saldatura ad elettrodo MMA in corrente continua. Elettrodi: rutili, basici, inox, ghisa. Protezioni multiple MPGE. Dispositivo arc-force, hot-start, anti-stick. Protezioni: termostatica, sovratensione, sottotensione, sovracorrente.

Codice	Descrizione	Conf.	Euro	/Um
466168	potenza 4,1kw. campo regol.10÷150A	1		PZ

SALDATRICI TELWIN INVERTER TECNICA 171/S KIT



In valigetta plastica. Con accessori. Tensione 230V. Corrente max 140A-25%. Elettrodi min-max d.mm.1,6÷4,0. Peso kg.6,6. Per la saldatura ad elettrodo MMA e TIG in corrente continua con innesco a striscio. Elettrodi: rutili, basici, inox, ghisa. Dispositivo arc-force, hot-start, anti-stick. Protezioni: termostatica, sovratensione, sottotensione, sovracorrente, motogeneratore.

Codice	Descrizione	Conf.	Euro	/Um
466170	potenza 4,2kw. campo regol.10÷150A	1		PZ

SALDATRICI TELWIN INVERTER TECNICA 211/S KIT



In valigetta plastica. Con accessori. Tensione 230V. Corrente max 170A-18%. Elettrodi min-max d.mm.1,6÷4,0. Peso kg.6,7. Per la saldatura ad elettrodo MMA e TIG in corrente continua con innesco a striscio. Elettrodi: rutili, basici, inox, ghisa. Dispositivo arc-force, hot-start, anti-stick. Protezioni: termostatica, sovratensione, sottotensione, sovracorrente, motogeneratore.

Codice	Descrizione	Conf.	Euro	/Um
466178	potenza 5,3kw. campo regol.15÷180A	1		PZ

SALDATRICI TELWIN INVERTER TECNICA 188 MPGE KIT



In valigetta plastica. Con accessori. Raccomandata per motogeneratori. 230V. Corrente max 140A-25%. Elettrodi min-max d.mm.1,6÷4,0. Per la saldatura ad elettrodo MMA e TIG in corrente continua con innesco a striscio. Elettrodi: rutili, basici, inox, ghisa. Protezioni multiple MPGE. Dispositivo arc-force, hot-start, anti-stick. Protezioni: termostatica, sovratensione, sottotensione, sovracorrente.

Codice	Descrizione	Conf.	Euro	/Um
466169	potenza 4,2kw. campo regol.10÷150A	1		PZ

SALDATRICI TELWIN INVERTER TECNOLOGY 186 HD KIT



In valigetta alluminio. Con accessori. Tensione 230V. Corrente max 160A-35%. Elettrodi min-max d.mm.1,6÷4,0. Peso kg.8,5. Per la saldatura ad elettrodo MMA e TIG in corrente continua con innesco a striscio. Elettrodi: rutili, basici, inox, ghisa. Dispositivo arc-force, hot-start, anti-stick. Protezioni: termostatica, sovratensione, sottotensione, sovracorrente, motogeneratore.

Codice	Descrizione	Conf.	Euro	/Um
466171	potenza 5,0kw. campo regol.5÷160A	1		PZ

SALDATRICI TELWIN MODERNA 150



Con accessori. Saldatrici ad elettrodo MMA in corrente alternata (AC). Regolazione continua della corrente di saldatura. protezione termostatica. Tensione 230V. Elettrodi utilizzabili: rutili min-max d.mm.1,6÷3,2.

Codice	Descrizione	Conf.	Euro	/Um
466182	potenza 2,5kw. campo regol.40÷140A	1		PZ

FILO ACCIAIO ANIMATO IN BOBINE



Per saldatrici a filo continuo.

Codice	Descrizione	Conf.	Euro	/Um
466041	d.mm.0,8 bobina gr. 800	6		BOB
466043	d.mm.0,8 bobina gr.3000	2		BOB
466044	d.mm.1,2 bobina gr. 800	6		BOB

ELETTRODI RUTILE FERRO-ACCIAIO INE 45



Elettrodo con rivestimento rutilico per ferro-acciaio. Grande facilità d'innesco. Salda in tutte le posizioni, tranne la verticale discendente. Norme: AWS A 5.1/ASME SFA 5.1: E6013, AWS A 5.1M/ASME SFA 5.1M: E4313, EN ISO 2560-A: E 42 0 R 1 2. Approvazioni: DB, TÜV. A norme CE. Made in Italy.

Codice	Descrizione	Conf.	Euro	/Um
465615	d.mm.1,6 x 300L A.25÷40	280 *		PZ
465620	d.mm.2,0 x 300L A.40÷70	350 *		PZ
465625	d.mm.2,5 x 300L A.60÷100	230 *		PZ
465632	d.mm.3,2 x 450L A.85÷130	150 *		PZ

ELETTRODI RUTILE FERRO-ACCIAIO INE 45 BLISTER



Elettrodo con rivestimento rutilico per ferro-acciaio. Grande facilità d'innesco. Salda in tutte le posizioni, tranne la verticale discendente. Norme: AWS A 5.1/ASME SFA 5.1: E6013, AWS A 5.1M/ASME SFA 5.1M: E4313, EN ISO 2560-A: E 42 0 R 1 2. Approvazioni: DB, TÜV. A norme CE. Made in Italy.

Codice	Descrizione	Conf.	Euro	/Um
465720	d.mm.2,0 x 300L bli.25pz A.40÷70	50		BLI
465725	d.mm.2,5 x 300L bli.14pz A.60÷100	50		BLI

ELETTRODI BASICI FERRO-ACCIAIO INE 50B



Elettrodo con rivestimento basico a basso tenore di H2 e rendimento elevato. Per la saldatura di acciai al carbonio e carbonio-manganese con resistenza alla trazione fino a 510 MPa. Salda in tutte le posizioni, tranne la verticale discendente. Norme: AWS A 5.1: E7018, EN ISO 2560-A: E 42 4 B 42 H5. Approvazioni: RINA, ABS, LRS, GL. A norme CE. Made in Italy.

Codice	Descrizione	Conf.	Euro	/Um
465635	d.mm.2,5 x 300L A.60÷110	240 *		PZ
465636	d.mm.3,2 x 450L A.90÷140	140 *		PZ

ELETTRODI INOX INE 308 RLC



Elettrodo per la saldatura di acciaio INOX al 18% cromo e 8% nichel, per temperature di esercizio comprese tra i -100°C e i 400°C. Salda in tutte le posizioni. Elevata resistenza alla corrosione negli ambienti ossidanti. Norme: AWS A 5.4/ASME SFA 5.4: E308L-17, AWS A 5.4M/ASME SFA 5.4M: E308L-17, EN ISO 3581-A: E 19 9 L R. Made in Italy. Confezione in tubo di plastica con chiusura sigillata.

Codice	Descrizione	Conf.	Euro	/Um
465639	d.mm.2,0 x 300L A.30÷60	230 *		PZ
465640	d.mm.2,5 x 300L A.40÷80	140 *		PZ

ELETTRODI INOX INE 308 RLC BLISTER



Elettrodo per la saldatura di acciaio INOX al 18% cromo e 8% nichel, per temperature di esercizio comprese tra i -100°C e i 400°C. Salda in tutte le posizioni. Elevata resistenza alla corrosione negli ambienti ossidanti. Norme: AWS A 5.4/ASME SFA 5.4: E308L-17, AWS A 5.4M/ASME SFA 5.4M: E308L-17, EN ISO 3581-A: E 19 9 L R. Made in Italy.

Codice	Descrizione	Conf.	Euro	/Um
465642	d.mm.2,0 x 300L bli.12pz A.30÷60	50		BLI
465643	d.mm.2,5 x 300L bli.10pz A.40÷80	50		BLI

ELETTRODI INE ALLUMINIO AL.5% SI-4043



Elettrodo speciale che deposita una lega contenente circa il 5% di Silicio. Indicato per la saldatura di laminati e fusioni di alluminio. Scorie facilmente asportabili. Salda solo in C.C.(POLO+). Norme: AWS A 5.3/ASME SFA 5.3: E4043, AWS A 5.3M/ASME SFA 5.3M: E4043. Made in Italy. Confezione in tubo di latta sigillato con chiusura easy open.

Codice	Descrizione	Conf.	Euro	/Um
465647	d.mm.2,5 x 350L A.50÷80	222 *		PZ

ELETTRODI GHISA INE NI-FE



Elettrodo grafitico con anima in nichel-ferro per la saldatura a freddo della ghisa, ghisa grigia (malleabile) e accoppiamenti fra ghisa e acciaio. Salda in tutte le posizioni. Norme: AWS A 5.15: ENiFe-CI. Made in Italy. Confezione sottovuoto VACUUM PACK.

Codice	Descrizione	Conf.	Euro	/Um
465665	d.mm.2,5 x 300L A.50÷90	124 *		PZ

KIT SALDATURA SACIT KING 16 PARVA 2



Kit di saldatura completo di: pinza PARVA 2, morsetto OK1, connettori TEXAS-TSK25, cavo in gomma SARPREEN H01N2-D-HAR, maschera 601HPC, martospazzola. In scatola.

Codice	Descrizione	Conf.	Euro	/Um
826016	KING 16 sez.cavo 16 mmq.	1		KIT

KIT SALDATURA SACIT KING 25 PERFECTA 3



Kit di saldatura completo di: pinza PERFECTA 3, morsetto OK1, connettori TEXAS-TSK25, cavo in gomma SARPREEN H01N2-D-HAR, maschera 601HPC, martospazzola. In scatola.

Codice	Descrizione	Conf.	Euro	/Um
826025	KING 25 sez.cavo 25 mmq.	1		KIT

PINZE PORTAELETTRODI PARVA 2



Corpo in ottone pressofuso e rivestimenti isolanti in materiali termoindurenti, non infiammabili e anticalore. Serraggio cavo mediante grani a cava esagonale. Molla a compressione isolata. Fissaggio elettrodo in 9 posizioni.

Codice	Descrizione	Conf.	Euro	/Um
826220	PARVA 2, 200A. elettr.max d.mm.3,2	1		PZ

PINZE PORTAELETTRODI PERFECTA



Corpo in ottone pressofuso e rivestimenti isolanti in materiali termoindurenti, non infiammabili e anticalore. Serraggio cavo median te grani a cava esagonale. Molla a compressione isolata. Fissaggio elettrodo in 9 posizioni.

Codice	Descrizione	Conf.	Euro	/Um
826235	PERFECTA 3, 250A. elettr.max d.mm.4	1		PZ
826237	PERFECTA 5, 300A. elettr.max d.mm.5	1		PZ

PINZE PORTAELETTRODI URANIA



Corpo in ottone pressofuso e rivestimenti isolanti in materiali termoindurenti, non infiammabili e anticalore. Serraggio cavo mediante grani a cava esagonale. Molla a compressione isolata. Puntale in unico pezzo. Fissaggio elettrodo in 5 posizioni.

Codice	Descrizione	Conf.	Euro	/Um
826240	URANIA 4, 250A. elettr.max d.mm.4	1		PZ
826250	URANIA 5, 300A. elettr.max d.mm.5	1		PZ
826260	URANIA 6, 400A. elettr.max d.mm.6,3	1		PZ

MORSETTI PER MASSA NEVADA



In lamiera stampata in acciaio elettrozincato. Contatti in ottone ramato e treccia in rame. Serraggio del cavo con lamella in rame avvolgifili e serracavo in acciaio ramato.

Codice	Descrizione	Conf.	Euro	/Um
826320	NEVADA 2, 250A. apert.ganasce mm.58	1		PZ
826322	NEVADA 3, 400A. apert.ganasce mm.73	1		PZ
826323	NEVADA 5, 500A. apert.ganasce mm.95	1		PZ
826325	NEVADA 6, 600A. apert.ganasce mm.95	1		PZ

CAVO GOMMA SARPREEN PER SALDATURA



Marcatura HO1N2-D a marchio IMQ-HAR. Cavo specifico per saldatura, conforme alle norme e alla direttiva Europea per la bassa tensione. Temperatura max esercizio: 90°C sul conduttore. Isolante: gomma tipo EM 5. Marcatura: SARPREEN H01N2-D HAR.

Codice	Descrizione	Conf.	Euro	/Um
826416	sez.cavo 16 mmq	100		MT
826425	sez.cavo 25 mmq	100		MT

CONNETTORI TEXAS-TSK MASCHIO



Connettori spina per giunzione cavi di saldatura, corpo in ottone, rivestimento isolante. TEXAS-TSK 25: max 200A. TEXAS-TSK 50: max 315A.

Codice	Descrizione	Conf.	Euro	/Um
826433	TSK 25 sez.cavo 10÷25mmq spin.mm14	1		PZ
826439	TSK 50 sez.cavo 50mmq spin.mm21	1		PZ

CONNETTORI TEXAS-TBK FEMMINA



Connettori presa per giunzione cavi di saldatura, corpo in ottone, rivestimento isolante. TEXAS-TBK 25: max 200A. TEXAS-TBK 50: max 315A.

Codice	Descrizione	Conf.	Euro	/Um
826434	TBK 25 sez.cavo 10÷25mmq d.mm.14	1		PZ
826440	TBK 50 sez.cavo 50mmq d.mm.21	1		PZ

CAPOCORDA OTTONE NICHELATO



Per serraggio cavo con 2 viti testa esagonale.

Codice	Descrizione	Conf.	Euro	/Um
826450	sez.cavo 16 mmq foro mm.10	6		PZ
826460	sez.cavo 25 mmq foro mm.10	6		PZ

PINZE PER CARICABATTERIE NERE E ROSSE



Codice	Descrizione	Conf.	Euro	/Um
826504	piccole nere 40A lungh.mm. 80	12		PZ
826505	piccole rosse 40A lungh.mm. 80	12		PZ
826509	medie nere 90A lungh.mm.120	12		PZ
826511	medie rosse 90A lungh.mm.120	12		PZ
826512	grandi nere 120A lungh.mm.180	12		PZ
826513	grandi rosse 120A lungh.mm.180	12		PZ
826540	camion nere 400A lungh.mm.200	1		PZ
826542	camion rosse 400A lungh.mm.200	1		PZ

CAVI AVVIAMENTO AUTO E CAMION LIONS 190E



Cavi in rame.

Codice	Descrizione	Conf.	Euro	/Um
826600	sez.cavo 16 mmq. lungh.cm.250	10		PA
826625	sez.cavo 25 mmq. lungh.cm.350	8		PA

CARICABATTERIE TELWIN DEFENDER 8



Con controllo elettronico della corrente di carica, interruzione e ripristino automatico (TRONIC) per accumulatori al piombo a 6/12V. di tipo WET, GEL, AGM, MF, EFB. Tensione di carica 6/12V. Corrente di carica efficace 0,75A. Tensione di rete monofase 100-240V. Protezioni contro sovraccarico, cortocircuito e inversione polarità. Completo di cavo con pinze e cavo con occhielli.

Codice	Descrizione	Conf.	Euro	/Um
466994	potenza assorbita in carica 15W.	4		PZ

CARICABATTERIE TELWIN T-CHARGE 12



Caricabatterie e mantenitori di carica elettronici, multifunzione per batterie WET, GEL, AGM, MF, PbCa, EFB. 3 tensioni di carica: 6V - 12V/1A(moto) - 12V/4A(auto). Sistema PULSE TRONIC per la carica e il mantenimento automatico. Programmi specifici AGM/COLD. Funzione speciale per la carica di batterie AGM. Massime prestazioni anche sotto zero. Completi di cavo con pinze e cavo con occhielli.

Codice	Descrizione	Conf.	Euro	/Um
466995	potenza assorbita in carica 55W.	12		PZ

CARICABATTERIE TELWIN T-CHARGE 20 BOOST



Caricabatterie e mantenitori con controllo elettronico della corrente di carica, interruzione e ripristino automatico (TRONIC/PULSE TRONIC) per accumulatori al piombo 12/24V. di tipo WET, GEL, AGM, SPIRAL, MF, START-STOP. Tensione di carica 12/24V. Segnalazione a led della carica, fine carica. Forniti con diversi tipi di cavi di carica.

Codice	Descrizione	Conf.	Euro	/Um
466996	potenza assorbita in carica 110W.	2		PZ

CARICABATTERIE TELWIN TOURING 11



Caricabatterie con controllo elettronico delle fasi di carica, interruzione e ripristino automatico (TRONIC). Carica batterie WET, GEL, Pb-Ca, AGM, MF, EFB con tensione 6/12V. Protezione contro sovraccarichi, inversione di polarità. Tensione 230V. Potenza assorbita 60W. Corrente di carica 2A.(6V) 4,5A.(12V).

Codice	Descrizione	Conf.	Euro	/Um
467005	tensione di carica 6/12V	1		PZ

CARICABATTERIE TELWIN TOURING 15



Caricabatterie con controllo elettronico delle fasi di carica, interruzione e ripristino automatico (TRONIC). Carica batterie WET, GEL, Pb-Ca, AGM, MF, EFB con tensione 12/24V. Protezione contro sovraccarichi, inversione di polarità. Tensione 230V. Potenza assorbita 100W. Corrente di carica 9A.(12V) 4,5A.(24V).

Codice	Descrizione	Conf.	Euro	/Um
467006	tensione di carica 12/24V	4		PZ

CARICABATTERIE TELWIN TOURING 18



Caricabatterie con controllo elettronico delle fasi di carica, interruzione e ripristino automatico (TRONIC). Carica batterie WET, GEL, Pb-Ca, AGM, MF, EFB con tensione 12/24V. Protezione contro sovraccarichi, inversione di polarità. Tensione 230V. Potenza assorbita 230W. Corrente di carica 13A.(12V) 8A.(24V).

Codice	Descrizione	Conf.	Euro	/Um
467009	tensione di carica 12/24V	4		PZ

CARICABATTERIE TELWIN ALPINE 18 BOOST



Per la carica di accumulatori al piombo. Alimentazione monofase 230V. Corrente di carica 14-9A. N.2 regolazioni di carica. Peso kg.3,5. Protezione automatica contro sovraccarichi ed inversioni di polarità. Dotati di amperometro.

Codice	Descrizione	Conf.	Euro	/Um
467018	potenza 0,200kw. tensione 12-24V.	1		PZ

CARICABATTERIE TELWIN ALPINE 20 BOOST



Per la carica di accumulatori al piombo. Alimentazione monofase 230V. Potenza 0,200kw. Corrente di carica 18-12A. N.2 regolazioni di carica. Peso kg.6,9. Protezione automatica contro sovraccarichi ed inversioni di polarità. Dotati di amperometro.

Codice	Descrizione	Conf.	Euro	/Um
467014	tensione di carica 12/24V	1		PZ

CARICABATTERIE TELWIN ALASKA 150 START



Caricabatterie, avviatori e mantenitori con controllo elettronico della corrente di carica, interruzione e ripristino automatico (TRONIC), per accumulatori al piombo 12V. di motoveicoli, autoveicoli, furgoni, autocarri leggeri. Alimentazione 230V. Corrente di carica 15A. Corrente di picco in avviamento 50/100A. N.2 posizioni di regolazione.

Codice	Descrizione	Conf.	Euro	/Um
467135	tensione di carica 12V.	1		PZ

CARICABATTERIE TELWIN ALASKA 200 START



Caricabatterie, avviatori e mantenitori con controllo elettronico della corrente di carica, interruzione e ripristino automatico (TRONIC), per accumulatori al piombo 12/24V. di motoveicoli, autoveicoli, furgoni, autocarri leggeri. Alimentazione 230V. Corrente di carica 23A.(12V) 12A.(24V). Corrente di picco in avviamento 100/150A. N.2 posizioni di regolazione.

Codice	Descrizione	Conf.	Euro	/Um
467137	tensione di carica 12/24V.	1		PZ

CARICABATTERIE TELWIN SPRINTER 3000 START



Per la carica di accumulatori al piombo (WET/START-STOP) con tensione di 12/24V. e l'avviamento rapido di autovetture, furgoni, autocarri leggeri. Selezione carica normale, carica rapida (BOOST), avviamento rapido. Protezione contro sovraccarichi ed inversioni di polarità. Carrellati. Tensione di rete 230V. Corrente di carica 45A. Corrente di avviamento 300A. N.3 regolazioni di carica.

Codice	Descrizione	Conf.	Euro	/Um
467081	potenza 1÷6,4kw. tensione 12-24V.	1		PZ

CARICABATTERIE TELWIN SPRINTER 6000 START



Per la carica di accumulatori al piombo (WET/START-STOP) con tensione di 12/24V. e l'avviamento rapido di autovetture, furgoni, autocarri leggeri. Selezione carica normale, carica rapida (BOOST), avviamento rapido. Protezione contro sovraccarichi ed inversioni di polarità. Carrellati. Tensione di rete 230V. Corrente di carica 90A. Corrente di avviamento 570A. N.4 regolazioni di carica.

Codice	Descrizione	Conf.	Euro	/Um
467082	potenza 2÷10kw. tensione 12-24V.	1		PZ

CARICABATTERIE TELWIN DYNAMIC 420 START



Per la carica di accumulatori al piombo (WET/START-STOP) con tensione di 12/24V. e l'avviamento rapido di autovetture, furgoni, autocarri leggeri. Selezione carica normale, carica rapida (BOOST), avviamento rapido. Protezione contro sovraccarichi ed inversioni di polarità. Carrellati. Tensione di rete 230V. Corrente di carica 75A. Corrente di avviamento 400A. N.4 regolazioni di carica.

Codice	Descrizione	Conf.	Euro	/Um
467059	potenza 1,6÷10kw. tensione 12-24V.	1		PZ

CARICABATTERIE TELWIN DYNAMIC 520 START



Per la carica di accumulatori al piombo (WET/START-STOP) con tensione di 12/24V. e l'avviamento rapido di autovetture, furgoni, autocarri leggeri. Selezione carica normale, avviamento rapido. TEMPORIZZATORE per carica rapida. Protezione contro sovraccarichi ed inversioni di polarità. Carrellati. Tensione di rete 230V. Corrente di carica 75A. Corrente di avviamento 400A. N.4 regolazioni di carica.

Codice	Descrizione	Conf.	Euro	/Um
467060	potenza 1,6÷10kw. tensione 12-24V.	1		PZ

AVVIATORI TELWIN DRIVE MINI



Avviatori multifunzione al litio 12V. e power bank. 1 uscita USB (5A-2A) per la ricarica di dispositivi elettronici (tablet, smartphone, MP3 ecc.). Ingresso MICRO USB (5A-2A) per la ricarica del dispositivo. Luce led ad alta intensità. Corrente di uscita 300A. Picco avviamento 1000A. Completo di cavo micro USB, adattatore per spina accendisigari.

Codice	Descrizione	Conf.	Euro	/Um
467141	capacità 6500 mAh	2		PZ

AVVIATORI TELWIN DRIVE 9000



Avviatori multifunzione al litio 12V. 2 uscite USB (1A-2,1A) per la carica (power bank) di dispositivi elettronici (tablet, smartphone, MP3 etc). 2 uscite a 12/19V per l'alimentazione di laptop ed altri dispositivi. 2 lampade led. Corrente di uscita 350A. Picco avviamento 1200A. In dotazione: astuccio, cavi avviamento, vari connettori, spina accendisigari, alimentatore da rete.

Codice	Descrizione	Conf.	Euro	/Um
467145	capacità 9000 mAh	1		PZ

AVVIATORI TELWIN DRIVE 13000



Avviatori multifunzione al litio 12V. 2 uscite USB (1A-2,1A) per la carica (power bank) di dispositivi elettronici (tablet, smartphone, MP3 etc). 2 uscite a 12/19V per l'alimentazione di laptop ed altri dispositivi. 2 lampade led. Corrente di uscita 450A. Picco avviamento 1500A. In dotazione: astuccio, cavi avviamento, vari connettori, spina accendisigari, alimentatore da rete.

Codice	Descrizione	Conf.	Euro	/Um
467147	capacità 12000 mAh	1		PZ

MOTOGENERATORI MOSA GE 3500 KBM



Motore benzina KOHLER CH270. Avviamento autoavvolgente. Potenza monofase (75% pot.max): 2,9kVA (2,6 kW)/230V/12,6A. Capacità serbatoio lt.4. Autonomia (75% pot.max): 3,3h. Rumorosità 96dB(A). Protezione termica per sovracorrente. Arresto motore per basso livello olio. Peso kg.45.

Codice	Descrizione	Conf.	Euro	/Um
680630	dim. mm.650x490x520h.	1		PZ

MOTOGENERATORI MOSA GE 5000 BBM



Motore benzina Briggs&Stratton XR1450. Avviamento autoavvolgente. Potenza monofase (75% pot.max): 4kVA (3,6 kW)/230V/17,4A. Capacità serbatoio lt.5,3. Autonomia (75% pot.max): 2,8h. Rumorosità 99dB(A). Protezione termica per sovracorrente. Arresto motore per basso livello olio. Peso kg.57.

Codice	Descrizione	Conf.	Euro	/Um
680647	dim. mm.650x490x520h.	1		PZ

MOTOGENERATORI MOSA GE 7000 BBM



Motore benzina Briggs&Stratton XR2100. Avviamento autoavvolgente. Potenza monofase (75% pot.max): 5,5kVA (5 kW)/230V/23,9A. Capacità serbatoio lt.6,6. Autonomia (75% pot.max): 2,5h. Rumorosità 99dB(A). Interruttore magnetotermico. Arresto motore per basso livello olio. Peso kg.75.

Codice	Descrizione	Conf.	Euro	/Um
680664	dim. mm.770x520x650h. (su ord.)	1		PZ

MOTOGENERATORI MOSA GE S-5000 BBM AVR



SILENZIATO. Con AVR (regolatore elettronico della tensione). Motore benzina Briggs&Stratton XR1450. Avviamento autoavvolgente. Potenza monofase (75% pot.max): 4kVA (3,6 kW)/230V/17,4A. Grande capacità serbatoio lt.20. Autonomia (75% pot.max): 10,5h. Rumorosità 98dB(A). Arresto motore per basso livello olio. Interruttore magnetotermico. Indicatore livello carburante. Peso kg.76.

Codice	Descrizione	Conf.	Euro	/Um
680649	dim. mm.770x520x650h. (su ord.)	1		PZ

MOTOGENERATORI MOSA GE 8000 HBT TRIFASE



MOSA

Motore benzina HONDA GX390. Avviamento autoavvolgente. Potenza trifase (75% pot. max): 7kVA (5,6 kW)/400V/10,1A. Capacità serbatoio lt.6,1. Autonomia (75% pot.max): 2,5h. Rumorosità 97dB(A). Interruttore magnetotermico. Arresto motore per basso livello olio. Peso kg.80.

Codice	Descrizione	Conf.	Euro	/Um
680667	dim. mm.770x520x650h. (su ord.)	1		PZ

MOTOGENERATORI MOSA GE 3700 RS RED STAR



MOSA

CON STABILIZZATORE DI CORRENTE. Silenziato. Protezione termica per sovraccarico IP21. Potenza monofase 2,8Kw/230V/12,1A. Motore benzina MOSA RS195 secondo EC-II e EPA&CARB. Avviamento a strappo. Capacità serbatoio lt.12. Autonomia 13h. Arresto motore Oil Alert. Rumorosità 71dB(A). Caricabatteria 12V./8,3A. Protezione interruttore termico. Peso kg.43.

Codice	Descrizione	Conf.	Euro	/Um
680695	dim. mm.530x440x425h.	1		PZ

MOTOGENERATORI MOSA GE 4500 HSX SUPER SILENZIATI



MOSA

Struttura in acciaio con motore e alternatore montati su antivibranti. Dotato di 4 ruote per la movimentazione. Predisposto per essere collegato al quadro di avviamento automatico EAS. Motore benzina HONDA GX270. Avviamento elettrico. Potenza monofase (75% pot.max): 4kVA (3,6 kW)/230V/17,4A. Capacità serbatoio lt.13. Rumorosità 86dB(A). Interruttore differenziale. Protezione termica. Peso kg.130.

Codice	Descrizione	Conf.	Euro	/Um
680685	dim. mm.900x570x720h. (su ord.)	1		PZ

MOTOGENERATORI MOSA GE 6700 RS RED STAR



MOSA

CON STABILIZZATORE DI CORRENTE. Silenziato. Protezione termica per sovraccarico IP21. Potenza monofase 5,5Kw/230V/23,9A. Motore benzina MOSA RS360 secondo EC-II e EPA&CARB. Avviamento a strappo. Capacità serbatoio lt.22. Autonomia 10h. Arresto motore Oil Alert. Rumorosità 72dB(A). Caricabatteria 12V./8,3A. Protezione interruttore termico. Peso kg.83.

Codice	Descrizione	Conf.	Euro	/Um
680700	dim. mm.680x520x520h.	1		PZ

MOTOGENERATORI MOSA GE 2200 BI INVERTER



MOSA

INVERTER super silenziato. Motore benzina Briggs&Stratton. Potenza monofase (75% pot.max): 1,7kW/230V/7,4A. Capacità serbatoio lt.3,8. Regolatore automatico della tensione. Arresto motore per basso livello olio. Protezione per sovraccarico. Funzione POWER-SMART. Porta USB. Peso kg.24.

Codice	Descrizione	Conf.	Euro	/Um
680688	dim. mm.520x350x430h.	1		PZ

MOTOGENERATORI MOSA GE 6000 YDM



MOSA

Motore diesel YANMAR LN100. Avviamento autoavvolgente. Potenza monofase (75% pot.max): 5kVA (4,5 kW)/230V/21,7A. Capacità serbatoio lt.5,5. Autonomia (75% pot.max): 5,5h. Rumorosità 99dB(A). Interruttore magnetotermico. Peso kg.93.

Codice	Descrizione	Conf.	Euro	/Um
680702	dim. mm.770x520x650h. (su ord.)	1		PZ

MOTOGENERATORI MOSA GE 1500 RS RED STAR



MOSA

Silenziato. Protezione termica per sovraccarico IP21. Potenza monofase 1,3Kw/230V/5,6A. Motore benzina MOSA RS90 secondo EC-II e EPA&CARB. Avviamento a strappo. Capacità serbatoio lt.5,5. Autonomia 5h. Arresto motore Oil Alert. Rumorosità 67dB(A). Caricabatteria 12V./8,3A. Protezione interruttore termico. Peso kg.25.

Codice	Descrizione	Conf.	Euro	/Um
680690	dim. mm.455x377x365h.	1		PZ

MOTOGENERATORI MOSA GE 6500 YDT TRIFASE



MOSA

Motore diesel YANMAR LN100. Avviamento autoavvolgente. Potenza trifase (75% pot. max): 5,7kVA (4,6 kW)/400V/8,2A. Capacità serbatoio lt.5,5. Autonomia (75% pot.max): 5,5h. Rumorosità 99dB(A). Interruttore magnetotermico. Peso kg.97.

Codice	Descrizione	Conf.	Euro	/Um
680704	dim. mm.770x520x650h. (su ord.)	1		PZ

COMPRESSORI SIKUROTECH ORA 2HP



Potenza motore 2HP (1500W). Alimentazione 220V. Aria aspirata 184 lt/min. Pressione max 8 bar. Velocità 2800/rpm. Valvola uscita aria attacco rapido. Manometro pressione aria in uscita, manometro pressione serbatoio. Maniglia sul serbatoio e grandi ruote per un facile trasporto. N.B. ATTENZIONE prima dell'avviamento inserire l'olio motore in dotazione.

Codice	Descrizione	Conf.	Euro	/Um
380437	capacità serb. lt.24 peso kg.20,6	1		PZ
380435	capacità serb. lt.50 peso kg.28,2	1		PZ

COMPRESSORI SIKUROTECH ORA SILENZIATO LT.6 480W



Compressore coassiale bicilindrico. SILENZIATO: rumorosità 67dBa. SENZA OLIO MOTORE. Potenza motore 480W. Alimentazione 220V. Aria aspirata 89 lt/min. Pressione max 8 bar. Velocità 1400/rpm. Peso kg.13. Manometro pressione aria in uscita, manometro pressione serbatoio. Maniglia sul serbatoio.

Codice	Descrizione	Conf.	Euro	/Um
380438	capacità serbatoio lt.6	1		PZ

COMPRESSORI SIKUROTECH ORA SILENZIATO LT.24 800W



Compressore coassiale bicilindrico. SILENZIATO: rumorosità 67dBa. SENZA OLIO MOTORE. Potenza motore 800W. Alimentazione 220V. Aria aspirata 150 lt/min. Pressione max 8 bar. Velocità 1400/rpm. Peso kg.21. Manometro pressione aria in uscita, manometro pressione serbatoio. Maniglia sul serbatoio e grandi ruote per un facile trasporto.

Codice	Descrizione	Conf.	Euro	/Um
380439	capacità serbatoio lt.24	1		PZ

ACCESSORI RICAMBIO PER COMPRESSORI SIKUROTECH ORA

Codice	Descrizione	Conf.	Euro	/Um
380450	tappi olio x compres. ORA lt.24/50	1		PZ
380452	filtri aria x compres. ORA lt.24/50	1		PZ
380454	ruote s/perno D120 compres.ORA lt24	1		PZ
380455	ruote s/perno D150 compres.ORA lt24	1		PZ
380456	pressostati x compres. ORA lt24/50	1		PZ
380458	rubinetti condensa 3/8 ORA lt24/50	1		PZ
380460	valvole sicurez.compres.ORA lt24/50	1		PZ
380462	tubo mandata x compres. ORA lt24/50	1		PZ
380464	manometri at.post.1/8 x ORA lt24/50	1		PZ
380466	manometri at.post.1/4 x ORA lt24/50	1		PZ

COMPRESSORI FINI JOKER M LT.6



Compressore senza olio. Potenza motore 1,5 HP. Motore monofase 230V. Aria aspirata 180 lt/min. Pressione max 8 bar. N.1 cilindro. 3400rpm. Peso kg.9. Serbatoio in alluminio. Manico ergonomico. Gruppo accessori con riduttore, doppio manometro. Piedini antiurto.

Codice	Descrizione	Conf.	Euro	/Um
380084	capacità serbatoio lt.6	1		PZ

COMPRESSORI FINI AMICO 25



Potenza motore 2hp. Motore monofase 230V. Aria aspirata 185 lt/min. Pressione max 8 bar. n.1 cilindro. Peso kg.22.

Codice	Descrizione	Conf.	Euro	/Um
380426	capacità serbatoio lt.24	1		PZ

COMPRESSORI FINI AMICO 50



Potenza motore 2hp. Motore monofase 230V. Aria aspirata 185 lt/min. Pressione max 8 bar. n.1 cilindro. Peso kg.28.

Codice	Descrizione	Conf.	Euro	/Um
380429	capacità serbatoio lt.50	1		PZ

COMPRESSORI FIAC TRASMISSIONE A CINGHIA AB



Professionali. Potenza motore 2hp. Motore monofase 230V. Aria aspirata 250 lt/min. Pressione max 10 bar. n.2 cilindri. Pressostato con protezione da sovraccarico. Doppio manometro. Regolatore di pressione.

Codice	Descrizione	Conf.	Euro	/Um
380616	AB 50-268M serbatoio lt. 50	1		PZ
380618	AB 100-268M serbatoio lt.100	1		PZ

PRESSOSTATI FIAC PER COSMOS E TR



Ricambio per compressori Fiac.

Codice	Descrizione	Conf.	Euro	/Um
380810		1		PZ

RIDUTTORE PRESSIONE FIAC CON MANOMENTRO

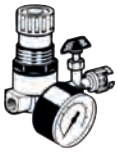

Ricambio per compressori Fiac.

Codice	Descrizione	Conf.	Euro	/Um
380820		1		PZ

MANOMETRO DEL SERBATOIO FIAC



Ricambio per compressori Fiac.

Codice	Descrizione	Conf.	Euro	/Um
380830	d.mm.40 raccordo 1/8	1		PZ
380860	d.mm.50 raccordo 1/4	1		PZ

RUBINETTO SPURGO FIAC



Ricambio per compressori Fiac.

Codice	Descrizione	Conf.	Euro	/Um
380840	attacco 1/4	1		PZ

FILTRI ASPIRAZIONE ARIA FIAC TONDI



Ricambio per compressori Fiac.

Codice	Descrizione	Conf.	Euro	/Um
380880		1		PZ

FILTRI ASPIRAZIONE ARIA FIAC RETTANGOLARI



Ricambio per compressori Fiac.

Codice	Descrizione	Conf.	Euro	/Um
380885		1		PZ

MINICOMPRESSORE VALEX MET10



Corpo in polipropilene. Pressione max 8 bar. Pistone mm.19. Attacco presa accendisigari auto. Fornito di manometro, tubo aria, 3 ugelli per il gonfiaggio.

Codice	Descrizione	Conf.	Euro	/Um
292102	1551551	1		PZ

KIT ARIA COMPRESSA LIONS 674K PZ.4



Il kit aria comprende: pistola per soffiaggio, pistola per gonfiaggio con manometro, pistola per verniciatura con serbatoio inferiore, tubo aria mt.5.

Codice	Descrizione	Conf.	Euro	/Um
381158	Kit 4 pezzi	1		KIT

KIT FIAC AIR PER COMPRESSORI PZ.8



Il kit comprende: aerografo per verniciatura con serbatoio, pistola di gonfiaggio con manometro, pistola di soffiaggio, pistola di lavaggio, tubo a spirale mt.4, testina gonfiaggio pneumatici biciclette, ago gonfiaggio palloni, testina gonfiaggio canotti.

Codice	Descrizione	Conf.	Euro	/Um
381160	Kit 8 pezzi	1		KIT

KIT ANI ACCESSORI AIR COMPRESSOR



Composto da: aerografo cc. 1000, pistola soffiaggio, pistola gonfiaggio, pistola lavaggio, tubo spirale.

Codice	Descrizione	Conf.	Euro	/Um
381161	KIT/F1-E	1		KIT


MADE IN ITALY
STRUMENTI D'ECCELLENZA PER L'OFFICINA E L'INDUSTRIA
ANI
PASSIONE STRAORDINARIA
La qualità 100% "Made in Italy" è il punto di forza e il tratto distintivo di ANI. Oltre 3.000 articoli. Più di 2.000.000 di pezzi prodotti ogni anno da oltre 50 anni. Soluzioni brevettate, innovazioni esclusive, tecnologie di raccordo e connessione per l'industria. Una vasta gamma di pistole di soffiaggio, una linea di pistole per sigillanti per ogni esigenza, sistemi di filtraggio e regolazione di pressione per impianti e sempre nuovi accessori per soddisfare numerosi campi d'applicazione.
ANI SPA | Via Arzignano, 190 | 36072 CHIAMPO (VI) ITALY | tel. +39 0444 420888 | ani@ani.it | www.ani.it

AEROGRAFI ANI PER RITOCCHI GRIFO



Usati in carrozzeria. Serbatoio superiore capacità ml.250.

Codice	Descrizione	Conf.	Euro	/Um
380935	GF ugello mm.0,7	1		PZ

AEROGRAFI ANI RV



Professionali. Regolazione getto a rosa e ventaglio. Serbatoio inferiore capacità gr.1000. Possibilità di inserimento del serbatoio superiore capacità gr.500.

Codice	Descrizione	Conf.	Euro	/Um
381030	RV/I 1.5 ugello mm.1,5	1		PZ
381031	RV/I 1.8 ugello mm.1,8	1		PZ
381032	RV/I 2.0 ugello mm.2	1		PZ
381033	RV/I 2.5 ugello mm.2,5	1		PZ
381034	RV/I 3.0 ugello mm.3	1		PZ

VASCHETTE RICAMBIO PER AEROGRAFO ANI RV

Codice	Descrizione	Conf.	Euro	/Um
381036	tipo Superiore 500 alluminio	1		PZ
381050	tipo Inferiore 1000	1		PZ

UGELLI RICAMBIO PER AEROGRAFO ANI RV

Codice	Descrizione	Conf.	Euro	/Um
381055	U/RV 1.0 ugello mm.1	1		PZ
381070	U/RV 1.5 ugello mm.1,5	1		PZ
381080	U/RV 1.8 ugello mm.1,8	1		PZ
381090	U/RV 2.0 ugello mm.2	1		PZ
381100	U/RV 2.5 ugello mm.2,5	1		PZ
381101	U/RV 3.0 ugello mm.3	1		PZ
381102	U/RV 3.5 ugello mm.3,5	1		PZ

AEROGRAFI ANI F1-I



In metallo. Per verniciatura a spruzzo. Regolazione getto a rosa e ventaglio. Serbatoio inferiore capacità gr.1000.

Codice	Descrizione	Conf.	Euro	/Um
381106	F1/N/I 1.5 ugello mm.1,5	1		PZ
381104	F1/N/I 1.8 ugello mm.1,8	1		PZ

UGELLI RICAMBIO PER AEROGRAFO ANI F1

Codice	Descrizione	Conf.	Euro	/Um
381109	U/F1 1.2 ugello mm.1,2	1		PZ
381110	U/F1 1.5 ugello mm.1,5	1		PZ
381112	U/F1 1.8 ugello mm.1,8	1		PZ
381113	U/F1 2.0 ugello mm.2	1		PZ
381114	U/F1 2.5 ugello mm.2,5	1		PZ

AEROGRAFI ANI PER ANTIROMBO



Particolarmente adatti per carrozzieri. Serbatoio inferiore capacità gr.1000.

Codice	Descrizione	Conf.	Euro	/Um
381133	A/206-7 ugello mm.6	1		PZ

AEROGRAFI ANI A CADUTA RV



Per verniciatura a spruzzo. Getto rosa-ventaglio. Serbatoio superiore capacità gr.500.

Codice	Descrizione	Conf.	Euro	/Um
381135	RV/S 1.5 ugello mm.1,5	1		PZ

PISTOLA ANI PER SABBIATURA



Serbatoio inferiore capacità gr.1000.

Codice	Descrizione	Conf.	Euro	/Um
381125	A/209 ALFA ugello mm.6	1		PZ

PISTOLA ANI PER SABBIATURA



Completa di tubo gomma da mt.1,2 ed innesto pescaggio sabbia.

Codice	Descrizione	Conf.	Euro	/Um
381147	A/209 ugello mm.6	1		PZ

PISTOLA ANI PER VESUVIAGGIO



Per lavaggio di parti meccaniche con nafta. Beccuccio regolabile.

Codice	Descrizione	Conf.	Euro	/Um
381140	26/B-TN serbatoio capacità lt.1	1		PZ

PISTOLA ANI PER SOFFIAGGIO ARIA



In alluminio. Canna corta. Per pulizia macchine, motori, banchi, ecc.

Codice	Descrizione	Conf.	Euro	/Um
381145	25/B1	1		PZ

PISTOLA ANI PER SOFFIAGGIO ARIA



In alluminio. Canna lunga. Per pulizia macchine, motori, banchi, ecc.

Codice	Descrizione	Conf.	Euro	/Um
381146	25/B2	1		PZ

PISTOLA LIONS 4510 PER SOFFIAGGIO ARIA



Canna lunga. Impugnatura ergonomica. Pressione max lavoro 120 PSI. Pressione max 200 PSI.

Codice	Descrizione	Conf.	Euro	/Um
381142		1		PZ

PISTOLA ANI PER GONFIAGGIO TIPO SUPER



Con doppia valvola per l'esclusione del manometro durante il gonfiaggio. Con manometro. Doppia scala 0-10 Bar e 0-140 lbs. d.mm.63.

Codice	Descrizione	Conf.	Euro	/Um
381151	25/E-TN	1		PZ

PISTOLA ANI PER GONFIAGGIO



Con manometro. Doppia scala 0-10 Bar e 0-140 lbs. d.mm.63.

Codice	Descrizione	Conf.	Euro	/Um
381150	25/D	1		PZ

MANOMETRO ANI CONTROLLO PRESSIONE PNEUMATICI



Doppia scala 0-10 Bar e 0-140 lbs. d.mm.63.

Codice	Descrizione	Conf.	Euro	/Um
381148	25	1		PZ

TESTINA GONFIAGGIO ANI PER PISTOLE



Con attacco portagomma d.mm.7.

Codice	Descrizione	Conf.	Euro	/Um
381152	25/W	1		PZ

LANCIA LAVAGGIO ANI ARIA - ACQUA



Con regolatore passaggio aria-acqua. Per lavaggio a pressione di auto e moto.

Codice	Descrizione	Conf.	Euro	/Um
381153	26/LR	1		PZ

PISTOLA ANI PER CARTUCCE SIGILLANTI



Siringa ad aria compressa per silicone.

Codice	Descrizione	Conf.	Euro	/Um
381156	A/525	1		PZ

INGRASSATORE PNEUMATICO



Completo di 2 cartucce grasso, attacco gomma e testina.

Codice	Descrizione	Conf.	Euro	/Um
381154		1		PZ

INGRASSATORI A LEVA GR.300



Compressore grasso a leva automatico, caricamento manuale.

Codice	Descrizione	Conf.	Euro	/Um
698210	art.1092A, corpo d.mm.46, L mm.200	1		PZ

INGRASSATORI A LEVA GR.500



Compressore grasso a leva automatico, caricamento manuale e a cartuccia d.mm.52.

Codice	Descrizione	Conf.	Euro	/Um
698220	art.1092B, corpo d.mm.57, L mm.290	1		PZ

TUBO FLESSIBILE PER INGRASSATORI A LEVA



Tubo grasso gomma alta pressione con treccia tessile d.mm.4x10,8 (DIN 1283).
Pressione di lavoro 400 bar.

Codice	Descrizione	Conf.	Euro	/Um
698310	art.2191B, lungh.mm.300	1		PZ
698320	art.2191D, lungh.mm.500	1		PZ

INGRASSATORE KIT A LEVA CON CARTUCCIA



Tubo zincato per una maggiore resistenza all'abrasione ed agli agenti atmosferici. Fornito con 1 cartuccia ml.650.

Codice	Descrizione	Conf.	Euro	/Um
698500	corpo d.mm.60 lungh.mm.460	1		PZ

CARTUCCE GRASSO LUBRIFICANTE



Universale per industria, autotrazione, movimento terra, macchinari agricoli. idrorepellente.

Codice	Descrizione	Conf.	Euro	/Um
698512	ml.650 / gr.600	12 *		PZ

TESTINA 3 GRIFFE PER GRASSO/OLIO



Testa d.mm.15. Filettatura 10x1.

Codice	Descrizione	Conf.	Euro	/Um
698364	art.1114	12		PZ

TESTINA 4 GRIFFE ESAGONALE PER GRASSO/OLIO



Testa esagonale mm.15. Filettatura 10x1.

Codice	Descrizione	Conf.	Euro	/Um
698380	art.1128	1		PZ

TESTINA OTTONE A GANCIO PER GRASSO



Testa esagonale mm.15. Filettatura 10x1.

Codice	Descrizione	Conf.	Euro	/Um
698365	art.1042	12		PZ

SIRINGHE OTTONE GR.150



Per olio. Canna rigida svitabile. Tipo in ottone. Aspirante e premente.

Codice	Descrizione	Conf.	Euro	/Um
698456	capacità gr.250, corpo d.mm.40	1		PZ

SIRINGHE A PRESSIONE RIENTRANTI IN MOPLEN



Siringa grasso a pressione, rientrante in Moplen. Capacità gr.150.

Codice	Descrizione	Conf.	Euro	/Um
698458	art.2048, corpo d.mm.45, L mm.220	1		PZ

ATTACCO A BAIONETTA



Per tubo nylon. Con molla.

Codice	Descrizione	Conf.	Euro	/Um
381169	60/MF 6x8 d.mm.6x8	1		PZ

ATTACCO A BAIONETTA



Con mascherina portagomma.

Codice	Descrizione	Conf.	Euro	/Um
381170	10/A 6x14 attacco mm.6x14	1		PZ
381171	10/A 6x16 attacco mm.6x16	1		PZ
381172	10/B 8x17 attacco mm.8x17	1		PZ

RACCORDI DI GIUNZIONE



Con 2 dadi fresati. 1/4 x 1/4.

Codice	Descrizione	Conf.	Euro	/Um
381175	12/A	1		PZ

DADO FRESATO FILETTATO



Codice	Descrizione	Conf.	Euro	/Um
381176	13/A filetto 1-4	1		PZ
381177	13/B filetto 3-8	1		PZ

INNESTO RUBINETTO RAPIDO



Con mascherina portagomma.

Codice	Descrizione	Conf.	Euro	/Um
381180	14/A 6x14 attacco mm.6x14	1		PZ
381181	14/B 8x17 attacco mm.8x17	1		PZ

INNESTO RUBINETTO RAPIDO MASCHIO



Codice	Descrizione	Conf.	Euro	/Um
381182	15/A 1/4M filetto 1/4	1		PZ
381183	15/A 3/8M filetto 3/8	1		PZ

INNESTO RUBINETTO RAPIDO BAIONETTA



Codice	Descrizione	Conf.	Euro	/Um
381184	15/B	1		PZ

INNESTO RUBINETTO RAPIDO



Con molla.

Codice	Descrizione	Conf.	Euro	/Um
381211	63/MF 6x8 per tubo mm.6x8	1		PZ

RUBINETTO RAPIDO



Con mascherina portagomma.

Codice	Descrizione	Conf.	Euro	/Um
381186	16/A 6x14 attacco mm.6x14	1		PZ
381187	16/B 8x17 attacco mm.8x17	1		PZ

RUBINETTO RAPIDO MASCHIO



Codice	Descrizione	Conf.	Euro	/Um
381188	17/A 1/4M filetto 1/4	1		PZ
381190	17/B 3/8M filetto 3/8	1		PZ
381192	17/B 1/2M filetto 1/2	1		PZ

RUBINETTO RAPIDO FEMMINA



Codice	Descrizione	Conf.	Euro	/Um
381200	17/C 1/4F filetto 1-4	1		PZ
381202	17/D 3/8F filetto 3-8	1		PZ

RUBINETTO RAPIDO



Con molla.

Codice	Descrizione	Conf.	Euro	/Um
381207	64/MF 6x8 per tubo mm.6x8	1		PZ

ATTACCO FILETTATO MASCHIO



Con mascherina portatubo.

Codice	Descrizione	Conf.	Euro	/Um
381220	10/C 1/4M attacco mm.6x14	1		PZ
381221	10/C 1/4M attacco mm.8x17	1		PZ
381222	10/C 3/8M attacco mm.8x17	1		PZ
381223	10/C 3/8M attacco mm.6x14	1		PZ

ATTACCO FILETTATO FEMMINA



Con mascherina portatubo.

Codice	Descrizione	Conf.	Euro	/Um
381240	10/D 1/4F attacco mm.6x14	1		PZ
381242	10/D 1/4F attacco mm.8x17	1		PZ
381244	10/D 3/8F attacco mm.6x14	1		PZ
381246	10/D 3/8F attacco mm.8x17	1		PZ

ATTACCO PORTATUBO



Filetto maschio.

Codice	Descrizione	Conf.	Euro	/Um
381260	10/E D.6 1/4M tubo int. mm. 6	1		PZ
381262	10/E D.8 1/4M tubo int. mm. 8	1		PZ
381264	10/E D.10 1/4M tubo int. mm.10	1		PZ
381266	10/E D.10 3/8M tubo int. mm.10	1		PZ

RACCORDI MASCHIO CON DADO FRESATO



Attacco a baionetta.

Codice	Descrizione	Conf.	Euro	/Um
381280	11/A 1/4M filetto 1-4	1		PZ
381282	11/B 3/8M filetto 3-8	1		PZ

RACCORDI FEMMINA CON DADO FRESATO



Codice	Descrizione	Conf.	Euro	/Um
381285	11/C 1/4F filetto 1-4	1		PZ
381286	11/C 3/8F filetto 3-8	1		PZ

RACCORDI DI GIUNZIONE A T



Con 3 dadi fresati.

Codice	Descrizione	Conf.	Euro	/Um
381290	12/B filetto 1-4	1		PZ

RUBINETTO DI LINEA



Con dado fresato.

Codice	Descrizione	Conf.	Euro	/Um
381299	AIR/11 1/4M filetto 1/4	1		PZ
381300	AIR/12 3/8M filetto 3/8	1		PZ

RUBINETTO DI LINEA FILETTO 1/4



Femmina - Femmina.

Codice	Descrizione	Conf.	Euro	/Um
381310	AIR/19 1/4F filetto 1/4	1		PZ

RUBINETTO DI LINEA FILETTO 3/8



Femmina - Femmina.

Codice	Descrizione	Conf.	Euro	/Um
381311	21/F 3/8Fx3/8F filetto 3/8	1		PZ

RUBINETTO A CORSOIO A BAIONETTA



Per tubo gomma.

Codice	Descrizione	Conf.	Euro	/Um
381322	36/B 6x14 attacco mm.6x14	1		PZ
381323	36/B 8x17 attacco mm.8x17	1		PZ

NIPPLES CONICO MASCHIO



Codice	Descrizione	Conf.	Euro	/Um
381335	33/N1 filetto 1/8 - 1/8	1		PZ
381337	33/N2 filetto 1/8 - 1/4	1		PZ
381340	33/N4 filetto 1/4 - 1/4	1		PZ
381342	33/N7 filetto 3/8 - 3/8	1		PZ
381344	33/N9 filetto 1/2 - 1/2	1		PZ
381346	33/N5 filetto 1/4 - 3/8	1		PZ
381348	33/N8 filetto 3/8 - 1/2	1		PZ

MANICOTTI FILETTATI



Femmina - Femmina.

Codice	Descrizione	Conf.	Euro	/Um
381360	33/M 1/4 filetto 1/4 - 1/4	1		PZ
381361	33/M 3/8 filetto 3/8 - 3/8	1		PZ

RIDUZIONE CONICA FILETTATA



Maschio - Femmina.

Codice	Descrizione	Conf.	Euro	/Um
381372	33/R2 filetto M 1/8 - F 1/4	1		PZ
381374	33/R5 filetto M 1/4 - F 1/8	1		PZ
381375	33/R7 filetto M 1/4 - F 3/8	1		PZ
381376	33/R10 filetto M 3/8 - F 1/4	1		PZ
381378	33/R15 filetto M 1/2 - F 3/8	1		PZ
381380	33/R14 filetto M 1/2 - F 1/4	1		PZ

RACCORDI DI GIUNZIONE A Y



Maschio - 2 Femmine.

Codice	Descrizione	Conf.	Euro	/Um
381388	32/A 1/4 filetto 1/4	1		PZ
381389	32/B 3/8 filetto 3/8	1		PZ

RACCORDI DI GIUNZIONE A T



Femmina-Maschio-Femmina.

Codice	Descrizione	Conf.	Euro	/Um
381392	34/F FFM 1/4 filetto 1/4	1		PZ
381393	34/F FFM 3/8 filetto 3/8	1		PZ

TAPPO CILINDRICO



Codice	Descrizione	Conf.	Euro	/Um
381398	33/T 1/4 filetto 1/4	1		PZ
381399	33/T 3/8 filetto 3/8	1		PZ

TUBO FITT ARIA COMPRESSA 20 BAR



Tubo flessibile in speciale formulazione di PVC con rinforzo tessile. Tubo indicato per passaggio di aria in pressione. Tipicamente studiato per l'utensileria pneumatica per l'ottima resistenza all'abrasione e la morbidezza che lo rendono un valido sostituto delle versioni in gomma.

Codice	Descrizione	Conf.	Euro	/Um
381164	mm.6x14	50		MT
381165	mm.8x17	50		MT

SPIRALINA IN NYLON PER COMPRESSORI ATT. BAIONETTA



Spiralina in nylon. Tubo d.mm.8x6. Con raccordi attacco baionetta.

Codice	Descrizione	Conf.	Euro	/Um
381166	lungh.mt.10	1		PZ
381167	lungh.mt.15	1		PZ
381168	lungh.mt.30	1		PZ

SPIRALINA IN R.P.L. PER COMPRESSORI ATT. RAPIDO



Spiralina in R.P.L. Tubo d.mm.8x6. Con raccordi rapidi femmina universale + maschio attacco tedesco.

Codice	Descrizione	Conf.	Euro	/Um
380920	lungh.mt.10	33		PZ
380923	lungh.mt.20	15		PZ

SPIRALINA IN POLIURETANO PER COMPRESSORI ATT. RAPIDO



Spiralina in poliuretano. Tubo d.mm.8x5. Con raccordi rapidi femmina universale + maschio attacco tedesco.

Codice	Descrizione	Conf.	Euro	/Um
380927	lungh.mt.12	11		PZ

SCALPELLO AD ARIA PNEUMATICO VALEX



Attacco esagonale. Pressione di utilizzo 6,2 bar. N.4500 colpi-min. Consumo aria 180 l-min. Fornito di 4 scalpelli da mm.125 e 1 raccordo rapido.

Codice	Descrizione	Conf.	Euro	/Um
284400	1552010	1		PZ

SCALPELLO AD ARIA PNEUMATICO VALEX IN VALIGETTA



Attacco esagonale. Pressione di utilizzo 6,2 bar. N.4500 colpi-min. Consumo aria 180 l-min. In valigetta fornito di 4 scalpelli da mm. 125, 1 raccordo rapido 1 oliatore.

Codice	Descrizione	Conf.	Euro	/Um
284408	1552009	1		PZ

AVVITATORE PNEUMATICO IMPULSI VALEX IN VALIGETTA



Pressione di utilizzo 6,3 bar. Reversibile. 7000 giri-min. Attacco quadro da 1/2. Consumo aria 110 l-min. Coppia regolabile. Torsione max 320 Nm. In valigetta con 10 bussole (9-27mm), 1 oliatore, 1 prolunga, 1 raccordo.

Codice	Descrizione	Conf.	Euro	/Um
284450	1550135	1		PZ

SMERIGLIATRICI PNEUMATICHE DIRITTE VALEX



In valigetta. Pressione di utilizzo 6,2 bar. 22000 giri-min. Consumo aria 330 l-min. 2 mandrini mm.3-6. In valigetta con 10 molette, 1 raccordo rapido.

Codice	Descrizione	Conf.	Euro	/Um
284463	1553013	1		PZ

AVVOLGITUBO AUTORIENTRANTE VALEX ROLL AIR 12



Pressione massima di utilizzo 10 bar. Attacco 1/4.

Codice	Descrizione	Conf.	Euro	/Um
293720	1120021, lungh.tubo mt.12 d.mm.6x8	1		PZ

DISCHI DIAMANTATI TYROLIT BASIC PER PIASTRELLE



Anima rinforzata. Per taglio a secco di ceramica e marmo.

Codice	Descrizione	Conf.	Euro	/Um
481801	BASIC d.mm.115 spessore mm.1,5	1		PZ

DISCHI DIAMANTATI TYROLIT BASIC TURBO S-FLANGIA



Fascia diamantata. Elevata velocità di taglio. Alta stabilità del disco. Anima in acciaio rinforzata e temperata. Fori di ventilazione e microintagli laser. Per taglio marmo, pietra, calcestruzzo, cemento.

Codice	Descrizione	Conf.	Euro	/Um
481805	BASIC d.mm.115 spessore mm.2	1		PZ

DISCHI DIAMANTATI TYROLIT STANDARD SETTORI S/FLAN.



Fascia diamantata. Elevata velocità di taglio. Alta stabilità del disco. Anima in acciaio rinforzata e temperata. Fori di ventilazione e microintagli laser. Per taglio marmo, pietra, calcestruzzo, cemento.

Codice	Descrizione	Conf.	Euro	/Um
481819	STANDARD d.mm.150 sp.mm.2,6	1		PZ
481820	STANDARD d.mm.230 sp.mm.2,6	1		PZ

DISCHI DIAMANTATI MILWAUKEE SETTORI MM.125

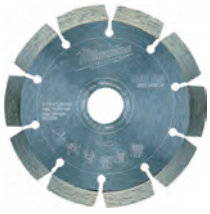

Senza flangia. Anima rinforzata. Universali. Ideali per mattone forato e blocchi di cemento.

Codice	Descrizione	Conf.	Euro	/Um
481940	d.mm.125	1		BLI

DISCHI DIAMANTATI MILWAUKEE TURBO MM.115

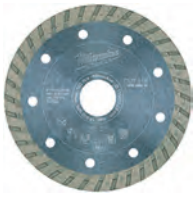

Senza flangia. Anima rinforzata. Universali. Per taglio marmo, calcestruzzo, cemento.

Codice	Descrizione	Conf.	Euro	/Um
481952	d.mm.115	1		BLI

DISCHI DIAMANTATI MILWAUKEE TURBO MM.230



Senza flangia. Anima rinforzata. Universali. Per taglio marmo, calcestruzzo, cemento.

Codice	Descrizione	Conf.	Euro	/Um
481954	d.mm.230	1		BLI

DISCHI DIAMANTATI MONTOLIT CORONA CONTINUA CZ115



Per piastrelle, ceramica e gres.

Codice	Descrizione	Conf.	Euro	/Um
481932	d.mm.115 senza flangia	1		PZ

DISCHI DIAMANTATI MONTOLIT TZ 230P



Universali. Senza flangia. Per taglio pietra, calcestruzzo, cemento.

Codice	Descrizione	Conf.	Euro	/Um
481936	d.mm.230	1		PZ

DISCHI DIAMANTATI MONTOLIT PER GRANITO THB 115



LINEA RED PROFESSIONALE. Adatti per granito e calcestruzzo.

Codice	Descrizione	Conf.	Euro	/Um
481937	d.mm.115 spessore mm.2,4	10		PZ

DISCHI DIAMANTATI MONTOLIT PER GRANITO THB 230P



LINEA RED PROFESSIONALE. Adatti per granito e calcestruzzo.

Codice	Descrizione	Conf.	Euro	/Um
481938	d.mm.230 spessore mm.2,4	5		PZ

DISCHI DIAMANTATI MONTOLIT PER GRES CG115



PROFESSIONALE. Specifico per Gres porcellanato con elevata velocità di taglio senza scheggiare.

Codice	Descrizione	Conf.	Euro	/Um
481939	d.mm.115 spessore mm.1,4	20		PZ

DISCHI DIAMANTATI LIONS 1326 CORONA CONTINUA



Per taglio piastrelle, ceramica, porcellana. Foro d.mm.22,2. 13200 giri/min.

Codice	Descrizione	Conf.	Euro	/Um
481970	d.mm.115 spessore mm.1,9	1		BLI

DISCHI DIAMANTATI LIONS 8020 CORONA TURBO



Senza flangia. Per taglio granito, pietra, marmo, calcestruzzo. Foro d.mm.22,2. d.mm.115 - 13200 giri/min. d.mm.230 - 6650 giri/min.

Codice	Descrizione	Conf.	Euro	/Um
481978	d.mm.115 spessore mm.2,2	1		BLI
481979	d.mm.230 spessore mm.2,6	1		BLI

DISCHI TAGLIO LEGNO PER SMERIGLIATRICI



Per tagliare, smussare, fresare il legno, utilizzando una smerigliatrice angolare. Utilizzabili anche per taglio PVC. Foro d.mm.22,2. 12000 giri-min.

Codice	Descrizione	Conf.	Euro	/Um
630746	d.mm.115 spessore mm.2	5		PZ

MOLE ABRASIVE SAIT FAR TM TAGLIO INOX



Mole piane per taglio con macchine portatili. Impiego universale. Per metalli e acciaio inox. Foro d.mm.22,23 = 7/8pol. Prodotto Italiano.

Codice	Descrizione	Conf.	Euro	/Um
630000	d.mm.115 spessore mm.1	20 *		PZ
630001	d.mm.115 spessore mm.1,6	20 *		PZ
630002	d.mm.230 spessore mm.2	10 *		PZ

MOLE ABRASIVE SAIT TAGLIO FERRO



Mole a centro depresso per taglio con macchine portatili. Impiego universale in condizioni di lavoro pesanti. Buona velocità di taglio. Lunga durata. Foro d.mm.22,23 = 7/8pol. Prodotto Italiano.

Codice	Descrizione	Conf.	Euro	/Um
630010	d.mm.115 spessore mm.3,2	10		PZ
630015	d.mm.125 spessore mm.3,2	10		PZ
630020	d.mm.150 spessore mm.3,2	25		PZ
630025	d.mm.180 spessore mm.3,2	25		PZ
630030	d.mm.230 spessore mm.3,4	10		PZ

MOLE ABRASIVE SAIT TAGLIO INOX



Mole piane per taglio con macchine portatili. Impiego specialistico. Taglio molto veloce a freddo. Finitura molto accurata. Per taglio di profilati, tubi, barre e lamiere. Foro d.mm.22,23 = 7/8pol. Prodotto Italiano.

Codice	Descrizione	Conf.	Euro	/Um
630011	d.mm.115 spessore mm.1	20		PZ
630012	d.mm.115 spessore mm.1,6	20		PZ

MOLE ABRASIVE SAIT TAGLIO MARMO



Mole a centro depresso per taglio con macchine portatili. Impiego universale. Buona velocità di taglio. Lunga durata. Per taglio di profilati, tubi, barre, lamiere e materiali per edilizia. Foro d.mm.22,23 = 7/8pol. Prodotto Italiano.

Codice	Descrizione	Conf.	Euro	/Um
630110	d.mm.115 spessore mm.3,2	10		PZ
630130	d.mm.230 spessore mm.3,2	10		PZ

MOLE ABRASIVE SAIT SBAVATURA FERRO



Mole a centro depresso per sbavatura con macchine portatili. Impiego universale per lavori pesanti. Buona velocità di asportazione e lunga durata. Per acciai normali, ghise normali e saldature. Foro d.mm.22,23 = 7/8pol. Prodotto Italiano.

Codice	Descrizione	Conf.	Euro	/Um
630210	d.mm.115 spessore mm.6	10		PZ
630215	d.mm.125 spessore mm.6	10		PZ
630230	d.mm.230 spessore mm.7	5		PZ

MOLE ABRASIVE SAIT SBAVATURA MARMO



Mole a centro depresso per sbavatura con macchine portatili. Impiego specialistico su materiali molto duri e materiali per edilizia. Velocità di asportazione elevata. Buona durata. Foro d.mm.22,23 = 7/8pol. Prodotto Italiano.

Codice	Descrizione	Conf.	Euro	/Um
630240	d.mm.115 spessore mm.6	10		PZ

MOLE ABRASIVE SAIT TAGLIO FISSO FERRO



Mole per taglio con macchine fisse con dispositivo meccanico di fissaggio del pezzo. Impiego universale. Buona velocità di taglio, lunga durata. Per acciai, ghise normali e metalli non ferrosi. Foro d.mm.30 (per foro d.mm.25,4 richiedere riduzioni). Prodotto Italiano.

Codice	Descrizione	Conf.	Euro	/Um
630400	d.mm.300 spessore mm.3,5	10		PZ

MOLE ABRASIVE SAIT TRONCARE IMPIEGO SPECIFICO



Mole per taglio con macchine fisse, da usare su macchine troncatrici da banco di bassa potenza (inferiori a 3HP). Impiego universale. Velocità di taglio elevata, buona durata. Per acciai, metalli non ferrosi, acciai inossidabili. Foro d.mm.25,4. Prodotto Italiano.

Codice	Descrizione	Conf.	Euro	/Um
630457	d.mm.300 spessore mm.2,5	10		PZ
630458	d.mm.350 spessore mm.2,8	10		PZ

MOLE ABRASIVE ALDE' MONKEY TAGLIO INOX



Dischi abrasivi piani taglio inox. Modello super sottile. German Standard MPA. Top industrial quality. Per macchine portatili foro d.mm.22,23. D.mm.115 max 13300rpm 80m/s. D.mm.230 max 6650rpm 80m/s. Confezione in scatola di metallo.

Codice	Descrizione	Conf.	Euro	/Um
626764	d.mm.115 spessore mm.1,0	10 *		PZ
626766	d.mm.115 spessore mm.1,6	10 *		PZ
626770	d.mm.230 spessore mm.1,9	5 *		PZ

MOLE ABRASIVE TYROLIT STANDARD** TAGLIO FERRO



Dischi abrasivi a centro depresso. Per macchine portatili foro d.mm.22,2.

Codice	Descrizione	Conf.	Euro	/Um
626115	d.mm.115 spessore mm.2,5	25 *		PZ
626117	d.mm.125 spessore mm.2,5	25		PZ
626126	d.mm.230 spessore mm.3,0	25 *		PZ

MOLE ABRASIVE TYROLIT STANDARD** TAGLIO MARMO



Dischi abrasivi a centro depresso. Per macchine portatili foro d.mm.2,2.

Codice	Descrizione	Conf.	Euro	/Um
626129	d.mm.115 spessore mm.2,5	25		PZ
626132	d.mm.230 spessore mm.3,0	25		PZ

MOLE ABRASIVE TYROLIT PREMIUM*** TAGLIO INOX



INDICATE PER LAMIERE A BASSO SPESSORE. Dischi abrasivi piani EXTRA SOTTILI. Per macchine portatili foro d.mm.22,2.

Codice	Descrizione	Conf.	Euro	/Um
626300	d.mm.115 spessore mm.0,75	25 *		PZ

MOLE ABRASIVE TYROLIT PREMIUM*** TAGLIO INOX



Dischi abrasivi piani SOTTILI. Per macchine portatili foro d.mm.22,2.

Codice	Descrizione	Conf.	Euro	/Um
626301	d.mm.115 spessore mm.1	25 *		PZ
626313	d.mm.230 spessore mm.1,9	25		PZ

MOLE ABRASIVE TYROLIT STANDARD** TAGLIO INOX



Dischi abrasivi piani SOTTILI. Per macchine portatili foro d.mm.22,2.

Codice	Descrizione	Conf.	Euro	/Um
626306	d.mm.115 spessore mm.1,6	25 *		PZ
626307	d.mm.125 spessore mm.1	25 *		PZ
626316	d.mm.230 spessore mm.2	25 *		PZ

MOLE ABRASIVE TYROLIT BASIC* TAGLIO INOX



Dischi abrasivi piani SOTTILI. Per macchine portatili foro d.mm.22,2.

Codice	Descrizione	Conf.	Euro	/Um
626303	d.mm.115 spessore mm.1	25 *		PZ

MOLE ABRASIVE TYROLIT STANDARD** SBAVATURA INOX



Dischi abrasivi a centro depresso. Per macchine portatili foro d.mm.22,2.

Codice	Descrizione	Conf.	Euro	/Um
626308	d.mm.115 spessore mm.6	10 *		PZ
626311	d.mm.230 spessore mm.6	10		PZ



L'INIZIO DI UNA NUOVA ERA!

Dal 1° aprile 2018 il settore delle mole supersottili non sarà più quello di un tempo. Inizia una nuova era. L'era in cui gli addetti alla lavorazione del metallo possono finalmente disporre di ciò che meritano: **soluzioni all'avanguardia per la lavorazione del metallo.**

Utensili abrasivi di qualità dal 1919
www.tyrolit.com

TYROLIT

MOLE ABRASIVE TYROLIT STANDARD** TRONCARE FERRO



Dischi abrasivi piani. Foro d.mm.25,4.

Codice	Descrizione	Conf.	Euro	/Um
626347	d.mm.300 spessore mm.2,5	10		PZ
626349	d.mm.350 spessore mm.2,8	10		PZ

DISCHI ABRASIVI LAMELLARI ALDE' BY TYROLIT

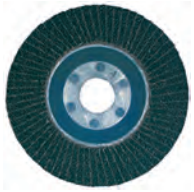

Lamelle allo zirconio montate singolarmente su supporto in nylon. Dischi per rettifica di acciai normali, inox e metalli non ferrosi. Velocità massima d'uso: 80 mt.sec.

Codice	Descrizione	Conf.	Euro	/Um
626804	d.mm.115 grana 40	10 *		PZ
626806	d.mm.115 grana 60	10 *		PZ
626808	d.mm.115 grana 80	10 *		PZ

DISCHI ABRASIVI LAMELLARI SAITLAM



Tela doppia resina in ossido di Alluminio e Carburo di Silicio. Utilizzo su metalli, materiali non ferrosi, marmo. Foro d.mm.22. Prodotto Italiano.

Codice	Descrizione	Conf.	Euro	/Um
630856	d.mm.165 grana 80	10		PZ

DISCHI ABRASIVI FLESSIBILI SAIT PER FERRO



Dischi flessibili abrasivi in ossido di Alluminio su fibra. Veloci ed aggressivi. Ottima resistenza alle sollecitazioni. Forte abrasività. Per lavorazione di acciai, acciai al carbonio, lamiere e metalli non ferrosi. Prodotto Italiano.

Codice	Descrizione	Conf.	Euro	/Um
630910	d.mm.180 grana 24	100		PZ
630915	d.mm.180 grana 36	100		PZ
630920	d.mm.180 grana 50	100		PZ
630925	d.mm.180 grana 80	100		PZ
630930	d.mm.180 grana 100	100		PZ
631298	d.mm.115 grana 24	100		PZ
631300	d.mm.115 grana 36	100		PZ
631301	d.mm.115 grana 50	100		PZ
631303	d.mm.115 grana 80	100		PZ
631306	d.mm.115 grana 120	100		PZ
631310	d.mm.125 grana 24	100		PZ
631315	d.mm.125 grana 36	100		PZ
631320	d.mm.125 grana 60	100		PZ
631325	d.mm.125 grana 80	100		PZ
631330	d.mm.125 grana 100	100		PZ

SUPPORTO SAITPAD NERO PER DISCHI PIANI



Supporto in plastica per dischi in fibra piani, completo di ghiera fissaggio filettatura MA 14.

Codice	Descrizione	Conf.	Euro	/Um
631200	supporto d.mm.170, disco d.mm.180	1		PZ

SUPPORTO SAITPAD BIANCO PER DISCHI PIANI



Supporto in plastica per dischi in fibra piani, completo di ghiera fissaggio filettatura MA 14.

Codice	Descrizione	Conf.	Euro	/Um
631205	supporto d.mm.110, disco d.mm.115	1		PZ

CARTA ABRASIVA SEPPIA IN FOGLI SAITAC



Fogli di carta abrasiva al Carburo di Silicio. Doppia resina. Al lattice. Lavorazioni manuali a secco e umido. Elevata flessibilità. Per legno verniciato, materie plastiche, marmo, smalti e stucchi. Per carrozzieri. Prodotto Italiano.

Codice	Descrizione	Conf.	Euro	/Um
631360	grana 150, fogli mm.230x280	100 *		PZ
631361	grana 180, fogli mm.230x280	100 *		PZ
631362	grana 220, fogli mm.230x280	100 *		PZ
631363	grana 240, fogli mm.230x280	100 *		PZ
631365	grana 320, fogli mm.230x280	100 *		PZ
631366	grana 400, fogli mm.230x280	100 *		PZ
631367	grana 500, fogli mm.230x280	100 *		PZ
631368	grana 600, fogli mm.230x280	100 *		PZ
631369	grana 800, fogli mm.230x280	100 *		PZ
631370	grana 1200, fogli mm.230x280	100 *		PZ

CARTA ABRASIVA SU VELCRO SAITAC-VEL



Carta abrasiva in ossido di Alluminio, doppia resina, supporto D. Utilizzo a secco. Elevata flessibilità. Applicazioni: legno, vernici, stucchi, smalti. Prodotto Italiano.

Codice	Descrizione	Conf.	Euro	/Um
631670	grana 40, lungh.mt.25 largh.mm.115	1		ROT
631671	grana 60, lungh.mt.25 largh.mm.115	1		ROT
631672	grana 80, lungh.mt.25 largh.mm.115	1		ROT
631673	grana 100, lungh.mt.25 largh.mm.115	1		ROT
631674	grana 120, lungh.mt.25 largh.mm.115	1		ROT

CARTA ABRASIVA SAITAC MINIROTOLI MT.5

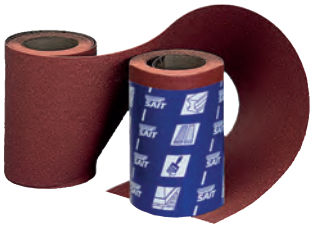

Carta abrasiva in ossido di Alluminio. Doppia resina. Impiego a secco e ad umido. Per carteggiatura a mano di legno, metallo, vernici, plastica. Prodotto Italiano.

Codice	Descrizione	Conf.	Euro	/Um
631694	grana 40, lungh.mt.5 largh.mm.115	10		ROT
631696	grana 60, lungh.mt.5 largh.mm.115	10		ROT
631697	grana 80, lungh.mt.5 largh.mm.115	10		ROT
631698	grana 100, lungh.mt.5 largh.mm.115	10		ROT
631699	grana 120, lungh.mt.5 largh.mm.115	10		ROT
631700	grana 150, lungh.mt.5 largh.mm.115	10		ROT
631702	grana 180, lungh.mt.5 largh.mm.115	10		ROT

CARTA ABRASIVA SAITAC IN ROTOLI

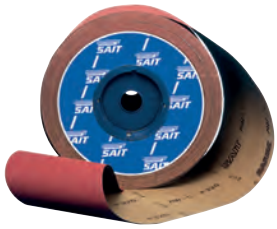

Carta abrasiva in ossido di Alluminio. Doppia resina. Impiego a secco o ad umido per carteggiatura a mano o con macchine orbitali. Per legno, vernici e materie plastiche. Prodotto Italiano.

Codice	Descrizione	Conf.	Euro	/Um
631704	grana 40 lungh.mt. 50 largh.mm.115	1		ROT
631706	grana 60 lungh.mt. 50 largh.mm.115	1		ROT
631708	grana 80 lungh.mt. 50 largh.mm.115	1		ROT
631710	grana 100 lungh.mt.100 largh.mm.115	1		ROT
631712	grana 120 lungh.mt.100 largh.mm.115	1		ROT
631715	grana 150 lungh.mt.100 largh.mm.115	1		ROT
631718	grana 180 lungh.mt.100 largh.mm.115	1		ROT
631722	grana 220 lungh.mt.100 largh.mm.115	1		ROT

CARTA VETRO IN FOGLI



Codice	Descrizione	Conf.	Euro	/Um
631969	n.00 grana 120, fogli cm.50x70	20 *		PZ
631970	n. 0 grana 100, fogli cm.50x70	20 *		PZ
631971	n. 1 grana 80, fogli cm.50x70	20 *		PZ
631972	n. 2 grana 60, fogli cm.50x70	20 *		PZ

SPUGNE ABRASIVE SIKUROTECH



Uso universale, ideali per trattare legno, vernici, plastiche ecc. Estremamente flessibili. Carburo di silicio. Confezionate in espositore di cartone.

Codice	Descrizione	Conf.	Euro	/Um
631954	grana 60, mm.100x70x25h.	24 *		PZ
631956	grana 100, mm.100x70x25h.	24 *		PZ

TELA ABRASIVA SAITEX IN ROTOLI



Rotolo di tela abrasiva in ossido di Alluminio. Doppia resina. Flessibilità elevata, per lavorazioni manuali. Prodotto Italiano.

Codice	Descrizione	Conf.	Euro	/Um
631600	grana 36, lungh.mt.50 largh.mm.120	1		ROT
631615	grana 60, lungh.mt.50 largh.mm.120	1		ROT
631620	grana 80, lungh.mt.50 largh.mm.120	1		ROT
631625	grana 100, lungh.mt.50 largh.mm.120	1		ROT
631626	grana 120, lungh.mt.50 largh.mm.120	1		ROT
631627	grana 150, lungh.mt.50 largh.mm.120	1		ROT

TELA ABRASIVA SAITEX MINIROTOLI MT.5

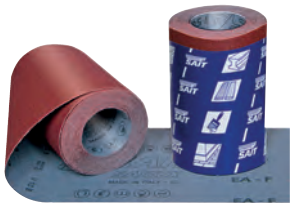

Tela abrasiva in ossido di Alluminio. Doppia resina. Flessibilità elevata, per lavorazioni manuali. Elevato rendimento. Prodotto Italiano.

Codice	Descrizione	Conf.	Euro	/Um
631630	grana 40, lungh.mt.5 largh.mm.120	1		ROT
631631	grana 60, lungh.mt.5 largh.mm.120	1		ROT
631632	grana 80, lungh.mt.5 largh.mm.120	1		ROT
631633	grana 100, lungh.mt.5 largh.mm.120	1		ROT
631634	grana 120, lungh.mt.5 largh.mm.120	1		ROT
631635	grana 150, lungh.mt.5 largh.mm.120	1		ROT

TELA ABRASIVA SAITEX IN FOGLI 230X280



Fogli di tela abrasiva in ossido di Alluminio. Doppia resina. Flessibilità elevata, per lavorazioni manuali. Prodotto Italiano.

Codice	Descrizione	Conf.	Euro	/Um
631640	grana 36, fogli mm.230x280	25 *		PZ
631644	grana 50, fogli mm.230x280	25 *		PZ
631646	grana 60, fogli mm.230x280	25 *		PZ
631650	grana 80, fogli mm.230x280	25 *		PZ
631652	grana 100, fogli mm.230x280	25 *		PZ
631655	grana 120, fogli mm.230x280	25 *		PZ
631658	grana 150, fogli mm.230x280	25 *		PZ

TELA SMERIGLIO IMPERIAL

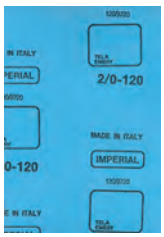

Tipo blu. In foglietti da cm.18,5x27.

Codice	Descrizione	Conf.	Euro	/Um
891900	n.00 grana 120	50 *		PZ
891910	n. 0 grana 100	50 *		PZ
891911	n. 1 grana 80	50 *		PZ
891912	n. 2 grana 60	50 *		PZ
891913	n. 3 grana 50	50 *		PZ
891914	n. 4 grana 40	50 *		PZ

FRESE DA LEGNO VALEX SERIE 12 PEZZI



Per fresatrici verticali.

Codice	Descrizione	Conf.	Euro	/Um
290057	1461223, serie 12 pz. codolo d.mm.6	2		SER

FRESE DIAMANTATE BOSCH PER GRES PORCELLANATO



Attacco M14. Da utilizzare con smerigliatrici angolari 11000 giri-min. Per forare a secco gres porcellanato, granito, pietra naturale. Elevata velocità di foratura. Alto rendimento e durata se raffreddate con acqua durante l'utilizzo.

Codice	Descrizione	Conf.	Euro	/Um
558900	d.mm.14	1		PZ
558908	d.mm.27	1		PZ
558914	d.mm.35	1		PZ
558920	d.mm.51	1		PZ

FRESE DIAMANTATE KRINO PER GRES PORCELLANATO



Attacco esagonale d.mm.9,5. Da utilizzare con trapani. Per forare ad umido gres porcellanato, monocottura, ceramica, granito. Lunghezza totale mm.56.

Codice	Descrizione	Conf.	Euro	/Um
558840	d.mm. 5	1		PZ
558841	d.mm. 6	1		PZ
558843	d.mm. 8	1		PZ
558844	d.mm.10	1		PZ
558845	d.mm.12	1		PZ
558846	d.mm.14	1		PZ

FRESE A TAZZA HSS CON ALBERINO ART.21001



Frese perforatrici a tazza in HSS con alberino per forare lamiere in acciaio, ferro e materiali metallici. Si consiglia un buon lubrorefrigerante.

Codice	Descrizione	Conf.	Euro	/Um
559014	d.mm. 14, gambo d.mm.10	1		PZ
559016	d.mm. 16, gambo d.mm.10	1		PZ
559017	d.mm. 17, gambo d.mm.10	1		PZ
559018	d.mm. 18, gambo d.mm.10	1		PZ
559019	d.mm. 19, gambo d.mm.10	1		PZ
559020	d.mm. 20, gambo d.mm.10	1		PZ
559021	d.mm. 21, gambo d.mm.10	1		PZ
559022	d.mm. 22, gambo d.mm.10	1		PZ
559023	d.mm. 23, gambo d.mm.10	1		PZ
559024	d.mm. 24, gambo d.mm.10	1		PZ
559025	d.mm. 25, gambo d.mm.10	1		PZ
559026	d.mm. 26, gambo d.mm.10	1		PZ

FRESE A TAZZA HSS CON ALBERINO ART.21001



Frese perforatrici a tazza in HSS con alberino per forare lamiere in acciaio, ferro e materiali metallici. Si consiglia un buon lubrorefrigerante.

Codice	Descrizione	Conf.	Euro	/Um
559027	d.mm. 27, gambo d.mm.10	1		PZ
559028	d.mm. 28, gambo d.mm.10	1		PZ
559029	d.mm. 29, gambo d.mm.10	1		PZ
559030	d.mm. 30, gambo d.mm.10	1		PZ
559031	d.mm. 31, gambo d.mm.10	1		PZ
559032	d.mm. 32, gambo d.mm.10	1		PZ
559033	d.mm. 33, gambo d.mm.10	1		PZ
559034	d.mm. 34, gambo d.mm.10	1		PZ
559035	d.mm. 35, gambo d.mm.10	1		PZ
559036	d.mm. 36, gambo d.mm.10	1		PZ
559038	d.mm. 38, gambo d.mm.10	1		PZ
559040	d.mm. 40, gambo d.mm.10	1		PZ
559042	d.mm. 42, gambo d.mm.10	1		PZ
559045	d.mm. 45, gambo d.mm.10	1		PZ
559048	d.mm. 48, gambo d.mm.10	1		PZ
559050	d.mm. 50, gambo d.mm.10	1		PZ
559055	d.mm. 55, gambo d.mm.12	1		PZ
559060	d.mm. 60, gambo d.mm.12	1		PZ
559065	d.mm. 65, gambo d.mm.12	1		PZ
559070	d.mm. 70, gambo d.mm.12	1		PZ
559080	d.mm. 80, gambo d.mm.12	1		PZ
559100	d.mm.100, gambo d.mm.12	1		PZ

PUNTE GUIDA PER FRESE A TAZZA ART.21005110



Per frese a tazza HSS.

Codice	Descrizione	Conf.	Euro	/Um
559110	per frese d.mm.12÷100	1		PZ

ASSORTIMENTO FRESE A TAZZA HSS 21 PZ ART.21010102



21 pezzi d.18÷35x1mm. + 36-38-40.

Codice	Descrizione	Conf.	Euro	/Um
559121		1		SER

FRESE A TAZZA WIDIA ROTAZIONE ART.21015



Per impiego su trapani portatili. Taglienti in metallo duro. Forano a sola rotazione calcestruzzo, marmo, piastrelle, ceramica, laminati plastici ecc. Adatte per fori a pavimento per porte blindate, fori di condotte, scatole di derivazione.

Codice	Descrizione	Conf.	Euro	/Um
817622	d.mm.22, gambo d.mm.10	1		PZ
817625	d.mm.25, gambo d.mm.10	1		PZ
817627	d.mm.27, gambo d.mm.10	1		PZ



KRINO® CUTTING TOOLS

LTI® SCREWDRIVING TOOLS

INNOVATION IS AN ATTITUDE

KRINO® GROUP

Krino s.p.a.
via Italia Unita 21 - 23876 - Monticello Brianza (LC) Italy
tel. +39 0399230611
info@krino.it

www.krino.it

FRESE A TAZZA WIDIA ROTOPERCUSSIONE ART.21110



Per impiego su trapani a percussione. Taglienti in metallo duro. Per forare a rotopercussione calcestruzzo, cemento. Massima profondità di foratura mm.60.

Codice	Descrizione	Conf.	Euro	/Um
817630	d.mm. 30	1		PZ
817635	d.mm. 35	1		PZ
817640	d.mm. 40	1		PZ
817650	d.mm. 50	1		PZ
817665	d.mm. 65	1		PZ
817680	d.mm. 80	1		PZ
817700	d.mm.100	1		PZ

SUPPORTI PER FRESE A TAZZA ROTOPERCUSSIONE



Gambo ESAGONALE. Attacco M16.

Codice	Descrizione	Conf.	Euro	/Um
817702	art.21115501 lungh.mm.100	1		PZ
817704	art.21115503 lungh.mm.370	1		PZ

SUPPORTI PER FRESE A TAZZA ROTOPERCUSSIONE



Gambo SDS-PLUS. Attacco M16.

Codice	Descrizione	Conf.	Euro	/Um
817705	art.21115504 lungh.mm.100	1		PZ
817707	art.21115507 lungh.mm.370	1		PZ

PUNTE GUIDA PER FRESE A TAZZA ROTOPERCUSSIONE



Codice	Descrizione	Conf.	Euro	/Um
817709	art.21115506 d.mm.8 lungh.mm.120	1		PZ

PUNTE GUIDA PER FRESE A TAZZA ROTAZIONE



Codice	Descrizione	Conf.	Euro	/Um
817710	d.mm.6, per frese d.mm.16÷50	1		PZ
817711	d.mm.8, per frese d.mm.55÷150	1		PZ

SEGHE A TAZZA 7 LAME LIONS 8208



Per il taglio di legno, cartongesso, materie plastiche.

Codice	Descrizione	Conf.	Euro	/Um
816964	profondità mm.50, misura mm.25-62	10		PZ

SEGHE A TAZZA BIMETALLICHE HSS BLU-MOL ART.21065



Acciaio Super Rapido. Passo e dentatura variabile. Per il taglio di acciaio, ferro, ghisa, alluminio, rame, bronzo, ottone, legno, plastica ecc.

Codice	Descrizione	Conf.	Euro	/Um
817014	d.mm. 14, d.pol.9/16	1		PZ
817016	d.mm. 16, d.pol.5/8	1		PZ
817019	d.mm. 19, d.pol.3/4	1		PZ
817020	d.mm. 20, d.pol.13/16	1		PZ
817022	d.mm. 22, d.pol.7/8	1		PZ
817024	d.mm. 24, d.pol.15/16	1		PZ
817025	d.mm. 25, d.pol.1	1		PZ
817027	d.mm. 27, d.pol.1 1/16	1		PZ
817029	d.mm. 29, d.pol.1 1/8	1		PZ
817030	d.mm. 30, d.pol.1 3/16	1		PZ
817032	d.mm. 32, d.pol.1 1/4	1		PZ
817035	d.mm. 35, d.pol.1 3/8	1		PZ
817038	d.mm. 38, d.pol.1 1/2	1		PZ
817040	d.mm. 40, d.pol.1 9/16	1		PZ
817041	d.mm. 41, d.pol.1 5/8	1		PZ
817044	d.mm. 44, d.pol.1 3/4	1		PZ
817048	d.mm. 48, d.pol.1 7/8	1		PZ
817051	d.mm. 51, d.pol.2	1		PZ
817054	d.mm. 54, d.pol.2 1/8	1		PZ
817057	d.mm. 57, d.pol.2 1/4	1		PZ
817060	d.mm. 60, d.pol.2 3/8	1		PZ
817064	d.mm. 64, d.pol.2 1/2	1		PZ
817065	d.mm. 65, d.pol.2 9/16	1		PZ
817067	d.mm. 67, d.pol.2 5/8	1		PZ
817070	d.mm. 70, d.pol.2 3/4	1		PZ
817076	d.mm. 76, d.pol.3	1		PZ
817079	d.mm. 79, d.pol.3 1/8	1		PZ
817083	d.mm. 83, d.pol.3 1/4	1		PZ
817086	d.mm. 86, d.pol.3 3/8	1		PZ
817089	d.mm. 89, d.pol.3 1/2	1		PZ
817092	d.mm. 92, d.pol.3 5/8	1		PZ
817095	d.mm. 95, d.pol.3 3/4	1		PZ
817102	d.mm.102, d.pol.4	1		PZ
817105	d.mm.105, d.pol.4 1/8	1		PZ
817114	d.mm.114, d.pol.4 1/2	1		PZ
817121	d.mm.121, d.pol.4 3/4	1		PZ
817127	d.mm.127, d.pol.5	1		PZ
817152	d.mm.152, d.pol.6	1		PZ

PUNTA GUIDA PER ALBERI ART.21070201



Punta guida ricambio per alberi con codolo esagonale cod.817313 e cod.817314.

Codice	Descrizione	Conf.	Euro	/Um
817414		1		PZ

ALBERI PER SEGHE A TAZZA BIMETAL ART.210705519



Codolo esagonale d.mm.8,5.

Codice	Descrizione	Conf.	Euro	/Um
817313	per seghe d.mm.19-30	1		PZ

ALBERI PER SEGHE A TAZZA BIMETAL ART.210705546



Codolo esagonale d.mm.8,5.

Codice	Descrizione	Conf.	Euro	/Um
817314	per seghe d.mm.32-210	1		PZ

ALBERI PER SEGHE A TAZZA BIMETAL ART.210705514



Codolo tondo d.mm.6,35.

Codice	Descrizione	Conf.	Euro	/Um
817316	per seghe d.mm.14-30	1		PZ

SEGHE A TAZZA BLU-MOL ASSORTIMENTO ART.21080201



Per elettricisti. In valigetta contenente: 6 frese d.22-29-35-44-51-64, 2 alberi art.5514 - art.5545, 1 adattatore.

Codice	Descrizione	Conf.	Euro	/Um
817502		1		SER

SEGHE A TAZZA BLU-MOL ASSORTIMENTO ART.21080205



Per installatori. In valigetta contenente: 9 frese d.19-22-29-35-38-44-51-57-64, 2 alberi art.5514 - art.5545, 1 adattatore.

Codice	Descrizione	Conf.	Euro	/Um
817509		1		SER

SCALPELLI SDS-PLUS PUNTA ART.20100



Codice	Descrizione	Conf.	Euro	/Um
276010	lungh.mm.250	1		PZ

SCALPELLI SDS-PLUS PIATTO ART.20220



Codice	Descrizione	Conf.	Euro	/Um
276017	lungh.mm.250, largh.mm.20	1		PZ

SCALPELLI SDS-PLUS SPATOLA ART.20339



Codice	Descrizione	Conf.	Euro	/Um
276024	lungh.mm.250, largh.mm.40	1		PZ

SCALPELLI SDS-PLUS CURVO LARGO ART.75165



Per piastrelle.

Codice	Descrizione	Conf.	Euro	/Um
276026	lungh.mm.165, largh.mm.75	1		PZ

SCALPELLI SDS-PLUS CURVO ART.20939



Per piastrelle.

Codice	Descrizione	Conf.	Euro	/Um
276031	lungh.mm.250, largh.mm.40	1		PZ

SCALPELLI SDS-PLUS SGORBIA ART.20422



Per scanalature.

Codice	Descrizione	Conf.	Euro	/Um
276038	lungh.mm.250, largh.mm.22	1		PZ

SCALPELLI SDS-MAX PUNTA ART.10100



Codice	Descrizione	Conf.	Euro	/Um
276100	lungh.mm.280	1		PZ
276107	lungh.mm.400	1		PZ
276114	lungh.mm.600	1		PZ

SCALPELLI SDS-MAX PIATTO ART.10225



Codice	Descrizione	Conf.	Euro	/Um
276118	lungh.mm.280, largh.mm.25	1		PZ
276121	lungh.mm.400, largh.mm.25	1		PZ
276128	lungh.mm.600, largh.mm.25	1		PZ

SCALPELLI SDS-MAX SPATOLA ART.10350-10380



Codice	Descrizione	Conf.	Euro	/Um
276135	10350, lungh.mm.400, largh.mm.50	1		PZ
276142	10380, lungh.mm.300, largh.mm.80	1		PZ

SCALPELLI SDS-MAX SPATOLA LARGA ART.10315



Codice	Descrizione	Conf.	Euro	/Um
276149	lungh.mm.350, largh.mm.115	1		PZ

SCALPELLI SDS-MAX CURVO ART.10950-10980



Per piastrelle.

Codice	Descrizione	Conf.	Euro	/Um
276155	10950, lungh.mm.400, largh.mm.50	1		PZ
276157	10980, lungh.mm.300, largh.mm.80	1		PZ

SCALPELLI SDS-MAX SGORBIA CON ALI ART.10427



Codice	Descrizione	Conf.	Euro	/Um
276162	lungh.mm.380, largh.mm.35	1		PZ

PUNTE WIDIA FISCHER SUPER-DD



Placchetta in carburo di qualità superiore. Stelo in acciaio rettificato. Codulo ridotto.

Codice	Descrizione	Conf.	Euro	/Um
707303	d.mm. 3 lungh.mm. 60	10		PZ
707304	d.mm. 4 lungh.mm. 75	10		PZ
707305	d.mm. 5 lungh.mm. 85	10		PZ
707306	d.mm. 6 lungh.mm.100	10		PZ
707307	d.mm. 7 lungh.mm.100	10		PZ
707308	d.mm. 8 lungh.mm.120	10		PZ
707309	d.mm. 9 lungh.mm.120	10		PZ
707310	d.mm.10 lungh.mm.120	10		PZ
707312	d.mm.12 lungh.mm.150	6		PZ
707314	d.mm.14 lungh.mm.150	6		PZ
707315	d.mm.15 lungh.mm.150	6		PZ
707316	d.mm.16 lungh.mm.150	6		PZ
707318	d.mm.18 lungh.mm.160	1		PZ
707320	d.mm.20 lungh.mm.160	1		PZ
707322	d.mm.22 lungh.mm.160	1		PZ
707346	d.mm. 6 lungh.mm.250	1		PZ
707348	d.mm. 8 lungh.mm.250	1		PZ
707350	d.mm.10 lungh.mm.250	1		PZ
707352	d.mm.12 lungh.mm.250	1		PZ
707354	d.mm.14 lungh.mm.250	1		PZ
707356	d.mm.16 lungh.mm.250	1		PZ
707358	d.mm.18 lungh.mm.250	1		PZ
707360	d.mm.20 lungh.mm.250	1		PZ
707406	d.mm. 6 lungh.mm.400	1		PZ
707408	d.mm. 8 lungh.mm.400	1		PZ
707410	d.mm.10 lungh.mm.400	1		PZ
707412	d.mm.12 lungh.mm.400	1		PZ
707414	d.mm.14 lungh.mm.400	1		PZ
707416	d.mm.16 lungh.mm.400	1		PZ
707606	d.mm. 6 lungh.mm.600	1		PZ
707608	d.mm. 8 lungh.mm.600	1		PZ
707610	d.mm.10 lungh.mm.600	1		PZ
707612	d.mm.12 lungh.mm.600	1		PZ
707616	d.mm.16 lungh.mm.600	1		PZ
707625	d.mm.25 lungh.mm.600	1		PZ

PUNTE WIDIA FLASH DIAGER ART.265



Attacco cilindrico. Finitura sabbiata. Made in france.

Codice	Descrizione	Conf.	Euro	/Um
706803	d.mm. 3	1		PZ
706804	d.mm. 4	1		PZ
706805	d.mm. 5	1		PZ
706806	d.mm. 6	1		PZ
706807	d.mm. 7	1		PZ
706808	d.mm. 8	1		PZ
706809	d.mm. 9	1		PZ
706810	d.mm.10	1		PZ
706812	d.mm.12	1		PZ
706814	d.mm.14	1		PZ
706816	d.mm.16	1		PZ
706841	d.mm. 6x300	1		PZ
706842	d.mm. 8x300	1		PZ
706843	d.mm.10x300	1		PZ
706844	d.mm.12x300	1		PZ

PUNTE WIDIA FLASH DIAGER ART.251C SERIE PZ.5



Attacco cilindrico. Finitura sabbiata. Made in France.

Codice	Descrizione	Conf.	Euro	/Um
706800	serie pz.5: d.mm.4-5-6-8-10	1		SER

PUNTE MULTIMATERIALE DIAGER ART.215



Versatili per uso universale. Indicate per legno, metallo, ceramica, mattoni, calcestruzzo. Piastrina in metallo duro angolo 118°, affilatura precisa con perno di centraggio. 4 bordi affilati. Codolo cilindrico. A penetrazione rapida. Non utilizzabili con modalità percussione. Made in France.

Codice	Descrizione	Conf.	Euro	/Um
706860	d.mm. 4x 75	1		PZ
706862	d.mm. 5x 85	1		PZ
706864	d.mm. 6x100	1		PZ
706865	d.mm. 8x120	1		PZ
706866	d.mm.10x120	1		PZ
706867	d.mm.12x150	1		PZ

PUNTE SDS-PLUS TWISTER DIAGER ART.110



Punte per martelli perforatori. Testa autocentrante che rompe il cemento. Gole di evacuazione speciali che accellerano la rimozione della polvere. Made in France.

Codice	Descrizione	Conf.	Euro	/Um
707190	d.mm. 4 lungh.mm. 110	1		PZ
707195	d.mm. 5 lungh.mm. 110	1		PZ
707196	d.mm. 5 lungh.mm. 160	1		PZ
707200	d.mm. 6 lungh.mm. 110	1		PZ
707205	d.mm. 6 lungh.mm. 160	1		PZ
707206	d.mm. 6 lungh.mm. 210	1		PZ

PUNTE SDS-PLUS TWISTER DIAGER ART.110



DIAGER

Punte per martelli perforatori. Testa autocentrante che rompe il cemento. Gole di evacuazione speciali che accellerano la rimozione della polvere. Made in France.

Codice	Descrizione	Conf.	Euro	/Um
707207	d.mm. 6 lungh.mm. 260	1		PZ
707208	d.mm. 7 lungh.mm. 110	1		PZ
707210	d.mm. 8 lungh.mm. 110	1		PZ
707214	d.mm. 8 lungh.mm. 260	1		PZ
707215	d.mm. 8 lungh.mm. 160	1		PZ
707216	d.mm. 8 lungh.mm. 210	1		PZ
707171	d.mm. 8 lungh.mm. 310	1		PZ
707217	d.mm. 8 lungh.mm. 410	1		PZ
707218	d.mm. 9 lungh.mm. 160	1		PZ
707219	d.mm. 9 lungh.mm. 210	1		PZ
707220	d.mm.10 lungh.mm. 160	1		PZ
707221	d.mm.10 lungh.mm. 210	1		PZ
707222	d.mm.10 lungh.mm. 260	1		PZ
707175	d.mm.10 lungh.mm. 310	1		PZ
707223	d.mm.10 lungh.mm. 410	1		PZ
707224	d.mm.10 lungh.mm. 610	1		PZ
707225	d.mm.12 lungh.mm. 160	1		PZ
707226	d.mm.12 lungh.mm. 210	1		PZ
707227	d.mm.12 lungh.mm. 260	1		PZ
707177	d.mm.12 lungh.mm. 310	1		PZ
707228	d.mm.12 lungh.mm. 410	1		PZ
707229	d.mm.12 lungh.mm. 610	1		PZ
707230	d.mm.14 lungh.mm. 160	1		PZ
707231	d.mm.14 lungh.mm. 210	1		PZ
707232	d.mm.14 lungh.mm. 260	1		PZ
707179	d.mm.14 lungh.mm. 310	1		PZ
707235	d.mm.14 lungh.mm. 410	1		PZ
707237	d.mm.14 lungh.mm. 610	1		PZ
707238	d.mm.15 lungh.mm. 160	1		PZ
707239	d.mm.16 lungh.mm. 160	1		PZ
707240	d.mm.16 lungh.mm. 210	1		PZ
707241	d.mm.16 lungh.mm. 260	1		PZ
707182	d.mm.16 lungh.mm. 310	1		PZ
707245	d.mm.16 lungh.mm. 410	1		PZ
707247	d.mm.16 lungh.mm. 610	1		PZ
707250	d.mm.18 lungh.mm. 210	1		PZ
707251	d.mm.18 lungh.mm. 260	1		PZ
707184	d.mm.18 lungh.mm. 310	1		PZ
707255	d.mm.18 lungh.mm. 410	1		PZ
707258	d.mm.18 lungh.mm. 610	1		PZ
707260	d.mm.20 lungh.mm. 210	1		PZ
707261	d.mm.20 lungh.mm. 260	1		PZ
707265	d.mm.20 lungh.mm. 410	1		PZ
707266	d.mm.20 lungh.mm. 610	1		PZ
707267	d.mm.22 lungh.mm. 260	1		PZ
707268	d.mm.22 lungh.mm. 410	1		PZ
707270	d.mm.22 lungh.mm. 610	1		PZ
707271	d.mm.24 lungh.mm. 260	1		PZ
707272	d.mm.24 lungh.mm. 410	1		PZ
707274	d.mm.25 lungh.mm. 260	1		PZ
707275	d.mm.25 lungh.mm. 410	1		PZ
707277	d.mm.25 lungh.mm. 610	1		PZ
707287	d.mm.12 lungh.mm.1000	1		PZ
707288	d.mm.14 lungh.mm.1000	1		PZ
707289	d.mm.16 lungh.mm.1000	1		PZ
707290	d.mm.18 lungh.mm.1000	1		PZ
707291	d.mm.20 lungh.mm.1000	1		PZ
707292	d.mm.22 lungh.mm.1000	1		PZ
707293	d.mm.25 lungh.mm.1000	1		PZ

PUNTE SDS-PLUS BOOSTER PLUS DIAGER ART.113



DIAGER

Punte per martelli perforatori. Professionali. Battuta potente. Ideali per cemento armato. Testa autocentrante con 3 fermi di taglio. 3 scanalature con zona di compressione e camera di depressione per accellerare l'evacuazione della polvere. Made in France.

Codice	Descrizione	Conf.	Euro	/Um
708265	d.mm. 6 lungh.mm.110	10		PZ
708266	d.mm. 6 lungh.mm.160	10		PZ
708267	d.mm. 6 lungh.mm.210	10		PZ
708270	d.mm. 8 lungh.mm.110	10		PZ
708271	d.mm. 8 lungh.mm.160	10		PZ
708272	d.mm. 8 lungh.mm.210	10		PZ
708274	d.mm. 9 lungh.mm.160	10		PZ
708275	d.mm. 9 lungh.mm.210	10		PZ
708276	d.mm.10 lungh.mm.160	10		PZ
708277	d.mm.10 lungh.mm.210	10		PZ
708281	d.mm.12 lungh.mm.160	5		PZ
708282	d.mm.12 lungh.mm.210	5		PZ
708285	d.mm.14 lungh.mm.210	5		PZ
708287	d.mm.16 lungh.mm.210	5		PZ
708289	d.mm.18 lungh.mm.210	5		PZ
708291	d.mm.20 lungh.mm.210	5		PZ

PUNTE SDS-PLUS 4 TAGLIENTI 4G4 DIAGER ART.112





DIAGER

Punte per martelli perforatori. 4 eliche per l'estrazione delle polveri. 4 listelli sottili = minore frizione. Punta molto precisa grazie alla placchetta con punta di centraggio. L'angolo della placchetta a 150° ripartiti sui 4 taglienti disposti a 90° garantiscono un effetto spacca cemento della punta, più velocità nella foratura. Made in France.

Codice	Descrizione	Conf.	Euro	/Um
708370	d.mm. 6 lungh.mm.110	1		PZ
708371	d.mm. 6 lungh.mm.160	1		PZ
708372	d.mm. 6 lungh.mm.210	1		PZ
708373	d.mm. 6 lungh.mm.260	1		PZ
708374	d.mm. 6 lungh.mm.310	1		PZ
708377	d.mm. 8 lungh.mm.110	1		PZ
708378	d.mm. 8 lungh.mm.160	1		PZ
708379	d.mm. 8 lungh.mm.210	1		PZ
708380	d.mm. 8 lungh.mm.260	1		PZ
708381	d.mm. 8 lungh.mm.310	1		PZ
708382	d.mm.10 lungh.mm.160	1		PZ
708383	d.mm.10 lungh.mm.210	1		PZ
708384	d.mm.10 lungh.mm.260	1		PZ
708385	d.mm.10 lungh.mm.310	1		PZ
708386	d.mm.10 lungh.mm.460	1		PZ
708387	d.mm.12 lungh.mm.160	1		PZ
708388	d.mm.12 lungh.mm.210	1		PZ
708389	d.mm.12 lungh.mm.260	1		PZ
708390	d.mm.12 lungh.mm.310	1		PZ
708391	d.mm.12 lungh.mm.460	1		PZ
708392	d.mm.14 lungh.mm.210	1		PZ
708393	d.mm.14 lungh.mm.310	1		PZ
708394	d.mm.14 lungh.mm.460	1		PZ
708395	d.mm.16 lungh.mm.210	1		PZ
708396	d.mm.16 lungh.mm.310	1		PZ
708397	d.mm.16 lungh.mm.460	1		PZ
708398	d.mm.18 lungh.mm.310	1		PZ
708399	d.mm.20 lungh.mm.310	1		PZ
708400	d.mm.20 lungh.mm.460	1		PZ

DIAGER®

PUNTE SDS-PLUS BLU GRANIT DIAGER ART.184

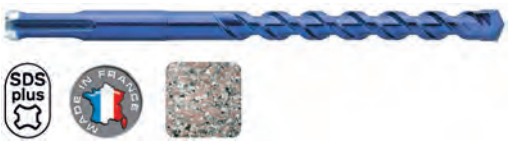

DIAGER

Punte per martelli perforatori. Colore BLU. Professionali. Profilo e colore della placchetta speciale per granito. Affilatura negativa. Elica tornita ad U. Foratura del granito di classe da 1 a 3. Per granito, ceramica, pietra, cemento, mattone pieno. Made in France.

Codice	Descrizione	Conf.	Euro	/Um
708310	d.mm. 4 lungh.mm.110	1		PZ
708312	d.mm. 5 lungh.mm.110	1		PZ
708314	d.mm. 6 lungh.mm.160	1		PZ
708318	d.mm. 8 lungh.mm.160	1		PZ
708320	d.mm.10 lungh.mm.160	1		PZ
708322	d.mm.12 lungh.mm.160	1		PZ

PUNTE SDS-PLUS S4L BOSCH



BOSCH



Professionali con spirale quadrupla. Nuova geometria della placchetta in metallo duro per una lunga durata.

Codice	Descrizione	Conf.	Euro	/Um
708012	d.mm. 5 lungh.mm.110	5		PZ
708014	d.mm. 6 lungh.mm.110	5		PZ
708015	d.mm. 6 lungh.mm.160	5		PZ
708018	d.mm. 8 lungh.mm.110	5		PZ
708019	d.mm. 8 lungh.mm.160	5		PZ
708020	d.mm. 8 lungh.mm.210	5		PZ
708023	d.mm. 9 lungh.mm.160	5		PZ
708026	d.mm.10 lungh.mm.160	5		PZ
708027	d.mm.10 lungh.mm.210	5		PZ
708030	d.mm.10 lungh.mm.310	1		PZ
708032	d.mm.12 lungh.mm.160	5		PZ
708033	d.mm.12 lungh.mm.210	5		PZ
708035	d.mm.12 lungh.mm.310	1		PZ
708037	d.mm.14 lungh.mm.160	5		PZ
708038	d.mm.14 lungh.mm.210	5		PZ
708040	d.mm.14 lungh.mm.310	1		PZ
708042	d.mm.15 lungh.mm.160	5		PZ
708045	d.mm.16 lungh.mm.210	1		PZ
708048	d.mm.16 lungh.mm.310	1		PZ
708050	d.mm.18 lungh.mm.200	1		PZ
708052	d.mm.18 lungh.mm.450	1		PZ
708054	d.mm.20 lungh.mm.200	1		PZ

PUNTE PER VETRO E CERAMICA DIAGER ART.400



DIAGER



Utilizzo solo a rotazione, NO PERCUSSIONE. Adatte per diversi materiali: vetro non temperato, plastica, materiali a struttura mista, mattone, marmo. Nuova placchetta ad alto grado di carburo, prodotta in Europa. Foratura piastrelle fino a classe 3. Scarico veloce della polvere. Effetto turbine per aiutare il raffreddamento della punta. Made in France.

Codice	Descrizione	Conf.	Euro	/Um
708360	d.mm. 4 lungh.mm.65	1		PZ
708362	d.mm. 6 lungh.mm.65	1		PZ
708364	d.mm. 8 lungh.mm.70	1		PZ
708365	d.mm.10 lungh.mm.80	1		PZ

PUNTE SDS-MAX DIAGER ART.166-646



DIAGER

Punte per martelli perforatori. Placchetta in carburo Monoblocco a 10 taglienti (dalla d.mm.18), 6 stabilizzatori laterali, 2 canali di scarico per una veloce rimozione delle polveri. Doppia elica: maggiore estrazione delle polveri e minori vibrazioni durante l'utilizzo. Applicazioni: foratura nel cemento armato, calcestruzzo, pietra, mattoni, ripresa di ferri di armature. Made in France.

Codice	Descrizione	Conf.	Euro	/Um
707628	d.mm.12 lungh.mm.340 (2 taglienti)	1		PZ
707632	d.mm.14 lungh.mm.340 (2 taglienti)	1		PZ
707635	d.mm.16 lungh.mm.540 (2 taglienti)	1		PZ
707638	d.mm.18 lungh.mm.340 (10 taglienti)	1		PZ
707639	d.mm.18 lungh.mm.540 (10 taglienti)	1		PZ
707643	d.mm.20 lungh.mm.540 (10 taglienti)	1		PZ
707646	d.mm.22 lungh.mm.340 (10 taglienti)	1		PZ
707647	d.mm.22 lungh.mm.540 (10 taglienti)	1		PZ
707655	d.mm.25 lungh.mm.540 (10 taglienti)	1		PZ
707657	d.mm.25 lungh.mm.920 (10 taglienti)	1		PZ
707662	d.mm.28 lungh.mm.540 (10 taglienti)	1		PZ
707667	d.mm.30 lungh.mm.540 (10 taglienti)	1		PZ
707670	d.mm.32 lungh.mm.540 (10 taglienti)	1		PZ
707672	d.mm.32 lungh.mm.920 (10 taglienti)	1		PZ
707673	d.mm.35 lungh.mm.540 (10 taglienti)	1		PZ
707680	d.mm.40 lungh.mm.540 (10 taglienti)	1		PZ

PUNTE ELICOIDALI COBALTO 8% DIN 338 HSS-CO 8%



MAX EBEHR

Serie corta. Esecuzione interamente rettificata. Per forare: acciaio inox, acciai legati, ghisa, acciai dolci, ferro e leghe leggere.

Codice	Descrizione	Conf.	Euro	/Um
708575	d.mm. 0,5	10 *		PZ
708580	d.mm. 0,6	10 *		PZ
708585	d.mm. 0,7	10 *		PZ
708590	d.mm. 0,8	10 *		PZ
708595	d.mm. 0,9	10 *		PZ
708600	d.mm. 1	10 *		PZ
708605	d.mm. 1,5	10 *		PZ
708610	d.mm. 2	10 *		PZ
708616	d.mm. 2,5	10 *		PZ
708622	d.mm. 3	10 *		PZ
708624	d.mm. 3,2	10 *		PZ
708625	d.mm. 3,25	10 *		PZ
708626	d.mm. 3,3	10 *		PZ
708628	d.mm. 3,5	10 *		PZ
708631	d.mm. 3,75	10 *		PZ
708632	d.mm. 3,8	10 *		PZ
708634	d.mm. 4	10 *		PZ
708636	d.mm. 4,2	10 *		PZ
708637	d.mm. 4,25	10 *		PZ
708640	d.mm. 4,5	10 *		PZ
708643	d.mm. 4,75	10 *		PZ
708646	d.mm. 5	10 *		PZ
708649	d.mm. 5,25	10 *		PZ
708652	d.mm. 5,5	10 *		PZ
708655	d.mm. 5,75	10 *		PZ
708658	d.mm. 6	10 *		PZ
708664	d.mm. 6,5	10 *		PZ
708670	d.mm. 7	10 *		PZ
708680	d.mm. 7,5	5 *		PZ
708682	d.mm. 8	5 *		PZ
708684	d.mm. 8,5	5 *		PZ
708686	d.mm. 9	5 *		PZ
708688	d.mm. 9,5	5 *		PZ
708690	d.mm.10	5 *		PZ
708692	d.mm.10,5	5 *		PZ
708694	d.mm.11	5 *		PZ
708696	d.mm.12	5 *		PZ
708698	d.mm.12,5	5 *		PZ
708700	d.mm.13	5 *		PZ

PUNTE ELICOIDALI COBALTO 8% SERIE SUPER CORTA



MAXEBEHR

Speciali per lattonieri. Per forare lamiere metalliche e tubi in acciaio inox.

Codice	Descrizione	Conf.	Euro	/Um
708727	d.mm.3,5	10 *		PZ
708730	d.mm.4	10 *		PZ

PUNTE ELICOIDALI COBALTO 8% ASSORTIMENTO

KRINO



Scatola di metallo. Progressione mm.0,5.

Codice	Descrizione	Conf.	Euro	/Um
708801	ass.19 pz. d.mm.1÷10	1		SER
708803	ass.25 pz. d.mm.1÷13	1		SER

PUNTE ELICOIDALI COBALTO 8% VALIGETTA 116 PZ

KRINO



Ass.116 pz: d.mm.1 pz10 - d.mm.1,5 pz10 - d.mm.2 pz10 - d.mm.2,5 pz10 - d.mm.3 pz10 - d.mm.3,5 pz10 - d.mm.4 pz10 - d.mm.4,5 pz10 - d.mm.5 pz10 - d.mm.5,5 pz3 - d.mm.6 pz3 - d.mm.6,5 pz3 - d.mm.7 pz3 - d.mm.7,5 pz3 - d.mm.8 pz3 - d.mm.8,5 pz2 - d.mm.9 pz2 - d.mm.9,5 pz2 - d.mm.10 pz2.

Codice	Descrizione	Conf.	Euro	/Um
708807		1		SER

PUNTE ELICOIDALI TITANIO ASSORTIMENTO 19 PZ

KRINO



Per forare tutti i metalli, ferro, acciaio.

Codice	Descrizione	Conf.	Euro	/Um
708850	ass.19 pz. d.mm.1÷10	1		SER

PUNTE ELICOIDALI TITANIO VALIGETTA 116 PZ

KRINO



Ass.116 pz: d.mm.1 pz10 - d.mm.1,5 pz10 - d.mm.2 pz10 - d.mm.2,5 pz10 - d.mm.3 pz10 - d.mm.3,5 pz10 - d.mm.4 pz10 - d.mm.4,5 pz10 - d.mm.5 pz10 - d.mm.5,5 pz3 - d.mm.6 pz3 - d.mm.6,5 pz3 - d.mm.7 pz3 - d.mm.7,5 pz3 - d.mm.8 pz3 - d.mm.8,5 pz2 - d.mm.9 pz2 - d.mm.9,5 pz2 - d.mm.10 pz2.

Codice	Descrizione	Conf.	Euro	/Um
708853		1		SER

PUNTE ELICOIDALI TITANIO DIN 338 HSS-G



MAXEBEHR

Punta elicoidale cilindrica con rivestimento al nitruro di titanio. Per forare tutti i metalli, ferro, acciaio.

Codice	Descrizione	Conf.	Euro	/Um
708854	d.mm. 1	10 *		PZ
708859	d.mm. 1,5	10 *		PZ
708864	d.mm. 2	10 *		PZ
708870	d.mm. 2,5	10 *		PZ
708876	d.mm. 3	10 *		PZ
708882	d.mm. 3,5	10 *		PZ
708888	d.mm. 4	10 *		PZ
708894	d.mm. 4,5	10 *		PZ
708900	d.mm. 5	10 *		PZ
708906	d.mm. 5,5	10 *		PZ
708912	d.mm. 6	10 *		PZ
708918	d.mm. 6,5	10 *		PZ
708924	d.mm. 7	10 *		PZ
708934	d.mm. 7,5	5 *		PZ
708936	d.mm. 8	5 *		PZ
708938	d.mm. 8,5	5 *		PZ
708940	d.mm. 9	5 *		PZ
708942	d.mm. 9,5	5 *		PZ
708944	d.mm.10	5 *		PZ
708946	d.mm.10,5	5 *		PZ
708948	d.mm.11	5 *		PZ
708950	d.mm.12	5 *		PZ
708952	d.mm.12,5	5 *		PZ
708954	d.mm.13	5 *		PZ

PUNTE ELICOIDALI SERIE CORTA HSS



MAXEBEHR

Acciaio super rapido HSS.

Codice	Descrizione	Conf.	Euro	/Um
709001	d.mm. 1	10 *		PZ
709002	d.mm. 1,25	10 *		PZ
709003	d.mm. 1,5	10 *		PZ
709004	d.mm. 1,75	10 *		PZ
709005	d.mm. 2	10 *		PZ
709006	d.mm. 2,1	10 *		PZ
709007	d.mm. 2,2	10 *		PZ
709008	d.mm. 2,25	10 *		PZ

PUNTE ELICOIDALI SERIE CORTA HSS



Acciaio super rapido HSS.

Codice	Descrizione	Conf.	Euro	/Um
709009	d.mm. 2,3	10 *		PZ
709010	d.mm. 2,4	10 *		PZ
709012	d.mm. 2,5	10 *		PZ
709013	d.mm. 2,6	10 *		PZ
709014	d.mm. 2,7	10 *		PZ
709015	d.mm. 2,75	10 *		PZ
709016	d.mm. 2,8	10 *		PZ
709017	d.mm. 2,9	10 *		PZ
709018	d.mm. 3	10 *		PZ
709019	d.mm. 3,1	10 *		PZ
709020	d.mm. 3,2	10 *		PZ
709021	d.mm. 3,25	10 *		PZ
709022	d.mm. 3,3	10 *		PZ
709023	d.mm. 3,4	10 *		PZ
709024	d.mm. 3,5	10 *		PZ
709025	d.mm. 3,6	10 *		PZ
709026	d.mm. 3,7	10 *		PZ
709027	d.mm. 3,75	10 *		PZ
709028	d.mm. 3,8	10 *		PZ
709029	d.mm. 3,9	10 *		PZ
709030	d.mm. 4	10 *		PZ
709031	d.mm. 4,1	10 *		PZ
709032	d.mm. 4,2	10 *		PZ
709033	d.mm. 4,25	10 *		PZ
709034	d.mm. 4,3	10 *		PZ
709035	d.mm. 4,4	10 *		PZ
709036	d.mm. 4,5	10 *		PZ
709037	d.mm. 4,6	10 *		PZ
709038	d.mm. 4,7	10 *		PZ
709039	d.mm. 4,75	10 *		PZ
709040	d.mm. 4,8	10 *		PZ
709041	d.mm. 4,9	10 *		PZ
709042	d.mm. 5	10 *		PZ
709043	d.mm. 5,1	10 *		PZ
709044	d.mm. 5,2	10 *		PZ
709045	d.mm. 5,25	10 *		PZ
709046	d.mm. 5,3	10 *		PZ
709047	d.mm. 5,4	10 *		PZ
709048	d.mm. 5,5	10 *		PZ
709049	d.mm. 5,6	10 *		PZ
709050	d.mm. 5,7	10 *		PZ
709051	d.mm. 5,75	10 *		PZ
709052	d.mm. 5,8	10 *		PZ
709053	d.mm. 5,9	10 *		PZ
709060	d.mm. 6	10 *		PZ
709061	d.mm. 6,25	10 *		PZ
709062	d.mm. 6,5	10 *		PZ
709063	d.mm. 6,75	10 *		PZ
709071	d.mm. 7	10 *		PZ
709072	d.mm. 7,25	10 *		PZ
709073	d.mm. 7,5	10 *		PZ
709074	d.mm. 7,75	10 *		PZ
709080	d.mm. 8	10 *		PZ
709081	d.mm. 8,25	10 *		PZ
709082	d.mm. 8,5	10 *		PZ
709083	d.mm. 8,75	10 *		PZ
709091	d.mm. 9	10 *		PZ
709092	d.mm. 9,25	10 *		PZ
709093	d.mm. 9,5	10 *		PZ
709094	d.mm. 9,75	10 *		PZ
709101	d.mm.10	10 *		PZ
709102	d.mm.10,5	5 *		PZ
709110	d.mm.11	5 *		PZ
709111	d.mm.11,5	5 *		PZ
709120	d.mm.12	5 *		PZ
709121	d.mm.12,5	5 *		PZ
709130	d.mm.13	5 *		PZ

PUNTE ELICOIDALI HSS CODULO RIDOTTO A MM.10



Codice	Descrizione	Conf.	Euro	/Um
709131	d.mm.11	5 *		PZ
709132	d.mm.12	5 *		PZ
709133	d.mm.13	5 *		PZ
709134	d.mm.14	3 *		PZ
709135	d.mm.15	3 *		PZ
709136	d.mm.16	3 *		PZ
709138	d.mm.18	3 *		PZ
709139	d.mm.20	3 *		PZ

PUNTE ELICOIDALI SERIE EXTRA CORTA HSS



Acciaio super rapido HSS.

Codice	Descrizione	Conf.	Euro	/Um
709140	d.mm.2 lungh.mm.49	10 *		PZ
709142	d.mm.2,5 lungh.mm.57	10 *		PZ
709144	d.mm.3 lungh.mm.61	10 *		PZ
709146	d.mm.3,25 lungh.mm.65	10 *		PZ
709148	d.mm.3,5 lungh.mm.70	10 *		PZ
709150	d.mm.4 lungh.mm.75	10 *		PZ
709152	d.mm.4,5 lungh.mm.80	10 *		PZ
709154	d.mm.5 lungh.mm.86	10 *		PZ
709158	d.mm.6 lungh.mm.93	10 *		PZ

PUNTE ELICOIDALI SERIE LUNGA HSS



Acciaio super rapido HSS.

Codice	Descrizione	Conf.	Euro	/Um
709190	d.mm. 4 lungh.mm.119	10 *		PZ
709192	d.mm. 4,5 lungh.mm.126	10 *		PZ
709194	d.mm. 5 lungh.mm.132	10 *		PZ
709195	d.mm. 5,25 lungh.mm.132	10 *		PZ
709196	d.mm. 5,5 lungh.mm.139	10 *		PZ
709197	d.mm. 5,75 lungh.mm.139	10 *		PZ
709198	d.mm. 6 lungh.mm.139	10 *		PZ
709208	d.mm. 8 lungh.mm.165	5 *		PZ
709216	d.mm.10 lungh.mm.184	5 *		PZ

PUNTE RETTIFICATE ELICOIDALI HSS SERIE CORTA



Ø mm.	1	1,5	2	2,5	3	3,5	4	4,5	5	5,5	6	7	8	9	10	11	12	13
giri/min.	3500	3500	2500	2000	1800	1500	1500	1300	1200	1150	1100	900	800	700	620	550	500	450

DIN 338.

Codice	Descrizione	Conf.	Euro	/Um
709234	d.mm. 1	10 *		PZ
709237	d.mm. 1,25	10 *		PZ
709240	d.mm. 1,5	10 *		PZ
709243	d.mm. 1,75	10 *		PZ
709246	d.mm. 2	10 *		PZ
709248	d.mm. 2,2	10 *		PZ
709251	d.mm. 2,4	10 *		PZ
709252	d.mm. 2,5	10 *		PZ
709253	d.mm. 2,6	10 *		PZ
709255	d.mm. 2,75	10 *		PZ
709257	d.mm. 2,9	10 *		PZ
709258	d.mm. 3	10 *		PZ
709259	d.mm. 3,1	10 *		PZ
709260	d.mm. 3,2	10 *		PZ
709261	d.mm. 3,25	10 *		PZ
709262	d.mm. 3,3	10 *		PZ
709263	d.mm. 3,4	10 *		PZ
709264	d.mm. 3,5	10 *		PZ
709265	d.mm. 3,6	10 *		PZ
709267	d.mm. 3,75	10 *		PZ
709268	d.mm. 3,8	10 *		PZ
709270	d.mm. 4	10 *		PZ
709271	d.mm. 4,1	10 *		PZ

PUNTE RETTIFICATE ELICOIDALI HSS SERIE CORTA



Ø mm.	1	1,5	2	2,5	3	3,5	4	4,5	5	5,5	6	7	8	9	10	11	12	13
giri/min.	3500	3500	2500	2000	1800	1500	1500	1300	1200	1150	1100	900	800	700	620	550	500	450

DIN 338.

Codice	Descrizione	Conf.	Euro	/Um
709272	d.mm. 4,2	10 *		PZ
709273	d.mm. 4,25	10 *		PZ
709274	d.mm. 4,3	10 *		PZ
709275	d.mm. 4,4	10 *		PZ
709276	d.mm. 4,5	10 *		PZ
709282	d.mm. 5	10 *		PZ
709284	d.mm. 5,2	10 *		PZ
709288	d.mm. 5,5	10 *		PZ
709294	d.mm. 6	10 *		PZ
709300	d.mm. 6,5	10 *		PZ
709306	d.mm. 7	10 *		PZ
709312	d.mm. 7,5	5 *		PZ
709318	d.mm. 8	5 *		PZ
709324	d.mm. 8,5	5 *		PZ
709330	d.mm. 9	5 *		PZ
709336	d.mm. 9,5	5 *		PZ
709342	d.mm.10	5 *		PZ
709348	d.mm.10,5	5 *		PZ
709354	d.mm.11	5 *		PZ
709360	d.mm.11,5	5 *		PZ
709366	d.mm.12	5 *		PZ
709372	d.mm.12,5	5 *		PZ
709378	d.mm.13	5 *		PZ

PUNTE ELICOIDALI ACCIAIO HSS ASSORTIMENTO



Progressione mm.0,5. Scatola di metallo.

Codice	Descrizione	Conf.	Euro	/Um
710019	ass.19 pz. d.mm.1÷10	1		SER
709425	ass.25 pz. d.mm.1÷13	1		SER

CASSETTE VUOTE PER PUNTE ELICOIDALI



Astuccio porta punte vuoto in metallo.

Codice	Descrizione	Conf.	Euro	/Um
386010	19 fori per punte d.mm.1÷10	1		PZ
386013	25 fori per punte d.mm.1÷13	1		PZ

PUNTE RETTIFICATE ELICOIDALI HSS ASSORTIMENTO



Progressione mm.0,5. Scatola di metallo.

Codice	Descrizione	Conf.	Euro	/Um
710030	ass.19 pz. d.mm.1÷10	1		SER
710032	ass.25 pz. d.mm.1÷13	1		SER

PUNTE ELICOIDALI HSS SELECTOR ASSORTIMENTO 19 PZ



Codice	Descrizione	Conf.	Euro	/Um
710110	ass.19 pz. d.mm.1÷10	1		SER

PUNTE ELICOIDALI HOBBY BOX ASSORTIMENTO 19 PZ



Ass.19 pz: 13 punte elicoidali HSS mm.1÷10 + 6 punte per muro d.mm.4-5-6-8-9-10.

Codice	Descrizione	Conf.	Euro	/Um
710115		1		SER

PUNTE ELICOIDALI COMBIBOX ASSORTIMENTO 18 PZ



Ass.18 pz: 6 HSS d.mm.3-4-5-6-8-10 + 6 MURO d.mm.3-4-5-6-8-10 + 6 LEGNO d.mm.3-4-5-6-8-10.

Codice	Descrizione	Conf.	Euro	/Um
710118		1		SER

PUNTE ELICOIDALI HSS SERIE CORTA ESPOSITORE 880 PZ



Ass.880 pz: d.mm.1 pz50 - d.mm.1,5 pz100 - d.mm.2 pz100 - d.mm.2,5 pz100 - d.mm.3 pz150 - d.mm.3,5 pz100 - d.mm.4 pz100 - d.mm.4,5 pz30 - d.mm.5 pz30 - d.mm.5,5 pz10 - d.mm.6 pz20 - d.mm.6,5 pz10 - d.mm.7 pz10 - d.mm.7,5 pz5 - d.mm.8 pz10 - d.mm.8,5 pz5 - d.mm.9 pz5 - d.mm.9,5 pz5 - d.mm.10 pz10 - d.mm.10,5 pz5 - d.mm.11 pz5 - d.mm.11,5 pz5 - d.mm.12 pz5 - d.mm.12,5 pz5 - d.mm.13 pz5.

Codice	Descrizione	Conf.	Euro	/Um
710125	espositore assortimento 880pz.	1		SER
710126	espositore VUOTO x 880pz.	1		PZ

PUNTE DUAL PLUS PERFORMER HSS-G PROFESSIONAL



Punte elicoidali cilindriche DIN 338 d.P. interamente rettificate. EXTREME-CUT.

Codice	Descrizione	Conf.	Euro	/Um
710601	d.mm. 1	10 *		PZ
710602	d.mm. 1,25	10 *		PZ
710605	d.mm. 1,5	10 *		PZ
710610	d.mm. 2	10 *		PZ
710612	d.mm. 2,25	10 *		PZ
710615	d.mm. 2,5	10 *		PZ
710617	d.mm. 2,75	10 *		PZ
710620	d.mm. 3	10 *		PZ
710623	d.mm. 3,25	10 *		PZ
710626	d.mm. 3,5	10 *		PZ
710629	d.mm. 3,75	10 *		PZ
710632	d.mm. 4	10 *		PZ
710635	d.mm. 4,25	10 *		PZ
710638	d.mm. 4,5	10 *		PZ
710644	d.mm. 5	10 *		PZ
710646	d.mm. 5,5	10 *		PZ
710648	d.mm. 6	10 *		PZ
710650	d.mm. 6,5	10 *		PZ
710652	d.mm. 7	10 *		PZ
710654	d.mm. 7,5	5 *		PZ
710656	d.mm. 8	5 *		PZ
710658	d.mm. 8,5	5 *		PZ
710660	d.mm. 9	5 *		PZ
710662	d.mm. 9,5	5 *		PZ
710664	d.mm.10	5 *		PZ
710666	d.mm.10,5	5 *		PZ
710668	d.mm.11	5 *		PZ
710670	d.mm.11,5	5 *		PZ
710672	d.mm.12	5 *		PZ
710674	d.mm.12,5	5 *		PZ
710676	d.mm.13	5 *		PZ

PUNTE HSS-G DUAL PLUS PERFORMER VALIGETTA 124 PZ



Valigetta in metallo. Ass.124 pz: d.mm.1 pz10 - d.mm.1,5 pz10 - d.mm.2 pz10 - d.mm.2,5 pz10 - d.mm.3 pz10 - d.mm.3,5 pz10 - d.mm.4 pz10 - d.mm.4,5 pz10 - d.mm.5 pz10 - d.mm.5,5 pz3 - d.mm.6 pz5 - d.mm.6,5 pz3 - d.mm.7 pz3 - d.mm.7,5 pz3 - d.mm.8 pz5 - d.mm.8,5 pz3 - d.mm.9 pz3 - d.mm.9,5 pz3 - d.mm.10 pz3.

Codice	Descrizione	Conf.	Euro	/Um
710598		1		SER

PUNTE LIONS 5878 HSS + MURO SERIE 17 PZ



Serie 17 pz: 12 punte per metallo rettificate HSS acciaio 4241 finitura con rivestimento in Titanio (mm.1.5, 2.0, 2.5, 3.0, 3.2, 3.5, 4.0, 4.5, 4.8, 5.0, 6.0) e 5 punte muro finitura sabbiata codolo HRC 42-48, testa HRC 88-90 (mm.4.0, 5.0, 6.0, 8.0,10.0) in scatola plastica bimateriale.

Codice	Descrizione	Conf.	Euro	/Um
710050		1		SER

PUNTE ELICOIDALI PER LEGNO



In acciaio cromo vanadio.

Codice	Descrizione	Conf.	Euro	/Um
710204	d.mm. 4 lungh.mm. 75	1		PZ
710205	d.mm. 5 lungh.mm. 86	1		PZ
710206	d.mm. 6 lungh.mm. 93	1		PZ
710208	d.mm. 8 lungh.mm.117	1		PZ
710210	d.mm.10 lungh.mm.133	1		PZ
710212	d.mm.12 lungh.mm.155	1		PZ
710214	d.mm.14 lungh.mm.170	1		PZ
710216	d.mm.16 lungh.mm.180	1		PZ
710218	d.mm.18 lungh.mm.200	1		PZ
710220	d.mm.20 lungh.mm.200	1		PZ
710222	d.mm.22 lungh.mm.210	1		PZ
710224	d.mm.24 lungh.mm.215	1		PZ
710226	d.mm.26 lungh.mm.215	1		PZ
710228	d.mm.28 lungh.mm.220	1		PZ
710230	d.mm.30 lungh.mm.220	1		PZ

PUNTE ELICOIDALI PER LEGNO LUNGHE



In acciaio cromo vanadio.

Codice	Descrizione	Conf.	Euro	/Um
710306	d.mm. 6 lungh.mm.245	1		PZ
710308	d.mm. 8 lungh.mm.245	1		PZ
710310	d.mm.10 lungh.mm.245	1		PZ
710312	d.mm.12 lungh.mm.245	1		PZ
710314	d.mm.14 lungh.mm.245	1		PZ
710406	d.mm. 6 lungh.mm.400	1		PZ
710408	d.mm. 8 lungh.mm.400	1		PZ
710410	d.mm.10 lungh.mm.400	1		PZ
710412	d.mm.12 lungh.mm.400	1		PZ
710414	d.mm.14 lungh.mm.400	1		PZ
710416	d.mm.16 lungh.mm.400	1		PZ
710418	d.mm.18 lungh.mm.400	1		PZ
710420	d.mm.20 lungh.mm.400	1		PZ
710436	d.mm. 6 lungh.mm.600	1		PZ
710438	d.mm. 8 lungh.mm.600	1		PZ
710440	d.mm.10 lungh.mm.600	1		PZ
710442	d.mm.12 lungh.mm.600	1		PZ
710444	d.mm.14 lungh.mm.600	1		PZ
710446	d.mm.16 lungh.mm.600	1		PZ
710448	d.mm.18 lungh.mm.600	1		PZ
710450	d.mm.20 lungh.mm.600	1		PZ

PUNTE ELICOIDALI PER LEGNO ASSORTIMENTO 5 PZ



Codice	Descrizione	Conf.	Euro	/Um
710500	ass.5 pz: d.mm.4-5-6-8-10	1		SER

AFFILAPUNTE VALEX



Attacco per trapani con collare da mm.43.
Per punte da mm.3,6 a 10.

Codice	Descrizione	Conf.	Euro	/Um
288969	1950114	6		PZ

ADATTATORI AEG SDS MAX - SDS PLUS



Codice	Descrizione	Conf.	Euro	/Um
A359490		1		PZ

ADATTATORI AEG FIXTEC - SDS PLUS



Attacco Fixtec. Filetto Sds-plus.

Codice	Descrizione	Conf.	Euro	/Um
A379877		1		PZ

MANDRINI AEG AUTOSERRANTI



Con vite sicurezza. Apertura mm.1,5-13. Attacco 1/2x20.

Codice	Descrizione	Conf.	Euro	/Um
A364267		1		PZ

MANDRINI AEG A CREMAGLIERA



Apertura mm.0,5-6,5. Attacco esagonale 1/4.

Codice	Descrizione	Conf.	Euro	/Um
A314867		1		PZ

MANDRINI AUTOSERRANTI POGGI



Confezione blister. Per ATLAS COPCO, BOSCH, METABO. Attacco femmina 1/2x20.

Codice	Descrizione	Conf.	Euro	/Um
PG76600	art.766.00 mandrino d.mm.10	1		BLI
PG76800	art.768.00 mandrino d.mm.13	1		BLI

MANDRINI SENZA CHIAVE POGGI ART.775.00



Confezione blister. Per elettroutensili reversibili. Per ATLAS COPCO, BOSCH, METABO. Attacco femmina 1/2x20.

Codice	Descrizione	Conf.	Euro	/Um
PG77500	mandrino d.mm.10	1		BLI

MANDRINI AUTOSERRANTI POGGI ART.775.50



Confezione blister. Per ATLAS COPCO, BOSCH, METABO. Attacco femmina 1/2x20. Corpo in metallo. Utilizzabile anche su trapani a percussione.

Codice	Descrizione	Conf.	Euro	/Um
PG77550	mandrino d.mm.13	1		BLI

MANDRINI A CREMAGLIERA POGGI



Confezione blister. Per BLACK & DECKER. Attacco maschio 3/8x24.

Codice	Descrizione	Conf.	Euro	/Um
PG78000	art.780.00 mandrino d.mm.10	1		BLI
PG78100	art.781.00 mandrino d.mm.13	1		BLI

MANDRINI A CREMAGLIERA POGGI ART.783.00



Confezione blister. Per METABO, MAKITA, WOLF. Attacco femmina 3/8x24.

Codice	Descrizione	Conf.	Euro	/Um
PG78300	mandrino d.mm.10	1		BLI

MANDRINI A CREMAGLIERA POGGI ART.786.00



Confezione blister. Per BOSCH, AEG, BLACK&DECKER, MAKITA, HITACHI ecc. Attacco femmina 1/2x20.

Codice	Descrizione	Conf.	Euro	/Um
PG78600	mandrino d.mm.10	1		BLI

MANDRINI A CREMAGLIERA KRINO ART.2800140



Confezione blister. Per BOSCH, AEG, BLACK&DECKER, MAKITA, HITACHI ecc. Attacco femmina 1/2x20.

Codice	Descrizione	Conf.	Euro	/Um
PG78700	mandrino d.mm.13	1		BLI

MANDRINI ATTACCO ESAGONALE 1/4 KRINO ART.2800920



A cremagliera. Attacco esagonale 1/4. Confezione blister.

Codice	Descrizione	Conf.	Euro	/Um
PG78800	mandrino d.mm.10	1		BLI

MANDRINI AUTOSERRANTI SDSPLUS POGGI ART.775.51



Confezione blister. Attacco SDS-PLUS. Percussione.

Codice	Descrizione	Conf.	Euro	/Um
PG77551	mandrino d.mm.13	1		BLI

MANDRINI A CREMAGLIERA SDS-PLUS KRINO ART.2800910



Confezione blister. Attacco SDS-PLUS.

Codice	Descrizione	Conf.	Euro	/Um
PG78810	mandrino d.mm.13	1		BLI

MANDRINI PER SVITA-AVVITA POGGI ART.788.50



Confezione blister. Per avvitatori elettrici. Attacco esagonale 1/4.

Codice	Descrizione	Conf.	Euro	/Um
PG78850	serraggio d.mm.0,5-6,5	5		BLI

ADATTATORI PER MANDRINI POGGI ART.789.00



Confezione blister. Attacco SDS 1/2x20.

Codice	Descrizione	Conf.	Euro	/Um
PG78900		5		BLI

ADATTATORI PER MANDRINI KRINO ART.28186100



Confezione blister. Attacco SDS 1/2x20.

Codice	Descrizione	Conf.	Euro	/Um
PG78913		1		BLI

VITI RICAMBIO KRINO SINISTRE 6X26



Viti bloccaggio mandrini.

Codice	Descrizione	Conf.	Euro	/Um
PG78926		1		PZ

CHIAVI PER MANDRINI POGGI



Confezione blister.

Codice	Descrizione	Conf.	Euro	/Um
PG79000	art.790.00 mm.10 per B&D	10		BLI
PG79100	art.791.00 mm.13 per B&D	10		BLI
PG79200	art.792.00 mm.13 universali	10		BLI
PG79300	art.793.00 mm.16 universali	5		BLI

FRESE PER SEDI RUBINETTI POGGI ART.201



Confezione in scatola con 4 frese 3/8, 1/2, 3/4, 1pol. + 2 boccole coniche d.mm.27 e 32.

Codice	Descrizione	Conf.	Euro	/Um
PG201	per rubinetti da 3/8,1/2,3/4,1	1		PZ

FRESE PER SEDI RUBINETTI POGGI ART.212



Confezione blister con 2 frese 3/8,1/2 + 2 guarnizioni.

Codice	Descrizione	Conf.	Euro	/Um
PG212	per rubinetti da 3/8,1/2	10		BLI

FRESE RICAMBIO PER RUBINETTI POGGI



Codice	Descrizione	Conf.	Euro	/Um
PG11014	art.11.014 d.mm.14 x rubinetti 3/8	10		PZ
PG11017	art.11.017 d.mm.17 x rubinetti 1/2	10		PZ
PG11024	art.11.024 d.mm.24 x rubinetti 3/4	10		PZ

BASTONCINI A RAVVIVAMOLA POGGI ART.48.02



Per sagomare e ravvivare la superficie abrasiva delle mole.

Codice	Descrizione	Conf.	Euro	/Um
PG4802	dimensioni cm.200x20	8		PZ

BOCCOLE PVC DI RIDUZIONE MOLE BANCO



Codice	Descrizione	Conf.	Euro	/Um
PG10016	riduzione da mm.16 a 13	1		PZ
PG10020	riduzione da mm.20 a 16	1		PZ
PG10025	riduzione da mm.25 a 20	1		PZ

TAGLIADISCHI POGGI ART.214.00



Confezione blister. Per forare da mm.20 a 123. Con punta HSS d.mm.6. Velocità max 250 giri/min.

Codice	Descrizione	Conf.	Euro	/Um
PG21400	attacco cilindrico d.mm.8	5		BLI

TAGLIADISCHI POGGI ART.215.00



Confezione blister. Per forare da mm.25 a 217. Con punta HSS d.mm.10. Velocità max 250 giri/min.

Codice	Descrizione	Conf.	Euro	/Um
PG21500	attacco cilindrico d.mm.12	5		BLI

TAGLIAPIASTRELLE CIRCOLARI POGGI ART.217.00



Confezione blister. Per forare da mm.30 a mm.80.

Codice	Descrizione	Conf.	Euro	/Um
PG21700		1		BLI

GHIERE CONICHE PER SMERIGLIATRICI POGGI ART.218.00



Confezione blister. Per platorelli. MA 14.

Codice	Descrizione	Conf.	Euro	/Um
PG21800	art.218.00 coniche	10		BLI

GHIERE PIANE PER SMERIGLIATRICI POGGI ART.219.00



Confezione blister. Per mole a disco. MA 14.

Codice	Descrizione	Conf.	Euro	/Um
PG21900	art.219.00 piane	10		BLI

CHIAVI DI SERVIZIO PER GHIERE POGGI ART.228.00



Confezione blister.

Codice	Descrizione	Conf.	Euro	/Um
PG22800	art.228.00	10		BLI

CHIAVI DI SERVIZIO PER GHIERE POGGI ART.229.00



Confezione sciolta.

Codice	Descrizione	Conf.	Euro	/Um
PG22900	art.229.00	10		PZ

TAGLIATUBI A MANO POGGI ART.316.00



Confezione blister. Per tubi da 1/8 a 5/8.

Codice	Descrizione	Conf.	Euro	/Um
PG31600	d.mm.16	10		BLI

TAGLIATUBI POGGI A MANO



Confezione blister. Art.328.00 x tubi da 1/8 a 1 1/8. Art.332.00 x tubi da 1/8 a 1 1/4.

Codice	Descrizione	Conf.	Euro	/Um
PG32800	art.328.00 d.mm.28	10		BLI
PG33200	art.332.00 d.mm.32	10		BLI

PERNI DI FISSAGGIO POGGI



Confezione blister.

Codice	Descrizione	Conf.	Euro	/Um
PG33500	art.335.00, mm.10x6	10		BLI
PG33600	art.336.00, mm.12,8x8	10		BLI
PG33700	art.337.00, mm.22,2x8	10		BLI

PLATORELLI GOMMA POGGI ART.338.00



Confezione blister.

Codice	Descrizione	Conf.	Euro	/Um
PG33800	d.mm.125, gambo d.mm.6	10		BLI

PLATORELLI NYLON POGGI ART.338.20



Confezione blister.

Codice	Descrizione	Conf.	Euro	/Um
PG33820	d.mm.115, foro mm.14	10		BLI

PLATORELLI NYLON POGGI



Confezione sciolta.

Codice	Descrizione	Conf.	Euro	/Um
PG33845	art.338.45, d.mm.125, foro mm.14	10		PZ
PG33865	art.338.65, d.mm.178, foro mm.14	10		PZ

PLATORELLI POGGI CON VELCRO BIADESIVO



Confezione blister. Foro M14. Perno d.mm.10.

Codice	Descrizione	Conf.	Euro	/Um
PG33880	art.338.80 d.mm.115	5		BLI
PG33885	art.338.85 d.mm.150	5		BLI

CUFFIE POGGI IN LANA SINTETICA



Confezione blister. Per lucidare. Con laccio di chiusura.

Codice	Descrizione	Conf.	Euro	/Um
PG33900	art.339.00 d.mm.140	10		BLI
PG33920	art.339.20 d.mm.190	10		BLI

CUFFIE IN LANA D'AGNELLO POGGI ART.339.23



Confezione blister. Per lucidare. Con fissaggio velcro.

Codice	Descrizione	Conf.	Euro	/Um
PG33923	d.mm.125	10		BLI

DISCHI FELTRO PER LUCIDARE POGGI ART.339.28



Confezione blister. Foro d.mm.16.

Codice	Descrizione	Conf.	Euro	/Um
PG33928	d.mm.150x20	10		BLI

RUOTE IN TESSUTO PER LUCIDARE POGGI ART.339.30



Confezione blister. Gambo d.mm.6.

Codice	Descrizione	Conf.	Euro	/Um
PG33930	d.mm.80 con gambo	10		BLI

RUOTE IN TESSUTO PER LUCIDARE POGGI ART.339.45



Confezione blister. Foro d.mm.20/16.

Codice	Descrizione	Conf.	Euro	/Um
PG33945	d.mm.150 con foro	10		BLI

TAMPONI PER LUCIDARE POGGI ART.339.50



Confezione blister. Gambo d.mm.6.

Codice	Descrizione	Conf.	Euro	/Um
PG33950	d.mm.125 con gambo	10		BLI

TAMPONI PER LUCIDARE POGGI ART.339.60



Confezione blister. Foro M14.

Codice	Descrizione	Conf.	Euro	/Um
PG33960	d.mm.175 con foro	5		BLI

TAMPONI GOMMA POGGI PER CARTA ABRASIVA ART.339.70



Confezione blister.

Codice	Descrizione	Conf.	Euro	/Um
PG33970	dimensioni mm.125x70	10		BLI

SPUGNE ABRASIVE POGGI ART.339.80



Confezione blister. Per legno. Doppia grana 60/100.

Codice	Descrizione	Conf.	Euro	/Um
PG33980		10		BLI

DISCHI POGGI CARTA ABRASIVA 5 PEZZI



Confezione blister. Supporto gr.230.

Codice	Descrizione	Conf.	Euro	/Um
PG34400	art.344.00 d.mm.125 grana grossa	10		BLI
PG34410	art.344.10 d.mm.125 grana media	10		BLI
PG34420	art.344.20 d.mm.125 grana fine	10		BLI

DISCHI ABRASIVI VELCRO POGGI CON FORI 10 PEZZI



Confezione blister.

Codice	Descrizione	Conf.	Euro	/Um
PG34973	art.349.73 d.mm.125 grana 40	10		BLI
PG34975	art.349.75 d.mm.125 grana 80	10		BLI
PG34980	art.349.80 d.mm.125 grana 120	10		BLI
PG34985	art.349.85 d.mm.125 grana 240	10		BLI

DISCHI POGGI TELA ABRASIVA RESINATA 6 PEZZI



Confezione blister.

Codice	Descrizione	Conf.	Euro	/Um
PG35100	art.351.00 d.mm.125 grana media	10		BLI

FOGLI ABRASIVI VELCRO POGGI CON FORI 5 PEZZI



Confezione blister. Per levigatrici a delta.

Codice	Descrizione	Conf.	Euro	/Um
PG34835	art.348.35 mm.93 grana 60	10		BLI
PG34840	art.348.40 mm.93 grana 80	10		BLI
PG34845	art.348.45 mm.93 grana 120	10		BLI

CARTA ABRASIVA VELCRO ROTOLI MT.3



Confezione blister. Rotolo mt.3.

Codice	Descrizione	Conf.	Euro	/Um
PG35596	art.355.96 largh.mm.120 grana 50	2		BLI
PG35597	art.355.97 largh.mm.120 grana 80	2		BLI
PG35598	art.355.98 largh.mm.120 grana 120	2		BLI

NASTRI ABRASIVI POGGI PER SMERIGLIATRICI A NASTRO



Confezione blister da 3 pezzi.

Codice	Descrizione	Conf.	Euro	/Um
PG35778	art.357.78, grana 40, mm.75x457	2		BLI
PG35779	art.357.79, grana 60, mm.75x457	10		BLI
PG35780	art.357.80, grana 80, mm.75x457	10		BLI
PG35781	art.357.81, grana 100, mm.75x457	10		BLI
PG35782	art.357.82, grana 150, mm.75x457	10		BLI

NASTRO SMERIGLIO IN TESSUTO AEG



Codice	Descrizione	Conf.	Euro	/Um
A312475	grana 40, mm. 75X533, conf.5pz	1		CON
A312476	grana 60, mm. 75X533, conf.5pz	1		CON
A312477	grana 80, mm. 75X533, conf.5pz	1		CON
A312478	grana 100, mm. 75X533, conf.5pz	1		CON
A312099	grana 40, mm.100X560, conf.3pz	1		CON
A312100	grana 60, mm.100X560, conf.3pz	1		CON
A312101	grana 80, mm.100X560, conf.3pz	1		CON
A312102	grana 100, mm.100X560, conf.3pz	1		CON
A312103	grana 150, mm.100X560, conf.3pz	1		CON

CARTA ABRASIVA FORATA AEG CON VELCRO 6 FORI



Codice	Descrizione	Conf.	Euro	/Um
A371590	grana 40, d.mm.150, conf.5pz	1		CON
A371591	grana 60, d.mm.150, conf.5pz	1		CON
A371592	grana 80, d.mm.150, conf.5pz	1		CON
A371593	grana 120, d.mm.150, conf.5pz	1		CON

SMERIGLIATORI AD ESPANSIONE POGGI ART.357.96



Confezione blister.

Codice	Descrizione	Conf.	Euro	/Um
PG35796	d.mm.45x3, gambo d.mm.6	10		BLI

NASTRI ABRASIVI POGGI 3 PEZZI ART.357.98



Confezione blister. Grane assortite per smerigliatori ad espansione art.357.96.

Codice	Descrizione	Conf.	Euro	/Um
PG35798		10		BLI

FRESE SAGOMATE POGGI ART.361.00



Confezione blister. Fresa d.mm.35 per profilo mezzo tondo est.45°.

Codice	Descrizione	Conf.	Euro	/Um
PG36100		10		BLI

FRESE SAGOMATE POGGI ART.362.00



Confezione blister. Fresa d.mm.35 per profilo concavo.

Codice	Descrizione	Conf.	Euro	/Um
PG36200		10		BLI

FRESE SAGOMATE POGGI ART.363.00



Confezione blister. Fresa d.mm.25 per profilo convesso.

Codice	Descrizione	Conf.	Euro	/Um
PG36300		10		BLI

FRESE SAGOMATE POGGI ART.364.00



Confezione blister. Fresa d.mm.25x22 cilindrica per levigare.

Codice	Descrizione	Conf.	Euro	/Um
PG36400		10		BLI

FRESE SAGOMATE POGGI ART.364.50



Confezione blister. Fresa d.mm.25x22 per profilo tondo.

Codice	Descrizione	Conf.	Euro	/Um
PG36450		10		BLI

FRESE SAGOMATE POGGI ART.366.00



Confezione blister. Fresa d.mm.35x5 per scanalatura.

Codice	Descrizione	Conf.	Euro	/Um
PG36600		10		BLI

FRESE SAGOMATE POGGI ART.367.00



Confezione blister. Fresa d.mm.30x22 doppia battuta per incastri.

Codice	Descrizione	Conf.	Euro	/Um
PG36700		10		BLI

FRESE SAGOMATE POGGI ART.368.00



Confezione blister. Fresa d.mm.30x1,5 per intagli.

Codice	Descrizione	Conf.	Euro	/Um
PG36800		10		BLI

FRESE SAGOMATE POGGI ART.370.00



Confezione blister. Fresa d.mm.45x1,5 circolare a sega.

Codice	Descrizione	Conf.	Euro	/Um
PG37000		10		BLI

FRESE SAGOMATE POGGI ART.372.00



Confezione blister. Fresa d.mm.6 a dito per mortasare.

Codice	Descrizione	Conf.	Euro	/Um
PG37200		10		BLI

FRESE PER SVASARE AD OMBRELLO POGGI ART.379.00



Confezione blister. d.mm.13. Gambo d.mm.5.

Codice	Descrizione	Conf.	Euro	/Um
PG37900		10		BLI

FRESE PER CERNIERE POGGI



Confezione blister. Gambo d.mm.8.

Codice	Descrizione	Conf.	Euro	/Um
PG38000	art.380.00 d.mm.26	10		BLI
PG38100	art.381.00 d.mm.30	10		BLI
PG38200	art.382.00 d.mm.35	10		BLI

FRESE IN WIDIA PER CERNIERE POGGI ART.384.20



Confezione blister. d.mm.35. Gambo d.mm.8.

Codice	Descrizione	Conf.	Euro	/Um
PG38420		5		BLI

FRESATRICE UNIVERSALE REGOLABILE POGGI ART.373.00

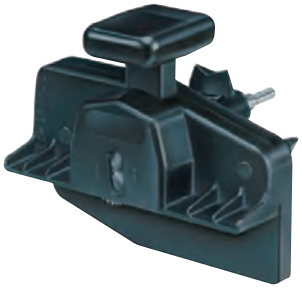

Confezione blister. Per ogni tipo di trapano.

Codice	Descrizione	Conf.	Euro	/Um
PG37300		1		BLI

MECCHIE PER LEGNO PROFESSIONALI



Confezione blister. Gambo d.mm.6.

Codice	Descrizione	Conf.	Euro	/Um
PG38600	d.mm.10	10		BLI
PG38700	d.mm.12	10		BLI
PG38800	d.mm.14	10		BLI
PG38900	d.mm.16	10		BLI
PG39000	d.mm.18	10		BLI
PG39100	d.mm.20	10		BLI
PG39200	d.mm.22	10		BLI
PG39250	d.mm.24	10		BLI
PG39300	d.mm.25	10		BLI
PG39320	d.mm.26	10		BLI
PG39360	d.mm.30	10		BLI
PG39420	d.mm.35	10		BLI

MOLE POGGI ESPOSITORE PZ.45 ART.397.00



Espositore in legno contenente 45 mole gambo d.mm.3 e d.mm.6.

Codice	Descrizione	Conf.	Euro	/Um
PG39700		1		SER

ASSORTIMENTO POGGI 5 MOLE ART.399.00



Confezione blister con 5 mole assortite gambo d.mm.6.

Codice	Descrizione	Conf.	Euro	/Um
PG39900		10		BLI

MOLE ABRASIVE POGGI GR.60 CORINDONE GRIGIO



Confezione blister. Grana 60.

Codice	Descrizione	Conf.	Euro	/Um
PG40000	art.400.00 mm. 75x10 foro mm.10	10		BLI
PG40400	art.404.00 mm.100x12 foro mm.13	10		BLI
PG40450	art.404.50 mm.125x15 foro mm.16	10		BLI
PG40500	art.405.00 mm.150x20 foro mm.16	10		BLI

MOLE ABRASIVE CORINDONE GRIGIO



Codice	Descrizione	Conf.	Euro	/Um
PG96010	mm.150X20 foro mm.32 grana 60	1		PZ
PG96020	mm.150X20 foro mm.16 grana 36	1		PZ
PG96026	mm.200X20 foro mm.20 grana 36	1		PZ
PG96070	mm.200X20 foro mm.20 grana 60	1		PZ

MOLE ABRASIVE CARBURO SILICIO VERDE



Codice	Descrizione	Conf.	Euro	/Um
PG49016	mm.150x20 foro mm.16 grana 80	1		PZ
PG49019	mm.200x20 foro mm.20 grana 80	1		PZ

LIME ROTATIVE CILINDRICHE POGGI ART.420.00



Confezione blister. Gambo d.mm.6.

Codice	Descrizione	Conf.	Euro	/Um
PG42000		10		BLI

LIME ROTATIVE CONICHE POGGI ART.422.00



Confezione blister. Gambo d.mm.6.

Codice	Descrizione	Conf.	Euro	/Um
PG42200		10		BLI

RASPE ROTATIVE CILINDRICHE POGGI ART.430.00



Confezione blister. Gambo d.mm.6

Codice	Descrizione	Conf.	Euro	/Um
PG43000		10		BLI

RASPE ROTATIVE CONICHE POGGI ART.432.00



Confezione blister. Gambo d.mm.6.

Codice	Descrizione	Conf.	Euro	/Um
PG43200		10		BLI

FRESE E RASPE POGGI SET PZ.6 ART.447.00



Confezione blister. Frese e raspe assortite.

Codice	Descrizione	Conf.	Euro	/Um
PG44700	set 6 pz.	5		BLI

LIME ASSORTITE POGGI SET PZ.6 ART.449.20



Confezione blister.

Codice	Descrizione	Conf.	Euro	/Um
PG44920	lunghezza 4 poll. - mm.100	5		BLI

PORTAINSERTI MAGNETICI POGGI ART.452.00



Confezione blister.

Codice	Descrizione	Conf.	Euro	/Um
PG45200		10		BLI

PORTAINSERTI MAGNETICI POGGI ART.452.10



Confezione blister. Con regolazione di profondità.

Codice	Descrizione	Conf.	Euro	/Um
PG45210		5		BLI

PORTAINSERTI MAGNETICI POGGI ART.452.20



Confezione blister. Attacco SDS-PLUS.

Codice	Descrizione	Conf.	Euro	/Um
PG45220		5		BLI

INSERTI DOPPIO INTAGLIO POGGI



Confezione blister.

Codice	Descrizione	Conf.	Euro	/Um
PG46100	art.461.00 mm.0,8x4 + 1ph	10		BLI
PG46200	art.462.00 mm.0,8x5 + 2ph	10		BLI

PUNTE ELICOIDALI HSS CILINDRICHE POGGI



In acciaio HSS per ferro. DIN 338. Attacco 1/4".

Codice	Descrizione	Conf.	Euro	/Um
PG46502	art.465.02 d.mm.2	10		PZ
PG46503	art.465.03 d.mm.3	10		PZ
PG46504	art.465.04 d.mm.4	10		PZ
PG46505	art.465.05 d.mm.5	10		PZ

FRESE E RASPE POGGI SET PZ.3 ART.446.00



Confezione blister. Frese e raspe assortite.

Codice	Descrizione	Conf.	Euro	/Um
PG44600	set 3 pz.	10		BLI

SPAZZOLE CIRCOLARI POGGI CON GAMBO



Confezione blister. Gambo d.mm.6.

Codice	Descrizione	Conf.	Euro	/Um
PG46900	art.469.00 d.mm. 50	10		BLI
PG47000	art.469.00 d.mm. 75	10		BLI
PG47500	art.469.00 d.mm.100	10		BLI

SPAZZOLE A PENNELLO CON GAMBO POGGI ART.478.00



Confezione blister. Gambo d.mm.6.

Codice	Descrizione	Conf.	Euro	/Um
PG47800	d.mm.25	10		BLI

SPAZZOLE A SCOVOLO CON GAMBO POGGI ART.479.00



Confezione blister. Gambo d.mm.6.

Codice	Descrizione	Conf.	Euro	/Um
PG47900	d.mm.28	10		BLI

SPAZZOLE A TAZZA POGGI CON GAMBO



Confezione blister. Gambo d.mm.6.

Codice	Descrizione	Conf.	Euro	/Um
PG48000	art.480.00 d.mm.50	10		BLI
PG48500	art.485.00 d.mm.70	10		BLI

SPAZZOLE A TAZZA POGGI FORO M14



Confezione blister.

Codice	Descrizione	Conf.	Euro	/Um
PG48540	art.485.40 d.mm. 85	10		BLI
PG48550	art.485.50 d.mm.100	10		BLI

SPAZZOLE CIRCOLARI NYLON POGGI CON GAMBO



Confezione blister. Gambo d.mm.6.

Codice	Descrizione	Conf.	Euro	/Um
PG49705	art.497.05 d.mm. 75	5		BLI
PG49715	art.497.15 d.mm.100	5		BLI

SPAZZOLE A TAZZA NYLON POGGI CON GAMBO ART.497.35



Confezione blister. Gambo d.mm.6.

Codice	Descrizione	Conf.	Euro	/Um
PG49735	d.mm.70	5		BLI

SUPPORTO UNIVERSALE PER TRAPANI ART.50.020



Professionale. Tipo leggero. Base in alluminio. Altezza lavoro regolabile mm.240.

Codice	Descrizione	Conf.	Euro	/Um
PG50020	collare d.mm.43	1		PZ

SUPPORTO UNIVERSALE PER TRAPANI ART.50.030



Professionale. Tipo leggero. Base in alluminio. Dotato di 3 collari di riduzione d.mm.43-50-53.

Codice	Descrizione	Conf.	Euro	/Um
PG50030	collare d.mm.60	1		PZ

SUPPORTO UNIVERSALE PER TRAPANI ART.50.040



Professionale. Tipo pesante. Base in ghisa.

Codice	Descrizione	Conf.	Euro	/Um
PG50040	collare d.mm.60	1		PZ

SUPPORTO ORIENTABILE PER TRAPANI POGGI ART.960.00



Per trapani con collare d.mm.43. Con base in ghisa.

Codice	Descrizione	Conf.	Euro	/Um
PG96000		1		PZ

SUPPORTO PER FRESARE POGGI ART.970.00



Per trapani con collare d.mm.43.

Codice	Descrizione	Conf.	Euro	/Um
PG97000		1		PZ

SUPPORTO PER SMERIGLIATRICI POGGI ART.50.060



Tipo professionale. Per smerigliatrici angolari.

Codice	Descrizione	Conf.	Euro	/Um
PG50060	d.mm.230	1		PZ

SUPPORTO PER SMERIGLIATRICI POGGI ART.50.080



Tipo hobby. Per smerigliatrici angolari.

Codice	Descrizione	Conf.	Euro	/Um
PG50080	d.mm.230	1		PZ

SUPPORTO PER SMERIGLIATRICI POGGI ART.50.090



Tipo mini. Per smerigliatrici angolari.

Codice	Descrizione	Conf.	Euro	/Um
PG50090	d.mm.115/125	1		PZ

ALBERI FLESSIBILI POGGI



Art.550.00 e Art.555.00 mandrino d.mm.6. Art.560.00 mandrino d.mm.8, professionale, con cuscinetti a sfera.

Codice	Descrizione	Conf.	Euro	/Um
PG55000	art.550.00 lunghezza cm. 90	1		SCA
PG55500	art.555.00 lunghezza cm.130	1		SCA
PG56000	art.560.00 lunghezza cm.130	1		SCA

BOCCOLE D'ARRESTO POGGI ART.620.00



Confezione blister 3 boccole d.mm.6-8-10.

Codice	Descrizione	Conf.	Euro	/Um
PG62000	ser.3 pz.	10		BLI

MORSETTI POGGI PER SPINATURA ART.650.00



Completi di tasselli in legno d. mm.6-8-10.

Codice	Descrizione	Conf.	Euro	/Um
PG65000		1		SCA

PIALLE IN LEGNO POGGI ART.625.00



Pialla con doppia lama in acciaio.

Codice	Descrizione	Conf.	Euro	/Um
PG62500	pialla mm.45	1		SCA

SPONDERUOLE IN LEGNO POGGI ART.628.00



Sponderuole con lama in acciaio.

Codice	Descrizione	Conf.	Euro	/Um
PG62800	sponderuola mm.24	1		SCA

TASSELLI IN LEGNO POGGI



Confezione blister.

Codice	Descrizione	Conf.	Euro	/Um
PG65500	art.655.00 d.mm. 6 conf.100 pz.	10		BLI
PG66000	art.660.00 d.mm. 8 conf. 60 pz.	10		BLI
PG66500	art.665.00 d.mm.10 conf. 40 pz.	10		BLI
PG66600	art.666.00 d.mm.12 conf. 30 pz.	10		BLI

SPINE A CENTRARE POGGI 4 PEZZI



Confezione blister.

Codice	Descrizione	Conf.	Euro	/Um
PG67000	art.670.00 d.mm. 6	10		BLI
PG67500	art.675.00 d.mm. 8	10		BLI
PG68000	art.680.00 d.mm.10	10		BLI

KIT DI ASSEMBLAGGIO POGGI



Confezione blister contenente: boccola d'arresto, 4 spine a centrare, 25 tasselli in legno (art.683.00 n.20 tasselli).

Codice	Descrizione	Conf.	Euro	/Um
PG68100	art.681.00 punta d.mm. 6	5		BLI
PG68200	art.682.00 punta d.mm. 8	5		BLI
PG68300	art.683.00 punta d.mm.10	5		BLI

LAME POGGI PER SEGHETTI ALTERNATIVI HSS FERRO



Confezione blister serie 3 pz. Attacco BLACK & DECKER.

Codice	Descrizione	Conf.	Euro	/Um
PG68500	art.685.00 ferro dt.medi	10		BLI
PG68600	art.686.00 ferro dt.fini	10		BLI
PG68650	art.686.50 ferro mm.70 dt.medi	10		BLI

LAME POGGI PER SEGHETTI ALTERNATIVI HSS LEGNO



Confezione blister serie 3 pz. Attacco BLACK & DECKER.

Codice	Descrizione	Conf.	Euro	/Um
PG68700	art.687.00 lam.legno dt.grossi	10		BLI
PG68800	art.688.00 lam.legno dt.medi	10		BLI
PG68900	art.689.00 lam.legno dt.fini	10		BLI

LAME POGGI PER SEGHETTI ALTERNATIVI HSS LEGNO



Confezione blister serie 3 pz. Attacco BLACK & DECKER.

Codice	Descrizione	Conf.	Euro	/Um
PG68950	art.689.50 lam.legno mm.100 dt.medi	10		BLI

LAME POGGI PER SEGHETTI ALTERNATIVI HSS FERRO



Confezione blister serie 3 pz. Attacco BOSCH largo.

Codice	Descrizione	Conf.	Euro	/Um
PG69500	art.695.00 ferro dt.medi	10		BLI
PG69600	art.696.00 ferro dt.fini	10		BLI
PG69650	art.696.50 ferro mm.100 dt.medi	10		BLI

LAME POGGI PER SEGHETTI ALTERNATIVI HSS LEGNO



Confezione blister serie 3 pz. Attacco BOSCH largo.

Codice	Descrizione	Conf.	Euro	/Um
PG69700	art.697.00 lam.legno dt.grossi	10		BLI
PG69800	art.698.00 lam.legno dt.medi	10		BLI
PG69900	art.699.00 lam.legno dt.fini	10		BLI

LAME POGGI PER SEGHETTI ALTERNATIVI HSS LEGNO



Confezione blister serie 3 pz. Attacco BOSCH largo.

Codice	Descrizione	Conf.	Euro	/Um
PG69950	art.699.50 lam.legno mm.100 dt.medi	10		BLI

SEGHE A TAZZA POGGI ART.730.00



Confezione blister.

Codice	Descrizione	Conf.	Euro	/Um
PG73000	7 lame d.mm.25÷62, h.mm.25	10		BLI

SEGHE A TAZZA POGGI ART.732.00



Confezione blister.

Codice	Descrizione	Conf.	Euro	/Um
PG73200	7 lame d.mm.25÷62, h.mm.50	10		BLI

SEGHE A TAZZA POGGI ART.735.00



Confezione blister.

Codice	Descrizione	Conf.	Euro	/Um
PG73500	5 lame d.mm.60÷95, h.mm.40	10		BLI

SEGHE CIRCOLARI POGGI ART.745.00



Confezione blister. Crom Vanadium. Foro d.mm.20/16-13. Denti fini.

Codice	Descrizione	Conf.	Euro	/Um
PG74500	d.mm.125	10		BLI

SEGHE CIRCOLARI POGGI ART.756.02



Confezione blister. Widia. Foro d.mm.20/16-13. 16 denti.

Codice	Descrizione	Conf.	Euro	/Um
PG75602	d.mm.125	1		BLI

UTENSILI CONICI POGGI ART.800.00



Confezione blister. Gambo mm.6,5.

Codice	Descrizione	Conf.	Euro	/Um
PG80000	d.mm.3÷14	1		BLI

UTENSILI CONICI POGGI



Confezione blister. Gambo mm.10.

Codice	Descrizione	Conf.	Euro	/Um
PG80500	art.805.00 d.mm.6÷20	1		BLI
PG81000	art.810.00 d.mm.8÷30	1		BLI

FRESE CONICHE HSS POGGI ART.835.00



Confezione blister. Gambo d.mm.8.

Codice	Descrizione	Conf.	Euro	/Um
PG83500	d.mm.0÷25	1		BLI

POMPE UNIVERSALI POGGI ART.890.00



Confezione blister. Per liquidi.

Codice	Descrizione	Conf.	Euro	/Um
PG89000		5		BLI

MORSE UNIVERSALI POGGI ART.954.00



Morsa universale con regolazione rapida e ganasce con scanalature per il serraggio di pezzi tondi. Serraggio fino a mm.70.

Codice	Descrizione	Conf.	Euro	/Um
PG95400		1		PZ

RUOTE AVO PIASTRA GIREVOLE ART.150



Ruota in gomma nera rotante su mozzo a sfere. Supporto in acciaio stampato cromato rotante su doppia corona di sfere. d.mm.40 interasse fori mm.27x27, portata dinamica kg.20 - d.mm.50 interasse fori mm.35x35, portata dinamica kg.30.

Codice	Descrizione	Conf.	Euro	/Um
792944	d.mm.40, piastra mm.40x40	20		PZ
792945	d.mm.50, piastra mm.47x47	12		PZ

RUOTE AVO ATTACCO FILETTATO ART.150B



Ruota in gomma nera rotante su mozzo a sfere. Supporto in acciaio stampato cromato rotante su doppia corona di sfere. Portata dinamica: d.mm.40 kg.20 - d.mm.50 kg.30.

Codice	Descrizione	Conf.	Euro	/Um
792954	d.mm.40, att.filettato M 8x30	20		PZ
792955	d.mm.50, att.filettato M 8x30	12		PZ

RUOTE AVO ATTACCO FILETTATO CON PARAFILI ART.155B



Ruota in gomma nera rotante su cuscinetti a sfere. Flange in acciaio cromato. Supporto a forcella in acciaio stampato cromato rotante su corona di sfere. Portata dinamica: d.mm.60 kg.60 - d.mm.80 kg.70.

Codice	Descrizione	Conf.	Euro	/Um
792980	d.mm.60, att.filettato M 10x30	8		PZ
792988	d.mm.80, att.filettato M 12x30	4		PZ

RUOTE AVO CON FRENO CON PARAFILI ART.155BIS



Ruota in gomma nera rotante su cuscinetti a sfere, con freno di bloccaggio. Flange in acciaio cromato. Supporto a forcella in acciaio stampato cromato rotante su corona di sfere. Interasse fori mm.49x36. Portata dinamica: d.mm.60 kg.60 - d.mm.80 kg.70.

Codice	Descrizione	Conf.	Euro	/Um
792996	d.mm.60, piastra mm.64x50	8		PZ
792998	d.mm.80, piastra mm.64x50	4		PZ

RUOTE AVO PIASTRA GIREVOLE CON PARAFILI ART.155



Ruota in gomma nera rotante su cuscinetti a sfere. Flange in acciaio cromato. Supporto a forcella in acciaio stampato cromato rotante su corona di sfere. Interasse fori mm.49x36. Portata dinamica: d.mm.60 kg.60 - d.mm.80 kg.70.

Codice	Descrizione	Conf.	Euro	/Um
793006	d.mm.60, piastra mm.64x50	8		PZ
793008	d.mm.80, piastra mm.64x50	4		PZ

RUOTE PIASTRA FISSA CON PARAFILI ART.155H



Ruota in gomma nera rotante su cuscinetti a sfere. Flange in acciaio cromato. Supporto a forcella in acciaio stampato cromato. Interasse fori mm.49x36. Portata dinamica kg.70.

Codice	Descrizione	Conf.	Euro	/Um
793009	d.mm.80, piastra mm.64x50	4		PZ

RUOTE AVO USO INDUSTRIALE PIASTRA GIREVOLE ART.80



Supporto in acciaio stampato zincato rotante su doppia corona di sfere. Assemblaggio con dado autobloccante. Anello in gomma piena nera. Flange in acciaio stampato zincato assemblate con viti. MOZZO SU CUSCINETTI A RULLI. Portata dinamica: d.mm.80 kg.50 - d.mm.100 kg.70 - d.mm.125 kg.100 - d.mm.150 kg.120 - d.mm.200 kg.205 - d.mm.250 kg.300.

Codice	Descrizione	Conf.	Euro	/Um
793011	d.mm. 80, piastra mm.100x85	1		PZ
793010	d.mm.100, piastra mm.100x85	1		PZ
793012	d.mm.125, piastra mm.100x85	1		PZ
793015	d.mm.150, piastra mm.100x85	1		PZ
793020	d.mm.200, piastra mm.140x110	1		PZ
793025	d.mm.250, piastra mm.200x160	1		PZ

RUOTE AVO USO INDUSTRIALE CON FRENO ART.80BIS



Piastra girevole. Con freno. Supporto in acciaio stampato zincato rotante su doppia corona di sfere. Assemblaggio con dado autobloccante. Anello in gomma piena nera. Flange in acciaio stampato zincato assemblate con viti. MOZZO SU CUSCINETTI A RULLI. Portata dinamica: d.mm.80 kg.50 - d.mm.100 kg.70 - d.mm.125 kg.100 - d.mm.150 kg.120 - d.mm.200 kg.205.

Codice	Descrizione	Conf.	Euro	/Um
793030	d.mm. 80, piastra mm.100x85	1		PZ
793031	d.mm.100, piastra mm.100x85	1		PZ
793032	d.mm.125, piastra mm.100x85	1		PZ
793033	d.mm.150, piastra mm.100x85	1		PZ
793034	d.mm.200, piastra mm.140x110	1		PZ

RUOTE AVO USO INDUSTRIALE PIASTRA FISSA ART.80A



Supporto in acciaio stampato zincato rotante su doppia corona di sfere. Assemblaggio con dado autobloccante. Anello in gomma piena nera. Flange in acciaio stampato zincato assemblate con viti. MOZZO SU CUSCINETTI A RULLI. Portata dinamica: d.mm.80 kg.50 - d.mm.100 kg.70 - d.mm.125 kg.100 - d.mm.150 kg.120 - d.mm.200 kg.205 - d.mm.250 kg.300.

Codice	Descrizione	Conf.	Euro	/Um
793109	d.mm. 80, piastra mm.100x85	1		PZ
793110	d.mm.100, piastra mm.100x85	1		PZ
793112	d.mm.125, piastra mm.100x85	1		PZ
793115	d.mm.150, piastra mm.100x85	1		PZ
793120	d.mm.200, piastra mm.140x110	1		PZ
793125	d.mm.250, piastra mm.200x160	1		PZ

RUOTE AVO RICAMBIO ART.112



Ruote ricambio per art.80 in gomma nera con flange in acciaio stampato. Mozzo su cuscinetti a rulli.

Codice	Descrizione	Conf.	Euro	/Um
793209	d.mm. 80, foro d.mm.12	1		PZ
793210	d.mm.100, foro d.mm.12	1		PZ
793212	d.mm.125, foro d.mm.15	1		PZ
793215	d.mm.150, foro d.mm.15	1		PZ
793220	d.mm.200, foro d.mm.20	1		PZ
793225	d.mm.250, foro d.mm.25	1		PZ

RUOTE AVO POLIURETANO CON FRENO ART.24



Piastra girevole. Con freno. Supporto in acciaio stampato zincato rotante su doppia corona di sfere. Assemblaggio con dado autobloccante. Ruota rivestita in poliuretano. Nucleo in ghisa meccanica verniciata. Mozzo su cuscinetti a sfere schermati. Impiego consigliato su pavimentazione compatta. Portata dinamica: d.mm.80 kg.120 - d.mm.100 kg.120 - d.mm.125 kg.170 - d.mm.150 kg.200. d.mm.200 kg.300.

Codice	Descrizione	Conf.	Euro	/Um
793240	d.mm. 80, piastra mm.100x85	1		PZ
793242	d.mm.100, piastra mm.100x85	1		PZ
793244	d.mm.125, piastra mm.115x85	1		PZ
793246	d.mm.150, piastra mm.115x85	1		PZ
793248	d.mm.200, piastra mm.140x110	1		PZ

RUOTE AVO POLIURETANO PIASTRA GIREVOLE ART.22



Supporto in acciaio stampato zincato rotante su doppia corona di sfere. Assemblaggio con dado autobloccante. Ruota rivestita in poliuretano. Nucleo in ghisa meccanica verniciata. Mozzo su cuscinetti a sfere schermati. Impiego consigliato su pavimentazione compatta. Portata dinamica: d.mm.80 kg.120 - d.mm.100 kg.120 - d.mm.125 kg.170 - d.mm.150 kg.200 - d.mm.200 kg.300.

Codice	Descrizione	Conf.	Euro	/Um
793250	d.mm. 80, piastra mm.100x 85	1		PZ
793252	d.mm.100, piastra mm.100x 85	1		PZ
793254	d.mm.125, piastra mm.115x 85	1		PZ
793256	d.mm.150, piastra mm.115x 85	1		PZ
793260	d.mm.200, piastra mm.140x110	1		PZ

RUOTE AVO POLIURETANO PIASTRA FISSA ART.22A



Supporto in acciaio stampato zincato rotante su doppia corona di sfere. Assemblaggio con dado autobloccante. Ruota rivestita in poliuretano. Nucleo in ghisa meccanica verniciata. Mozzo su cuscinetti a sfere schermati. Impiego consigliato su pavimentazione compatta. Portata dinamica: d.mm.80 kg.120 - d.mm.100 kg.120 - d.mm.125 kg.170 - d.mm.150 kg.200 - d.mm.200 kg.300.

Codice	Descrizione	Conf.	Euro	/Um
793263	d.mm. 80, piastra mm.100x 85	1		PZ
793265	d.mm.100, piastra mm.100x 85	1		PZ
793267	d.mm.125, piastra mm.115x 85	1		PZ
793269	d.mm.150, piastra mm.115x 85	1		PZ
793271	d.mm.200, piastra mm.140x110	1		PZ

RUOTE AVO RICAMBIO POLIURETANO ART.14



Rivestita in poliuretano. Nucleo in ghisa meccanica verniciata. Mozzo su cuscinetti a sfere schermati.

Codice	Descrizione	Conf.	Euro	/Um
793275	d.mm. 80, foro d.mm.12	1		PZ
793277	d.mm.100, foro d.mm.15	1		PZ
793279	d.mm.125, foro d.mm.15	1		PZ
793281	d.mm.150, foro d.mm.20	1		PZ
793286	d.mm.200, foro d.mm.25	1		PZ

RUOTE AVO IN NYLON PIASTRA GIREVOLE ART.118BIS



Supporto in acciaio stampato zincato rotante su doppia corona di sfere. Ruota in nylon stampata ad iniezione. Assemblaggio con dado autobloccante. Mozzo su cuscinetti a rulli. Elevata scorrevolezza. Indicate per l'industria alimentare. Portata dinamica: d.mm.80 kg.120 - d.mm.100 kg.120 - d.mm.125 kg.170 - d.mm.150 kg.200.

Codice	Descrizione	Conf.	Euro	/Um
793300	d.mm. 80, piastra mm.100x85	1		PZ
793302	d.mm.100, piastra mm.100x85	1		PZ
793304	d.mm.125, piastra mm.115x85	1		PZ
793306	d.mm.150, piastra mm.115x85	1		PZ

RUOTE AVO IN NYLON PIASTRA FISSA ART.118BIS/A



Supporto in acciaio stampato zincato rotante su doppia corona di sfere. Ruota in nylon stampata ad iniezione. Assemblaggio con dado autobloccante. Mozzo su cuscinetti a rulli. Elevata scorrevolezza. Indicate per l'industria alimentare. Portata dinamica: d.mm.80 kg.120 - d.mm.100 kg.120 - d.mm.125 kg.170 - d.mm.150 kg.200.

Codice	Descrizione	Conf.	Euro	/Um
793318	d.mm. 80, piastra mm.100x85	1		PZ
793322	d.mm.100, piastra mm.100x85	1		PZ
793324	d.mm.125, piastra mm.115x85	1		PZ
793326	d.mm.150, piastra mm.115x85	1		PZ

RUOTE AVO IN NYLON CON FRENO ART.118BIS/ANT



Piastra girevole. Con freno. Supporto in acciaio stampato zincato rotante su doppia corona di sfere. Ruota in nylon stampata ad iniezione. Assemblaggio con dado autobloccante. Mozzo su cuscinetti a rulli. Elevata scorrevolezza. Indicate per l'industria alimentare. Portata dinamica: d.mm.80 kg.120 - d.mm.100 kg.120 - d.mm.125 kg.170 - d.mm.150 kg.200.

Codice	Descrizione	Conf.	Euro	/Um
793328	d.mm. 80, piastra mm.100x85	1		PZ
793332	d.mm.100, piastra mm.100x85	1		PZ
793334	d.mm.125, piastra mm.115x85	1		PZ
793336	d.mm.150, piastra mm.115x85	1		PZ

RUOTE AVO PIASTRA GIREVOLE ART.220



Ruota in gomma nera flangiata in materiale plastico antiurto. Supporto a forcella in acciaio stampato nichelato rotante su doppia corona di sfere. Interasse fori mm.27x27. Portata dinamica: d.mm.40 kg.15 - d.mm.50 kg.20.

Codice	Descrizione	Conf.	Euro	/Um
793400	d.mm.40, piastra mm.40x40	20		PZ
793410	d.mm.50, piastra mm.40x40	20		PZ

RUOTE AVO ATTACCO FILETTATO ART.220B



Ruota in gomma nera flangiata in materiale plastico antiurto. Supporto a forcella in acciaio stampato nichelato rotante su doppia corona di sfere. Portata dinamica: d.mm.40 kg.15 - d.mm.50 kg.20.

Codice	Descrizione	Conf.	Euro	/Um
793424	d.mm.40, att.filettato M 8x30	20		PZ
793425	d.mm.50, att.filettato M 8x30	20		PZ

RUOTE AVO ATTACCO GOMMA ART.220D



Ruota in gomma nera flangiata in materiale plastico antiurto. Supporto a forcella in acciaio stampato nichelato con attacco gomma espansibile d.mm.18. Portata dinamica: d.mm.40 kg.15 - d.mm.50 kg.20.

Codice	Descrizione	Conf.	Euro	/Um
793430	d.mm.40	20		PZ
793440	d.mm.50	20		PZ

RUOTE SFERICHE AVO PIASTRA GIREVOLE ART.165



Ruota in gomma nera. Supporto a cuffia sferica ROLLSTAR in acciaio stampato cromato rotante su doppia corona di sfere. d.mm.30 interasse fori mm.27x27, portata dinamica kg.20 - d.mm.40 interasse fori mm.27x27, portata dinamica kg.30 - d.mm.50 interasse fori mm.35x35, portata dinamica kg.40.

Codice	Descrizione	Conf.	Euro	/Um
793503	d.mm.30, piastra mm.40x40	24		PZ
793504	d.mm.40, piastra mm.40x40	12		PZ

RUOTE SFERICHE AVO ATTACCO FILETTATO ART.165B



Ruota in gomma nera. Supporto a cuffia sferica ROLLSTAR in acciaio stampato cromato rotante su doppia corona di sfere. Portata dinamica: d.mm.30 kg.20 - d.mm.40 kg.30.

Codice	Descrizione	Conf.	Euro	/Um
793513	d.mm.30, att.filettato M 8x30	24		PZ
793514	d.mm.40, att.filettato M 8x30	12		PZ

RUOTE AVO OTTONATE PIASTRA GIREVOLE ART.210



Ruota in gomma nera. Esecuzione ottonata. Supporto a cuffia in acciaio stampato rotante su doppia corona di sfere. Consigliate per carrelli portalavoro, fioriere, girelli per bambini. Interasse fori mm.27x27. Portata dinamica kg.15.

Codice	Descrizione	Conf.	Euro	/Um
793526	d.mm.35x18, piastra mm.40x40	24		PZ

RUOTE AVO OTTONATE ATTACCO FILETTATO ART.210B



Ruota in gomma nera. Esecuzione ottonata. Supporto a cuffia in acciaio stampato rotante su doppia corona di sfere. Consigliate per carrelli portalavoro, fioriere, girelli per bambini. Portata dinamica kg.15.

Codice	Descrizione	Conf.	Euro	/Um
793533	d.mm.35x18, att.filettato M 8x30	24		PZ

RUOTE AVO PIASTRA GIREVOLE ART.168



L'impiego è consigliato per mobili da ufficio, espositori, poltrone, arredamenti. Ruote pivottanti in zama colore nero, battistrada in termoplastico. Esecuzione cromata. d.mm.45 interasse fori mm.19x19, portata dinamica kg.20 - d.mm.55 interasse fori mm.25x25, portata dinamica kg.35.

Codice	Descrizione	Conf.	Euro	/Um
793540	d.mm.45, piastra mm.29x29	24		PZ
793542	d.mm.55, piastra mm.37x37	24		PZ

RUOTE AVO ATTACCO FILETTATO ART.168B



L'impiego è consigliato per mobili da ufficio, espositori, poltrone, arredamenti. Ruote pivottanti in zama colore nero, battistrada in termoplastico. Esecuzione cromata. Portata dinamica: d.mm.45 kg.20 - d.mm.55 kg.35.

Codice	Descrizione	Conf.	Euro	/Um
793549	d.mm.45, att.filettato M 8x15	24		PZ
793553	d.mm.55, att.filettato M 10x15	24		PZ

RUOTE AVO PIASTRA FISSA ART.300AT



L'impiego è consigliato per mobili, valigie ecc. Supporto a staffa fissa in acciaio stampato. Esecuzione zinco-cromata. Ruota in gomma nera. Interasse fori mm.40. Portata dinamica kg.12.

Codice	Descrizione	Conf.	Euro	/Um
793560	d.mm.35, piastra mm.50x25	24		PZ

RUOTE AVO PIASTRA FISSA ART.300



L'impiego è consigliato per mobili, valigie ecc. Supporto a staffa fissa in acciaio stampato. Esecuzione zinco-cromata. Ruota in gomma sintetica grigia. Interasse fori mm.59x15. Portata dinamica kg.20.

Codice	Descrizione	Conf.	Euro	/Um
793567	d.mm.50, piastra mm.70x30	12		PZ

RUOTE AVO TREKY PIASTRA GIREVOLE ART.220C



Consigliate nel campo dell'arredamento, in quello professionale ed industriale. Supporto girevole in acciaio stampato rotante su doppia corona di sfere in acciaio. Esecuzione cromata lucida. Ruota in gomma sintetica grigia flangiata in termoplastico con parafili in acciaio stampato cromato lucido. Assemblaggio supporto-ruota con vite e dado in acciaio.

Codice	Descrizione	Conf.	Euro	/Um
793573	d.mm.40, piastra mm.40x40, por.kg15	20		PZ
793574	d.mm.50, piastra mm.40x40, por.kg20	20		PZ
793575	d.mm.60, piastra mm.60x60, por.kg50	8		PZ
793577	d.mm.80, piastra mm.60x60, por.kg55	4		PZ

RUOTE AVO TREKY CON FRENO ART.220CBIS



Piastra girevole. Con freno. Consigliate nel campo dell'arredamento, in quello professionale ed industriale. Supporto girevole in acciaio stampato rotante su doppia corona di sfere in acciaio. Esecuzione cromata lucida. Ruota in gomma sintetica grigia flangiata in termoplastico con parafili in acciaio stampato cromato lucido. Assemblaggio supporto-ruota con vite e dado in acciaio.

Codice	Descrizione	Conf.	Euro	/Um
793583	d.mm.40, piastra mm.40x40, por.kg15	12		PZ
793584	d.mm.50, piastra mm.40x40, por.kg20	12		PZ
793585	d.mm.60, piastra mm.60x60, por.kg50	8		PZ
793587	d.mm.80, piastra mm.60x60, por.kg55	4		PZ

RUOTE AVO TREKY ATTACCO FILETTATO ART.220CB



Consigliate nel campo dell'arredamento, in quello professionale ed industriale. Supporto girevole in acciaio stampato rotante su doppia corona di sfere in acciaio. Esecuzione cromata lucida. Ruota in gomma sintetica grigia flangiata in termoplastico con parafili in acciaio stampato cromato lucido. Assemblaggio supporto-ruota con vite e dado in acciaio.

Codice	Descrizione	Conf.	Euro	/Um
793593	d.mm.40, att.filet.M 8x30, por.kg15	20		PZ
793594	d.mm.50, att.filet.M 8x30, por.kg20	20		PZ
793595	d.mm.60, att.filet.M10x20, por.kg50	8		PZ
793597	d.mm.80, att.filet.M10x20, por.kg55	4		PZ

RUOTE AVO TREKY PIASTRA FISSA ART.220CH



Consigliate nel campo dell'arredamento, in quello professionale ed industriale. Supporto girevole in acciaio stampato rotante su doppia corona di sfere in acciaio. Esecuzione cromata lucida. Ruota in gomma sintetica grigia flangiata in termoplastico con parafili in acciaio stampato cromato lucido. Assemblaggio supporto-ruota con vite e dado in acciaio.

Codice	Descrizione	Conf.	Euro	/Um
793603	d.mm.40, piastra mm.40x40, por.kg15	20		PZ
793604	d.mm.50, piastra mm.40x40, por.kg20	20		PZ
793605	d.mm.60, piastra mm.60x60, por.kg50	8		PZ
793607	d.mm.80, piastra mm.60x60, por.kg55	4		PZ

RUOTE AVO PIASTRA GIREVOLE ART.164



L'impiego è consigliato per poltrone, arredamenti, mobili per ufficio, espositori ecc. Supporto a cuffia in nylon nero. Ruota doppia. Interasse fori mm.25x25. Portata dinamica: d.mm.40 kg.20 - d.mm.50 kg.40.

Codice	Descrizione	Conf.	Euro	/Um
793616	d.mm.40, piastra mm.37x37	12		PZ
793618	d.mm.50, piastra mm.37x37	12		PZ

RUOTE AVO PIASTRA GIREVOLE CON FRENO ART.164BIS



L' impiego è consigliato per poltrone, arredamenti, mobili per ufficio, espositori ecc. Supporto a cuffia in nylon nero. Ruota doppia. Interasse fori mm.25x25. Portata dinamica kg.40.

Codice	Descrizione	Conf.	Euro	/Um
793627	d.mm.50, piastra mm.37x37	12		PZ

RUOTE AVO ATTACCO FILETTATO ART.164B



L'impiego è consigliato per poltrone, arredamenti, mobili per ufficio, espositori ecc. Supporto a cuffia in nylon nero. Ruota doppia. Portata dinamica: d.mm.40 kg.20 - d.mm.50 kg.40.

Codice	Descrizione	Conf.	Euro	/Um
793634	d.mm.40, att.filettato M 8x15	12		PZ
793639	d.mm.50, att.filettato M10x15	12		PZ

RUOTE AVO ESPANSORE GOMMA ART.164D



L'impiego è consigliato per poltrone, arredamenti, mobili per ufficio, espositori ecc. Supporto a cuffia in nylon nero. Ruota doppia. Portata dinamica: d.mm.40 kg.20 - d.mm.50 kg.40.

Codice	Descrizione	Conf.	Euro	/Um
793641	d.mm.40, espansore gomma d.18	12		PZ
793645	d.mm.50, espansore gomma d.18	12		PZ

MAGNETI TONDI



Magneti al neodimio extra forti. Il neodimio a temperature superiori ad 80°C perde la forza di attrazione.

Codice	Descrizione	Conf.	Euro	/Um
515960	d.mm. 3,5 h.mm.9	1		PZ
515969	d.mm. 4 h.mm.3	1		PZ
515970	d.mm. 6 h.mm.3	1		PZ
515972	d.mm. 6 h.mm.6	1		PZ
515978	d.mm. 6 h.mm.15	1		PZ
515979	d.mm. 8 h.mm.3,6	1		PZ
515983	d.mm. 8 h.mm.6	1		PZ
515986	d.mm. 8 h.mm.10	1		PZ
515988	d.mm.10 h.mm.3	1		PZ
515990	d.mm.10 h.mm.6	1		PZ
515992	d.mm.10 h.mm.10	1		PZ
515995	d.mm.12 h.mm.3	1		PZ
515996	d.mm.12 h.mm.8	1		PZ
515997	d.mm.14 h.mm.4	1		PZ
515998	d.mm.16 h.mm.3	1		PZ
516000	d.mm.18 h.mm.3	1		PZ
516006	d.mm.20 h.mm.3	1		PZ
516009	d.mm.22 h.mm.5	1		PZ
516015	d.mm.25 h.mm.5	1		PZ
516024	d.mm.30 h.mm.5	1		PZ

MAGNETI TONDI ADESIVI



Magneti al neodimio extra forti. Dotati di biadesivo per il fissaggio. Il neodimio a temperature superiori ad 80°C perde la forza di attrazione.

Codice	Descrizione	Conf.	Euro	/Um
515999	d.mm.15, h.mm.1	1		PZ
516004	d.mm.20, h.mm.1	1		PZ

MAGNETI TONDI FORO SVASATO

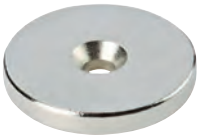

Magneti al neodimio extra forti. Il neodimio a temperature superiori ad 80°C perde la forza di attrazione.

Codice	Descrizione	Conf.	Euro	/Um
516050	d.mm.10, h.mm. 3, foro mm.3, nord	1		PZ
516051	d.mm.10, h.mm. 3, foro mm.3, sud	1		PZ
516054	d.mm.15, h.mm. 3, foro mm.3, nord	1		PZ
516055	d.mm.15, h.mm. 3, foro mm.3, sud	1		PZ
516056	d.mm.15, h.mm. 5, foro mm.3, nord	1		PZ
516057	d.mm.15, h.mm. 5, foro mm.3, sud	1		PZ
516041	d.mm.15, h.mm.10, foro mm.3	1		PZ
516058	d.mm.20, h.mm. 3, foro mm.3, nord	1		PZ
516059	d.mm.20, h.mm. 3, foro mm.3, sud	1		PZ
516060	d.mm.20, h.mm. 5, foro mm.3	1		PZ
516061	d.mm.20, h.mm.10, foro mm.5	1		PZ
516062	d.mm.25, h.mm.10, foro mm.5	1		PZ
516064	d.mm.25, h.mm. 3, foro mm.4	1		PZ
516066	d.mm.30, h.mm. 5, foro mm.4	1		PZ
516068	d.mm.30, h.mm.10, foro mm.6,5	1		PZ

MAGNETI QUADRI

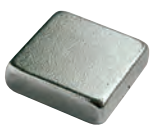

Magneti al neodimio extra forti. Il neodimio a temperature superiori ad 80°C perde la forza di attrazione.

Codice	Descrizione	Conf.	Euro	/Um
516079	mm.10x10x3	1		PZ

MAGNETI QUADRI FORATI MAGNETIZZATI LATERALMENTE



Magneti al neodimio extra forti. Attenzione: la magnetizzazione è sui 4 lati minori. Il neodimio a temperature superiori ad 80°C perde la forza di attrazione.

Codice	Descrizione	Conf.	Euro	/Um
516070	mm.20x20x5, foro mm.5	1		PZ

MAGNETI RETTANGOLARI ADESIVI



Magneti al neodimio extra forti. Dotati di biadesivo per il fissaggio. Il neodimio a temperature superiori ad 80°C perde la forza di attrazione.

Codice	Descrizione	Conf.	Euro	/Um
516076	mm.10x5x1	1		PZ

MAGNETI RETTANGOLARI



Magneti al neodimio extra forti. Il neodimio a temperature superiori ad 80°C perde la forza di attrazione.

Codice	Descrizione	Conf.	Euro	/Um
516087	mm.15x10x5	1		PZ
516095	mm.20x10x5	1		PZ

MAGNETI RETTANGOLARI FORATI



Magneti al neodimio extra forti. Il neodimio a temperature superiori ad 80°C perde la forza di attrazione.

Codice	Descrizione	Conf.	Euro	/Um
516105	mm.20x10x3, foro mm.3	1		PZ

MAGNETI POT TONDI FORO PASSANTE



Magneti al neodimio extra forti. Ricoperti per aumentarne la forza di attrazione e la resistenza agli urti. Il neodimio a temperature superiori ad 80°C perde la forza di attrazione.

Codice	Descrizione	Conf.	Euro	/Um
516120	d.mm.16, h.mm.5, f.3,5 forza kg. 5	1		PZ
516121	d.mm.20, h.mm.7, f.4,5 forza kg. 6	1		PZ
516122	d.mm.25, h.mm.8, f.5,5 forza kg.14	1		PZ
516124	d.mm.32, h.mm.8, f.5,5 forza kg.25	1		PZ
516126	d.mm.42, h.mm.9, f.6,5 forza kg.37	1		PZ

MAGNETI POT TONDI FORO CIECO FILETTATO



Magneti al neodimio extra forti. Ricoperti per aumentarne la forza di attrazione e la resistenza agli urti. Il neodimio a temperature superiori ad 80°C perde la forza di attrazione.

Codice	Descrizione	Conf.	Euro	/Um
516128	d.mm. 8, h.mm. 5, f.M3 forza kg.1,2	1		PZ
516130	d.mm.12, h.mm. 8, f.M4 forza kg.3,0	1		PZ
516131	d.mm.19, h.mm. 8, f.M5 forza kg.12	1		PZ
516136	d.mm.25, h.mm. 8, f.M5 forza kg.24	1		PZ
516141	d.mm.28, h.mm.10, f.M6 forza kg.35	1		PZ

MAGNETI POT TONDI CON CODOLO



Magneti al neodimio extra forti. Ricoperti per aumentarne la forza di attrazione e la resistenza agli urti. Il neodimio a temperature superiori ad 80°C perde la forza di attrazione.

Codice	Descrizione	Conf.	Euro	/Um
516155	d.mm.15, h.mm. 5, c.M4, forza kg. 3	1		PZ
516159	d.mm.20, h.mm. 6, c.M5, forza kg.10	1		PZ
516163	d.mm.30, h.mm.12, c.M5, forza kg.15	1		PZ

MAGNETI FERRITE DISCO



Magneti in ferrite.

Codice	Descrizione	Conf.	Euro	/Um
516197	d.mm.20, h.mm.10	1		PZ
516226	d.mm.30, h.mm. 4	1		PZ

MAGNETI POT FERRITE FORO PASSANTE



Magneti in ferrite. Ricoperti per aumentarne la forza di attrazione e la resistenza agli urti.

Codice	Descrizione	Conf.	Euro	/Um
516240	d.mm.45, h.mm.11, f.4, forza kg. 7	1		PZ
516243	d.mm.55, h.mm.12, f.4, forza kg.13	1		PZ
516246	d.mm.71, h.mm.15, f.7, forza kg.25	1		PZ

FASCETTE STRINGITUBO



Misure 7-11 e 11-19 nastro stampato vite testa tonda.

Codice	Descrizione	Conf.	Euro	/Um
533400	nastro mm. 5, cap.chius. mm. 7- 11	100 *		PZ
533401	nastro mm. 5, cap.chius. mm. 11- 19	100 *		PZ
533404	nastro mm. 8, cap.chius. mm. 10- 18	100 *		PZ
533406	nastro mm. 8, cap.chius. mm. 14- 24	100 *		PZ
533408	nastro mm. 8, cap.chius. mm. 17- 29	100 *		PZ
533410	nastro mm. 8, cap.chius. mm. 25- 37	50 *		PZ
533412	nastro mm. 8, cap.chius. mm. 25- 45	50 *		PZ
533414	nastro mm. 8, cap.chius. mm. 33- 53	50 *		PZ
533416	nastro mm.14, cap.chius. mm. 40- 60	50 *		PZ
533418	nastro mm.14, cap.chius. mm. 48- 68	50 *		PZ
533420	nastro mm.14, cap.chius. mm. 63- 83	50 *		PZ
533422	nastro mm.14, cap.chius. mm. 78- 98	50 *		PZ
533424	nastro mm.14, cap.chius. mm. 93-113	50 *		PZ
533426	nastro mm.14, cap.chius. mm.108-128	50 *		PZ
533428	nastro mm.14, cap.chius. mm.123-143	50 *		PZ
533430	nastro mm.14, cap.chius. mm.138-158	50 *		PZ

FASCETTE STRINGITUBO INOX



Codice	Descrizione	Conf.	Euro	/Um
533504	nastro mm. 8, cap.chius. mm.10-18	100 *		PZ
533506	nastro mm. 8, cap.chius. mm.14-24	100 *		PZ
533508	nastro mm. 8, cap.chius. mm.17-29	100 *		PZ
533510	nastro mm.14, cap.chius. mm.25-37	50 *		PZ
533512	nastro mm.14, cap.chius. mm.25-45	50 *		PZ
533514	nastro mm.14, cap.chius. mm.33-53	50 *		PZ
533516	nastro mm.14, cap.chius. mm.40-60	50 *		PZ
533518	nastro mm.14, cap.chius. mm.48-68	50 *		PZ
533520	nastro mm.14, cap.chius. mm.63-83	50 *		PZ

FASCETTE STRINGITUBO NASTRO CONTINUO MT.3



Nastro acciaio perforato AISI 430. Testine acciaio AISI 430 con viti tropicalizzate T.E. ad intaglio.

Codice	Descrizione	Conf.	Euro	/Um
533460	nastro mm. 8x0,65, n.8 testine	1		BLI
533464	nastro mm.14x0,65, n.6 testine	1		BLI

BANDA LAMIERA FORATA ART.945



In acciaio zincato. Spessore mm.0,7.

Codice	Descrizione	Conf.	Euro	/Um
515114	largh.mm.12, lungh.mt.10	1		ROT
515116	largh.mm.17, lungh.mt.10	1		ROT
515118	largh.mm.25, lungh.mt.10	1		ROT

CHIUSURE A LEVA ACCIAIO NICHELATO ART.202.00



Codice	Descrizione	Conf.	Euro	/Um
408010	trazione max kg.100, lungh.mm.77	200 *		PZ

CHIUSURE A LEVA ACCIAIO NICHELATO ART.203.00



Codice	Descrizione	Conf.	Euro	/Um
408020	trazione max kg.150, lungh.mm.102	150 *		PZ

CHIUSURE A LEVA ACCIAIO NICHELATO ART.200.00



Codice	Descrizione	Conf.	Euro	/Um
408030	trazione max kg.400, lungh.mm.195	25 *		PZ

CHIUSURE A LEVA FERRO NICHELATO ART.205.00



Codice	Descrizione	Conf.	Euro	/Um
408060	trazione max kg.250, lungh.mm.150	25 *		PZ

CHIUSURE A LEVA ACCIAIO NICHELATO ART.204.00

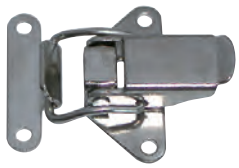

Codice	Descrizione	Conf.	Euro	/Um
408040	trazione max kg.150, lungh.mm.52	200 *		PZ

CHIUSURE A LEVA ACCIAIO NICHELATO ART.206.00



Codice	Descrizione	Conf.	Euro	/Um
408070	trazione max kg.250, lungh.mm.114	50 *		PZ

CHIUSURE A LEVA ACCIAIO NICHELATO ART.206.01



Foro per lucchetto d.mm.5,5.

Codice	Descrizione	Conf.	Euro	/Um
408073	trazione max kg.250, lungh.mm.114	50 *		PZ

CHIUSURE A LEVA ACCIAIO ZINCATO ART.209.01



Foro per lucchetto d.mm.5.

Codice	Descrizione	Conf.	Euro	/Um
408080	trazione max kg.250, lungh.mm.187	25 *		PZ

GIUNZIONE PESANTE CON CAVA ALDEGHI ART.750

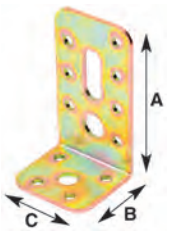

Con cava di regolazione. In acciaio tropicalizzato. Per fissare pannelli a strutture in legno mediante bulloni. Spessore mm.2,8.

Codice	Descrizione	Conf.	Euro	/Um
514461	A mm.90, B mm.45, C mm.50	10		PZ

GIUNZIONE A T PESANTE ALDEGHI ART.751

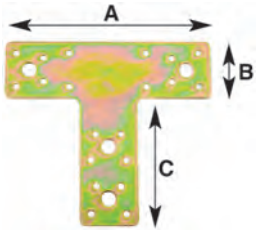

In acciaio tropicalizzato. Giunzione piana a 90 per travi. Spessore mm.2,5.

Codice	Descrizione	Conf.	Euro	/Um
514500	A mm.160, B mm.45, C mm.98	10		PZ

GIUNZIONE ANGOLARE PESANTE ALDEGHI ART.752

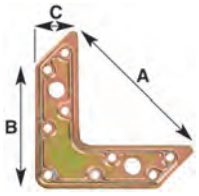

In acciaio tropicalizzato. Giunzione piana angolare. Spessore mm.2,2.

Codice	Descrizione	Conf.	Euro	/Um
514502	A mm.120, B mm. 83, C mm.30	10		PZ
514503	A mm.160, B mm.110, C mm.32	10		PZ

GIUNZIONE A MURARE PER PAVIMENTI ALDEGHI ART.754

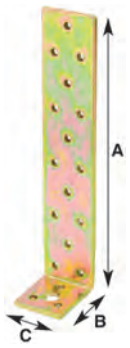

In acciaio tropicalizzato. Spessore mm.2,8.

Codice	Descrizione	Conf.	Euro	/Um
514507	A mm.200, B mm.45, C mm.50	10		PZ
514508	A mm.300, B mm.45, C mm.50	10		PZ

GIUNZIONE AD U ALDEGHI ART.761

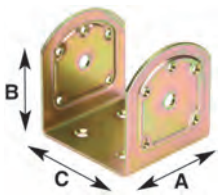

Per travi inclinate. In acciaio tropicalizzato. Spessore mm.3.

Codice	Descrizione	Conf.	Euro	/Um
514510	A mm.70, B mm.80, C mm.71	10		PZ
514512	A mm.90, B mm.90, C mm.91	10		PZ

GIUNZIONE PIANA DIRITTA PESANTE ALDEGHI ART.770

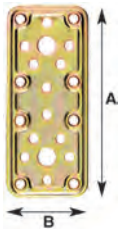

In acciaio tropicalizzato. Spessore mm.2,2.

Codice	Descrizione	Conf.	Euro	/Um
514527	A mm. 80, B mm.50	50		PZ
514530	A mm.120, B mm.50	50		PZ
514533	A mm.160, B mm.50	25		PZ
514535	A mm.200, B mm.50	25		PZ

ALDEGHI LUIGI S.P.A.

DAL 1930

MADE IN ITALY



PATENTED

Le tue idee?

Realizzale con giunzioni e fissaggi di qualità...

GIUNZIONI PIANE



GIUNZIONI a 90°



FISSAGGI di TESTA



FISSAGGI per PILASTRI



GIUNZIONI per FISSAGGI VARI



GIUNZIONI per TRAVI TONDE



GIUNZIONE PESANTE AD ANGOLO ALDEGHI ART.771

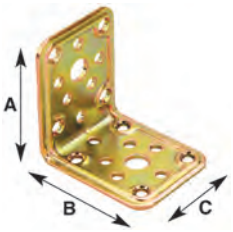

In acciaio tropicalizzato. Spessore mm.2,2.

Codice	Descrizione	Conf.	Euro	/Um
514540	A mm. 40, B mm. 40, C mm.50	50		PZ
514543	A mm. 60, B mm. 60, C mm.50	50		PZ
514545	A mm. 80, B mm. 80, C mm.50	25		PZ
514547	A mm.100, B mm.100, C mm.50	25		PZ

GIUNZIONE PESANTE AD ANGOLO ALDEGHI ART.773

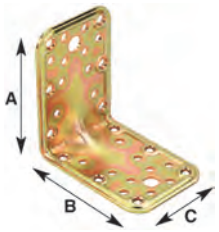

In acciaio tropicalizzato. Spessore mm.2,2.

Codice	Descrizione	Conf.	Euro	/Um
514549	A mm.90, B mm.90, C mm.65	25		PZ

GIUNZIONE PESANTE AD ANGOLO ALDEGHI ART.775

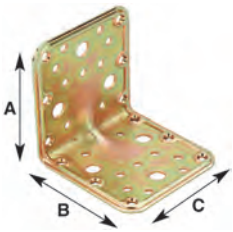

In acciaio tropicalizzato. Spessore mm.2,2.

Codice	Descrizione	Conf.	Euro	/Um
514552	A mm.90, B mm.90, C mm.90	20		PZ

GIUNZIONE PESANTE AD ANGOLO ALDEGHI ART.777

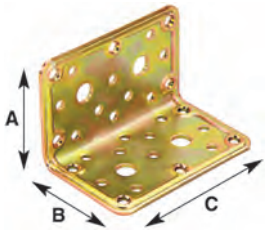

In acciaio tropicalizzato. Spessore mm.2,2.

Codice	Descrizione	Conf.	Euro	/Um
514555	A mm.60, B mm.60, C mm.100	25		PZ

GIUNZIONE PIANA DIRITTA PESANTE ALDEGHI ART.778

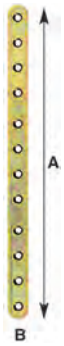

In acciaio tropicalizzato. Spessore mm.2,5.

Codice	Descrizione	Conf.	Euro	/Um
514559	A mm.100, B mm.20	50 *		PZ
514560	A mm.206, B mm.20	50		PZ
514563	A mm.312, B mm.20	50		PZ

GIUNZIONI QUADRE ART.641

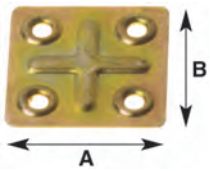

In acciaio tropicalizzato. 4 fori. Spessore mm.1.

Codice	Descrizione	Conf.	Euro	/Um
515007	A mm.40, B mm.40	200 *		PZ
515009	A mm.50, B mm.50	200 *		PZ

GIUNZIONI RETTANGOLARI ART.642

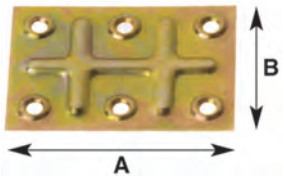

In acciaio tropicalizzato. 6 fori. Spessore mm.1.

Codice	Descrizione	Conf.	Euro	/Um
515011	A mm.70, B mm.50	100 *		PZ

GIUNZIONI PIEGATE ART.644

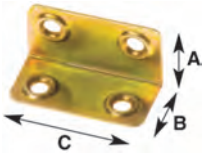

In acciaio tropicalizzato. 4 fori. Spessore mm.1.

Codice	Descrizione	Conf.	Euro	/Um
515018	A mm.20, B mm.20, C mm.45	200 *		PZ

GIUNZIONI DIRITTE LEGGERE ART.787

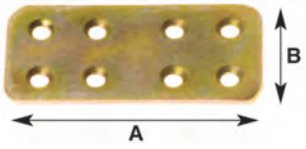

In acciaio tropicalizzato. 8 fori. Spessore mm.2.

Codice	Descrizione	Conf.	Euro	/Um
515023	A mm.60, B mm.30	100 *		PZ

minutex.net

PORTALUCCHETTO CORAZZATO

INSTALLABILE SU PORTONI, FURGONI, CANCELLI, PORTE IN LEGNO...

IDEALE PER LUCCHETTI BLINDATI



ART. 679-T TIGER



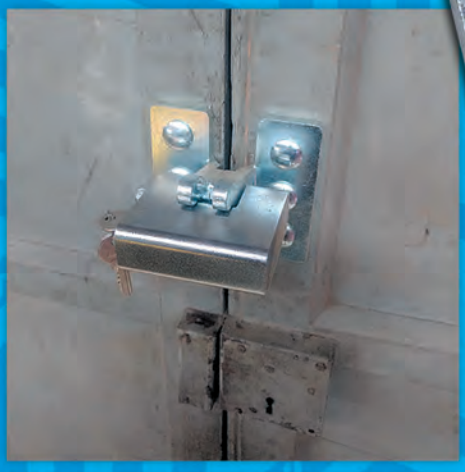





PRODOTTO BREVETTATO PATENTED

ART. 667-P
PANZER (DOPPIA CORAZZA)

MASSIMA SICUREZZA
PROTEGGE L'ASTA DEL LUCCHETTO DAL TAGLIO

100% MADE IN ITALY

MINUTEX®

fabbrica minuterie metalliche - sistemi di giunzione per il legno certificati

GUARDA IL VIDEO

GIUNZIONI PIEGATE LEGGERE ART.788

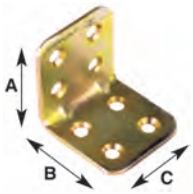

In acciaio tropicalizzato. 8 fori. Spessore mm.2.

Codice	Descrizione	Conf.	Euro	/Um
515027	A mm.30, B mm.30, C mm.30	100 *		PZ

GIUNZIONI DIRITTE PESANTI ART.789

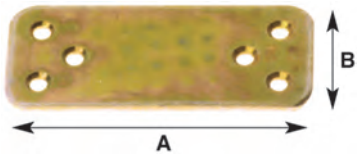

In acciaio tropicalizzato. 6 fori. Spessore mm.2,5.

Codice	Descrizione	Conf.	Euro	/Um
515032	A mm.90, B mm.40	50 *		PZ

GIUNZIONI PIEGATE PESANTI ART.790

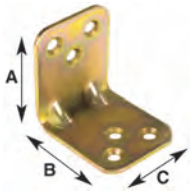

In acciaio tropicalizzato. 6 fori. Spessore mm.2,5.

Codice	Descrizione	Conf.	Euro	/Um
515035	A mm.45, B mm.45, C mm.45	50 *		PZ

GIUNZIONI DIRITTE EXTRA PESANTI ALDEGHI ART.762

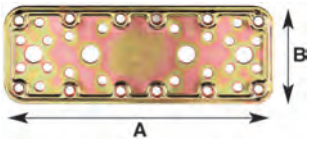

In acciaio tropicalizzato. Spessore mm.2,5.

Codice	Descrizione	Conf.	Euro	/Um
515039	A mm.180, B mm.65	25 *		PZ

GIUNZIONI MAXI DIRITTE ALDEGHI ART.766

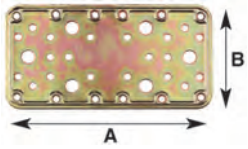

In acciaio tropicalizzato. Spessore mm.3.

Codice	Descrizione	Conf.	Euro	/Um
515047	A mm.200, B mm.100	20 *		PZ

GIUNZIONI ANGOLARI MULTIUSO ART.5793

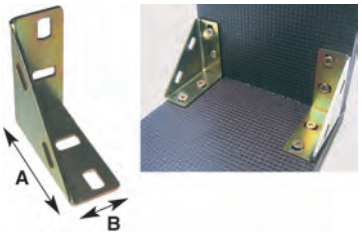

In acciaio tropicalizzato. Spessore mm.1,5. Si possono utilizzare come paraspigolo, per la costruzione di casse-fioriere, come giunzione a squadra.

Codice	Descrizione	Conf.	Euro	/Um
515050	A mm.50, B mm.20	50 *		PZ

GIUNZIONI MAXI PIEGATE ALDEGHI ART.769

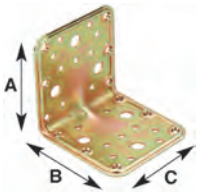

In acciaio tropicalizzato. Spessore mm.3.

Codice	Descrizione	Conf.	Euro	/Um
515052	A mm.103, B mm.103, C mm.100	20 *		PZ

GIUNZIONI PESANTI AD ANGOLO 90 ALDEGHI ART.779

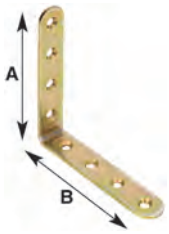

In acciaio tropicalizzato. Spessore mm.2,5.

Codice	Descrizione	Conf.	Euro	/Um
515060	A mm. 50, B mm. 50	50 *		PZ
515062	A mm.100, B mm.100	50 *		PZ
515064	A mm.150, B mm.150	50 *		PZ

SUPPORTO PER TRAVI APERTO ALDEGHI ART.784

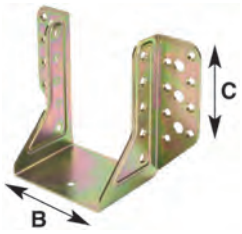

In acciaio tropicalizzato. Spessore mm.2.

Codice	Descrizione	Conf.	Euro	/Um
515078	B mm. 61, C mm.100	10		PZ
515080	B mm. 81, C mm.120	10		PZ
515082	B mm.101, C mm.140	10		PZ

SUPPORTO PER TRAVI CHIUSO ALDEGHI ART.785

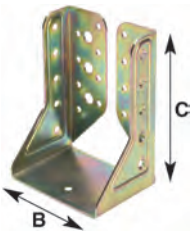

Tropicalizzate. Spessore mm.2.

Codice	Descrizione	Conf.	Euro	/Um
515083	B mm. 71, C mm.100	10		PZ
515085	B mm. 91, C mm.120	10		PZ
515086	B mm.101, C mm.140	10		PZ

SUPPORTO PER PILASTRI ALDEGHI ART.803

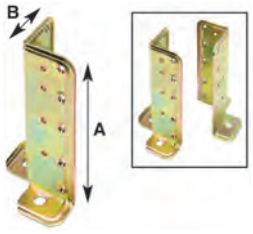

Tropicalizzato. Spessore mm.3.

Codice	Descrizione	Conf.	Euro	/Um
515092	A mm.171, B mm.53	8		PZ

CAVALLOTTI MAGLIA TONDA ALDEGHI ART.865



Tropicalizzati. Spessore mm.2,2. d.mm.6 - 21X25.

Codice	Descrizione	Conf.	Euro	/Um
515100	piastra mm.60x30	50		PZ

CAVALLOTTI PIEGHEVOLI MAGLIA TONDA ALDEGHI ART.866



Tropicalizzati. Spessore mm.2,2. d.mm.6 - 21X48.

Codice	Descrizione	Conf.	Euro	/Um
515102	piastra mm.60x30	10		PZ

MANIGLIE CON PIASTRA STAMPATA ALDEGHI ART.950

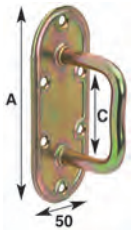

Tropicalizzate. Spessore mm.2,2. d.mm.9 ingombro mm.50.

Codice	Descrizione	Conf.	Euro	/Um
515105	A mm. 80, C mm.20	10		PZ
515106	A mm.120, C mm.55	10		PZ
515107	A mm.160, C mm.95	10		PZ

PIASTRE MULTIUSO A PAVIMENTO 5 FORI



Tropicalizzate. Spessore mm.4. Foro centrale d.cm.1,5.

Codice	Descrizione	Conf.	Euro	/Um
515110	art.361 piastra cm.27x23	10		PZ
515111	art.357 piastra cm.18x18	10		PZ
515112	art.359 piastra cm.23x23	10		PZ
515113	art.355 piastra cm.15x15	10		PZ

CERNIERE ALDEGHI ART.741

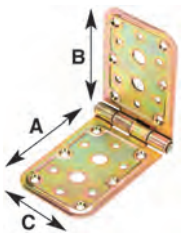

Tropicalizzate. Spessore mm.2,2.

Codice	Descrizione	Conf.	Euro	/Um
515094	A mm.98, B mm.98, C mm.60	10		PZ

CERNIERE A BANDELLA ALDEGHI ART.740

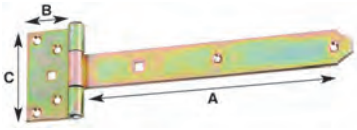

Tropicalizzate. Spessore mm.2,2.

Codice	Descrizione	Conf.	Euro	/Um
515096	A mm.300, B mm.50, C mm.90	10		PZ
515097	A mm.400, B mm.50, C mm.90	10		PZ

ASE VERNICIATE NERE



Codice	Descrizione	Conf.	Euro	/Um
303901	lungh.tot. cm.12	12 *		PZ
303902	lungh.tot. cm.14	12 *		PZ
303903	lungh.tot. cm.16	12 *		PZ
303904	lungh.tot. cm.18	12 *		PZ
303905	lungh.tot. cm.20	12 *		PZ
303906	lungh.tot. cm.22	12 *		PZ
303907	lungh.tot. cm.24	12 *		PZ
303908	lungh.tot. cm.26	12 *		PZ
303909	lungh.tot. cm.28	12 *		PZ
303910	lungh.tot. cm.30	12 *		PZ

CANTONALI VERNICIATI NERI TIPO TORINO

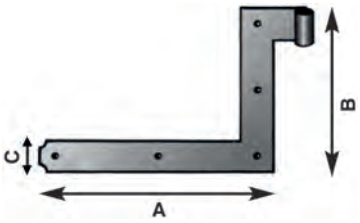

Necessitano di cardine d.mm.12. N.5 fori d.mm.6.

Codice	Descrizione	Conf.	Euro	/Um
400021	A mm.200 B mm.200 C mm.30	24 *		PZ
400026	A mm.250 B mm.200 C mm.30	24 *		PZ
400031	A mm.300 B mm.200 C mm.30	24 *		PZ

BANDELLE VERNICIATE NERE

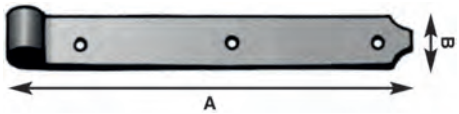

Necessitano di cardine d.mm.12. N.3 fori d.mm.6.

Codice	Descrizione	Conf.	Euro	/Um
400036	A cm.20 B mm.30	24 *		PZ
400038	A cm.25 B mm.30	24 *		PZ
400041	A cm.30 B mm.30	24 *		PZ
400043	A cm.40 B mm.30	24 *		PZ

CARDINI VERNICIATI NERI A MURARE

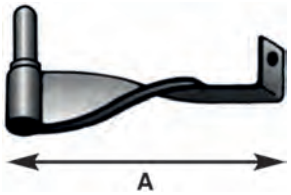

Codice	Descrizione	Conf.	Euro	/Um
400060	d.mm.12, A mm.148	24 *		PZ

CARDINI VERNICIATI NERI AVVITARE

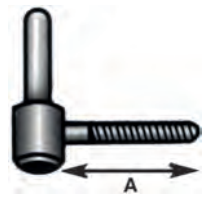

Codice	Descrizione	Conf.	Euro	/Um
400071	d.mm.12, A mm.100	24 *		PZ

CERNIERE A METRAGGIO PESANTI ALDEGHI ART.1206

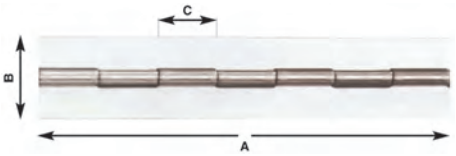

Da carrozzeria. Perno d.mm.6.

Codice	Descrizione	Conf.	Euro	/Um
523894	mm.40 A mm.1980 B mm.40 sp.mm.1,5	10		PZ
523895	mm.50 A mm.1980 B mm.50 sp.mm.2	10		PZ
523896	mm.60 A mm.1980 B mm.60 sp.mm.2	10		PZ

CERNIERE RETTANGOLARI PESANTI ALDEGHI ART.126

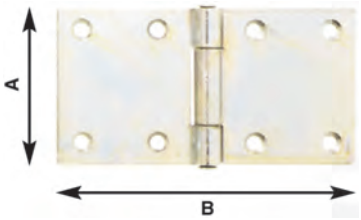

Zincate. Perno fisso.

Codice	Descrizione	Conf.	Euro	/Um
397980	1 pol. A mm.25 B mm. 55	24 *		PZ
397981	1 1/2 pol. A mm.40 B mm. 70	24 *		PZ
397982	1 3/4 pol. A mm.45 B mm. 80	24 *		PZ
397983	2 pol. A mm.50 B mm. 95	24 *		PZ
397984	2 1/2 pol. A mm.60 B mm.110	24 *		PZ
397985	3 pol. A mm.75 B mm.140	12 *		PZ

CERNIERE AMERICANE PESANTI ALDEGHI ART.127

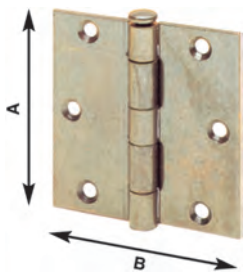

Zincate. Perno a levare.

Codice	Descrizione	Conf.	Euro	/Um
398002	2 1-2x2 1-2 pol. A mm. 63 B mm. 63	10 *		PZ
398004	3 x 3 pol. A mm. 76 B mm. 76	10 *		PZ
398006	3 1-2x3 1-2 pol. A mm. 89 B mm. 89	10 *		PZ
398008	4 x 4 pol. A mm.101 B mm.101	10 *		PZ
398010	5 x 5 pol. A mm.127 B mm.127	6 *		PZ

CERNIERE MEZZE LARGHE PESANTI ALDEGHI ART.838

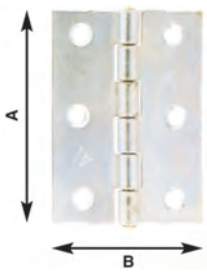

Zincate. Perno fisso.

Codice	Descrizione	Conf.	Euro	/Um
398050	1 1-4 pol. A mm. 30 B mm.28	24 *		PZ
398051	1 1-2 pol. A mm. 38 B mm.35	24 *		PZ
398052	1 3-4 pol. A mm. 44 B mm.37	24 *		PZ
398053	2 pol. A mm. 50 B mm.39,5	24 *		PZ
398055	2 1-2 pol. A mm. 63,5 B mm.43	24 *		PZ
398057	3 pol. A mm. 75 B mm.50	24 *		PZ
398059	3 1-2 pol. A mm. 87 B mm.58	24 *		PZ
398061	4 pol. A mm.100 B mm.72	24 *		PZ

CERNIERE MEZZE LARGHE PESANTI ALDEGHI ART.840

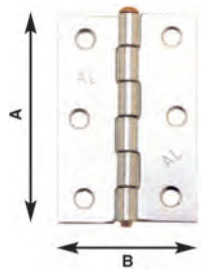

Zincate. Perno a levare.

Codice	Descrizione	Conf.	Euro	/Um
398080	1 1-4 pol. A mm. 30 B mm.28	24 *		PZ
398081	1 1-2 pol. A mm. 38 B mm.34	24 *		PZ
398082	1 3-4 pol. A mm. 44 B mm.37	24 *		PZ
398083	2 pol. A mm. 50 B mm.39,5	24 *		PZ
398084	2 1-4 pol. A mm. 57 B mm.43	24 *		PZ
398085	2 1-2 pol. A mm. 63,5 B mm.43	24 *		PZ
398087	3 pol. A mm. 75 B mm.50	24 *		PZ
398089	3 1-2 pol. A mm. 87 B mm.56,5	24 *		PZ
398090	4 pol. A mm.100 B mm.71,5	24 *		PZ

CERNIERE LUNGHE ALDEGHI ART.122

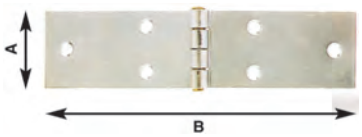

Zincate.

Codice	Descrizione	Conf.	Euro	/Um
398200	2 pol. A mm.22 B mm. 50	24 *		PZ
398202	2 3-4 pol. A mm.22 B mm. 70	24 *		PZ
398203	3 1-4 pol. A mm.25 B mm. 80	24 *		PZ
398205	4 pol. A mm.25 B mm.100	24 *		PZ
398208	4 3-4 pol. A mm.28 B mm.120	24 *		PZ
398210	6 pol. A mm.30 B mm.150	24 *		PZ
398212	7 pol. A mm.34 B mm.180	24 *		PZ
398213	8 pol. A mm.35 B mm.200	24 *		PZ

ALDEGHI LUIGI S.p.a.

SOLUZIONI PER LA CASA

ALDEGHI LUIGI DAL 1930 S.P.A.

www.aldeghi.com

MADE IN ITALY



COSTRUZIONI IN LEGNO

Mensole in acciaio stampato / Mensole ribaltabili

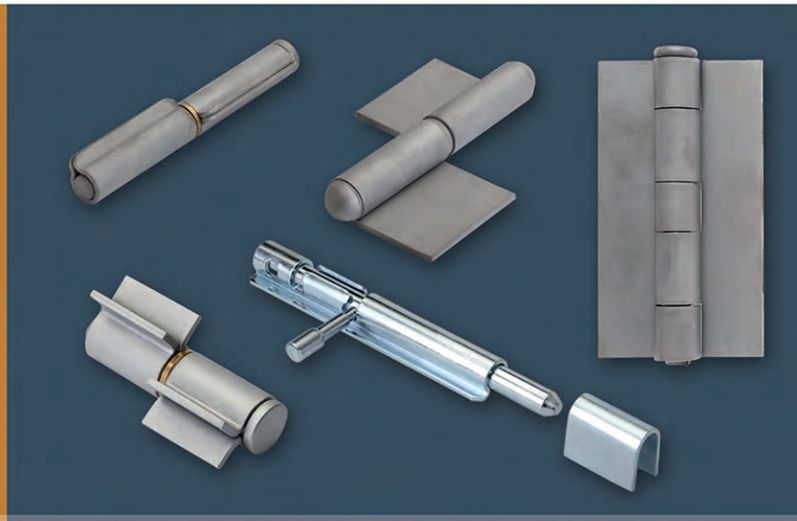

LINEA ACCIAIO

Catenacci verticali, trasversali e portalucchetto

LINEA INOX

Catenacci verticali, trasversali e portalucchetto





LINEA LEGNO

Chiusure ed accessori per serramenti in legno



LINEA ARREDO

Mensole in acciaio stampato / Mensole ribaltabili

CERNIERE SEMIQUADRE ALDEGHI ART.5001

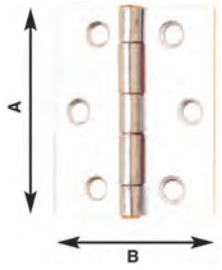

Zincate.

Codice	Descrizione	Conf.	Euro	/Um
398250	1 pol. A mm.26 B mm.22	24 *		PZ
398251	1 1-4 pol. A mm.32 B mm.31	24 *		PZ
398252	1 1-2 pol. A mm.41 B mm.33	24 *		PZ
398254	2 pol. A mm.51 B mm.37	24 *		PZ
398256	2 1-2 pol. A mm.63 B mm.43	24 *		PZ

CERNIERE QUADRE ALDEGHI ART.121

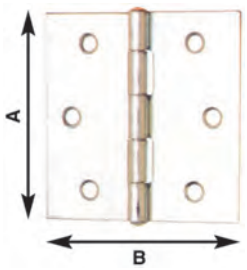

Zincate.

Codice	Descrizione	Conf.	Euro	/Um
398300	3-4 pol. A mm. 20 B mm. 18	24 *		PZ
398301	1 pol. A mm. 25 B mm. 25	24 *		PZ
398302	1 1-4 pol. A mm. 31,5 B mm. 31,5	24 *		PZ
398303	1 1-2 pol. A mm. 38,5 B mm. 38,5	24 *		PZ
398305	2 pol. A mm. 50 B mm. 50	24 *		PZ
398307	2 1-2 pol. A mm. 65 B mm. 65	24 *		PZ
398309	3 pol. A mm. 75 B mm. 75	24 *		PZ
398310	4 pol. A mm.100 B mm.100	24 *		PZ

CERNIERE STRETTE ALDEGHI ART.120

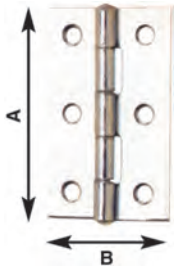

Zincate.

Codice	Descrizione	Conf.	Euro	/Um
398350	3-4 pol. A mm.20 B mm.13,5	24 *		PZ
398351	1 pol. A mm.25 B mm.19	24 *		PZ
398352	1 1-4 pol. A mm.31,5 B mm.23	24 *		PZ
398353	1 1-2 pol. A mm.38,5 B mm.26	24 *		PZ
398355	2 pol. A mm.50 B mm.31	24 *		PZ
398357	2 1-2 pol. A mm.65 B mm.35	24 *		PZ
398359	3 pol. A mm.75 B mm.40	24 *		PZ

CERNIERE A BANDELLA PAUMELLES ALDEGHI ART.105

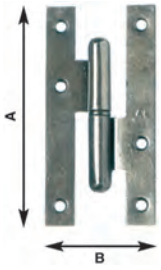

In acciaio lucido. Destre e sinistre.

Codice	Descrizione	Conf.	Euro	/Um
522200	AxB mm. 80x50 dx, cerniera d.11	12 *		PZ
522210	AxB mm. 80x50 sx, cerniera d.11	12 *		PZ
522220	AxB mm. 95x55 dx, cerniera d.11	12 *		PZ
522230	AxB mm. 95x55 sx, cerniera d.11	12 *		PZ
522240	AxB mm.110x55 dx, cerniera d.11	12 *		PZ
522250	AxB mm.110x55 sx, cerniera d.11	12 *		PZ
522260	AxB mm.140x55 dx, cerniera d.12	12 *		PZ
522270	AxB mm.140x55 sx, cerniera d.12	12 *		PZ

CERNIERE A LIBRO PIEGATE ALDEGHI ART.108



Tipo ricostruzione. In acciaio lucido. Destre e sinistre.

Codice	Descrizione	Conf.	Euro	/Um
522310	AxB mm.100x65 dx, cerniera d.14	12 *		PZ
522320	AxB mm.100x65 sx, cerniera d.14	12 *		PZ

CERNIERE CON COSTA ALDEGHI ART.1113



Codice	Descrizione	Conf.	Euro	/Um
522406	A mm. 60, B mm.12, cerniera d.10	50 *		PZ
522408	A mm. 80, B mm.14, cerniera d.12	50 *		PZ
522410	A mm.100, B mm.16, cerniera d.14	50 *		PZ
522412	A mm.120, B mm.18, cerniera d.16	30 *		PZ

CERNIERE AMERICANE BRONZATE ALDEGHI ART.130



Per porte blindate. Pesantissime. Con cuscinetti a sfera.

Codice	Descrizione	Conf.	Euro	/Um
522504	4x3 1-2p, AxB 101x 89, cern.d.14	2 *		PZ
522505	5x4p , AxB 127x101, cern.d.14,5	2 *		PZ

CERNIERE AMERICANE BRONZATE ALDEGHI ART.131



Per porte blindate. Pesantissime con collo e cuscinetti a sfera.

Codice	Descrizione	Conf.	Euro	/Um
522534	4p, AxB mm.101x64 , cern.d.14	2 *		PZ
522535	5p, AxB mm.127x68,5, cern.d.14,5	2 *		PZ

CERNIERE INOX LUNGHE ALDEGHI ART.122

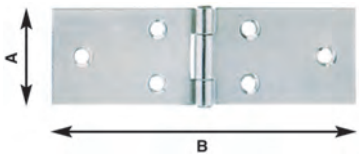

INOX.

Codice	Descrizione	Conf.	Euro	/Um
524823	mm. 80, A mm.28, B mm. 80, cern.d.6	24 *		PZ
524824	mm.100, A mm.32, B mm.100, cern.d.8	24 *		PZ
524825	mm.120, A mm.33, B mm.120, cern.d.8	24 *		PZ

CERNIERE INOX STRETTE ALDEGHI ART.120

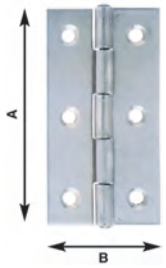

INOX.

Codice	Descrizione	Conf.	Euro	/Um
524828	mm.30 A mm.31,5 B mm.23 cern.d.4,2	24 *		PZ
524830	mm.40 A mm.38,5 B mm.26 cern.d.4,5	24 *		PZ
524832	mm.50 A mm.50 B mm.31 cern.d.4,5	24 *		PZ

CERNIERE INOX QUADRE ALDEGHI ART.121

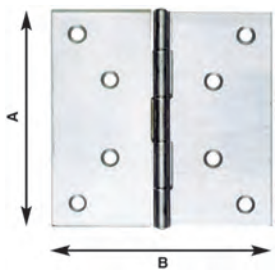

INOX.

Codice	Descrizione	Conf.	Euro	/Um
524837	mm.30 A mm.31,5 B mm.31,5 cer.d.4,2	24 *		PZ
524839	mm.40 A mm.38,5 B mm.38,5 cer.d.4,5	24 *		PZ
524841	mm.50 A mm.50 B mm.50 cer.d.4,5	24 *		PZ

CERNIERE INOX EXTRA PESANTI ALDEGHI ART.124

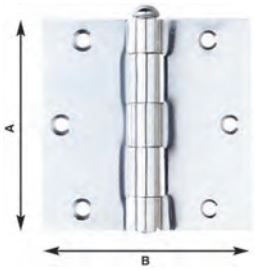

INOX. Perno a levare.

Codice	Descrizione	Conf.	Euro	/Um
524842	2,5x2,5p, AxB mm.64x64, cern.d.10	10		PZ
524843	3x3p, AxB mm.76x76, cern.d.11	10		PZ

CERNIERE INOX AMERICANE PESANTI ALDEGHI ART.130

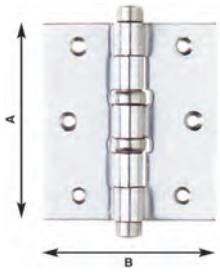

INOX. Con cuscinetti a sfere. Pomoli piatti.

Codice	Descrizione	Conf.	Euro	/Um
524844	4x3,5p, AxB mm.101x89, cern.d.13,5	2		PZ

CERNIERE INOX MEZZE LARGHE PESANTI ALDEGHI ART.838

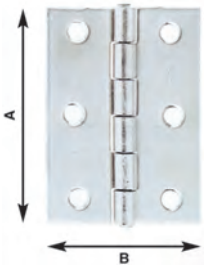

INOX. Perno fisso.

Codice	Descrizione	Conf.	Euro	/Um
524846	2 p, AxB mm.50 x39,5 cern.d.6	24 *		PZ
524848	2 1-2p, AxB mm.63,5x43 cern.d.7	24 *		PZ
524850	3 p, AxB mm.75 x50 cern.d.8	24 *		PZ

CERNIERE INOX MEZZE LARGHE PESANTI ALDEGHI ART.840

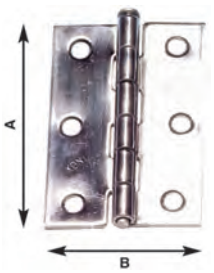

INOX. Perno a levare.

Codice	Descrizione	Conf.	Euro	/Um
524859	2 p, AxB mm.50 x39,5 cern.d.6	24 *		PZ
524861	2 1-2p, AxB mm.63,5x43 cern.d.6,5	24 *		PZ
524863	3 p, AxB mm.75 x50 cern.d.7,5	24 *		PZ

CERNIERE INOX ARREDAMENTI NAUTICI ALDEGHI ART.850

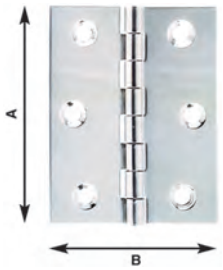

INOX.

Codice	Descrizione	Conf.	Euro	/Um
524866	mm.40x30, AxB mm.40x30, cern.d.7	24		PZ
524868	mm.60x40, AxB mm.60x40, cern.d.7	24		PZ
524871	mm.80x50, AxB mm.80x50, cern.d.7	24		PZ

CERNIERE INOX ARREDAMENTI NAUTICI ALDEGHI ART.852

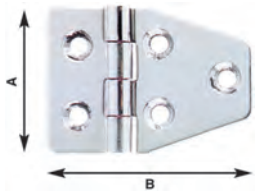

INOX.

Codice	Descrizione	Conf.	Euro	/Um
524877	mm.40x55, AxB mm.40x55, cern.d.7	24		PZ

CERNIERE INOX ARREDAMENTI NAUTICI ALDEGHI ART.854

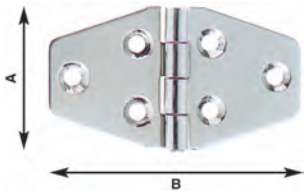

INOX.

Codice	Descrizione	Conf.	Euro	/Um
524879	mm.40x70, AxB mm.40x70, cern.d.7	24		PZ

CERNIERE INOX A MOLLA TIPO BOMMER ALDEGHI ART.101



INOX. Doppia azione. Pomoli cilindrici.

Codice	Descrizione	Conf.	Euro	/Um
524805	mm.75, A mm.75	1		PA

CERNIERE A MOLLA TIPO BOMMER ALDEGHI ART.101

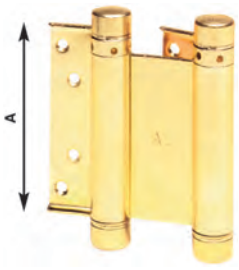

Doppia azione. Pomoli cilindrici.

Codice	Descrizione	Conf.	Euro	/Um
522051	ottonate, A mm. 75	1		PA
522052	ottonate, A mm.100	1		PA
522053	ottonate, A mm.125	1		PA
522054	ottonate, A mm.150	1		PA
522061	bronzate, A mm. 75	1		PA
522062	bronzate, A mm.100	1		PA
522063	bronzate, A mm.125	1		PA
522064	bronzate, A mm.150	1		PA
522070	nichelate, A mm. 75	1		PA
522071	nichelate, A mm.100	1		PA

MOLLE RICAMBIO PER CERNIERE TIPO BOMMER ALDEGHI



Codice	Descrizione	Conf.	Euro	/Um
522110	mm. 75	1		PZ
522120	mm.100	1		PZ
522130	mm.125	1		PZ
522140	mm.150	1		PZ

CATENACCI A CANNONE

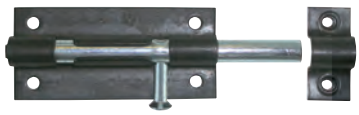

Codice	Descrizione	Conf.	Euro	/Um
400506	dim. cm. 6	24 *		PZ
400508	dim. cm. 8	24 *		PZ
400510	dim. cm.10	24 *		PZ
400512	dim. cm.12	24 *		PZ

CATENACCI TARGETTES ART.450



Catenaccio automatico brunito da applicare.

Codice	Descrizione	Conf.	Euro	/Um
841520	mm.20A 72B 9C	12 *		PZ
841525	mm.25A 72B 9C	12 *		PZ
841530	mm.30A 72B 9C	12 *		PZ

CATENACCI A CODA MEZZO PESO ALDEGHI ART.270

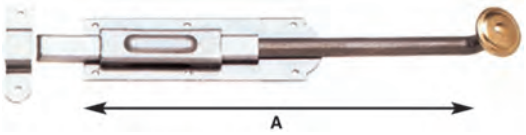

In acciaio. Pomolo ottonato.

Codice	Descrizione	Conf.	Euro	/Um
522615	cm.15, A mm.150	20		PZ
522620	cm.20, A mm.200	20		PZ
522625	cm.25, A mm.250	20		PZ
522630	cm.30, A mm.300	20		PZ
522640	cm.40, A mm.400	20		PZ

CATENACCI PROFILATI A LEVA ALDEGHI ART.202



Acciaio bronzato. Modello tedesco. Frontale mm.16.

Codice	Descrizione	Conf.	Euro	/Um
523315	cm.15, A mm.150	12 *		PZ
523320	cm.20, A mm.200	12 *		PZ
523325	cm.25, A mm.250	12 *		PZ
523330	cm.30, A mm.300	12 *		PZ
523340	cm.40, A mm.400	12 *		PZ
523360	cm.60, A mm.600	12 *		PZ

CATENACCI VERTICALI ALDEGHI ART.231



Acciaio bronzato. Con fori.

Codice	Descrizione	Conf.	Euro	/Um
523382	cm.20, A mm.200	20 *		PZ
523383	cm.30, A mm.300	20 *		PZ
523384	cm.40, A mm.400	20 *		PZ
523385	cm.50, A mm.500	10 *		PZ
523386	cm.60, A mm.600	10 *		PZ

INCONTRI ALDEGHI RETTANGOLARI ART.231 IR



Per catenacci verticali Aldeghi art.231.

Codice	Descrizione	Conf.	Euro	/Um
523388	art.231 IR rettangolare	40		PZ

INCONTRI ALDEGHI SEMITONDI ART.231 IS



Per catenacci verticali Aldeghi art.231.

Codice	Descrizione	Conf.	Euro	/Um
523389	art.231 IS semitondo	40		PZ

CATENACCI VERTICALI A SALDARE COMBI ART.215



Catenaccio verticale 6x16 in acciaio zincato.

Codice	Descrizione	Conf.	Euro	/Um
523813	A cm.30	10 *		PZ
523814	A cm.40	10 *		PZ
523815	A cm.50	10 *		PZ

CATENACCI VERTICALI PESANTI SALDARE COMBI ART.220

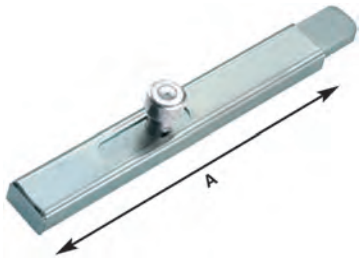

Catenaccio verticale pesante 10x25 in acciaio zincato.

Codice	Descrizione	Conf.	Euro	/Um
523820	A cm.20	10 *		PZ
523830	A cm.30	10 *		PZ
523850	A cm.50	10 *		PZ

CATENACCI A SALDARE ALDEGHI ART.1271

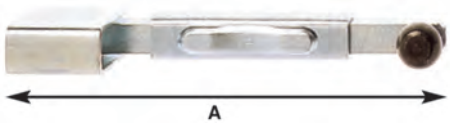

Quadro mm.10.

Codice	Descrizione	Conf.	Euro	/Um
523883	A cm.13	10		PZ

CATENACCI VERTICALI A SALDARE COMBI ART.206

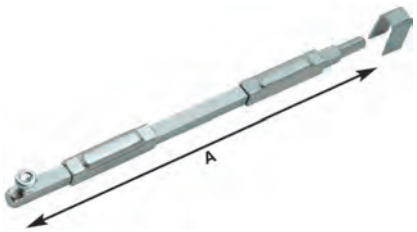

Catenaccio verticale 10x10 in acciaio zincato con punta tonda.

Codice	Descrizione	Conf.	Euro	/Um
523885	A mm.130	10		PZ
523888	A mm.300	10		PZ
523889	A mm.500	10		PZ

CATENACCI VERTICALI PESANTI SALDARE COMBI ART.211

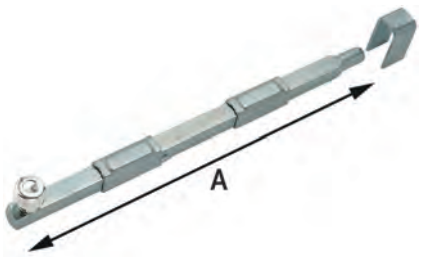

Catenaccio verticale 14x14 in acciaio zincato con punta tonda.

Codice	Descrizione	Conf.	Euro	/Um
523891	A mm.300	10		PZ
523892	A mm.600	8		PZ

CATENACCI PORTALUCCHETTO LEGGERI ALDEGHI ART.248

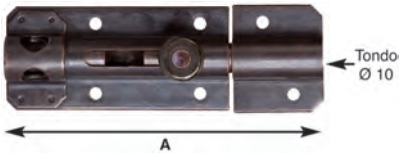

Bronzati. Tondo d.mm.10.

Codice	Descrizione	Conf.	Euro	/Um
523910	cm.10, A mm.105	10		PZ
523911	cm.15, A mm.145	10		PZ

CATENACCI PORTALUCCHETTO ASTA TONDA ALDEGHI ART250

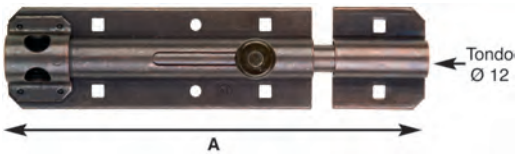

Bronzati. Tondo d.mm.12.

Codice	Descrizione	Conf.	Euro	/Um
523915	cm.15, A mm.170	10		PZ
523920	cm.20, A mm.210	10		PZ
523925	cm.25, A mm.260	10		PZ
523930	cm.30, A mm.310	10		PZ

CATENACCI PORTALUCCHETTO TRASVERSALI ALDEGHI 267

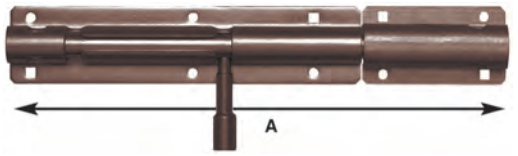

Pesanti. Bronzati. Asta tonda d.mm.16.

Codice	Descrizione	Conf.	Euro	/Um
523950	cm.20, A mm.200	4		PZ
523952	cm.30, A mm.300	4		PZ
523953	cm.40, A mm.400	4		PZ

CATENACCI TRASVERSALI PESANTI ALDEGHI ART.261

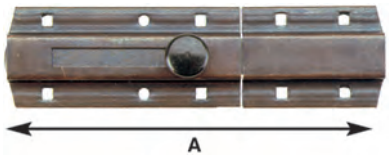

Bronzati. Ricoperti.

Codice	Descrizione	Conf.	Euro	/Um
524120	cm.20, A mm.195	10		PZ
524125	cm.25, A mm.247	5		PZ
524130	cm.30, A mm.318	10		PZ

CATENACCI VERTICALI PESANTI ALDEGHI ART.262



Bronzati. Ricoperti.

Codice	Descrizione	Conf.	Euro	/Um
524143	cm.30, A mm.300	10		PZ
524146	cm.60, A mm.600	5		PZ

CATENACCI PORTALUCCHETTO BIANCHI ART.815



Catenaccio verniciato bianco con asta tonda zincata d.mm.9.

Codice	Descrizione	Conf.	Euro	/Um
523899	lungh.cm.7	1		PZ

CATENACCI PORTALUCCHETTO ASTA PIATTA ALDEGHI 214

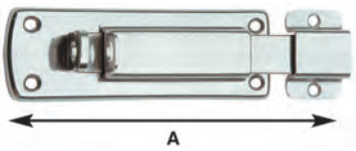

Extra leggeri.

Codice	Descrizione	Conf.	Euro	/Um
524167	cm. 8, A mm. 85	10 *		PZ
524169	cm.10, A mm.100	10 *		PZ

CATENACCI TRASVERSALI LEGGERI ALDEGHI ART.215

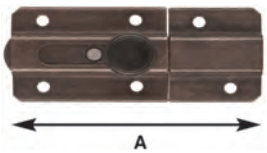

Ricoperti. Bronzati.

Codice	Descrizione	Conf.	Euro	/Um
524172	cm. 8, A mm. 80	20 *		PZ
524174	cm.12, A mm.120	20 *		PZ
524176	cm.16, A mm.160	20 *		PZ

CATENACCI TRASVERSALI LEGGERI ALDEGHI ART.216

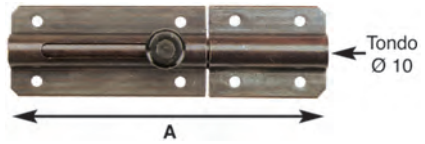

Bronzati. Asta tonda. Tondo d.mm.10.

Codice	Descrizione	Conf.	Euro	/Um
524178	cm. 8, A mm. 80	10		PZ
524182	cm.12, A mm.120	10		PZ
524186	cm.16, A mm.160	10		PZ
524190	cm.20, A mm.200	10		PZ

CATENACCI PESANTI PORTALUCCHETTO COMBI ART.286



Zincati. Tipo pesante paletto 10x25 mm.

Codice	Descrizione	Conf.	Euro	/Um
524192	lunghezza cm.20	5		PZ
524193	lunghezza cm.30	5		PZ
524194	lunghezza cm.40	5		PZ

CATENACCI PORTALUCCHETTO COMBI ART.284



Zincati. Paletto 6x16 mm

Codice	Descrizione	Conf.	Euro	/Um
524195	lunghezza cm.13	10		PZ
524196	lunghezza cm.18	10		PZ
524197	lunghezza cm.25	10		PZ

CATENACCI PORTALUCCHETTO STAMPATI ALDEGHI ART.890

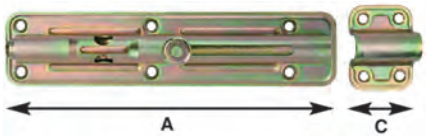

Tropicalizzati. Asta tonda d.mm.12 con modanatura estetica di rinforzo.

Codice	Descrizione	Conf.	Euro	/Um
524200	misura 20, A mm.200, C mm.40	10		PZ

CATENACCI PORTALUCCHETTO TROPICALIZZATI COMBI 288



Asta tonda d.mm.13.

Codice	Descrizione	Conf.	Euro	/Um
524210	lunghezza cm.15	10		PZ
524212	lunghezza cm.20	10		PZ
524214	lunghezza cm.25	10		PZ
524216	lunghezza cm.30	10		PZ

CATENACCI ALLUMINIO IBFM ART.26

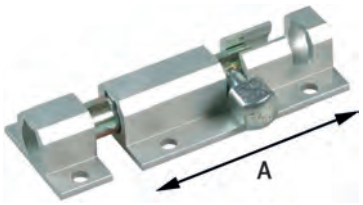

Catenacci in alluminio anodizzato argento.

Codice	Descrizione	Conf.	Euro	/Um
524400	A mm. 50	20		PZ
524402	A mm.100	20		PZ

CATENACCI VERTICALI OTTONE IBFM ART.51

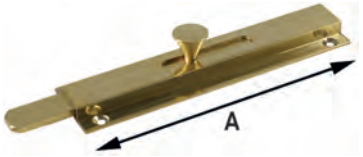

Catenacci verticali in ottone lucido. Senza contropiastra.

Codice	Descrizione	Conf.	Euro	/Um
524415	A mm.150	12		PZ
524418	A mm.300	12		PZ

CATENACCI A BINARIO OTTONE IBFM ART.52

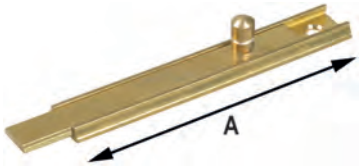

Catenacci a binario in ottone lucido.

Codice	Descrizione	Conf.	Euro	/Um
524424	A mm.60	24		PZ
524425	A mm.80	24		PZ

CATENACCI SAGOMATI OTTONE IBFM ART.53

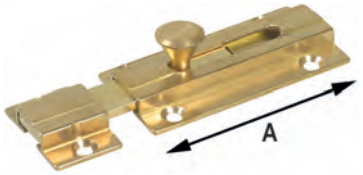

Catenacci sagomati in ottone lucido.

Codice	Descrizione	Conf.	Euro	/Um
524436	A mm. 80	12		PZ
524437	A mm.100	12		PZ

CATENACCI LIBERO-OCCUPATO IBFM ART.33



Catenacci libero-occupato in acciaio verniciato. Chiave in dotazione.

Codice	Descrizione	Conf.	Euro	/Um
524441	piastra mm.80x48	6		PZ

CHIAVISTELLI PLASTICA LIBERO-OCCUPATO IBFM ART.47



Chiavistelli libero-occupato in plastica.

Codice	Descrizione	Conf.	Euro	/Um
524443	art.47/O con cilindro ovale	10		PZ
524444	art.47/S con cilindro sagomato	10		PZ

CATENACCI INOX TRASVERSALI ASTA PIATTA ALDEGHI 212

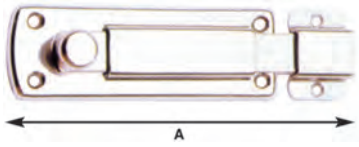

INOX. Extra leggeri.

Codice	Descrizione	Conf.	Euro	/Um
524884	cm. 8, A mm. 80	10		PZ
524885	cm.10, A mm.100	10		PZ

CATENACCI INOX PORTALUCCHETTO ALDEGHI ART.214

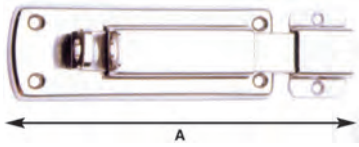

INOX. Extra leggeri. Asta piatta.

Codice	Descrizione	Conf.	Euro	/Um
524887	cm. 8, A mm. 80	10		PZ
524888	cm.10, A mm.100	10		PZ

CATENACCI INOX TRASVERSALI LEGGERI ALDEGHI ART.216

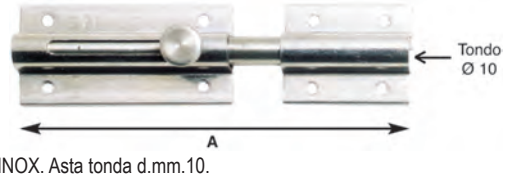

INOX. Asta tonda d.mm.10.

Codice	Descrizione	Conf.	Euro	/Um
524890	cm. 8, A mm. 80	2 *		PZ
524892	cm.12, A mm.120	2 *		PZ

CATENACCI INOX VERTICALI CON FORI ALDEGHI ART.231

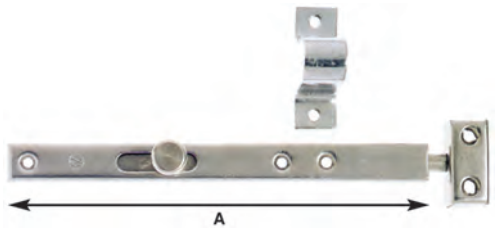

INOX. Finale tondo.

Codice	Descrizione	Conf.	Euro	/Um
524910	cm.20, A mm.200	2 *		PZ
524912	cm.30, A mm.300	2 *		PZ
524914	cm.50, A mm.500	2 *		PZ

CATENACCI INOX PORTALUCCHETTO LEGGERI ALDEGHI 248

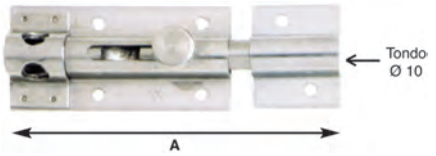

INOX. Asta tonda d.mm.10.

Codice	Descrizione	Conf.	Euro	/Um
524922	cm.10, A mm.105	2		PZ
524923	cm.15, A mm.145	2		PZ

CATENACCI INOX PORTALUCCHETTO ALDEGHI ART.250

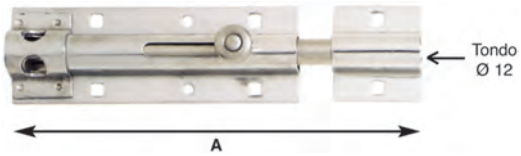

INOX. Asta tonda d.mm.12.

Codice	Descrizione	Conf.	Euro	/Um
524928	cm.15, A mm.170	2		PZ
524930	cm.20, A mm.210	2		PZ

CERNIERE A SALDARE IBFM ART.506

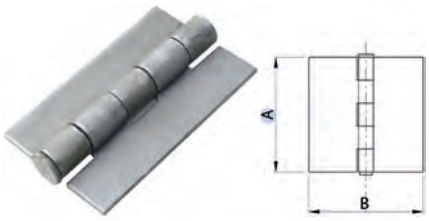

In acciaio. Perno sfilabile.

Codice	Descrizione	Conf.	Euro	/Um
520456	A mm. 60 B mm.45	10		PZ
520458	A mm. 80 B mm.55	10		PZ
520460	A mm.100 B mm.60	10		PZ

CERNIERE 2 ALI PERNO SFILABILE COMBI ART.100



Misura mm.170 e mm.200 tipo pesante.

Codice	Descrizione	Conf.	Euro	/Um
520462	mm. 60, perno d.mm. 6	48 *		PZ
520463	mm. 80, perno d.mm. 8	48 *		PZ
520464	mm.100, perno d.mm. 9	24 *		PZ
520465	mm.120, perno d.mm.10	24 *		PZ
520466	mm.140, perno d.mm.11	24 *		PZ
520468	mm.170, perno d.mm.12	12 *		PZ
520469	mm.200, perno d.mm.14	12 *		PZ

CERNIERE 3 ALI PERNO SFILABILE COMBI ART.105



Misura mm.170 e mm.200 tipo pesante.

Codice	Descrizione	Conf.	Euro	/Um
520470	mm. 80, perno d.mm. 8	48 *		PZ
520471	mm.100, perno d.mm. 9	24 *		PZ
520472	mm.120, perno d.mm.10	24 *		PZ
520473	mm.140, perno d.mm.11	24 *		PZ
520475	mm.170, perno d.mm.12	12 *		PZ
520476	mm.200, perno d.mm.14	12 *		PZ

CERNIERE PER CANCELLI 2 ALI APERTE COMBI ART.120



Con cuscinetto.

Codice	Descrizione	Conf.	Euro	/Um
520480	mm.90, perno d.mm.20	8 *		PZ

CERNIERE PER CANCELLI 4 ALI APERTE COMBI ART.140



Con cuscinetto.

Codice	Descrizione	Conf.	Euro	/Um
520484	mm.180, perno d.mm.20	4 *		PZ

CERNIERE CON COSTA COMBI ART.255



Perno acciaio tropicalizzato con rondella fissa.

Codice	Descrizione	Conf.	Euro	/Um
520500	mm. 40, perno d.mm.6	48 *		PZ
520501	mm. 60, perno d.mm.6	48 *		PZ
520502	mm. 80, perno d.mm.7	48 *		PZ
520503	mm.100, perno d.mm.8	24 *		PZ
520504	mm.120, perno d.mm.9	24 *		PZ
520505	mm.140, perno d.mm.9	24 *		PZ

CERNIERE A SALDARE 2 ALI PERNO FISSO ALDEGHI 1223

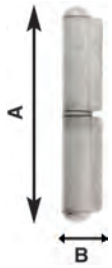

In acciaio lucido.

Codice	Descrizione	Conf.	Euro	/Um
523736	cm. 6, AxB mm. 60x15, perno d. 8	50 *		PZ
523738	cm. 8, AxB mm. 80x15, perno d. 8	50 *		PZ
523740	cm.10, AxB mm.100x18, perno d.10	50 *		PZ
523742	cm.12, AxB mm.120x18, perno d.10	30 *		PZ
523744	cm.14, AxB mm.140x21, perno d.11	30 *		PZ
523746	cm.17, AxB mm.170x23, perno d.12	20 *		PZ

CERNIERE A TAPPO 2 ALI PERNO FISSO COMBI ART.110

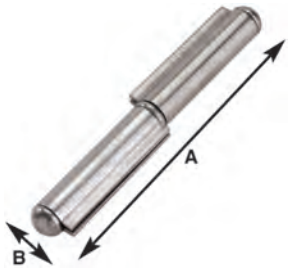

In acciaio lucido. A saldare.

Codice	Descrizione	Conf.	Euro	/Um
523747	mm. 60, AxB mm. 64x13,5 perno d. 6	48 *		PZ
523748	mm. 80, AxB mm. 84x16 perno d. 8	48 *		PZ
523749	mm.100, AxB mm.105x18 perno d. 9	24 *		PZ
523750	mm.120, AxB mm.126x19,5 perno d.10	24 *		PZ
523751	mm.140, AxB mm.149x21 perno d.11	24 *		PZ
523752	mm.170, AxB mm.179x24 perno d.12	12 *		PZ
523753	mm.200, AxB mm.211x27 perno d.14	12 *		PZ

CERNIERE A SALDARE 2 ALI PERNO LEVARE ALDEGHI 1228



In acciaio lucido.

Codice	Descrizione	Conf.	Euro	/Um
523756	cm. 6, AxB mm. 60x15, perno d. 8	50 *		PZ
523758	cm. 8, AxB mm. 80x15, perno d. 8	50 *		PZ
523760	cm.10, AxB mm.100x18, perno d.10	50 *		PZ
523762	cm.12, AxB mm.120x21, perno d.10	30 *		PZ
523764	cm.14, AxB mm.140x21, perno d.11	30		PZ
523766	cm.17, AxB mm.170x23, perno d.12	20 *		PZ
523768	cm.20, AxB mm.200x25, perno d.13	20 *		PZ

CERNIERE A SALDARE 3 ALI PERNO LEVARE ALDEGHI 1229



In acciaio lucido.

Codice	Descrizione	Conf.	Euro	/Um
523778	cm. 8, AxB mm. 80x15, perno d. 8	50 *		PZ
523780	cm.10, AxB mm.100x18, perno d.10	50 *		PZ
523782	cm.12, AxB mm.120x21, perno d.10	30 *		PZ
523784	cm.14, AxB mm.140x21, perno d.11	30 *		PZ
523787	cm.17, AxB mm.170x23, perno d.12	20 *		PZ
523790	cm.20, AxB mm.200x25, perno d.13	20 *		PZ

CERNIERE PER CANCELLI A SALDARE ALDEGHI ART.1093



Con cuscinetti.

Codice	Descrizione	Conf.	Euro	/Um
523800	A mm.207, perno d.19,8	4 *		PZ

CERNIERE PER CANCELLI A SALDARE ALDEGHI ART.1081

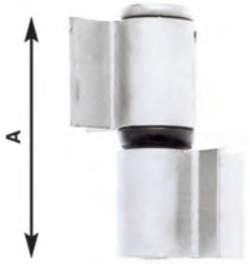

Con cuscinetti.

Codice	Descrizione	Conf.	Euro	/Um
523801	A mm.100, perno d.19,8	8 *		PZ

CERNIERE PER CANCELLI A SALDARE ALDEGHI ART.1092

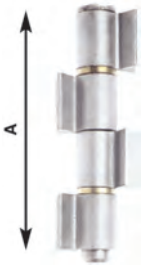

Codice	Descrizione	Conf.	Euro	/Um
523802	A mm.200, perno d.19,8	4 *		PZ

CERNIERE PER CANCELLI A SALDARE ALDEGHI ART.1080

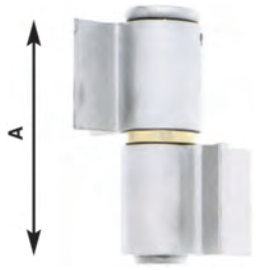

Codice	Descrizione	Conf.	Euro	/Um
523803	A mm.97, perno d.19,8	8 *		PZ

CERNIERE INOX PER CANCELLI 3 ALI ALDEGHI ART.1235

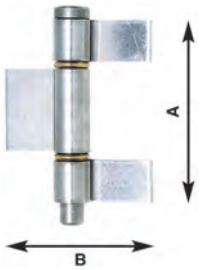

INOX.

Codice	Descrizione	Conf.	Euro	/Um
525211	cm.15 A mm.153 B mm.100 perno d.16	2		PZ

CERNIERE INOX A SALDARE 2 ALI ALDEGHI ART.1228

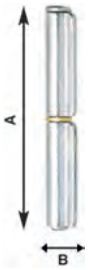

INOX.

Codice	Descrizione	Conf.	Euro	/Um
525178	cm. 8 A mm. 80 B mm.15 perno d. 8	10 *		PZ
525180	cm.10 A mm.100 B mm.18 perno d.10	10 *		PZ
525182	cm.12 A mm.120 B mm.21 perno d.10	10 *		PZ
525184	cm.14 A mm.140 B mm.21 perno d.11	10 *		PZ

CERNIERE INOX A SALDARE 3 ALI ALDEGHI ART.1229

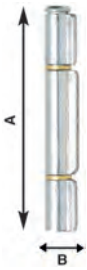

INOX.

Codice	Descrizione	Conf.	Euro	/Um
525190	cm.10 A mm.100 B mm.18 perno d.10	10 *		PZ
525192	cm.12 A mm.120 B mm.21 perno d.10	10 *		PZ
525194	cm.14 A mm.140 B mm.21 perno d.11	10 *		PZ

CERNIERE INOX PER CANCELLI 2 ALI ALDEGHI ART.1234

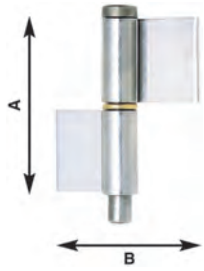

INOX.

Codice	Descrizione	Conf.	Euro	/Um
525204	cm.15 A mm.154 B mm.100 perno d.16	2		PZ
525206	cm.20 A mm.204 B mm.110 perno d.16	2		PZ

FISCE A 2 ALI PERNO FISSO COMBI ART.240



Ali medie. Con rondella ottone. Destre e sinistre.

Codice	Descrizione	Conf.	Euro	/Um
523570	mm. 60, AxB 72x56 dx, perno d. 8	20 *		PZ
523571	mm. 60, AxB 72x56 sx, perno d. 8	20 *		PZ
523572	mm. 80, AxB 90x56 dx, perno d. 8	20 *		PZ
523573	mm. 80, AxB 90x56 sx, perno d. 8	20 *		PZ
523574	mm.100, AxB 113x80 dx, perno d.10	20 *		PZ
523575	mm.100, AxB 113x80 sx, perno d.10	20 *		PZ
523576	mm.120, AxB 133x80 dx, perno d.10	20 *		PZ
523577	mm.120, AxB 133x80 sx, perno d.10	20 *		PZ
523578	mm.140, AxB 155x90 dx, perno d.12	16 *		PZ
523579	mm.140, AxB 155x90 sx, perno d.12	16 *		PZ
523580	mm.160, AxB 175x90 dx, perno d.12	16 *		PZ
523581	mm.160, AxB 175x90 sx, perno d.12	16 *		PZ

FISCE A 3 ALI PERNO SFILABILE COMBI ART.250

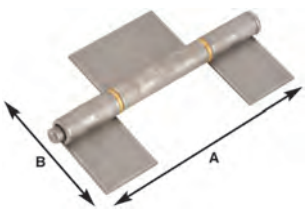

Ali lunghe. Con rondella ottone.

Codice	Descrizione	Conf.	Euro	/Um
523583	mm.110, AxB mm.129x105, perno d.10	10 *		PZ
523584	mm.140, AxB mm.158x 92, perno d.12	10 *		PZ
523585	mm.170, AxB mm.189x110, perno d.12	10 *		PZ
523586	mm.200, AxB mm.221x113, perno d.13	10 *		PZ

FISCE A 2 ALI PER SERRAMENTI ALDEGHI ART.1222

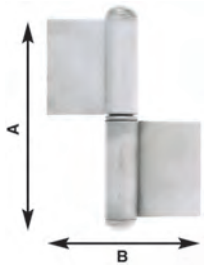

Per serramenti in ferro. In acciaio lucido. Ali corte.

Codice	Descrizione	Conf.	Euro	/Um
523606	cm. 6, AxB 62x 56 dx, perno d. 9	40 *		PZ
523607	cm. 6, AxB 62x 56 sx, perno d. 9	40 *		PZ
523608	cm. 8, AxB 82x 72 dx, perno d. 9	40 *		PZ
523609	cm. 8, AxB 82x 72 sx, perno d. 9	40 *		PZ
523610	cm.10, AxB 102x 80 dx, perno d.11	20 *		PZ
523611	cm.10, AxB 102x 80 sx, perno d.11	20 *		PZ
523612	cm.12, AxB 122x 80 dx, perno d.11	20 *		PZ
523613	cm.12, AxB 122x 80 sx, perno d.11	20 *		PZ
523614	cm.14, AxB 142x 90 dx, perno d.13	20 *		PZ
523615	cm.14, AxB 142x 90 sx, perno d.13	20 *		PZ
523616	cm.16, AxB 160x140 dx, perno d.14	10 *		PZ
523617	cm.16, AxB 160x140 sx, perno d.14	10 *		PZ

FISCE A 3 ALI PER SERRAMENTI ALDEGHI ART.1221

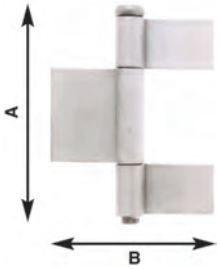

Per serramenti in ferro. In acciaio lucido.

Codice	Descrizione	Conf.	Euro	/Um
523711	cm.11, AxB mm.110x 80, perno d.10	20 *		PZ
523714	cm.14, AxB mm.140x 92, perno d.12	20 *		PZ
523717	cm.17, AxB mm.170x105, perno d.12	10 *		PZ
523720	cm.20, AxB mm.200x118, perno d.13	6 *		PZ

FISCE INOX 2 ALI DESTRE-SINISTRE ALDEGHI ART.1220



INOX.

Codice	Descrizione	Conf.	Euro	/Um
525112	cm.6 dx, A mm.60 B mm.45 perno d.6	10 *		PZ
525113	cm.6 sx, A mm.60 B mm.45 perno d.6	10 *		PZ

FISCE INOX 3 ALI ALDEGHI ART.1221

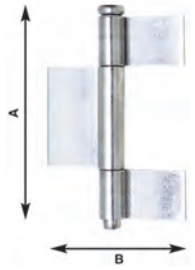

INOX.

Codice	Descrizione	Conf.	Euro	/Um
525131	cm.11, A mm.110 B mm.80 perno d.10	10 *		PZ

FISCE INOX 2 ALI DESTRE-SINISTRE ALDEGHI ART.1222



INOX. Con rondella.

Codice	Descrizione	Conf.	Euro	/Um
525136	cm. 6 dx A mm.62 B mm.56 perno d. 9	10 *		PZ
525137	cm. 6 sx A mm.62 B mm.56 perno d. 9	10 *		PZ
525138	cm. 8 dx A mm.82 B mm.72 perno d.10	10 *		PZ
525139	cm. 8 sx A mm.82 B mm.72 perno d.10	10 *		PZ
525140	cm.10 dx A mm102 B mm.80 perno d.11	10 *		PZ
525141	cm.10 sx A mm102 B mm.80 perno d.11	10 *		PZ

PALETTI LEVA OTTONE COMBI ART.221



Azione doppia. Zincati. Leva ottone.

Codice	Descrizione	Conf.	Euro	/Um
520791	frontale mm.24	10		PZ

PALETTI LEVA ACCIAIO COMBI ART.222



Azione semplice. Zincati. Leva acciaio.

Codice	Descrizione	Conf.	Euro	/Um
520782	frontale mm.16	10		PZ
520783	frontale mm.20	10		PZ
520784	frontale mm.24	10		PZ

PALETTI LEVA OTTONE COMBI ART.223



Azione semplice. Zincati. Leva ottone.

Codice	Descrizione	Conf.	Euro	/Um
520787	frontale mm.20	10		PZ
520789	frontale mm.24	10		PZ

PALETTI A MOLLA PER CANCELLI COMBI ART.301



Paletto a molla per cancelli. Scatola acciaio, leva ottone. L'anta del cancello in fase di chiusura preme sulla leva in ottone che aziona il paletto.

Codice	Descrizione	Conf.	Euro	/Um
521032		6		PZ

CA®

combiarialdo.it
made in italy



COMBIARIALDO

enjoy tomorrow

FOLLOW US #unodinoi

Ballabio_Lecco **ITALY**

combiarialdo.it

www.primopianoweb.com

PALETTI A LEVA PER CANCELLI COMBI ART.305



Zincati.

Codice	Descrizione	Conf.	Euro	/Um
521040	cm.45	10		PZ
521041	cm.60	10		PZ

PALETTO A LEVA PESANTI PER CANCELLI COMBI ART.310



Pesanti. Zincati.

Codice	Descrizione	Conf.	Euro	/Um
521043	cm.50	20		PZ

ARRESTO PER CANCELLI CON PIASTRA COMBI ART.380F

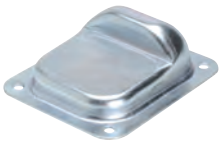

Battente zincato a fissare.

Codice	Descrizione	Conf.	Euro	/Um
521137	mm.130x160, fori d.mm.9	20		PZ

ARRESTO PER CANCELLI COMBI ART.380

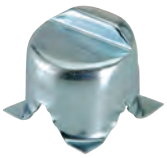

Battente tipo zincato.

Codice	Descrizione	Conf.	Euro	/Um
521139	mm.103x103	16		PZ

ARRESTO FINE CORSA A SALDARE COMBI ART.381



Zincato.

Codice	Descrizione	Conf.	Euro	/Um
521145	gomma d.mm.35	10		PZ

MANIGLIE SAVIO MAIORCA ART.558



In acciaio zincato.

Codice	Descrizione	Conf.	Euro	/Um
521559	art.558.22 sinistre	20		PZ

MANIGLIE A BLOCCO COMBI ART.280



Zincate.

Codice	Descrizione	Conf.	Euro	/Um
521556	art.280DX destra	12		PZ
521557	art.280SX sinistra	12		PZ

MANIGLIONE DIRITTO NERO COMBI ART.360



Verniciato nero.

Codice	Descrizione	Conf.	Euro	/Um
521540	cm.18	10		PZ
521541	cm.23	10		PZ

MANIGLIONE TUBOLARE DIRITTO NERO COMBI ART.363



Verniciato nero.

Codice	Descrizione	Conf.	Euro	/Um
521546	cm.28	10		PZ

MANIGLIONE TUBOLARE CURVATO NERO COMBI ART.365



Verniciato nero.

Codice	Descrizione	Conf.	Euro	/Um
521553	cm.18	10		PZ
521554	cm.28	6		PZ

CHIUSURA CARIGLIONE NERO COMBI ART.385



Verniciato nero. Con accessori di montaggio.
Per aste quadro mm.10.

Codice	Descrizione	Conf.	Euro	/Um
521572		6		PZ

CHIUSURA CARIGLIONE COMBI ART.390



Zincata. Con accessori di montaggio. Per aste quadro mm.14.

Codice	Descrizione	Conf.	Euro	/Um
521588		5		PZ

CARDINE REGOLABILE COMBI ART.370



Cardine regolabile zincato.

Codice	Descrizione	Conf.	Euro	/Um
521670	piccolo, A mm.44	12		PZ
521671	grande, A mm.60	10		PZ

CARRELLI 2 CUSCINETTI COMBI ART.750



Codice	Descrizione	Conf.	Euro	/Um
521600	piccolo d.mm.24	12		PZ
521604	medio d.mm.44	12		PZ
521605	grande d.mm.54	6		PZ

PERNO SFERICO INFERIORE COMBI ART.348Z



Zincato. Sfera inox.

Codice	Descrizione	Conf.	Euro	/Um
521674	d.mm.20	10		PZ
521676	d.mm.24	6		PZ

CARRELLI 4 CUSCINETTI COMBI ART.752



Codice	Descrizione	Conf.	Euro	/Um
521610	piccolo d.mm.24	6		PZ
521614	medio d.mm.44	6		PZ
521615	grande d.mm.54	6		PZ

PIASTRE PER PERNO SFERICO INFERIORE COMBI ART.349Z



Zincate.

Codice	Descrizione	Conf.	Euro	/Um
521675	d.mm.20, mm.60x70	10		PZ
521677	d.mm.24, mm.60x70	6		PZ

CARDINE REGOLABILE CON CAVALLOTTO COMBI ART.375



Cardine regolabile zincato.

Codice	Descrizione	Conf.	Euro	/Um
521650	misura M18	12		PZ
521651	misura M20	10		PZ

CARDINE GHISA COMBI ART.347



Piastra con sfera inox.

Codice	Descrizione	Conf.	Euro	/Um
521686		6		PZ

CARDINE REGOLABILE CON ALI COMBI ART.875



Cardine regolabile zincato.

Codice	Descrizione	Conf.	Euro	/Um
521660	misura M20	10		PZ

CERNIERE SAVIO ART.395 CANCELLI SOPRA+SOTTO FULCRO



Per pilastri in ferro e in muratura. Regolabili senza sfilare il cancello.

Codice	Descrizione	Conf.	Euro	/Um
521691		2		COP

CARDINE SUPERIORE RIBASSATO IBFM ART.838B

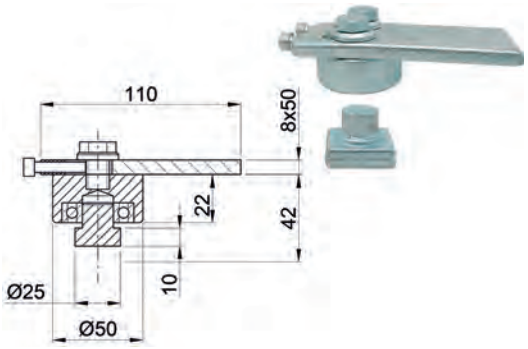

Cardine superiore RIBASSATO a cuscinetti. Con regolazione a vite. In acciaio zincato. Copertura superiore in dotazione.

Codice	Descrizione	Conf.	Euro	/Um
521687	art.838B d.mm.50	2		PZ

CARDINE SUPERIORE RIBASSATO IBFM ART.848B

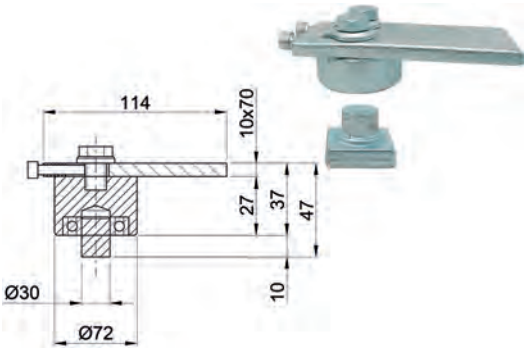

Cardine superiore RIBASSATO a cuscinetti. Con regolazione a vite. In acciaio zincato. Copertura superiore in dotazione.

Codice	Descrizione	Conf.	Euro	/Um
521688	art.848B d.mm.70	2		PZ

CARDINE INFERIORE IBFM ART.839B



Cardine inferiore a cuscinetti. In acciaio zincato.

Codice	Descrizione	Conf.	Euro	/Um
521689	art.839B d.mm.50	2		PZ

CARDINE INFERIORE IBFM ART.849B



Cardine inferiore a cuscinetti. In acciaio zincato.

Codice	Descrizione	Conf.	Euro	/Um
521690	art.849B d.mm.70	2		PZ

CARDINE REGOLABILE MEDIO COMBI ART.345RM



Cardine superiore zincato con cuscinetto e viti registro.

Codice	Descrizione	Conf.	Euro	/Um
521692	d.mm.50	4		PZ

CARDINE REGOLABILE GRANDE COMBI ART.345RG



Cardine superiore zincato con cuscinetto e viti registro.

Codice	Descrizione	Conf.	Euro	/Um
521693	d.mm.70	4		PZ

CARDINE REGOLABILE CON PIASTRA COMBI ART.345R.GPST



Cardine superiore zincato con cuscinetto e viti registro, con piastra grande.

Codice	Descrizione	Conf.	Euro	/Um
521695	d.mm.70	4		PZ

CARDINE GIREVOLE COMBI ART.346



Cardine inferiore zincato con cuscinetto e ingrassatore.

Codice	Descrizione	Conf.	Euro	/Um
521697	art.346M, d.mm.50 medio	4		PZ
521698	art.346G, d.mm.70 grande	4		PZ

CAVO DI SICUREZZA PER CANCELLI COMBI ART.859A



Cavo anti-caduta zincato.

Codice	Descrizione	Conf.	Euro	/Um
521700	d.mm.6, lunghezza cm.53	5		PZ

ANELLI REGOLABILI DI SICUREZZA COMBI ART.858



Zincati. Per ante battenti.

Codice	Descrizione	Conf.	Euro	/Um
521703		6		PZ

PIASTRE GUIDA MEDIE REGOLABILI COMBI ART.462



Zincate. 4 olive nylon d.40x45 con cuffie anti-convogliamento.

Codice	Descrizione	Conf.	Euro	/Um
521702		6		PZ

OLIVA IN NYLON BIANCO COMBI ART.450



Codice	Descrizione	Conf.	Euro	/Um
521704	dxh mm.30x40, filetto M14	20		PZ
521705	dxh mm.40x45, filetto M16	18		PZ

RUOTE SUPPORTO INTERNO GOLA Y COMBI ART.426



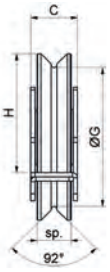

Per cancelli scorrevoli. Zincate. 1 cuscinetto gola Y supporto interno.

Codice	Descrizione	Conf.	Euro	/Um
521710	d. 80 H49 33C 60G 20sp 200kg	6		PZ
521711	d.100 H66 33C 80G 21sp 230kg	6		PZ
521712	d.120 H84 32C 98G 24sp 250kg	6		PZ

RUOTE SUPPORTO INTERNO GOLA TONDA COMBI ART.425



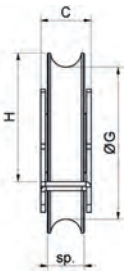

Per cancelli scorrevoli. Zincate. 1 cuscinetto gola tonda supporto interno.

Codice	Descrizione	Conf.	Euro	/Um
521729	d. 80 bin.20 H49 33C 59G 24sp 200kg	6		PZ
521730	d.100 bin.20 H66 33C 79G 24sp 230kg	6		PZ
521731	d.120 bin.20 H84 32C 99G 24sp 250kg	6		PZ

RUOTE PER CANCELLI SCORREVOLI GOLA Y COMBI ART.401



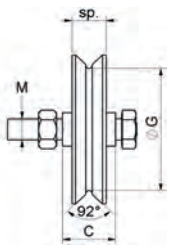

Per cancelli scorrevoli. Zincate. 1 cuscinetto gola Y.

Codice	Descrizione	Conf.	Euro	/Um
521713	d. 60 M10 24C 44G 17sp 100kg	12		PZ
521714	d. 80 M14 33C 60G 20sp 200kg	6		PZ
521715	d.100 M14 33C 80G 21sp 230kg	6		PZ

RUOTE PER CANCELLI SCORREVOLI GOLA Y COMBI ART.406



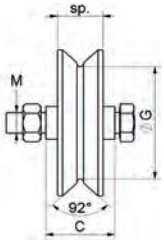

Per cancelli scorrevoli. Zincate. 2 cuscinetti gola Y.

Codice	Descrizione	Conf.	Euro	/Um
521716	d.120 M14 43C 95G 28sp 430kg	6		PZ
521719	d.140 M16 43C 115G 32sp 550kg	4		PZ
521722	d.160 M16 43C 135G 32sp 570kg	2		PZ
521723	d.200 M16 43C 175G 32sp 600kg	2		PZ

RUOTE PER CANCELLI SCORR. GOLA TONDA COMBI ART.400



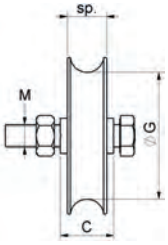

Per cancelli scorrevoli. Zincate. 1 cuscinetto gola tonda.

Codice	Descrizione	Conf.	Euro	/Um
521725	d. 60 bin.16 M10 33C 48G 20sp 100kg	12		PZ
521724	d. 80 bin.16 M14 33C 64G 20sp 200kg	6		PZ
521726	d. 80 bin.20 M14 33C 59G 24sp 200kg	6		PZ
521727	d.100 bin.20 M14 33C 79G 24sp 230kg	6		PZ
521728	d.120 bin.20 M14 33C 99G 24sp 250kg	4		PZ

SERRATURA INFILARE A GANCIO COMBI ART.351



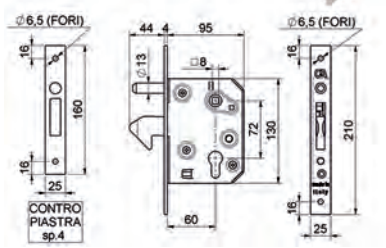

Zincata. Con contropiastra senza cilindro.

Codice	Descrizione	Conf.	Euro	/Um
521820		1		PZ

TAVELLINI PER SPORTELLI COMBI ART.230



Ferro zincato.

Codice	Descrizione	Conf.	Euro	/Um
521825		50		PZ

CHIAVI QUADRE PER TAVELLINI COMBI ART.231



Codice	Descrizione	Conf.	Euro	/Um
521826		50		PZ

FORCELLE A SALDARE PER CRICCHETTI COMBI ART.270



Codice	Descrizione	Conf.	Euro	/Um
521837		50		PZ

CRICCHETTO PER SOPRALUCI IN FERRO ART.265



Per vasistas. A saldare. Tipo medio.

Codice	Descrizione	Conf.	Euro	/Um
521910		20 *		PZ

CERNIERE VASISTAS FERRO COMBI ART.275



A saldare.

Codice	Descrizione	Conf.	Euro	/Um
521865	mm.65	20 *		PZ

MOLLE SPINGIPORTA TRIUMPH ALDEGHI ART.115

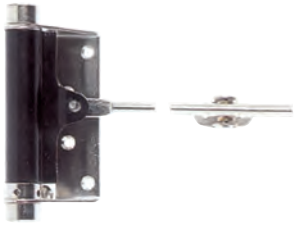

Codice	Descrizione	Conf.	Euro	/Um
522460	n.1	2		PZ
522470	n.2	2		PZ
522480	n.3	2		PZ
522490	n.4	2		PZ

CUSCINETTI A SFERA COMBI



Reggispinta.

Codice	Descrizione	Conf.	Euro	/Um
522582	d.interno mm. 7	50		PZ
522583	d.interno mm. 8	50		PZ
522584	d.interno mm. 9	100		PZ
522570	d.interno mm.10	100		PZ
522585	d.interno mm.11	100		PZ
522586	d.interno mm.12	100		PZ
522574	d.interno mm.12,5	100		PZ
522575	d.interno mm.13	100		PZ
522577	d.interno mm.14	100		PZ
522580	d.interno mm.20	100		PZ

LASTRINE STAMPATE 4 FORI DIRITTE ALDEGHI ART.163

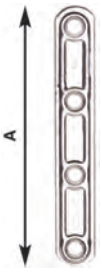

In acciaio zincato.

Codice	Descrizione	Conf.	Euro	/Um
522766	cm. 6, A mm. 61, spessore mm.2,3	100 *		PZ
522768	cm. 8, A mm. 79, spessore mm.2,3	100 *		PZ
522770	cm.10, A mm. 99, spessore mm.2,3	100 *		PZ
522772	cm.12, A mm.119, spessore mm.2,3	100 *		PZ
522774	cm.14, A mm.139, spessore mm.2,3	100 *		PZ

LASTRINE STAMPATE 4 FORI AD ANGOLO ALDEGHI ART.164

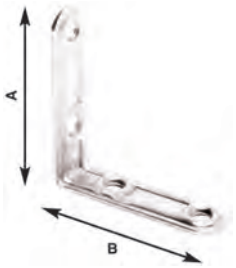

Codice	Descrizione	Conf.	Euro	/Um
522800	cm.3x3 bronzate, AxB 31x31, sp.2,3	100 *		PZ
522801	cm.4x4 bronzate, AxB 40x40, sp.2,3	100 *		PZ
522806	cm.3x3 zincate, AxB 31x31, sp.2,3	100 *		PZ
522808	cm.4x4 zincate, AxB 40x40, sp.2,3	100 *		PZ
522810	cm.5x5 zincate, AxB 50x50, sp.2,3	100 *		PZ
522812	cm.6x6 zincate, AxB 60x60, sp.2,3	100 *		PZ
522814	cm.7x7 zincate, AxB 70x70, sp.2,3	100 *		PZ

LASTRINE 4 FORI AD ANGOLO ALDEGHI ART.166



In acciaio zincato.

Codice	Descrizione	Conf.	Euro	/Um
522816	cm. 8x 8, A mm. 80, B mm. 80	100 *		PZ
522820	cm.10x10, A mm.100, B mm.100	100 *		PZ

LASTRINE FINESTRA ALDEGHI ART.167

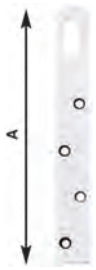

In acciaio zincato.

Codice	Descrizione	Conf.	Euro	/Um
522906	cm.6, A mm.60	100 *		PZ
522908	cm.8, A mm.80	100 *		PZ

LASTRINE INOX STAMPATE 4 FORI DIRITTE ALDEGHI 163



INOX.

Codice	Descrizione	Conf.	Euro	/Um
525026	cm. 6, A mm.61, sp.mm.2,3	100 *		PZ
525028	cm. 8, A mm.79, sp.mm.2,3	100 *		PZ
525030	cm.10, A mm.99, sp.mm.2,3	100 *		PZ

LASTRINE INOX STAMPATE 4 FORI ANGOLO ALDEGHI 164



INOX.

Codice	Descrizione	Conf.	Euro	/Um
525033	cm.3x3, A mm.31, B mm.31, sp.mm.2,3	100 *		PZ
525035	cm.5x5, A mm.50, B mm.50, sp.mm.2,3	100 *		PZ

ANGOLI RINFORZO TIPO LEGGERO ALDEGHI ART.153

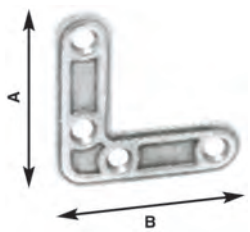

In acciaio zincato (lastrine a squadra).

Codice	Descrizione	Conf.	Euro	/Um
523454	cm.4x4, AxB mm.40x40	100 *		PZ
523455	cm.5x5, AxB mm.50x50	100 *		PZ
523456	cm.6x6, AxB mm.60x60	100 *		PZ

ANGOLI RINFORZO TIPO PESANTE ALDEGHI ART.157

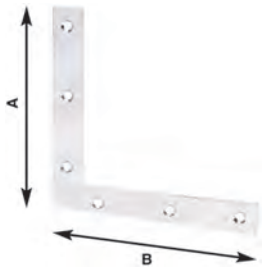

In acciaio zincato (lastrine a squadra).

Codice	Descrizione	Conf.	Euro	/Um
523508	cm. 8x 8, A mm. 80, B mm. 80	100 *		PZ
523510	cm.10x10, A mm.100, B mm.100	100 *		PZ
523512	cm.12x12, A mm.120, B mm.120	100 *		PZ
523514	cm.14x14, A mm.140, B mm.140	50 *		PZ
523516	cm.16x16, A mm.160, B mm.160	50 *		PZ
523518	cm.18x18, A mm.180, B mm.180	50 *		PZ

ANGOLI RINFORZO INOX STAMPATI ALDEGHI ART.153

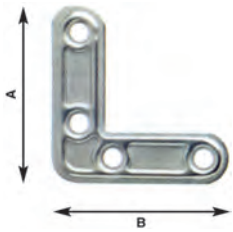

INOX. Leggeri.

Codice	Descrizione	Conf.	Euro	/Um
525014	cm.4x4, A mm.40, B mm.40, sp.mm.2,3	100 *		PZ
525015	cm.5x5, A mm.50, B mm.50, sp.mm.2,3	100 *		PZ

FERMAPALI ANTENNE TV ART.757



In acciaio tropicalizzato. Misura max palo d.mm.40.

Codice	Descrizione	Conf.	Euro	/Um
526957		25 *		PZ

FERMAPALI ANTENNE PARABOLICHE ART.755-60



In acciaio zincato. Misura max palo d.mm.60.

Codice	Descrizione	Conf.	Euro	/Um
526958		20 *		PZ

CARTA SPAGNA LAMIERINO OTTONE IN ROTOLI

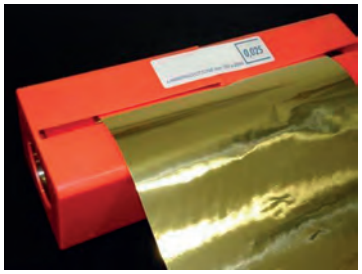

Confezioni in rotoli.

Codice	Descrizione	Conf.	Euro	/Um
382110	sp.mm.0,025 rot.mm.2500x150h.	6		ROT
382120	sp.mm.0,050 rot.mm.2500x200h.	6		ROT
382130	sp.mm.0,075 rot.mm.2500x200h.	6		ROT
382140	sp.mm.0,100 rot.mm.2500x200h.	6		ROT
382150	sp.mm.0,150 rot.mm.2500x200h.	6		ROT
382160	sp.mm.0,200 rot.mm.2500x200h.	6		ROT

CARTA SPAGNA LAMIERINO OTTONE IN LASTRE



Confezione 5 lastre.

Codice	Descrizione	Conf.	Euro	/Um
382162	sp.mm.0,25 lastra mm.446x200	1		CON
382164	sp.mm.0,30 lastra mm.446x200	1		CON
382166	sp.mm.0,40 lastra mm.446x200	1		CON
382168	sp.mm.0,50 lastra mm.446x200	1		CON

FILO ACCIAIO ARMONICO



Arrotolato su bobinette in plastica.

Codice	Descrizione	Conf.	Euro	/Um
528710	d.mm.0,50 peso gr.100 ca.	1		BOB
528720	d.mm.0,60 peso gr.100 ca.	1		BOB
528730	d.mm.0,70 peso gr.100 ca.	1		BOB
528740	d.mm.0,80 peso gr.100 ca.	1		BOB
528750	d.mm.1,00 peso gr.100 ca.	1		BOB
528760	d.mm.1,20 peso gr.100 ca.	1		BOB
528770	d.mm.1,50 peso gr.100 ca.	1		BOB
528880	d.mm.1,80 peso gr.250 ca.	1		BOB
528890	d.mm.2,00 peso gr.250 ca.	1		BOB

FILOMAT ZINCATO



Filo in matassine self-service. Confezione scatole 30 matassine.

Codice	Descrizione	Conf.	Euro	/Um
528952	n. 2 d.mm.0,80 gr.190 ca. mt.40 ca.	30		MAT
528954	n. 4 d.mm.0,90 gr.190 ca. mt.35 ca.	30		MAT
528956	n. 6 d.mm.1,20 gr.220 ca. mt.25 ca.	30		MAT
528958	n. 8 d.mm.1,30 gr.230 ca. mt.22 ca.	30		MAT
528960	n.10 d.mm.1,50 gr.230 ca. mt.16 ca.	30		MAT
528962	n.12 d.mm.1,80 gr.230 ca. mt.12 ca.	30		MAT
528964	n.14 d.mm.2,20 gr.250 ca. mt. 9 ca.	30		MAT

FILOMAT ZINCATO ASSORTITO



Confezione scatole 30 matassine misure assortite.

Codice	Descrizione	Conf.	Euro	/Um
528967		30 *		MAT

FILOMAT PLASTICATO VERDE

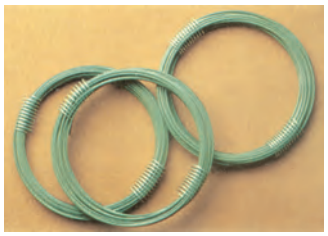

Confezione scatole 30 matassine.

Codice	Descrizione	Conf.	Euro	/Um
528969	n.2 d.mm.0,70 gr.180 ca. mt.40 ca.	30		MAT
528970	n.5 d.mm.1,00 gr.190 ca. mt.25 ca.	30		MAT
528972	n.8 d.mm.1,40 gr.200 ca. mt.16 ca.	30		MAT

FILO GAVETTINE FERRO ZINCATO



Scatole da Kg.1 con 20 matassine da gr.50.

Codice	Descrizione	Conf.	Euro	/Um
529008	n. 8 d.mm.0,55 mt.24 ca.	20		MAT
529010	n.10 d.mm.0,52 mt.25 ca.	20		MAT
529012	n.12 d.mm.0,48 mt.35 ca.	20		MAT
529014	n.14 d.mm.0,44 mt.45 ca.	20		MAT
529016	n.16 d.mm.0,40 mt.50 ca.	20		MAT

FILO GAVETTINE RAME



Scatole da Kg.1 con 20 matassine da gr.50.

Codice	Descrizione	Conf.	Euro	/Um
529140	d.mm.0,50 mt.30 ca.	20		MAT
529160	d.mm.0,60 mt.20 ca.	20		MAT
529180	d.mm.0,80 mt.12 ca.	20		MAT
529200	d.mm.1,00 mt. 7 ca.	20		MAT
529205	d.mm.1,50 mt. 4,5 ca.	20		MAT

FILO GAVETTINE OTTONE



Scatole da Kg.1 con 20 matassine da gr.50.

Codice	Descrizione	Conf.	Euro	/Um
529240	d.mm.0,50 mt.30 ca.	20		MAT
529260	d.mm.0,60 mt.20 ca.	20		MAT
529280	d.mm.0,80 mt.12 ca.	20		MAT
529300	d.mm.1,00 mt. 7 ca.	20		MAT

FILO GAVETTINE INOX



Scatole da Kg.1 con 20 matassine gr.50 fino al d.mm.1.

Codice	Descrizione	Conf.	Euro	/Um
529360	d.mm.0,60 gr. 50 ca. mt.20 ca.	20		MAT
529380	d.mm.0,80 gr. 50 ca. mt.12 ca.	20		MAT
529400	d.mm.1,00 gr. 50 ca. mt. 7 ca.	20		MAT
529403	d.mm.1,50 gr.200 ca. mt.15 ca.	10		MAT
529406	d.mm.2,00 gr.200 ca. mt. 8 ca.	10		MAT

FILOMAT SPIRALINATO PER SIGILLI ROCCHE GR.250



Lunghezza molto approssimativa mt.120 la rocca.

Codice	Descrizione	Conf.	Euro	/Um
528978		4		PZ

FILO PER FIORI MORBIDISSIMO



Filo plasticato verde chiaro.

Codice	Descrizione	Conf.	Euro	/Um
528990	d.mm.1 rocchetta gr.200 ca.	8		PZ

MENSOLE AOSTA NERE TOSCANIA



Stile country elegante. In acciaio ad elevato spessore. Elegante finitura Bugnata colore nero.

Codice	Descrizione	Conf.	Euro	/Um
646400	cm.14, portata kg.45	10		PZ
646405	cm.23, portata kg.50	10		PZ
646410	cm.33, portata kg.50	10		PZ

MENSOLE PALLADIO



Robuste ed eleganti. In acciaio disponibili: verniciate bianche, finitura cromata, finitura ottonata.

Codice	Descrizione	Conf.	Euro	/Um
646420	cm.14 finitura cromata	10		PZ
646421	cm.14 finitura ottonata	10		PZ
646425	cm.14 verniciata bianca	10		PZ
646430	cm.23 finitura cromata	10		PZ
646431	cm.23 finitura ottonata	10		PZ
646435	cm.23 verniciata bianca	10		PZ

MENSOLE ACCIAIO ART.2522



ALDEGHI LUIGI S.p.A.

Belle e robuste. In acciaio stampato a freddo verniciato nei colori bianco, nero, marrone.

Codice	Descrizione	Conf.	Euro	/Um
646915	cm.15 bianca	10 *		PZ
646916	cm.15 nera	10 *		PZ
646918	cm.15 marrone	10 *		PZ
646920	cm.20 bianca	10 *		PZ
646921	cm.20 nera	10 *		PZ
646923	cm.20 marrone	10 *		PZ
646925	cm.25 bianca	10 *		PZ
646926	cm.25 nera	10 *		PZ
646928	cm.25 marrone	10 *		PZ
646930	cm.30 bianca	10 *		PZ
646931	cm.30 nera	10 *		PZ
646933	cm.30 marrone	10 *		PZ
646935	cm.35 bianca	10 *		PZ
646936	cm.35 nera	10 *		PZ

MENSOLE INOX ART.2522-INOX



ALDEGHI LUIGI S.p.A.

Belle, economiche e robuste. In acciaio inox lucido.

Codice	Descrizione	Conf.	Euro	/Um
646954	cm.20	10		PZ

MENSOLE RICOPERTE IN PLASTICA ART.2512



ALDEGHI LUIGI S.p.A.

Mensole in acciaio zincato con coperture in plastica colorata. Confezione in elegante scatola multicolori self-service contenente 2 pezzi con maschera di foratura.

Codice	Descrizione	Conf.	Euro	/Um
647471	cm.12-15 bianca A mm. 83 B mm.140	2 *		PZ
647472	cm.12-15 nera A mm. 83 B mm.140	2 *		PZ
647474	cm.12-15 marrone A mm. 83 B mm.140	2 *		PZ
647481	cm.18-20 bianca A mm.118 B mm.190	2 *		PZ
647482	cm.18-20 nera A mm.118 B mm.190	2 *		PZ
647484	cm.18-20 marrone A mm.118 B mm.190	2 *		PZ
647491	cm.24-25 bianca A mm.148 B mm.240	2 *		PZ
647492	cm.24-25 nera A mm.148 B mm.240	2 *		PZ
647494	cm.24-25 marrone A mm.148 B mm.240	2 *		PZ

MENSOLE FISCHER VERNICIATE GRIGIE



fischer

Codice	Descrizione	Conf.	Euro	/Um
647410	mm. 75x100	20 *		PZ
647420	mm.100x125	20 *		PZ
647430	mm.125x150	20 *		PZ
647440	mm.150x200	20 *		PZ
647450	mm.200x250	20 *		PZ
647460	mm.250x300	20 *		PZ
647470	mm.300x350	20 *		PZ

MENSOLE RIPOSTIGLIO ART.542



MINUTEX

In acciaio tropicalizzato. Saetta fissa.

Codice	Descrizione	Conf.	Euro	/Um
647532	cm.30	6		PZ
647534	cm.40	6		PZ

MENSOLE SUPERBRACCI



In acciaio tropicalizzato.

Codice	Descrizione	Conf.	Euro	/Um
647537	cm.18x12 piccole	6		PZ
647539	cm.25x15 grandi	6		PZ

MENSOLE TROPICALIZZATE ALDEGHI ART.2521

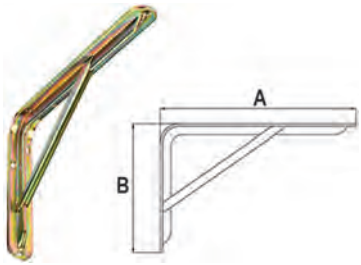

ALDEGHI LUIGI S.p.A.

In acciaio stampato con saetta di rinforzo.

Codice	Descrizione	Conf.	Euro	/Um
647583	misura 30, A mm.295 B mm.195	10		PZ
647585	misura 35-40, A mm.345 B mm.230	10		PZ
647587	misura 45-50, A mm.395 B mm.260	10		PZ

MENSOLE GENIUS PESANTI ZINCATE



MINUTEX

In acciaio zincato. Portata Kg.100.

Codice	Descrizione	Conf.	Euro	/Um
647543	cm.30	6		PZ
647544	cm.40	6		PZ
647545	cm.50	6		PZ

MENSOLE GENIUS PESANTI BIANCHE - NERE



MINUTEX

In acciaio verniciato. Portata Kg.100.

Codice	Descrizione	Conf.	Euro	/Um
647546	cm.30 bianca	6		PZ
647547	cm.40 bianca	6		PZ
647548	cm.50 bianca	6		PZ
647550	cm.30 nera	6		PZ
647553	cm.40 nera	6		PZ
647556	cm.50 nera	6		PZ

MENSOLE ROBUSTUS ZINCATE



Extra robuste per cantine, autorimesse, ecc. Zincate in ferro ad U da mm.30. Fornite scatolate smontate diritte pronte per essere ripiegate.

Codice	Descrizione	Conf.	Euro	/Um
647580	cm.30	20		PZ
647582	cm.40	20		PZ

MENSOLE RIBALTABILI ART.2534



Mensole ribaltabili 3 posizioni: 90-80-70°. Automatiche. Zincatura brillante.

Codice	Descrizione	Conf.	Euro	/Um
647703	cm.30	4		PZ
647704	cm.40	4		PZ

MENSOLE PIEGHEVOLI IBFM ART.656



Mensole pieghevoli in acciaio verniciato bianco.

Codice	Descrizione	Conf.	Euro	/Um
647682	cm.20	2		PZ
647683	cm.30	2		PZ
647684	cm.40	2		PZ

MENSOLE PER TERMOSIFONE ZINCOCROMATE ART.5512



Per tipo tradizionale.

Codice	Descrizione	Conf.	Euro	/Um
647311		12 *		PZ

CREMAGLIERA REGGIMENSOLE ALDEGHI ART.2750



In acciaio stampato verniciato bianco.

Codice	Descrizione	Conf.	Euro	/Um
648050	altezza cm.100	2		PZ
648052	altezza cm.198	2		PZ

ACCESSORI PER CREMAGLIERE ALDEGHI ART.2771



Sacchetto accessori composto da tappi, giunzioni e distanziali per due pezzi cremagliere reggimensole Aldeghi art.2750.

Codice	Descrizione	Conf.	Euro	/Um
648151	2771PN122 acc.x cremagl. cm.100/122	1		BLI
648152	2771PN198 acc.x cremagl. cm.160/240	1		BLI
648154	2774PN00 tappi pz.2	1		BLI

MENSOLE PER CREMAGLIERA REGGIMENSOLE



Per cremagliera Aldeghi art.2750.

Codice	Descrizione	Conf.	Euro	/Um
648220	art.2770 cm.20	10		PZ
648225	art.2770 cm.25	10		PZ
648230	art.2770 cm.30	10		PZ

CORDA ELASTICA FISSABAGAGLI



Conf. pz.10.

Codice	Descrizione	Conf.	Euro	/Um
362080	lungh.cm. 80, d.mm. 8	10 *		PZ
362100	lungh.cm.100, d.mm. 8	10 *		PZ
362150	lungh.cm.150, d.mm. 8	10 *		PZ
362200	lungh.cm.200, d.mm.10	10 *		PZ

CORDA ELASTICA BLU



Tipo extra per centinatura autocarri. In fili di gomma ricoperti di filato sintetico.

Codice	Descrizione	Conf.	Euro	/Um
362240	blu d.mm.4, rot.mt.100	100 *		MT
362250	blu d.mm.8, rot.mt.200	200 *		MT

CORDA ELASTICA ROSSA



Tipo extra per centinatura autocarri. In fili di gomma ricoperti di filato sintetico.

Codice	Descrizione	Conf.	Euro	/Um
362251	rossa d.mm.8, rot.mt.200	200 *		MT

GANCI DI FISSAGGIO



Per corda elastica. In acciaio plastificato.

Codice	Descrizione	Conf.	Euro	/Um
362300		50 *		PZ

ANELLI DI FISSAGGIO



Per corda elastica. In acciaio inox.

Codice	Descrizione	Conf.	Euro	/Um
362350		100 *		PZ

NASTRI DI SOLLEVAMENTO DOPPIO STRATO STROPS



Fattore di sicurezza 7:1. Nastri di sollevamento in poliestere ad alta tenacità. Massima leggerezza e maneggevolezza. Alta resistenza alle abrasioni. Assenza di parti metalliche. Allungamento contenuto, perfetta aderenza alla forma del carico da sollevare. Identificazione portata grazie ai diversi colori.

Codice	Descrizione	Conf.	Euro	/Um
530027	viola DV50 mm. 50 lungh.mt.2, 1ton	1		PZ
530030	viola DV50 mm. 50 lungh.mt.3, 1ton	1		PZ
530040	viola DV50 mm. 50 lungh.mt.4, 1ton	1		PZ
530042	viola DV50 mm. 50 lungh.mt.5, 1ton	1		PZ
530048	verde DV60 mm. 60 lungh.mt.2, 2ton	1		PZ
530050	verde DV60 mm. 60 lungh.mt.3, 2ton	1		PZ
530060	verde DV60 mm. 60 lungh.mt.4, 2ton	1		PZ
530065	verde DV60 mm. 60 lungh.mt.5, 2ton	1		PZ
530066	verde DV60 mm. 60 lungh.mt.6, 2ton	1		PZ
530068	giallo DG75 mm. 75 lungh.mt.3, 3ton	1		PZ
530070	giallo DG75 mm. 75 lungh.mt.4, 3ton	1		PZ
530080	giallo DG75 mm. 75 lungh.mt.5, 3ton	1		PZ
530090	giallo DG75 mm. 75 lungh.mt.6, 3ton	1		PZ
530095	grigio DG100mm.100 lungh.mt.3, 4ton (su ord.)	1		PZ
530097	grigio DG100mm.100 lungh.mt.4, 4ton (su ord.)	1		PZ
530101	grigio DG100mm.100 lungh.mt.6, 4ton (su ord.)	1		PZ

NASTRI DI SOLLEVAMENTO DOPPIO STRATO BY STROPS



Doppio strato fattore di sicurezza 7:1. Nastri di sollevamento in poliestere 100%. Asole rastremate e rinforzate. Immediata identificazione della portata grazie ai diversi colori. CE.

Codice	Descrizione	Conf.	Euro	/Um
529952	viola, mm.50, lungh.mt.2	1		PZ
529953	viola, mm.50, lungh.mt.3	1		PZ
529954	viola, mm.50, lungh.mt.4	1		PZ
529962	verde, mm.60, lungh.mt.2	1		PZ
529963	verde, mm.60, lungh.mt.3	1		PZ
529964	verde, mm.60, lungh.mt.4	1		PZ
529965	verde, mm.60, lungh.mt.5	1		PZ
529966	verde, mm.60, lungh.mt.6	1		PZ
529973	giallo, mm.90, lungh.mt.3	1		PZ
529974	giallo, mm.90, lungh.mt.4	1		PZ
529975	giallo, mm.90, lungh.mt.5	1		PZ

CINGHIE PER ANCORAGGIO ESPOSITORE PZ.29



Espositore pz.29: 3 cinghie arancio cricchetto, 6 cinghie nere fibbia, 10 cinghie blu fibbia, 10 cinghie arancio fibbia.

Codice	Descrizione	Conf.	Euro	/Um
530170	espositore pz.29	1		PZ

CINGHIE PER ANCORAGGIO ARANCIO FIBBIA



Cinghie in polipropilene di alta qualità. Chiusura con fibbia di serraggio.

Codice	Descrizione	Conf.	Euro	/Um
530160	mm.25, lungh.mt.1,5	10 *		PZ

CINGHIE PER ANCORAGGIO BLU FIBBIA



Cinghie in polipropilene di alta qualità. Chiusura con fibbia di serraggio.

Codice	Descrizione	Conf.	Euro	/Um
530162	mm.25, lungh.mt.2,5	10 *		PZ

CINGHIE PER ANCORAGGIO NERO FIBBIA



Cinghie in polipropilene di alta qualità. Chiusura con fibbia di serraggio.

Codice	Descrizione	Conf.	Euro	/Um
530164	mm.25, lungh.mt.5	6 *		PZ

CINGHIE PER ANCORAGGIO NERO/ARANCIO FIBBIA



Cinghie in polipropilene di alta qualità. Chiusura con fibbia di serraggio.

Codice	Descrizione	Conf.	Euro	/Um
530166	mm.35, lungh.mt.4	3 *		PZ

CINGHIE PER ANCORAGGIO ARANCIO CRICCHETTO



Cinghie in polipropilene di alta qualità. Chiusura con cricchetto tenditore. Carico di rottura max Kg.1500.

Codice	Descrizione	Conf.	Euro	/Um
530168	mm.25, lungh.mt.5	3 *		PZ

CINGHIA ANCORAGGIO 2 GANCI E CRICCHETTO TENDITORE



Cinghia ancoraggio con 2 ganci ed asole, cricchetto tenditore LC 375 kg. Nastro in poliestere ad alta tenacità.

Codice	Descrizione	Conf.	Euro	/Um
291160	lungh.mt.5, largh.mm.25	6		PZ

ANCO PACCO SA11 MT.4 CONF.PZ.4



Sistema di ancoraggio, completo di fibbia di arresto a molla. Confezione da 4 nastri.

Codice	Descrizione	Conf.	Euro	/Um
362400	lungh.mt.4, largh.mm.25	1		CON

ANCORAGGI STROPS SA23 MINI CR25/AO N.2 SISTEMI



Sistema di ancoraggio composto da: 1 nastro AO mm.25 lungh.mt.4 che si richiude ad anello su cricchetto tenditore MINI-CR25. Resistenza Kg.1000. Attenzione: il BLISTER contiene n.2 SISTEMI (2 nastri + 2 cricchetti).

Codice	Descrizione	Conf.	Euro	/Um
530125	SA23 MINI-CR25/AO bli. N.2 sistemi	1		BLI

ANCORAGGI STROPS CR35/6GT GANCIO TONDINO



Sistema di ancoraggio composto da: cricchetto tenditore e nastri con terminali gancio tondino.

Codice	Descrizione	Conf.	Euro	/Um
530187	CR35/6GT mm.35 mt.0,35+mt.5,75	1		CON

ANCORAGGI STROPS SA59/GSP GANCIO SPONDA



Sistema di ancoraggio composto da: cricchetto tenditore e nastri con terminali gancio sponda.

Codice	Descrizione	Conf.	Euro	/Um
530200	SA59/GSP mm.50 mt.0,35+mt.9,00	1		CON

VERRICELLI MANUALI VALEX SENZA FUNE



Senza fune. In acciaio zincato. Freno automatico. Portata Kg.680. Tamburo Ø mm.45.

Codice	Descrizione	Conf.	Euro	/Um
291220	1650129	1		PZ

VERRICELLI MANUALI VALEX CON FUNE E GANCIO



In acciaio zincato. Freno automatico. Portata Kg.680. Fune d.mm.4,5 lungh.mt.10. Tamburo Ø mm.45.

Codice	Descrizione	Conf.	Euro	/Um
291223	1650140	1		PZ

ARGANO MANUALE A FUNE VALEX



In acciaio zincato. Fune lunghezza mt.2.

Codice	Descrizione	Conf.	Euro	/Um
291113	1650104, portata Kg.1000	3		PZ

PARANCHI VALEX A CATENA 1 TON.



Doppio freno automatico di sicurezza. Ganci girevoli con linguetta di sicurezza. Alzata mt.2,5.

Codice	Descrizione	Conf.	Euro	/Um
290903	1650134, portata 1 ton.	1		PZ

COPPIA SUPPORTI REGOLABILI RIPIEGABILI VALEX



In acciaio. Altezza regolabile in 4 posizioni da cm.24 a 37.

Codice	Descrizione	Conf.	Euro	/Um
290982	1700501, portata 2 ton.	3		COP

CRIC IDRAULICO A CARRELLO VALEX



Altezza massima mm.330.

Codice	Descrizione	Conf.	Euro	/Um
290918	1650520, portata 2 ton.	1		PZ

CRICCHI IDRAULICI A BOTTIGLIA CIZETA



A un pistone con vite di rialzo. Usare olio Sae 30. Il tipo da 30 quintali non ha la vite di prolunga. A = altezza minima. B = corsa pistone. C = prolunga vite. D = altezza massima.

Codice	Descrizione	Conf.	Euro	/Um
382200	30 qli. dim.mm.215A-150B-365D	1		PZ
382250	50 qli. dim.mm.220A-145B- 85C-450D	1		PZ
382300	80 qli. dim.mm.250A-180B- 85C-515D	1		PZ
382350	100 qli. dim.mm.250A-170B-100C-520D	1		PZ
382400	150 qli. dim.mm.270A-190B-100C-560D	1		PZ
382500	300 qli. dim.mm.280A-190B-100C-570D	1		PZ

CRIC IDRAULICI A BOTTIGLIA VALEX



Codice	Descrizione	Conf.	Euro	/Um
290952	1651004, 2 ton. h.max mm.345	1		PZ
290955	1651001, 5 ton. h.max mm.430	1		PZ

CRICCHI IDRAULICI A CARRELLO CIZETA CZ8



Serie corta a grande alzata con valvola di fine corsa. Portata veicoli peso max Kg.1200. Portata sul piattello 8 qli. Altezza minima mm.100. Altezza massima mm.410. Lungh. totale mm.580. Peso Kg.14.

Codice	Descrizione	Conf.	Euro	/Um
382600	CZ8	1		PZ

CRICCHI IDRAULICI A CARRELLO CIZETA CZ10



Serie corta a grande alzata con valvola di fine corsa. Portata veicoli peso max Kg.2200. Portata sul piattello 12 qli. Altezza minima mm.120. Altezza massima mm.540. Lungh. totale mm.645. Peso Kg.29.

Codice	Descrizione	Conf.	Euro	/Um
382610	CZ10	1		PZ

TRANSPALLET IDRAULICO MANUALE



Doppio rullo in poliuretano, ruote in gomma elastica, rullino d'invito sulle forche, ingrassatori, colore giallo. Forche H max.mm.200, H min.mm.85. Dimensioni mm.1150x540. Peso Kg.75.

Codice	Descrizione	Conf.	Euro	/Um
382516	portata kg.2500	1		PZ

CARRELLI DUE RUOTE IBA ITALY



2 ruote pneumatiche con cuscinetti a rulli d.mm.260. Portata Kg.200. Robusti. Per scatole, vasi e fusti.

Codice	Descrizione	Conf.	Euro	/Um
360403		1		PZ

CARRELLI DUE RUOTE ALDE' PALA RIBALTABILE



RUOTE CON CERCHIO IN METALLO. Pala ribaltabile. 2 ruote pneumatiche con cuscinetti a rulli d.mm.260. Manopole antinfortunistiche. Portata Kg.200. Robusti.

Codice	Descrizione	Conf.	Euro	/Um
360406		1		PZ

CARRELLI SEI RUOTE RAMBO PALA PER GRADINI



6 ruote d.mm.160 anello in gomma, cerchio in metallo. Pala ribaltabile. Portata Kg.200. Anche per gradini. Ideali per il trasporto di stufe e grossi elettrodomestici.

Codice	Descrizione	Conf.	Euro	/Um
360410		1		PZ

CARRELLI DUE RUOTE BLU LIONS 090W



2 Ruote piene in poliuretano d.mm.260. Misura pala cm.38x14. Portata Kg.200.

Codice	Descrizione	Conf.	Euro	/Um
360458		1		PZ

CARRELLI DUE RUOTE ARANCIO LIONS 046A



2 Ruote pneumatiche d.mm.260 con flangia in plastica. Portata Kg.150.

Codice	Descrizione	Conf.	Euro	/Um
360450		1		PZ

CARRELLI DUE RUOTE ALLUMINIO LIONS 6030



Super leggero in alluminio. 2 Ruote pneumatiche d.mm.260 con flangia in plastica. Portata Kg.180.

Codice	Descrizione	Conf.	Euro	/Um
360445		1		PZ

CARRELLO PORTATUTTO IN ALLUMINIO LIONS 5772



Pieghevole. Altezza regolabile. Portata Kg.90. Dim.aperto cm.110x39x36. Dim. chiuso cm.73x39x36.

Codice	Descrizione	Conf.	Euro	/Um
291000		1		PZ

CARRELLO PORTAPACCHI LIONS 1654



Dim.piano cm.82x47,5. Altezza cm.81. Portata Kg.150. Manico pieghevole. 4 ruote.

Codice	Descrizione	Conf.	Euro	/Um
291014		1		PZ

RUOTE CARRELLI PIENE IN POLIURETANO



Piene. In schiuma poliuretanica. Con cuscinetto a rulli. Cerchio in metallo.

Codice	Descrizione	Conf.	Euro	/Um
360420	d.mm.260	1		PZ

RUOTE CARRELLI PIENE IN POLIURETANO HD



Piene. In schiuma poliuretanica con densità maggiorata del 20%. Battistrada piatto rigato. Cerchio in metallo. Con cuscinetto a rulli.

Codice	Descrizione	Conf.	Euro	/Um
360425	d.mm.260	1		PZ

RUOTE CARRELLI PNEUMATICHE FLANGIA IN FERRO



Cerchio in metallo. Con cuscinetto a rulli.

Codice	Descrizione	Conf.	Euro	/Um
360418	d.mm.260	1		PZ

RUOTE CARRELLI PNEUMATICHE FLANGIA IN PLASTICA



Cerchio in plastica. Con cuscinetto a rulli.

Codice	Descrizione	Conf.	Euro	/Um
360416	d.mm.260	1		PZ

CAMERA D'ARIA PER RUOTE CARRELLI



Per ruote carrelli d.mm.260.

Codice	Descrizione	Conf.	Euro	/Um
360468		1		PZ

CASSETTE PORTAVALORI SALVADANAIO



In pesante lamiera verniciata. Maniglia in acciaio nichelato. Serratura a chiave.

Codice	Descrizione	Conf.	Euro	/Um
384198	art.1/A, cm.7H 15L 11P	6		PZ

CASSETTE PORTAVALORI SECUR



In pesante lamiera verniciata. Maniglia in acciaio nichelato incassata sul coperchio. Serratura a chiave.

Codice	Descrizione	Conf.	Euro	/Um
384200	art.2/A, cm.9H 20L 16P	6		PZ
384201	art.3/A, cm.9H 25L 18P	6		PZ
384202	art.4/A, cm.9H 30L 24P	6		PZ
384203	art.5/A, cm.9H 37L 28P	1		PZ

CASSETTE PORTAVALORI EURO



In pesante lamiera verniciata. Interno con vaschetta portamonete e comparti portabanconote. Maniglia in acciaio nichelato incassata sul coperchio. Serratura a chiave.

Codice	Descrizione	Conf.	Euro	/Um
384214	art.2553/4A, cm.9H 30L 24P	1		PZ

CASSETTE PORTAUTENSILI 1 SCOMPARTO



In lamiera verniciata colore blu. Manico in tubo snodato. Biellette nervate. Chiusura lucchettabile.

Codice	Descrizione	Conf.	Euro	/Um
384337	7045/1 cm.10H 45L 21P	1		PZ

CASSETTE PORTAUTENSILI 3 SCOMPARTI



In lamiera verniciata colore blu. Manico in tubo snodato. Biellette nervate. Chiusura lucchettabile.

Codice	Descrizione	Conf.	Euro	/Um
384341	7045/3 cm.15H 45L 21P	1		PZ

CASSETTE PORTAUTENSILI 5 SCOMPARTI



In lamiera verniciata colore blu. Manico in tubo snodato. Biellette nervate. Chiusura lucchettabile.

Codice	Descrizione	Conf.	Euro	/Um
384343	7045/5 cm.20H 45L 21P	1		PZ
384443	7058/5 cm.20H 58L 21P	1		PZ

CASSETTE PORTAUTENSILI PLANO ART.855



Per elettricisti, artigiani e pescatori. Vano superiore portautensili. 3 cassetti con sportello di sicurezza. Chiusure in acciaio. Scomparti da 16 a 32. Possibilità di lucchetto.

Codice	Descrizione	Conf.	Euro	/Um
384526	cm.33H 44L 25P	3		PZ

CASSETTE PORTAUTENSILI PLANO ART.351



Vano inferiore portautensili. Cestello interno. Massima robustezza.

Codice	Descrizione	Conf.	Euro	/Um
384540	cm.19H 39L 21P	8		PZ

CASSETTE PORTAUTENSILI PLANO ART.451



Vano inferiore porta attrezzi. Cestello interno con maniglia incorporata.

Codice	Descrizione	Conf.	Euro	/Um
384556	cm.24H 42L 24P	4		PZ

CASSETTE PORTAUTENSILI PLANO ART.651



Vano inferiore porta attrezzi. Cestello interno con maniglia incorporata.

Codice	Descrizione	Conf.	Euro	/Um
384560	cm.29H 51L 28P	2		PZ

CASSETTE PORTAUTENSILI PLANO ART.702



Ampio vano inferiore portautensili. Cestello interno a 2 scomparti.

Codice	Descrizione	Conf.	Euro	/Um
384564	cm.34H 56L 34P	2		PZ

CASSETTE PORTAUTENSILI PLANO ART.911



Design by F.A. PORSCHE. Portaminuterie incorporato. Da 6 a 14 scomparti componibili.

Codice	Descrizione	Conf.	Euro	/Um
384572	cm.26H 44L 26P	4		PZ

CASSETTE PORTAUTENSILI PLANO ART.959



Design by F.A. PORSCHE. Vano con gommapiuma. Portaminuterie interno a 16 scomparti.

Codice	Descrizione	Conf.	Euro	/Um
384577	cm.15H 39L 36P	4		PZ

CASSETTE PORTAMINUTERIE PLANO ART.3606



In polipropilene trasparente. 6 scomparti.

Codice	Descrizione	Conf.	Euro	/Um
384610	cm.4H 28L 18P	12		PZ

CASSETTE PORTAMINUTERIE PLANO ART.3612



In polipropilene trasparente. 12 scomparti.

Codice	Descrizione	Conf.	Euro	/Um
384612	cm.4H 28L 18P	12		PZ

CASSETTE PORTAMINUTERIE PLANO ART.3450



In polipropilene trasparente. 6 scomparti.

Codice	Descrizione	Conf.	Euro	/Um
384617	cm.3,5H 22L 13P	24		PZ

CASSETTE PORTAMINUTERIE PANEL ART.5520



Cassetta in polipropilene con coperchio trasparente. 20 vaschette asportabili e componibili. Il pratico sistema a blocco presente nel coperchio permette di modulare a piacimento la disposizione delle vaschette.

Codice	Descrizione	Conf.	Euro	/Um
384626	cm.6H 42L 35P	8		PZ

CASSETTE STANLEY ESSENTIAL



Cassette portautensili in polipropilene. Cerniere di chiusura in metallo. Due organizer nel coperchio, vaschetta estraibile.

Codice	Descrizione	Conf.	Euro	/Um
384701	75515 12,5" cm.32,0L 18,8H 13,2P	1		PZ
384702	75518 16" cm.40,6L 20,5H 19,5P	1		PZ
384703	75521 19" cm.48,2L 25,4H 25,0P	1		PZ

CASSETTE STANLEY CLEAR 93285



Cassette portautensili in polipropilene. Cerniere in metallo. Coperchio trasparente con ampio spazio contenitivo ad apertura indipendente. 4 divisori mobili nel coperchio.

Codice	Descrizione	Conf.	Euro	/Um
384712	93285 19" cm.48,5L 24,8H 23,5P	6		PZ

CASSETTE STANLEY CONDOR 92055



Cassetta portautensili in polipropilene. Organizer inserito nel coperchio ad apertura indipendente. 4 scomparti asportabili. Scomparto porta punte ad apertura indipendente. Vaschetta estraibile. Cerniere in metallo.

Codice	Descrizione	Conf.	Euro	/Um
384715	92055 19" cm.47,9L 26,4H 24,4P	6		PZ

CASSETTE STANLEY PRO FATMAX 75792



Cassette portautensili, design unico con vaschette removibili di diverse dimensioni per la minuteria. Vaschette trasparenti sul coperchio. Vassoio scorrevole, crea una postazione di lavoro su 2 livelli. Maniglione lungo in alluminio. Cerniere in metallo antiruggine. Asole per chiusure a lucchetto.

Codice	Descrizione	Conf.	Euro	/Um
384721	75792 20" cm.51,5L 30H 27,5P	3		PZ

CASSETTE STANLEY METAL-PLASTIC 95613



Cassette portautensili, corpo in metallo molto spazioso. Vaschetta. Coperchio con scanalatura a V per il taglio di assi. Grandi cerniere anti ruggine con asola porta lucchetto. Impugnatura ergonomica bi-material.

Codice	Descrizione	Conf.	Euro	/Um
384724	95613 23" cm.58,4L 29,3H 22,2P	1		PZ

CASSETTE STANLEY 3 LIVELLI GIALLE 95621



Cassette portautensili in metallo e polipropilene. 3 livelli: cassetta, 1 cassetto ed ampia base. Cassetta superiore con coperchio scanalato e vaschetta estraibile. Cassetti con guide in acciaio con cuscinetti a sfera. Base fissa con grandi ruote. Maniglione telescopico. Base e cassetto si aprono con facilità formando una postazione di lavoro. Asole per chiusura a lucchetto.

Codice	Descrizione	Conf.	Euro	/Um
384737	95621 cm.56,8L 73H 38,9P	1		PZ

CASSETTE STANLEY 4 LIVELLI GRIGIE FATMAX 95622



Cassette portautensili in metallo e polipropilene. 4 livelli: cassetta, 2 cassetti ed ampia base. Cassetta superiore con coperchio scanalato e vaschetta estraibile. Cassetti con guide in acciaio con cuscinetti a sfera. Base fissa con grandi ruote. Maniglione telescopico. Base e cassetto si aprono con facilità formando una postazione di lavoro. Asole per chiusura a lucchetto.

Codice	Descrizione	Conf.	Euro	/Um
384744	95622 cm.56,8L 89,3H 38,9P	1		PZ

CASSETTE STANLEY SET 2IN1 ROLLING WORKSHOP 79231



Set mobile 2 in 1 in polipropilene, composto da: cassetta superiore con organizer separabile. Cerniere di chiusura in metallo. Coperchio in policarbonato. Maniglione in metallo. Base con 1 cassetto, guide di scorrimento in acciaio con cuscinetti a sfera e vano con apertura basculante. Ruote e maniglione telescopico.

Codice	Descrizione	Conf.	Euro	/Um
384751	79231 cm.56L 76H 38P	1		PZ

BAULE PLANO EXPLORER



Unico vano. Capacità lt.185 ca. Doppio sistema di apertura con possibilità di rimuovere il coperchio.

Codice	Descrizione	Conf.	Euro	/Um
384535	cm.57H 85L 61P	2		PZ

BAULI METALLICI PORTA ATTREZZI

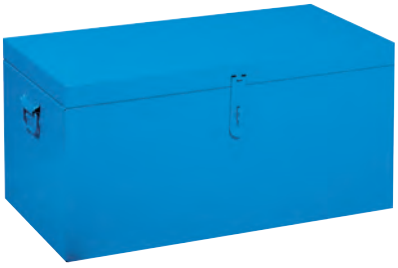

Bauli in lamiera verniciata blu spessore mm.1. Chiusura lucchettabile. Due maniglie. Ideali per furgoni attrezzati, cantieri edili. Realizzati nel rispetto delle norme di Salute e Sicurezza nei luoghi di lavoro così come normato dal D.Lgs 81/08.

Codice	Descrizione	Conf.	Euro	/Um
383812	MG225 cm.80L 43P 40H peso Kg.16	1		PZ
383815	MG223 cm.58L 27P 31H peso Kg.8	1		PZ

VALIGETTE PORTAUTENSILI ALPINA



Struttura in ABS termoformato. Profilo di chiusura in alluminio anti-corodal h.mm.70 piegato a freddo da un unica barra. Serrature incassate con chiusure a chiave ed ulteriore serratura a combinazione numerica. Maniglia cromata con presa morbida. Interni: 2 pannelli con 72 passanti elastici, vasca in ABS termoformato con separatori modulari personalizzabili, tasca porta pinze e documenti. Kg.5.

Codice	Descrizione	Conf.	Euro	/Um
950011	misure est. cm.49L 37P 19H	1		PZ

VALIGETTE PORTAUTENSILI ALPINA TROLLEY



Struttura in ABS termoformato. Trolley incassato. 2 ruote. Profilo di chiusura in alluminio anti-corodal h.mm.70 piegato a freddo da un'unica barra. Serrature incassate con chiusure a chiave ed ulteriore serratura a combinazione numerica. Maniglia cromata con presa morbida. Interni: 2 pannelli con 72 passanti elastici, vasca ABS termoformato con separatori modulari, tasca porta pinze e documenti.

Codice	Descrizione	Conf.	Euro	/Um
950018	misure est. cm.48L 37,5P 22,4H	1		PZ

VALIGETTE PORTAUTENSILI OLYMPUS



Classe assoluta, prodotto storico! Struttura realizzata in Ahc®, lastra bi-componente (alluminio e polipropilene). Profilo di chiusura in alluminio anti-corodal h.mm.50 piegato a freddo da un'unica barra. Serrature con chiusure a chiave. Maniglia cromata. Interni: 2 pannelli con 72 passanti elastici, vasca in ABS termoformato, doppio porta minuterie con portapunte, tasca porta pinze e documenti.

Codice	Descrizione	Conf.	Euro	/Um
950025	misure est. cm.51L 38P 21,5H	1		PZ

VALIGETTE PORTAUTENSILI GARDA TROLLEY



Struttura in alluminio accoppiato a multistrato fenolico. Profilo di chiusura in alluminio h.mm.20. Serrature con chiusure a chiave in acciaio cromato. Maniglia cromata con presa morbida. Interni: 2 pannelli con 54 passanti elastici. Vasca in ABS termoformato. Tasca porta documenti e porta pinzetteria. Trolley e ruote incassate.

Codice	Descrizione	Conf.	Euro	/Um
950027	misure est. cm.49,5L 39P 25H	1		PZ

VALIGETTE PORTAUTENSILI VALEX



Rivestimento in PVC. Rinforzate in alluminio. Pannello portautensili. Divisori rimovibili. Cinghia a tracolla. Dimensioni mm.460x160x350.

Codice	Descrizione	Conf.	Euro	/Um
290800	1960264	2		PZ

CONTENITORI TERRY ECOBOX



Colore verde. Con porta etichetta.

Codice	Descrizione	Conf.	Euro	/Um
388350	art.110 mm.53H 109L 100P	40		PZ
388352	art.111 mm.76H 111L 168P	60		PZ
388354	art.112 mm.129H 160L 250P	30		PZ
388356	art.112/BIS mm.129H 344L 250P	130		PZ
388360	art.114 mm.167H 220L 355P	10		PZ
388362	art.115 mm.187H 333L 505P	4		PZ

DIVISORI PER CONTENITORI TERRY ECOBOX 112/BIS



Colore verde. Per contenitori ECOBOX 112/BIS.

Codice	Descrizione	Conf.	Euro	/Um
388358	mm.210L 110P	12		PZ

CONTENITORI TERRY UNIONBOX



Colore verde. Con porta etichetta.

Codice	Descrizione	Conf.	Euro	/Um
388300	tipo A mm. 76H 104L 165P	60		PZ
388305	tipo B mm.129H 147L 234P	30		PZ
388310	tipo C mm.129H 218L 234P	16		PZ
388315	tipo D mm.167H 210L 341P	10		PZ
388320	tipo E mm.190H 307L 500P	4		PZ
388325	tipo F mm.250H 388L 610P	4		PZ

BIVALVE TERMOFORMATE IN PET



Bivalve robuste e riutilizzabili con apertura e chiusura facilitate, dotate di dimensioni interne totalmente utilizzabili e ottima trasparenza.

Codice	Descrizione	Conf.	Euro	/Um
388702	art.2 mm. 55x45x20	1200 *		PZ
388703	art.3 mm. 55x45x30	1200 *		PZ
388705	art.5 mm. 75x45x20	1200 *		PZ
388706	art.6 mm. 75x45x30	1200 *		PZ
388711	art.11 mm.115x45x20	800 *		PZ
388715	art.15 mm.135x45x30	765 *		PZ

ESPOSITORI IN POLIPROPILENE ROSSO



Espositore in polipropilene appendibile.

Codice	Descrizione	Conf.	Euro	/Um
388750	mm.145x55x1,5	1500 *		PZ

CASSETTIERE TERRY VISION TIPO 12



Dimensioni mm.208H 208L 132P. Interno cassetto mm.44H 43L 108P.

Codice	Descrizione	Conf.	Euro	/Um
387500	n.16 cassetti	4		PZ

CASSETTIERE TERRY VISION TIPO 13



Dimensioni mm.208H 208L 132P. Interno cassetto mm.44H 94L 108P.

Codice	Descrizione	Conf.	Euro	/Um
387505	n.8 cassetti	4		PZ

CASSETTIERE TERRY VISION TIPO 15



Dimensioni mm.208H 208L 222P. Interno cassetto mm.43H 94L 200P.

Codice	Descrizione	Conf.	Euro	/Um
387515	n.8 cassetti	4		PZ

CASSETTIERE TERRY VISION TIPO 17



Dimensioni mm.208H 208L 222P. Interno cassetto mm.94H 93L 199P.

Codice	Descrizione	Conf.	Euro	/Um
387535	n.4 cassetti	4		PZ

CASSETTIERE TERRY VISION TIPO 19



Dimensioni mm.250H 249L 366P. Interno cassetto mm.111H 233L 339P.

Codice	Descrizione	Conf.	Euro	/Um
387545	n.2 cassetti	2		PZ

CASSETTIERE TERRY VISION TIPO 19-2



Dimensioni mm.250H 249L 366P. Interno cassetto mm.51H 233L 339P.

Codice	Descrizione	Conf.	Euro	/Um
387550	n.4 cassetti	2		PZ

CASSETTIERE TERRY VISION TIPO 21



Dimensioni mm.375H 249L 310P. Interno cassetto mm.80H 110L 284P.

Codice	Descrizione	Conf.	Euro	/Um
387555	n.8 cassetti	2		PZ

CASSETTIERE TERRY SERVO TIPO 7



Dimensioni mm.200H 360L 325P. Interno cassetto mm.88H 164L 288P.

Codice	Descrizione	Conf.	Euro	/Um
388107	n.4 cassetti	2		PZ

VASCHETTE TERRY TIPO V



Codice	Descrizione	Conf.	Euro	/Um
388400	tipo V2 mm.79H 105L 279P	20		PZ
388405	tipo V4 mm.79H 107L 138P	40		PZ
388415	tipo V6 mm.79H 92L 107P	66		PZ
388420	tipo V7 mm.79H 51L 92P	132		PZ

CASSETTIERE PORTAMINUTERIE TERRY POKER 9



Codice	Descrizione	Conf.	Euro	/Um
388566	n.9 cassetti, mm.155H 279L 150P	10		PZ

CASSETTIERE PORTAMINUTERIE TERRY POKER 16



Codice	Descrizione	Conf.	Euro	/Um
388568	n.16 cassetti, mm.195H 279L 150P	10		PZ

CASSETTIERE PORTAMINUTERIE TERRY POKER 25



Codice	Descrizione	Conf.	Euro	/Um
388580	n.25 cassetti, mm.240H 405L 150P	6		PZ

CASSETTIERE PORTAMINUTERIE TERRY POKER 42



Codice	Descrizione	Conf.	Euro	/Um
388578	n.42 cassetti, mm.325H 405L 150P	4		PZ

SCAFFALE APPENDIBILE 24 CASELLE



In metallo verniciato grigio. Affiancabile ad altri scaffali dello stesso tipo e di altre misure.

Codice	Descrizione	Conf.	Euro	/Um
387460	mm.60L 12P 60H	1		PZ

SCAFFALE GIREVOLE A PIANTANA 78 CASELLE



In lamiera di acciaio spessore mm.0,7. Verniciatura a base di resine epossidiche. Dimensione vani cm.24x18x9.

Codice	Descrizione	Conf.	Euro	/Um
387470	cm.49L 49P 180H	1		PZ

ARMADI METALLO 4 RIPIANI



Armadio 2 ante. 4 ripiani regolabili. Serratura con asta.

Codice	Descrizione	Conf.	Euro	/Um
389208	cm.100L 40P 200H	1		PZ

ARMADI METALLO PER L'ECOLOGIA



Armadio di stoccaggio per prodotti pesticidi, fitosanitari od inquinanti per le acque. In metallo verniciato grigio. Due ante con chiusura a battente. All'interno 4 vasche di contenimento zincate a tenuta stagna regolabili. Chiusura ad asta con maniglia e serratura a chiave. Norme DPR 290/01. ISO 3864.

Codice	Descrizione	Conf.	Euro	/Um
387473	cm.102,3L 55,5P 200H (su ord.)	1		PZ

ARMADI METALLO PORTA PC



Mobile per computer in metallo verniciato blu. Dotato di 4 prese schuko, interruttore bipolare, presa portafusibile, 1 ventola di raffreddamento con filtro antipolvere, 1 filtro immissione aria. Porta superiore rientrante verso l'alto. Parte inferiore a 2 ante e serratura con asta.

Codice	Descrizione	Conf.	Euro	/Um
389209	cm.71,7L 64P 160H (su ord.)	1		PZ

CARRELLI PORTAUTENSILI COMPONIBILI



In metallo a 3 piani, struttura verniciata blu. Portata max piano kg.75. Con 4 ruote d.mm.80 (2 girevoli e 2 fisse).

Codice	Descrizione	Conf.	Euro	/Um
360398	cm.60L 45P 80H	1		PZ

CARRELLI PORTAUTENSILI COMPONIBILI



In metallo a 3 piani, struttura verniciata blu. Portata max piano kg.65. Con 4 ruote d.mm.80 (2 girevoli e 2 fisse).

Codice	Descrizione	Conf.	Euro	/Um
360399	cm.80L 45P 80H	1		PZ

CARRELLI PORTAUTENSILI MONOBLOCCO



In metallo a 2 piani, struttura verniciata blu. Portata max piano kg.100. Con 4 ruote d.mm.125 (2 girevoli e 2 fisse).

Codice	Descrizione	Conf.	Euro	/Um
360397	cm.92L 60P 84H	1		PZ

BANCO LAVORO MONOBLOCCO PIANO IN LEGNO ART.105



Banco monoblocco con piano in legno multistrato di faggio spessore mm.35. SENZA cassetti.

Codice	Descrizione	Conf.	Euro	/Um
389100	cm.100L 70P 88,5H (su ord.)	1		PZ

BANCO LAVORO MONOBLOCCO PIANO IN LAMIERA ART.102

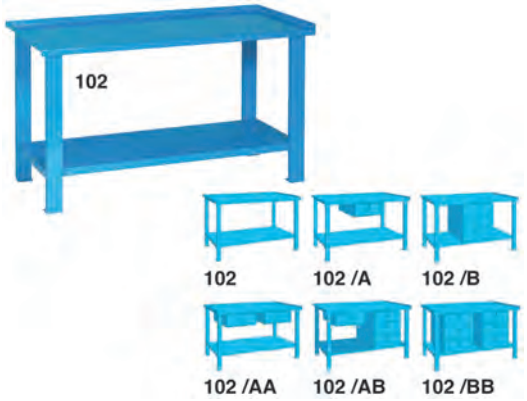

Banco monoblocco con piano in lamiera spessore mm.3. SENZA cassetti.

Codice	Descrizione	Conf.	Euro	/Um
389102	cm.150L 70P 89H	1		PZ

BANCO LAVORO MONOBLOCCO PIANO IN LAMIERA ART.103

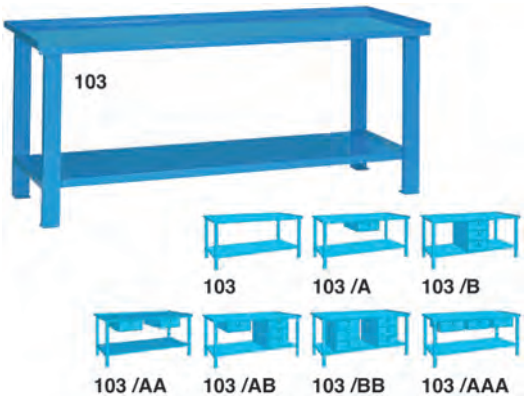

Banco monoblocco con piano in lamiera spessore mm.3. SENZA cassetti.

Codice	Descrizione	Conf.	Euro	/Um
389103	cm.200L 70P 89H	1		PZ

LASTRA GOMMA MILLERIGHE NERA ZACK

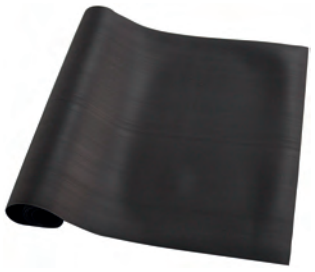

RI.DA.P. 2

Lastra millerighe in PVC. Utilizzata per proteggere banchi di lavoro, ripiani, interni di cassetti. Made in Italy.

Codice	Descrizione	Conf.	Euro	/Um
389120	rotolo h.cm.50x150, spessore mm.1	6		ROT

CASSETTIERE METALLO 1 CASSETTO PER BANCHI LAVORO



MG

Per banchi lavoro monoblocco. Sono predisposte per essere applicate, mediante bulloni, al telaio perimetrale preforato, posto sotto il piano di lavoro. I cassetti dotati di serratura, scorrono su guide con cuscinetti che garantiscono una portata di Kg.30.

Codice	Descrizione	Conf.	Euro	/Um
389116	art.116 cm.50,5L 58P 21H	1		PZ

CASSETTIERE METALLO 3 CASSETTI PER BANCHI LAVORO



MG

Per banchi lavoro monoblocco. Sono predisposte per essere applicate, mediante bulloni, al telaio perimetrale preforato, posto sotto il piano di lavoro. I cassetti dotati di serratura, scorrono su guide con cuscinetti che garantiscono una portata di Kg.30.

Codice	Descrizione	Conf.	Euro	/Um
389117	art.117 cm.50,5L 58P 60H	1		PZ

CASSETTIERE METALLO 6 CASSETTI



MG

In metallo verniciato blu. 6 cassetti ad estrazione totale. Cassetti h.cm.15, portata Kg.70 ciascuno. Serratura con chiusura simultanea dei cassetti. Le cassettiere possono essere utilizzate anche per realizzare banconi.

Codice	Descrizione	Conf.	Euro	/Um
387471	cm.60L 62P 100H (su ord.)	1		PZ

GANCI STAMPATI AD OCCHIO CON SICURA ART.103



Codice	Descrizione	Conf.	Euro	/Um
299010	port.kg. 250, mm. A12 E13 L 88,5	1		PZ
299020	port.kg. 500, mm. A22 E16 L117,5	1		PZ
299030	port.kg.1000, mm. A25 E20 L160,5	1		PZ

GANCI AMERICANI CON SICURA ART.108



Codice	Descrizione	Conf.	Euro	/Um
299110	port.kg. 800, mm. A21,5 E19 L110	1		PZ
299120	port.kg.1000, mm. A23 E23 L125	1		PZ
299150	port.kg.1600, mm. A23 E27 L142	1		PZ
299160	port.kg.2000, mm. A24 E30 L165	1		PZ
299170	port.kg.3200, mm. A26,5 E38 L204	1		PZ

GANCI GIREVOLI AMERICANI CON SICURA ART.113



Codice	Descrizione	Conf.	Euro	/Um
299310	port.kg. 800, mm. A25 E34 L151,5	1		PZ
299320	port.kg.1000, mm. A27 E34 L170	1		PZ
299360	port.kg.2000, mm. A32 E47 L219,5	1		PZ
299370	port.kg.3200, mm. A38 E55 L262	1		PZ
299380	port.kg.5000, mm. A48 E59 L315	1		PZ

TENDITORI ZINCATI A DUE OCCHI

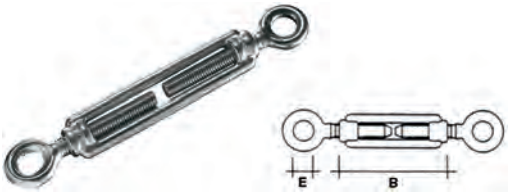

Codice	Descrizione	Conf.	Euro	/Um
301151	d.mm. 5, 3/16 pol, mm. E 8 B 79	30		PZ
301152	d.mm. 6, 1/4 pol, mm. E10 B 88	30		PZ
301153	d.mm. 8, 5/16 pol, mm. E11 B110	20		PZ
301154	d.mm.10, 3/8 pol, mm. E14 B130	15		PZ
301156	d.mm.12, 1/2 pol, mm. E17 B140	15		PZ
301157	d.mm.14, 9/16 pol, mm. E18 B170	1		PZ
301158	d.mm.16, 5/8 pol, mm. E23 B190	1		PZ
301160	d.mm.20, 3/4 pol, mm. E25 B220	1		PZ
301161	d.mm.22, 7/8 pol, mm. E30 B242	1		PZ
301162	d.mm.24, 1 pol, mm. E34 B255	1		PZ

TENDITORI ZINCATI OCCHIO E GANCIO



Codice	Descrizione	Conf.	Euro	/Um
301170	d.mm. 5, 3/16 pol, mm. E 8 B 79	30		PZ
301171	d.mm. 6, 1/4 pol, mm. E10 B 88	30		PZ
301172	d.mm. 8, 5/16 pol, mm. E11 B110	20		PZ
301173	d.mm.10, 3/8 pol, mm. E14 B130	15		PZ
301175	d.mm.12, 1/2 pol, mm. E17 B140	15		PZ
301176	d.mm.14, 9/16 pol, mm. E18 B170	5		PZ
301177	d.mm.16, 5/8 pol, mm. E23 B190	1		PZ
301179	d.mm.20, 3/4 pol, mm. E25 B220	1		PZ
301180	d.mm.24, 1 pol, mm. E34 B255	1		PZ

TENDITORI INOX DUE OCCHI



INOX.

Codice	Descrizione	Conf.	Euro	/Um
301510	d.mm. 5, 3/16 pol, mm. E 8 B 70	10		PZ
301511	d.mm. 6, 1/4 pol, mm. E10 B 90	10		PZ
301512	d.mm. 8, 5/16 pol, mm. E14 B120	10		PZ
301513	d.mm.10, 3/8 pol, mm. E16 B150	10		PZ

GANCI PER TENDITORI E TASSELLI



Codice	Descrizione	Conf.	Euro	/Um
299506	misura mm. 6, mm. E 8,5 A 81	50		PZ
299508	misura mm. 8, mm. E10 A 97	50		PZ
299510	misura mm.10, mm. E12 A114	40		PZ
299512	misura mm.12, mm. E16 A146	10		PZ

OCCHIOLI PER TENDITORI E TASSELLI



Codice	Descrizione	Conf.	Euro	/Um
299555	misura mm. 5, E 8 A 69	100		PZ
299556	misura mm. 6, E10 A 79	100		PZ
299558	misura mm. 8, E11 A 88	100		PZ
299560	misura mm.10, E14 A110	50		PZ
299562	misura mm.12, E17 A129	50		PZ
299564	misura mm.14, E18 A126	20		PZ
299566	misura mm.16, E23 A160	10		PZ

GOLFARI FEMMINA ZINCATI



Codice	Descrizione	Conf.	Euro	/Um
301050	fil. MA 6, A mm.20, carico kg. 90	50		PZ
301052	fil. MA 8, A mm.20, carico kg. 140	50		PZ
301054	fil. MA10, A mm.25, carico kg. 230	40		PZ
301056	fil. MA12, A mm.30, carico kg. 340	25		PZ
301058	fil. MA14, A mm.30, carico kg. 500	25		PZ
301060	fil. MA16, A mm.35, carico kg. 700	25		PZ
301062	fil. MA18, A mm.35, carico kg. 830	25		PZ
301064	fil. MA20, A mm.40, carico kg.1200	15		PZ
301066	fil. MA22, A mm.40, carico kg.1500	4		PZ
301068	fil. MA24, A mm.50, carico kg.1800	4		PZ

GOLFARI MASCHI ZINCATI



Codice	Descrizione	Conf.	Euro	/Um
301100	fil. MA 6, A mm.20, carico kg. 90	20		PZ
301101	fil. MA 8, A mm.20, carico kg. 140	20		PZ
301102	fil. MA10, A mm.25, carico kg. 230	20		PZ
301103	fil. MA12, A mm.30, carico kg. 340	20		PZ
301104	fil. MA14, A mm.30, carico kg. 500	20		PZ
301105	fil. MA16, A mm.35, carico kg. 700	20		PZ
301106	fil. MA18, A mm.35, carico kg. 830	10		PZ
301107	fil. MA20, A mm.40, carico kg.1200	10		PZ
301108	fil. MA22, A mm.40, carico kg.1500	20		PZ
301109	fil. MA24, A mm.50, carico kg.1800	4		PZ

GRILLI CON TRAVERSINO A VITE ZINCATI



Codice	Descrizione	Conf.	Euro	/Um
301080	d.mm. 5, 3/16 pol, carico kg. 70	25		PZ
301081	d.mm. 6, 1/4 pol, carico kg. 100	25		PZ
301082	d.mm. 8, 5/16 pol, carico kg. 250	25		PZ
301083	d.mm.10, 3/8 pol, carico kg. 400	15		PZ
301084	d.mm.11, 7/16 pol, carico kg. 470	12		PZ
301085	d.mm.12, 1/2 pol, carico kg. 630	12		PZ
301086	d.mm.14, 9/16 pol, carico kg. 750	10		PZ
301087	d.mm.16, 5/8 pol, carico kg. 1000	10		PZ
301089	d.mm.20, 3/4 pol, carico kg. 1600	6		PZ
301090	d.mm.22, 7/8 pol, carico kg. 2000	4		PZ
301091	d.mm.25, 1 pol, carico kg. 2500	4		PZ
301093	d.mm.32, 1 1/4pol, carico kg. 4000	2		PZ
301094	d.mm.36, 1 3/8pol, carico kg. 5000	1		PZ

TOP QUALITY

STAMPERIA CARCANO GIUSEPPE spa

SINCE **1960**



















www.carcano.it

GRILLI INOX



INOX.

Codice	Descrizione	Conf.	Euro	/Um
301480	d.mm. 5, 3/16 pol, A mm.10	10		PZ
301481	d.mm. 6, 1/4 pol, A mm.12	10		PZ
301482	d.mm. 8, 5/16 pol, A mm.16	10		PZ
301483	d.mm.10, 3/8 pol, A mm.20	10		PZ
301485	d.mm.12, 1/2 pol, A mm.24	10		PZ

MORSETTI INOX



INOX.

Codice	Descrizione	Conf.	Euro	/Um
301519	mm. 3, 1/8 pol, x funi d. 4, L22	10		PZ
301520	mm. 5, 3/16 pol, x funi d. 5, L24	10		PZ
301521	mm. 6, 1/4 pol, x funi d. 6, L33	10		PZ
301522	mm. 8, 5/16 pol, x funi d. 8, L35	10		PZ
301523	mm.10, 3/8 pol, x funi d.10, L43	10		PZ
301524	mm.12, 1/2 pol, x funi d.12, L54	10		PZ

MORSETTI ZINCATI A CAVALLOTTO



Codice	Descrizione	Conf.	Euro	/Um
301184	mm. 3, 1/8 pol, x funi d. 4, L22	100 *		PZ
301201	mm. 5, 3/16 pol, x funi d. 5, L24	100		PZ
301202	mm. 6, 1/4 pol, x funi d. 6, L34	100		PZ
301203	mm. 8, 5/16 pol, x funi d. 8, L34	50		PZ
301204	mm.10, 3/8 pol, x funi d.10, L44	50		PZ
301205	mm.11, 7/16 pol, x funi d.11, L45	50		PZ
301206	mm.12, 1/2 pol, x funi d.12, L55	50		PZ
301207	mm.14, 9/16 pol, x funi d.14, L55	25		PZ
301208	mm.16, 5/8 pol, x funi d.16, L63	25		PZ
301210	mm.20, 3/4 pol, x funi d.20, L78	20		PZ
301211	mm.22, 7/8 pol, x funi d.22, L81	1		PZ
301212	mm.24, x funi d.24, L87	1		PZ

RADANCE ZINCATE A GOLA PER FUNI



Codice	Descrizione	Conf.	Euro	/Um
301230	x funi d.mm. 3	30		PZ
301231	x funi d.mm. 4	30		PZ
301232	x funi d.mm. 5	30		PZ
301233	x funi d.mm. 6	30		PZ
301234	x funi d.mm. 8	30		PZ
301235	x funi d.mm.10	30		PZ
301236	x funi d.mm.12	20		PZ
301237	x funi d.mm.14	10		PZ
301238	x funi d.mm.16	10		PZ

MORSETTI ZINCATI ENEL



Capitolato ENEL.

Codice	Descrizione	Conf.	Euro	/Um
301226	M6, x funi d.mm.4/6, L mm.34	1		PZ

MORSETTI FILOFOR VITE LATERALE

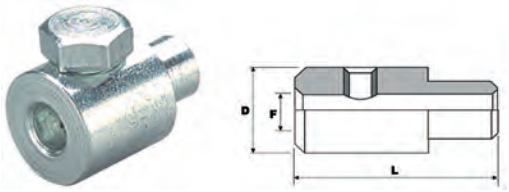

Codice	Descrizione	Conf.	Euro	/Um
301810	F mm.3, D mm. 8, L mm.12	100 *		PZ
301812	F mm.4, D mm.10, L mm.15	100 *		PZ

MORSETTI ZINCATI TELECOM



Capitolato TELECOM.

Codice	Descrizione	Conf.	Euro	/Um
301228	M8, x funi d.mm.8, L mm.42	200		PZ

MORSETTI FILOFOR PER BIANCONE

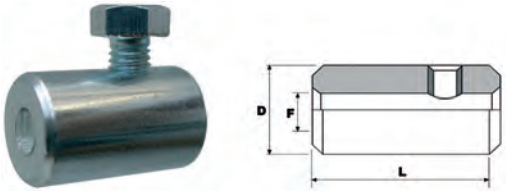

1 vite laterale per bloccaggio cavetti stendibiancheria.

Codice	Descrizione	Conf.	Euro	/Um
301814	F mm.5,5 D mm.12, L mm.20	50 *		PZ

MORSETTI FILOFOR DOPPIA VITE LATERALE SENZA CODULO



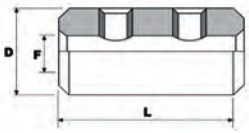

Codice	Descrizione	Conf.	Euro	/Um
301816	F mm.4,5, D mm.12, L mm.20	50		PZ

MORSETTI FILOFOR VITE IN TESTA A TAGLIO



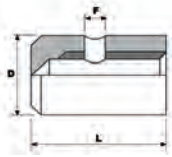

Codice	Descrizione	Conf.	Euro	/Um
301819	F mm.1,8, D mm.4, L mm.9	100 *		PZ

MORSETTI FILOFOR VITE IN TESTA CON VITE ESAGONALE



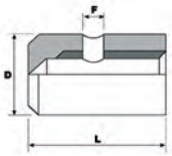

Codice	Descrizione	Conf.	Euro	/Um
301821	F mm.3 , D mm. 8, L mm.11	100 *		PZ
301824	F mm.3,5, D mm.10, L mm.15	100 *		PZ

MORSETTI FILOFOR VITE IN TESTA A 2 VITI ESAGONALI



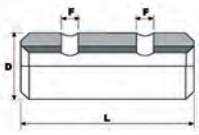

Codice	Descrizione	Conf.	Euro	/Um
301828	F mm.3, D mm.8, L mm.20	100		PZ

COPIGLIE ACCIAIO ZINCATO DI SICUREZZA



Sono impiegate in particolare su trattori e macchine agricole.

Codice	Descrizione	Conf.	Euro	/Um
302699	d.filo mm.2, lungh.mm. 45	50 *		PZ
302701	d.filo mm.3, lungh.mm. 70	50 *		PZ
302703	d.filo mm.4, lungh.mm. 85	50 *		PZ
302705	d.filo mm.5, lungh.mm.100	50 *		PZ
302706	d.filo mm.6, lungh.mm.100	50 *		PZ

SPINOTTI A SCATTO ZINCATI



Con anello in acciaio sagomato, collaudato a tutte le sollecitazioni. Massima resistenza alla corrosione.

Codice	Descrizione	Conf.	Euro	/Um
302711	spina d.mm. 6, lungh.mm.45	50 *		PZ
302713	spina d.mm. 8, lungh.mm.45	50 *		PZ
302714	spina d.mm. 9, lungh.mm.45	50 *		PZ
302715	spina d.mm.10, lungh.mm.45	50 *		PZ
302716	spina d.mm.11, lungh.mm.45	50 *		PZ

CARRUCOLE X STENDIPANNI BREVETTATE CON CUSCINETTO



Con cuscinetto a rulli.

Codice	Descrizione	Conf.	Euro	/Um
361325	ruota d.mm.50	12		PZ

CARRUCOLE PER STENDIPANNI RUOTA NYLON



Gancio fisso.

Codice	Descrizione	Conf.	Euro	/Um
361330	ruota d.mm.30	12		PZ
361340	ruota d.mm.40	12		PZ
361350	ruota d.mm.50	12		PZ

CARRUCOLE PER STENDIPANNI RUOTA LEGA OTTONATA



Gancio girevole.

Codice	Descrizione	Conf.	Euro	/Um
361363	ruota d.mm.30	20		PZ
361364	ruota d.mm.40	20		PZ
361365	ruota d.mm.50	20		PZ
361366	ruota d.mm.60	20		PZ

CARRUCOLE NYLON CON GANCIO



Caarrucole per pozzo, ruota in nylon, supporto in ferro, con gancio. Portata max Kg.50.

Codice	Descrizione	Conf.	Euro	/Um
361222	ruota d.mm.200	1		PZ

CARRUCOLE PER CANI



Gancio girevole.

Codice	Descrizione	Conf.	Euro	/Um
361400	ruota d.mm.60	10		PZ

CARRUCOLE DA POZZO



In ghisa. Gancio girevole.

Codice	Descrizione	Conf.	Euro	/Um
361120	ruota d.mm.120	1		PZ
361150	ruota d.mm.150	1		PZ
361200	ruota d.mm.200	1		PZ

CARRUCOLE IN GHISA PER TELEFERICHE A VITE



Codice	Descrizione	Conf.	Euro	/Um
361450	tipo a vite	2		PZ

CARRUCOLE IN GHISA PER TELEFERICHE A GANCIO



Codice	Descrizione	Conf.	Euro	/Um
361451	tipo a gancio	2		PZ

TENDIFUNI TIRVIT MOD. F2



Tenditore per funi metalliche d.mm.2÷8. Corsa andata e ritorno della leva mm.65. Trazione max kg.400. Peso Kg.4. Leggero, maneggevole, di poco ingombro.

Codice	Descrizione	Conf.	Euro	/Um
891232	TIRVIT F2	1		PZ

TENDIFUNI TIRVIT MOD. F3



Tenditore per funi metalliche d.mm.7÷15. Corsa andata e ritorno della leva mm.75. Trazione max kg.600. Peso Kg.5,2. Leggero, maneggevole, di poco ingombro.

Codice	Descrizione	Conf.	Euro	/Um
891233	TIRVIT F3	1		PZ

FUNE ACCIAIO ZINCATO 72 FILI ROTOLI MT.10 / MT.25



Fune di tipo commerciale da non usare per sollevamento.

Codice	Descrizione	Conf.	Euro	/Um
527960	d.mm.0,9 ROT.MT.25	1		ROT
527961	d.mm.1,2 ROT.MT.25	1		ROT
527962	d.mm.2 ROT.MT.10	1		ROT
527963	d.mm.3 ROT.MT.10	1		ROT
527964	d.mm.4 ROT.MT.10	1		ROT
527965	d.mm.5 ROT.MT.10	1		ROT
527966	d.mm.6 ROT.MT.10	1		ROT

FUNE ACCIAIO ZINCATO 72 FILI ROTOLI MT.25



Fune di tipo commerciale da non usare per sollevamento. MULTIUSO. In rotoli da mt.25.

Codice	Descrizione	Conf.	Euro	/Um
527945	d.mm.3, peso 30 gr/mt	25 *		MT
527946	d.mm.4, peso 42 gr/mt	25 *		MT
527947	d.mm.5, peso 65 gr/mt	25 *		MT
527948	d.mm.6, peso 90 gr/mt	25 *		MT
527949	d.mm.8, peso 140 gr/mt	25 *		MT

FUNE ACCIAIO ZINCATO 72 FILI ROTOLI MT.100



Fune di tipo commerciale da non usare per sollevamento. MULTIUSO. In rotoli da mt.100.

Codice	Descrizione	Conf.	Euro	/Um
528002	d.mm. 2, peso 15 gr/mt	100 *		MT
528003	d.mm. 3, peso 30 gr/mt	100 *		MT
528004	d.mm. 4, peso 42 gr/mt	100 *		MT
528005	d.mm. 5, peso 65 gr/mt	100 *		MT
528006	d.mm. 6, peso 90 gr/mt	100 *		MT
528008	d.mm. 8, peso 140 gr/mt	100 *		MT
528010	d.mm.10, peso 240 gr/mt	100 *		MT
528012	d.mm.12, peso 370 gr/mt	100 *		MT

FUNE ACCIAIO INOX AISI 316 49 FILI



Fune INOX.

Codice	Descrizione	Conf.	Euro	/Um
527975	ROT.MT. 10, d.mm.2	1		ROT
527976	ROT.MT. 10, d.mm.3	1		ROT
527977	ROT.MT. 10, d.mm.4	1		ROT
527985	ROT.MT. 50, d.mm.4	1		ROT
527988	ROT.MT. 50, d.mm.6	1		ROT
527980	ROT.MT.100, d.mm.2	1		ROT
527983	ROT.MT.100, d.mm.3	1		ROT
527992	ROT.MT.100, d.mm.8 (su ord.)	1		ROT

FUNE PER TAPPARELLE ACCIAIO ZINCATO 49 FILI MT.100



Fune in acciaio zincato R.160/180 Kg./mmq. In rotoli da mt.100.

Codice	Descrizione	Conf.	Euro	/Um
528031	d.mm.1,8	100 *		MT
528033	d.mm.2,4	100 *		MT

FUNE ACCIAIO ZINCATO SPIROIDALE 19 FILI MT.100



Fune in acciaio zincato R.140/160 Kg.mmq. Per sospensioni, impianti agricoli, antigrandine, elettrici, telefonici. In rotoli da mt.100 (su ordinazione metraggio a richiesta).

Codice	Descrizione	Conf.	Euro	/Um
528148	d.mm.4, peso 80 gr/mt	100		MT
528149	d.mm.5, peso 120 gr/mt	100		MT
528150	d.mm.6, peso 170 gr/mt	100		MT
528151	d.mm.7, peso 240 gr/mt	100		MT
528152	d.mm.8, peso 310 gr/mt	100 *		MT

FUNE ACCIAIO ZINCATO TIPO ERCOLE 133 FILI MT.50



ANTIGIRO. Per elevatori ed elettrocarrucole. In rotoli da mt.50.

Codice	Descrizione	Conf.	Euro	/Um
528173	d.mm.3, peso 44 gr/mt	50 *		MT
528174	d.mm.4, peso 60 gr/mt	50 *		MT
528175	d.mm.5, peso 100 gr/mt	50 *		MT
528176	d.mm.6, peso 150 gr/mt	50 *		MT
528178	d.mm.8, peso 300 gr/mt	50 *		MT

FUNE PER BASCULANTI ACCIAIO ZINCATO 133 FILI



Disponibile in versione con terminale anello o terminale niplex. Rot.mt.2,5.

Codice	Descrizione	Conf.	Euro	/Um
528040	d.mm.4 rot.mt.2,5 con ANELLO	6		ROT
528042	d.mm.4 rot.mt.2,5 con NIPLEX	6		ROT

CATENA GENOVESE OTTONE LUCIDO



In confezioni da mt.25.

Codice	Descrizione	Conf.	Euro	/Um
392308	n. 8, d.mm.1,3	25 *		MT
392310	n.10, d.mm.1,5	25 *		MT
392312	n.12, d.mm.1,8	25 *		MT
392314	n.14, d.mm.2,2	25 *		MT

CATENA PER LAMPADARI SAGOMATA



In ferro bronzato. Filo quadro. In spezzoni da cm.50.

Codice	Descrizione	Conf.	Euro	/Um
392094	art.294-1 maglia mm.17x40	25 *		MT
392194	art.294-2 maglia mm.20x46	25 *		MT

CATENA PER LAMPADARI OVALE



In ferro ottonato. Filo tondo. In spezzoni da cm.50.

Codice	Descrizione	Conf.	Euro	/Um
392297	art.297 maglia mm.22x37	25 *		MT

CATENA GENOVESE IN SCATOLE DA MT.25



Le catene sono di qualità commerciale, idonee ad operazioni che non comportino sollevamento e trazione.

Codice	Descrizione	Conf.	Euro	/Um
390210	nichelata, n.10, d.mm.1,5	25 *		MT
390212	nichelata, n.12, d.mm.1,8	25 *		MT
390214	nichelata, n.14, d.mm.2,2	25 *		MT
390216	nichelata, n.16, d.mm.2,8	25 *		MT
390310	ottonata, n.10, d.mm.1,5	25 *		MT
390312	ottonata, n.12, d.mm.1,8	25 *		MT
390314	ottonata, n.14, d.mm.2,2	25 *		MT
390316	ottonata, n.16, d.mm.2,8	25 *		MT

CATENA ZINCOCROMATA IN BOBINE MAGLIA GENOVESE



Le catene sono di qualità commerciale, idonee ad operazioni che non comportino sollevamento e trazione.

Codice	Descrizione	Conf.	Euro	/Um
394011	n.11 d.mm.1,6 mt.150 car.lav.kg. 15	1		BOB
394014	n.14 d.mm.2,2 mt.150 car.lav.kg. 25	1		BOB
394016	n.16 d.mm.2,8 mt.100 car.lav.kg. 40	1		BOB
394017	n.17 d.mm.3,0 mt.100 car.lav.kg.100	1		BOB
394018	n.18 d.mm.3,4 mt.60 car.lav.kg.125	1		BOB
394019	n.19 d.mm.3,9 mt.50 car.lav.kg.150	1		BOB
394020	n.20 d.mm.4,4 mt.50 car.lav.kg.200	1		BOB
394021	n.21 d.mm.4,9 mt.40 car.lav.kg.250	1		BOB
394022	n.22 d.mm.5,4 mt.35 car.lav.kg.300	1		BOB
394023	n.23 d.mm.5,9 mt.30 car.lav.kg.350	1		BOB
394024	n.24 d.mm.6,4 mt.25 car.lav.kg.400	1		BOB
394025	n.25 d.mm.7,0 mt.25 car.lav.kg.460	1		BOB
394026	n.26 d.mm.7,5 mt.25 car.lav.kg.520	1		BOB
394027	n.27 d.mm.8,0 mt.22 car.lav.kg.630	1		BOB
394028	n.28 d.mm.8,8 mt.15 car.lav.kg.750	1		BOB
394030	n.30 d.mm.10 mt.10 car.lav.kg.900	1		BOB
394032	n.32 d.mm.12 mt.10 car.lav.kg.1300	1		BOB

CATENA GENOVESE ACCIAIO INOX AISI 316



INOX. Le catene sono di qualità commerciale, idonee ad operazioni che non comportino sollevamento e trazione.

Codice	Descrizione	Conf.	Euro	/Um
390420	fasci mt.50, d.mm.2	50 *		MT
390430	fasci mt.50, d.mm.3	50 *		MT
390440	fasci mt.50, d.mm.4	50 *		MT

CATENA FERRO VERNICIATA BIANCA E ROSSA



In bobine da mt.30. Catena zincata e poi verniciata. Prodotto fatto in Italia.

Codice	Descrizione	Conf.	Euro	/Um
390765	filo d.mm.5, maglia mm.35x10h.	1		BOB
390766	filo d.mm.6, maglia mm.41,9x11,6h.	1		BOB

ANELLI TONDI ZINCATI



In confezioni da Kg.5.

Codice	Descrizione	Conf.	Euro	/Um
392754	N.22 d.mm.5,5x35 (peso cad.24gr.ca)	5 *		KG
392757	N.23 d.mm.6,0x40 (peso cad.33gr.ca)	5 *		KG
392765	N.25 d.mm.7,0x50 (peso cad.54gr.ca)	5 *		KG

MAGLIE RAPIDE ZINCATE



Codice	Descrizione	Conf.	Euro	/Um
644350	d.mm. 4, B mm.32 D mm. 5	100		PZ
644355	d.mm. 5, B mm.41 D mm. 7	100		PZ
644360	d.mm. 6, B mm.47 D mm. 8	100		PZ
644365	d.mm. 8, B mm.59 D mm.10	50		PZ
644370	d.mm.10, B mm.70 D mm.12	25		PZ
644375	d.mm.12, B mm.83 D mm.16	20		PZ

GANCI A ESSE ZINCATI



In confezioni da Kg.5.

Codice	Descrizione	Conf.	Euro	/Um
392798	n.15, d.mm.2,5 (peso cad. 3gr.ca)	5 *		KG
392801	n.17, d.mm.3,0 (peso cad. 4gr.ca)	5 *		KG
392804	n.19, d.mm.3,8 (peso cad. 8gr.ca)	5 *		KG
392805	n.21, d.mm.4,8 (peso cad.15gr.ca)	5 *		KG
392806	n.23, d.mm.5,8 (peso cad.25gr.ca)	5 *		KG
392807	n.25, d.mm.6,8 (peso cad.36gr.ca)	5 *		KG
392808	n.27, d.mm.7,8 (peso cad.55gr.ca)	5 *		KG

CATENA DECORATIVA PERLINE



In bobine da mt.25.

Codice	Descrizione	Conf.	Euro	/Um
390140	catena d.mm.3,6 cromata	25 *		MT
390141	chiusura x catena perline cromata	100 *		PZ
390143	catena d.mm.3,6 ottonata	25 *		MT
390144	chiusura x catena perline ottonata	100 *		PZ

CATENA DECORATIVA TRANCIATA



Codice	Descrizione	Conf.	Euro	/Um
390145	d.mm.0,5 cromata, bobina mt.20	20 *		MT
390147	d.mm.0,4 ottonata, bobina mt.25	25 *		MT

CATENA DECORATIVA OROLOGIO



In bobine da mt.25.

Codice	Descrizione	Conf.	Euro	/Um
390148	d.mm.1,1 ottonata	50 *		MT
390149	d.mm.1,3 ottonata	25 *		MT
390152	d.mm.1,6 nichelata	25 *		MT

CATENA DECORATIVA GOURMETTE



Codice	Descrizione	Conf.	Euro	/Um
390154	d.mm.1,2 ottonata, bobina mt.15	25 *		MT
390157	d.mm.1,2 nichelata, bobina mt.25	25 *		MT

CATENA DECORATIVA GENOVESE RITORTA



In bobine da mt.8.

Codice	Descrizione	Conf.	Euro	/Um
390162	d.mm.2,2 nera	8 *		MT

CATENA DECORATIVA FORZATINA



In bobine da mt.25.

Codice	Descrizione	Conf.	Euro	/Um
390163	d.mm.1,1 ottonata	25 *		MT
390164	d.mm.1,1 nichelata	25 *		MT

CATENA DECORATIVA QUADRA RULLATA



In bobine da mt.10.

Codice	Descrizione	Conf.	Euro	/Um
390165	d.mm.2,0 bronzata	10 *		MT
390169	d.mm.2,0 nera	10 *		MT

CATENA DECORATIVA GENOVESE



In bobine da mt.10.

Codice	Descrizione	Conf.	Euro	/Um
390177	d.mm.2,0 nichelata	10 *		MT
390179	d.mm.2,0 ottonata	10 *		MT
390181	d.mm.2,0 ramata	10 *		MT
390183	d.mm.2,0 bianca	10 *		MT

CATENA DECORATIVA OVALE



In bobine da mt.10.

Codice	Descrizione	Conf.	Euro	/Um
390190	d.mm.2,2 ottonata	10 *		MT

MOSCHETTONI FERRO ZINCATO NON COLLAUDATI ART.401



Serie economica.

Codice	Descrizione	Conf.	Euro	/Um
644108	A mm. 40 B mm. 4 E mm. 6	50		PZ
644110	A mm. 50 B mm. 5 E mm. 7	50		PZ
644115	A mm. 60 B mm. 6 E mm. 8	50		PZ
644117	A mm. 70 B mm. 7 E mm. 9	50		PZ
644120	A mm. 80 B mm. 8 E mm.11	50		PZ
644125	A mm.100 B mm.10 E mm.13	10		PZ
644127	A mm.120 B mm.11 E mm.16	10		PZ
644130	A mm.160 B mm.13 E mm.22	5		PZ

MOSCHETTONI INOX AISI 316 ART.800



INOX.

Codice	Descrizione	Conf.	Euro	/Um
644136	A mm. 50 B mm. 5 E mm. 7	1		PZ
644138	A mm. 60 B mm. 6 E mm. 8	1		PZ
644140	A mm. 80 B mm. 8 E mm.11	1		PZ
644142	A mm.100 B mm.10 E mm.13	1		PZ

MOSCHETTONI ACCIAIO ZINCATO KONG ART.435



KEY-LOCK SISTEM l'unica chiusura senza impigli. Questo sistema di chiusura brevettato trae il suo nome dalla forma dell'incastro tra la leva ed il corpo del moschettone. E' stato eliminato qualsiasi dente di tenuta sia sul corpo del moschettone che sulla leva, ora completamente cilindrica. Non esiste più alcun punto di possibile impiglio della corda durante l'inserimento e lo sgancio.

Codice	Descrizione	Conf.	Euro	/Um
644000	435.05 A mm. 52 B mm. 5 E mm. 9	1		PZ
644010	435.06 A mm. 65 B mm. 6 E mm.12	1		PZ
644015	435.08 A mm. 85 B mm. 8 E mm.18	1		PZ
644020	435.10 A mm.100 B mm.10 E mm.19	1		PZ
644025	435.12 A mm.125 B mm.11 E mm.26	1		PZ
644031	455.18 A mm.180 forma tradizionale	1		PZ

MOSCHETTONI INOX AISI 316 KONG ART.535



INOX. KEY-LOCK SISTEM l'unica chiusura senza impigli. Questo sistema di chiusura brevettato trae il suo nome dalla forma dell'incastro tra la leva ed il corpo del moschettone. E' stato eliminato qualsiasi dente di tenuta sia sul corpo del moschettone che sulla leva, ora completamente cilindrica. Non esiste più alcun punto di possibile impiglio della corda durante l'inserimento e lo sgancio.

Codice	Descrizione	Conf.	Euro	/Um
644200	535.05 A mm. 52 B mm. 5 E mm. 9	1		PZ
644205	535.06 A mm. 65 B mm. 6 E mm.12	1		PZ
644210	535.08 A mm. 85 B mm. 8 E mm.18	1		PZ
644215	535.10 A mm.100 B mm.10 E mm.19	1		PZ

MOSCHETTONI LEGA DI ALLUMINIO KONG ART.705



KEY-LOCK SISTEM l'unica chiusura senza impigli. Questo sistema di chiusura brevettato trae il suo nome dalla forma dell'incastro tra la leva ed il corpo del moschettone. E' stato eliminato qualsiasi dente di tenuta sia sul corpo del moschettone che sulla leva, ora completamente cilindrica. Non esiste più alcun punto di possibile impiglio della corda durante l'inserimento e lo sgancio.

Codice	Descrizione	Conf.	Euro	/Um
644275	705.05 A mm.52 B mm.5 E mm. 9 ass.	50		PZ
644280	705.06 A mm.65 B mm.6 E mm.12 rosso	50		PZ
644281	705.06 A mm.65 B mm.6 E mm.12 blu	50		PZ
644285	705.08 A mm.85 B mm.8 E mm.18 rosso	25		PZ
644286	705.08 A mm.85 B mm.8 E mm.18 blu	25		PZ

MOSCHETTONI ZINCATI GHIERA KONG ART.436



KEY-LOCK SISTEM l'unica chiusura senza impigli. Questo sistema di chiusura brevettato trae il suo nome dalla forma dell'incastro tra la leva ed il corpo del moschettone. E' stato eliminato qualsiasi dente di tenuta sia sul corpo del moschettone che sulla leva, ora completamente cilindrica. Non esiste più alcun punto di possibile impiglio della corda durante l'inserimento e lo sgancio.

Codice	Descrizione	Conf.	Euro	/Um
644300	436.12 A mm.125 B mm.11 E mm.23	1		PZ

MOSCHETTONI SIMPLEX NICHELATI ART.450



Codice	Descrizione	Conf.	Euro	/Um
644452	mm. 30	500		PZ
644454	mm. 40	500		PZ
644455	mm. 60	200		PZ
644465	mm. 80	100		PZ
644470	mm.100	50		PZ

MOSCHETTONI PER REDINI KONG ART.360



Tipo extra. Attacco tondo.

Codice	Descrizione	Conf.	Euro	/Um
644500	lungh.mm.82 bronzo lucido	50		PZ
644502	lungh.mm.82 nichelati	50		PZ
644504	GIGANTI bronzo lucido lungh.mm.121	20		PZ

MOSCHETTONI PER REDINI BRONZO NICHELATO KONG 362



Tipo extra pesante.

Codice	Descrizione	Conf.	Euro	/Um
644530	lungh.mm.85	50		PZ

MOSCHETTONI PESANTI OTTONE PER REDINI ART.89



Tipo pesante. In ottone. Modello Lecco.

Codice	Descrizione	Conf.	Euro	/Um
644532	lungh.mm.90, foro d.mm.19	1		PZ

MOSCHETTONI GIREVOLI BRONZO NICHELATO KONG ART.310



Modello gigante.

Codice	Descrizione	Conf.	Euro	/Um
644535	lungh.mm.94	50		PZ

MOSCHETTONI PORTACHIAVI MEDI NICHELATI ART.73



In acciaio pressofuso nichelato. Senza anello.

Codice	Descrizione	Conf.	Euro	/Um
644800	lungh.mm.73, foro d.mm.13	50		PZ

MOSCHETTONI PORTACHIAVI ALLUMINIO CON ANELLO



In alluminio. Conf.50 pz. colori assortiti.

Codice	Descrizione	Conf.	Euro	/Um
644807	lungh. mm.50	50 *		PZ

MOSCHETTONI PORTACHIAVI PESCE CON ANELLO



In alluminio. Conf.25 pz. colori assortiti.

Codice	Descrizione	Conf.	Euro	/Um
644810	lungh.mm.90	25 *		PZ

GIRELLI BRONZO NICHELATO KONG ART.301



Codice	Descrizione	Conf.	Euro	/Um
644630	lungh.mm.50, fori d.mm.7 e mm.12	50		PZ

GIRELLI BRONZO NICHELATO KONG ART.320



Codice	Descrizione	Conf.	Euro	/Um
644700	lungh.mm.67, fori d.mm.16	50		PZ

GIRELLI BRONZO LUCIDO KONG ART.320



Codice	Descrizione	Conf.	Euro	/Um
644705	lungh.mm.70, fori d.mm.21	50		PZ
644710	lungh.mm.83, fori d.mm.25	25		PZ

CORDA TRECCIA ALDE' ROTOLI MT.100



Qualità extra. 100% poliestere lucido. Colore bianco con filo segnale azzurro.

Codice	Descrizione	Conf.	Euro	/Um
361624	d.mm. 4, peso 12 gr/mt ca.	1		KG
361626	d.mm. 6, peso 28 gr/mt ca.	1		KG
361628	d.mm. 8, peso 50 gr/mt ca.	1		KG
361630	d.mm.10, peso 69 gr/mt ca.	1		KG
361632	d.mm.12, peso 100 gr/mt ca.	1		KG
361634	d.mm.14, peso 130 gr/mt ca.	1		KG

CORDA TRECCIA VELA



Treccia di qualità in poliestere.

Codice	Descrizione	Conf.	Euro	/Um
361603	d.mm. 3, kg.1 = mt.110 ca.	1		KG
361604	d.mm. 4, kg.1 = mt.80 ca.	1		KG
361605	d.mm. 5, kg.1 = mt.56 ca.	1		KG
361606	d.mm. 6, kg.1 = mt.35 ca.	1		KG
361608	d.mm. 8, kg.1 = mt.19 ca.	1		KG
361610	d.mm.10, kg.1 = mt.12 ca.	1		KG
361612	d.mm.12, kg.1 = mt.8 ca.	1		KG
361614	d.mm.14, kg.1 = mt.6 ca.	1		KG
361616	d.mm.16, kg.1 = mt.5 ca.	1		KG
361618	d.mm.18, kg.1 = mt.4 ca.	1		KG
361620	d.mm.20, kg.1 = mt.3 ca.	1		KG

CORDA TRECCIA VELA MT.20 IN BLISTER



Treccia di qualità in poliestere. In confezione da mt.20.

Codice	Descrizione	Conf.	Euro	/Um
361580	d.mm.4	1		BLI
361582	d.mm.5	1		BLI
361584	d.mm.6	1		BLI
361586	d.mm.8	1		BLI

CORDA CANAPA TIPO EXPORT



Codice	Descrizione	Conf.	Euro	/Um
361512	d.mm.12, peso 110 gr/mt ca.	1		KG
361514	d.mm.14, peso 155 gr/mt ca.	1		KG
361516	d.mm.16, peso 205 gr/mt ca.	1		KG
361518	d.mm.18, peso 260 gr/mt ca.	1		KG
361520	d.mm.20, peso 310 gr/mt ca.	1		KG

CORDA RILOGA



Tipo trecciato per tende. In bobine da mt.250.

Codice	Descrizione	Conf.	Euro	/Um
361700	d.mm.2,5 ca. bianca	250 *		MT

CORDA VENEZIANA



Tipo trecciato per tende in bobine da mt.500.

Codice	Descrizione	Conf.	Euro	/Um
361710	d.mm.3,0 ca. bianca	500 *		MT
361711	d.mm.3,0 ca. verde	500 *		MT

CORDA AVVIAMENTO ROCCHE MT.100



Trecciatura elicoidale speciale, antigirevole, antiabrasioni. Impiegata per avviamento a strappo di motori tagliaerba, motoseghe, ecc.

Codice	Descrizione	Conf.	Euro	/Um
361718	d.mm.3,0 ca.	100 *		MT
361719	d.mm.3,5 ca.	100 *		MT
361720	d.mm.4,0 ca.	100 *		MT

SPAGO POLIPROPILENE 1-500



Per legature. In rotoli da kg.2. (mt.1000 ca.)

Codice	Descrizione	Conf.	Euro	/Um
361735		6		ROT

SPAGO CANDIDO PER ARROSTI 2/6



Confezione 10 rot. da gr.100 ca.

Codice	Descrizione	Conf.	Euro	/Um
361740	candido 2/6	1		CON

SPAGO CANAPA



Confezione 10 rot. da gr.100 ca.

Codice	Descrizione	Conf.	Euro	/Um
361738	canapa 2/8, spago extra fine	1		CON
361739	canapa 2/6, spago finissimo	1		CON
361742	canapa 2/4, spago fine	1		CON
361744	canapa 2/2, spago medio	1		CON

SPAGO CANAPA GROSSO 2 3/4



Codice	Descrizione	Conf.	Euro	/Um
361749	canapa 2 3/4, conf.10rot gr.100 ca.	1		CON
361751	canapa 2 3/4, conf. 6rot gr.450 ca.	1		CON

CINTINO TAPPARELLE SUPERDURA



In puro cotone. Rotoli da mt.50.

Codice	Descrizione	Conf.	Euro	/Um
361794	beige	50 *		MT
361795	grigio	50 *		MT

CINTINO TAPPARELLE RIKI



In cotone rinforzato in nylon. Rotoli da mt.50.

Codice	Descrizione	Conf.	Euro	/Um
361800	beige	50 *		MT
361801	grigio	50 *		MT

CINTINO TAPPARELLE EXTRA



Codice	Descrizione	Conf.	Euro	/Um
361805	conf. mt.5	1		CON
361807	conf. mt.7	1		CON

CINTINO TAPPARELLE CASANOVA



Cintino sintetico super sottile, larghezza mm.18. Rotoli mt.50.

Codice	Descrizione	Conf.	Euro	/Um
361812	grigio	50 *		MT

MOTORI TAPPARELLE SENZA MANOVRA BOLIS



100% MADE IN ITALY: il motore è totalmente, in tutte le sue parti, prodotto in Italia. Completi di adattatore ottagonale d.mm.60 e supporto standard. Finecorsa con viti senza fine in OTTONE e non in plastica, con microinterruttori di altissima qualità e precisione. Statore e Rotore con avvolgimenti in RAME (migliore conduzione e durata nel tempo) e anello di flusso. 5 anni di garanzia.

Codice	Descrizione	Conf.	Euro	/Um
303284	KO30/15B 30NM, 15rpm, port.KG.56	10		PZ
303286	KO50/12B 50NM, 12rpm, port.KG.90	10		PZ

SUPPORTO REGOLABILE PER MOTORI TAPPARELLE



Supporto a vite per fissaggio motore su staffa orizzontale interna al cassonetto regolabile con foro quadro mm.10.

Codice	Descrizione	Conf.	Euro	/Um
303290	BO.105.	4 *		PZ

STAFFA 3 POSIZIONI PER MOTORI TAPPARELLE



Staffa a 3 posizioni. Quadro mm.10.

Codice	Descrizione	Conf.	Euro	/Um
303291	1104/E3.N	4 *		PZ

BLOCCO DI SICUREZZA PER MOTORI TAPPARELLE



In PVC. Ottagonale 60. Tipo a 3 elementi.

Codice	Descrizione	Conf.	Euro	/Um
303294	lunghezza mm.125	25		PZ

AVVOLGITORI PER TAPPARELLE UNIVERSALI 1019E



Avvolgitori nichelati da incasso con placca INOX. Tipo unico per porte e finestre. Scorricinghia tipo tedesco.

Codice	Descrizione	Conf.	Euro	/Um
303299	mt. 6 interasse fori cm.14,5	50		PZ
303300	mt. 6 interasse fori cm.16,5	50		PZ
303305	mt. 6 interasse fori cm.18,5	50		PZ
303307	mt. 8 interasse fori cm.18,5	50		PZ
303312	mt.12 interasse fori cm.18,5	30		PZ

AVVOLGITORI PER TAPPARELLE ESTERNI 1038



Avvolgitori esterni nichelati. Con molla in acciaio.

Codice	Descrizione	Conf.	Euro	/Um
303311	10386 mt.6 interasse fori cm.24,3	25		PZ
303313	10388 mt.8 interasse fori cm.24,3	25		PZ

PLACCHE PER AVVOLGITORI TAPPARELLE



In acciaio INOX.

Codice	Descrizione	Conf.	Euro	/Um
303308	interasse fori cm.16,5	25		PZ
303309	interasse fori cm.18,5	25		PZ

GUIDACINGHIA PER TAPPARELLE VERTICALE 1001/100



Guidacinghia VERTICALE. In ferro zincato. Rulli in nylon. Per cintino da mm.20-22.

Codice	Descrizione	Conf.	Euro	/Um
303320	interasse fori mm.45	25 *		PZ

GUIDACINGHIA PER TAPPARELLE ORIZZONTALE 1009/100



Guidacinghia ORIZZONTALE. In ferro zincato. Rulli in nylon. Per cintino da mm.20-22.

Codice	Descrizione	Conf.	Euro	/Um
303322	interasse fori mm.45	25 *		PZ

TAPPI DI ARRESTO PER TAPPARELLE



In PVC colore grigio. Completi di viti.

Codice	Descrizione	Conf.	Euro	/Um
303328	1024/GR altezza mm.30	100 *		PZ
303330	1025/GR altezza mm.40	100 *		PZ

ANGOLI DI ARRESTO PER TAPPARELLE 1008G

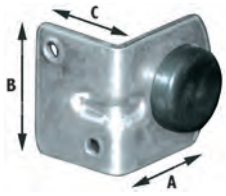

In ferro zincato. Con gommino.

Codice	Descrizione	Conf.	Euro	/Um
303340	mm.37A 35B 27C	50 *		PZ

GANCI PER TAPPARELLE LEGNO FISSI 1011



In ferro tropicalizzato.

Codice	Descrizione	Conf.	Euro	/Um
303366	lunghezza mm.47	50 *		PZ

GANCI PER TAPPARELLE LEGNO INTERMEDI 1023B



In ferro tropicalizzato.

Codice	Descrizione	Conf.	Euro	/Um
303368	lunghezza mm.47	50 *		PZ

GANCI PER TAPPARELLE LEGNO MOBILI CON ANELLO 1012



In ferro tropicalizzato.

Codice	Descrizione	Conf.	Euro	/Um
303373	lunghezza mm.51	50 *		PZ

GANCI PER TAPPARELLE LEGNO MOBILI 1023



In ferro tropicalizzato.

Codice	Descrizione	Conf.	Euro	/Um
303374	lunghezza mm.55	50 *		PZ

GANCI PER TAPPARELLE PLASTICA FISSI 1009



In ferro tropicalizzato.

Codice	Descrizione	Conf.	Euro	/Um
303376	lunghezza mm.49,5	50 *		PZ

GANCI PER TAPPARELLE PLASTICA MOBILI 1021



In ferro tropicalizzato.

Codice	Descrizione	Conf.	Euro	/Um
303378	lunghezza mm.54	50 *		PZ

GANCI TAPPARELLE PER RULLO LEGNO 1013



In ferro tropicalizzato. A una feritoia.

Codice	Descrizione	Conf.	Euro	/Um
303370		50 *		PZ

GANCI TAPPARELLE ATTACCARULLO A FILO



In ferro zincato.

Codice	Descrizione	Conf.	Euro	/Um
303371	1056 lunghezza mm.33	25 *		PZ

GANCI TAPPARELLE ATTACCARULLO PER LAMA PLASTICA

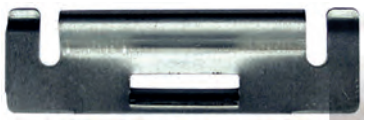

In ferro zincato.

Codice	Descrizione	Conf.	Euro	/Um
303372	1119 lungh.mm.100, altezza mm.31	25 *		PZ

CALOTTA OTTAGONALE 60 ZN CON PERNO



In acciaio zincato. Perno d.mm.12. Lunghezza mm.45.

Codice	Descrizione	Conf.	Euro	/Um
303400	1075 LISCIA	10 *		PZ
303402	1075/N NERVATA	10 *		PZ

CALOTTA REGOLABILE OTTAGONALE 60 ZN CON PERNO



In acciaio zincato. Perno d.mm.12. Lunghezza mm.85. SOLO PER TUBO SENZA RITORNO.

Codice	Descrizione	Conf.	Euro	/Um
303404	1079 LISCIA	10 *		PZ

CALOTTA REGOLABILE OTTAGONALE 60 ZN/PVC CON PERNO



In acciaio zincato/pvc. Perno d.mm.12. Lunghezza mm.200.

Codice	Descrizione	Conf.	Euro	/Um
303406	1079/PL1	10 *		PZ

FORCELLA PER RULLO LEGNO ZN CON PERNO



In acciaio zincato. Perno d.mm.12. Larghezza mm.60.

Codice	Descrizione	Conf.	Euro	/Um
303462	1070	10 *		PZ

CASSETTA INTERNA STANDARD PVC PER AVVOLGITORI



Per avvolgitori mt.6/8. Interasse mm.185. Altezza mm.205. Larghezza mm.44. Profondità mm.205.

Codice	Descrizione	Conf.	Euro	/Um
303420	1362/B	5 *		PZ

SUPPORTO DA AVVITARE PER TAPPARELLE



In ferro zincato. SENZA CUSCINETTO. Da utilizzare con cuscinetto a sfera quadro cod.303452.

Codice	Descrizione	Conf.	Euro	/Um
303450	1092/C mm.86x54h.	10 *		PZ

CUSCINETTI A SFERA QUADRO PER TAPPARELLE



In ferro zincato.

Codice	Descrizione	Conf.	Euro	/Um
303452	1098/D mm.35x45h. d.mm.12,3	10 *		PZ

SUPPORTO A MURARE LEGGERO PER TAPPARELLE



In ferro zincato.

Codice	Descrizione	Conf.	Euro	/Um
303453	1072 lungh.mm.120 largh.mm.26	10 *		PZ

SUPPORTO A MURARE PER RIDUTTORE PER TAPPARELLE



In ferro zincato.

Codice	Descrizione	Conf.	Euro	/Um
303455	1073 lungh.mm.123 largh.mm.25	10 *		PZ

BANDIERINA SFILABILE DESTRA PER TAPPARELLE



In ferro zincato. Per cuscinetto a sfera quadro cod.303452.

Codice	Descrizione	Conf.	Euro	/Um
303456	1104/B.DX mm.160x47h DESTRA	10 *		PZ

BANDIERINA SFILABILE SINISTRA PER TAPPARELLE



In ferro zincato. Per cuscinetto a sfera quadro cod.303452.

Codice	Descrizione	Conf.	Euro	/Um
303457	1104/B.SX mm.160x47h SINISTRA	10 *		PZ

CUSCINETTI A SFERA PER TAPPARELLE



In ferro zincato.

Codice	Descrizione	Conf.	Euro	/Um
303459	1072/D	10 *		PZ

SUPPORTO REGOLAR CON CUSCINETTO PER TAPPARELLE



In ferro zincato. CON CUSCINETTO a sfera d.mm.40.

Codice	Descrizione	Conf.	Euro	/Um
303460	1103/B barra filettata d.mm.10	10 *		PZ

PULEGGIA CON CALOTTA OTTAGONALE 60 LISCIA

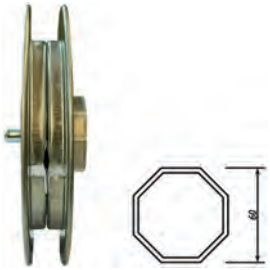

Per tapparelle. In acciaio zincato. Da utilizzare con cintino larghezza mm.20-22.

Codice	Descrizione	Conf.	Euro	/Um
303468	1205/A d.mm.190 LISCIA	15		PZ
303470	1205/B d.mm.220 LISCIA	15		PZ
303472	1205/C d.mm.240 LISCIA	15		PZ

PULEGGIA CON CALOTTA OTTAGONALE 60 NERVATA

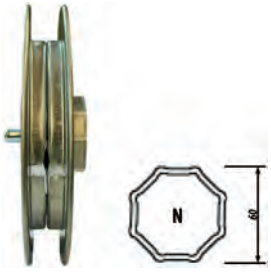

Per tapparelle. In acciaio zincato. Da utilizzare con cintino larghezza mm.20-22.

Codice	Descrizione	Conf.	Euro	/Um
303474	1205/AN d.mm.190 NERVATA	15		PZ
303476	1205/BN d.mm.220 NERVATA	15		PZ
303478	1205/CN d.mm.240 NERVATA	15		PZ

PULEGGIA PER RULLO LEGNO OTTAGONALE 60



Per tapparelle. In acciaio zincato. Da utilizzare con cintino larghezza mm.22, spessore mm.14.

Codice	Descrizione	Conf.	Euro	/Um
303480	1200 d.mm.190	20		PZ
303482	1200/A d.mm.220	20		PZ
303484	1200/B d.mm.240	20		PZ

PULEGGIA CON RIDUTTORE NORMAL OTTAGONALE 60



Per tapparelle. In acciaio zincato. Da utilizzare con cintino larghezza mm.20-22. Rapporto riduzione 1:2,5. Completo di supporto a murare cod.303455.

Codice	Descrizione	Conf.	Euro	/Um
303464	1380 d.mm.240 LISCIO	10		PZ
303466	1380/N d.mm.240 NERVATO	10		PZ

RULLO LISCIO OTTAGONALE 60 PER TAPPARELLE



In ferro zincato.

Codice	Descrizione	Conf.	Euro	/Um
303486	1541/B160 sp.0,5 cm.160 LISCIO	6		PZ
303487	1541/B220 sp.0,5 cm.220 LISCIO	6		PZ
303489	1545/A160 sp.0,8 cm.160 LISCIO	6		PZ
303490	1545/A220 sp.0,8 cm.220 LISCIO	6		PZ

RULLO NERVATO OTTAGONALE 60 PER TAPPARELLE



In ferro zincato.

Codice	Descrizione	Conf.	Euro	/Um
303492	1541/B.N160 sp.0,5 cm.160 NERVATO	6		PZ
303493	1541/B.N220 sp.0,5 cm.220 NERVATO	6		PZ

GUIDE A U CON RISVOLTO PER TAPPARELLE

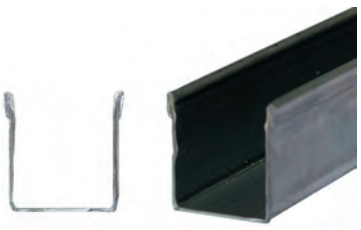

In ferro zincato. Dim.cm.19x22h. Spessore mm.0,70.

Codice	Descrizione	Conf.	Euro	/Um
303496	3300.22.170 lunghezza cm.170	12		PZ
303498	3300.22.250 lunghezza cm.250	12		PZ

REGGETTA FERRO LUCIDO

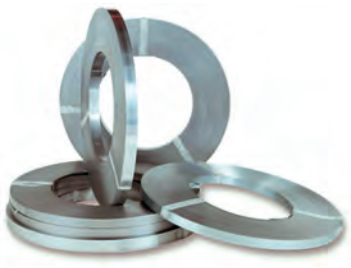

Codice	Descrizione	Conf.	Euro	/Um
4813	mm.13x0,45, kg.47 ogni 1000mt.	15		KG
4816	mm.16x0,50, kg.64 ogni 1000mt.	20		KG

REGGETTA FERRO DENTATA



Ondulata seghettata per tavole ponteggi.

Codice	Descrizione	Conf.	Euro	/Um
4830	mm.20x1, kg.120 ogni 1000mt.	22		KG

REGGETTA FERRO PREFORATA



Per tavole ponteggi.

Codice	Descrizione	Conf.	Euro	/Um
4831	mm.20x1	21		KG

REGGETTA PLASTICA IN BOBINE



Reggia in polipropilene, colore nero. Superficie goffrata. Foro bobina d.mm.60. Ad alto carico di rottura, resistente e sicura.

Codice	Descrizione	Conf.	Euro	/Um
794400	bob.mt.1000 largh.mm.12 sp.mm.0,50	1000 *		MT

TENDIREGGIA FA-PLAST 13/16



maestri

Tenditore manuale a trazione diretta. Per reggetta in polipropilene. Ideale per la chiusura di scatole in cartone ondulato. Utilizza reggetta da mm.13 e 16 e sigilli di tipo aperto.

Codice	Descrizione	Conf.	Euro	/Um
794410		1		PZ

TENDIREGGIA MULTENS FB-4



maestri

Manuale. Corpo in fusione di ottone nichelato. Il più collaudato tendireggia per regge metalliche. Punzone regolabile per regge mm.8-10-13-16.

Codice	Descrizione	Conf.	Euro	/Um
794500		1		PZ

SIGILLI PER REGGETTA PLASTICA



maestri

Bulinati per reggia mm.13. In scatole da 2500 pz.

Codice	Descrizione	Conf.	Euro	/Um
794420		2500 *		PZ

SIGILLI ACCIAIO PER REGGETTA METALLO



maestri

In scatole da 3000 pz.

Codice	Descrizione	Conf.	Euro	/Um
794513	per regge da mm.13	3000 *		PZ
794516	per regge da mm.16	3000 *		PZ

PORTAREGGIA PER BOBINE PR-P



maestri

Caricamento frontale. Per bobine da mt.1000.

Codice	Descrizione	Conf.	Euro	/Um
794440		1		PZ

PORTAREGGIA PER REGGE METALLO MOD.320



maestri

Portareggia da mm.10 a mm.20.

Codice	Descrizione	Conf.	Euro	/Um
794510		1		PZ

ESPOSITORI LIONS DA TERRA IN METALLO



LIONS

Espositore VUOTO da terra in metallo con ganci.

Codice	Descrizione	Conf.	Euro	/Um
570040	dimensioni cm.103L 40P 218H	1		PZ

PANNELLI EXPO FORATI

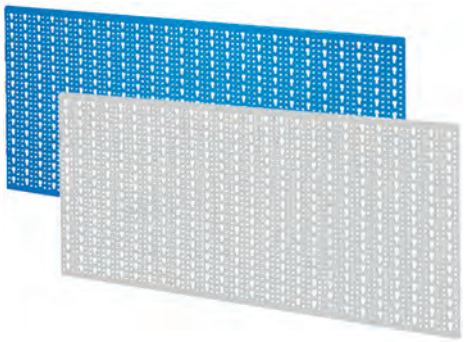

Pannelli forati in lamiera verniciata. Spessore mm.1. La perforazione permette l'impiego degli appositi ganci EXPO e dei comuni ganci tipo Salamandra.

Codice	Descrizione	Conf.	Euro	/Um
570010	cm.100x50 bianco	10		PZ
570020	cm.100x50 blu	10		PZ

GANCI EXPO NYLON ART.660



Ganci per pannelli expo. Facilmente spostabili, una volta inseriti non si muovono.

Codice	Descrizione	Conf.	Euro	/Um
570070	art.660	100 *		PZ

GANCI EXPO NYLON ART.663



Ganci per pannelli expo. Facilmente spostabili, una volta inseriti non si muovono.

Codice	Descrizione	Conf.	Euro	/Um
570072	art.663	100 *		PZ

GANCI EXPO NYLON ART.662



Ganci per pannelli expo. Facilmente spostabili, una volta inseriti non si muovono.

Codice	Descrizione	Conf.	Euro	/Um
570073	art.662	100 *		PZ

GANCI EXPO NYLON ART.664



Ganci per pannelli expo. Facilmente spostabili, una volta inseriti non si muovono.

Codice	Descrizione	Conf.	Euro	/Um
570075	art.664	100 *		PZ

GANCI EXPO NYLON ART.658

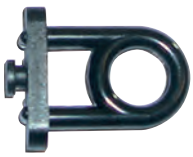

Ganci per pannelli expo. Facilmente spostabili, una volta inseriti non si muovono.

Codice	Descrizione	Conf.	Euro	/Um
570077	art.658	100 *		PZ

GANCI EXPO NYLON ART.659

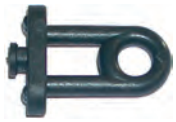

Ganci per pannelli expo. Facilmente spostabili, una volta inseriti non si muovono.

Codice	Descrizione	Conf.	Euro	/Um
570079	art.659	100 *		PZ

GANCI NICHELATI TIPO SALAMANDRA ART.1



Ganci per pannelli forati.

Codice	Descrizione	Conf.	Euro	/Um
570201	art.1	100 *		PZ

GANCI NICHELATI TIPO SALAMANDRA ART.2



Ganci per pannelli forati.

Codice	Descrizione	Conf.	Euro	/Um
570202	art.2	100 *		PZ

GANCI NICHELATI TIPO SALAMANDRA ART.3



Ganci per pannelli forati.

Codice	Descrizione	Conf.	Euro	/Um
570203	art.3	100 *		PZ

GANCI NICHELATI TIPO SALAMANDRA ART.4



Ganci per pannelli forati.

Codice	Descrizione	Conf.	Euro	/Um
570204	art.4	100 *		PZ

GANCI NICHELATI TIPO SALAMANDRA ART.5



Ganci per pannelli forati.

Codice	Descrizione	Conf.	Euro	/Um
570205	art.5	100 *		PZ

GANCI NICHELATI TIPO SALAMANDRA ART.6



Ganci per pannelli forati.

Codice	Descrizione	Conf.	Euro	/Um
570206	art.6	100 *		PZ

GANCI SALAMANDRA SEMPLICI



Gancio a sostegno semplice con punta antinfortunistica.

Codice	Descrizione	Conf.	Euro	/Um
570264	art.275 lungh.cm.12 filo d.mm.3,8	100 *		PZ
570265	art.275 lungh.cm.15 filo d.mm.3,8	100		PZ
570266	art.275 lungh.cm.20 filo d.mm.3,8	100		PZ
570273	art.272 lungh.cm.30 filo d.mm.5,0	50 *		PZ

GANCI SALAMANDRA SEMPLICI CON ASTA PORTATARGHETTA



Gancio a sostegno semplice con punta antinfortunistica e asta portatarghetta.

Codice	Descrizione	Conf.	Euro	/Um
570276	art.272/P lungh.cm.20 filo d.mm.3,8	20 *		PZ
570278	art.272/P lungh.cm.30 filo d.mm.3,8	20 *		PZ

TARGHETTE IN PVC PORTAETICHETTA



Targhette in PVC trasparente porta cartellini per relativi ganci salamandra art.272/P con asta portatarghetta.

Codice	Descrizione	Conf.	Euro	/Um
570279	art.286 mm.66x50	1		PZ

GANCI SALAMANDRA DOPPI



Gancio a sostegno doppio.

Codice	Descrizione	Conf.	Euro	/Um
570267	art.273 lungh.cm.15 filo d.mm.3,8	50		PZ
570269	art.273 lungh.cm.20 filo d.mm.3,8	50		PZ

GANCIO BOBINE CARTA - MULTIUSO ALDEGHI ART.4010

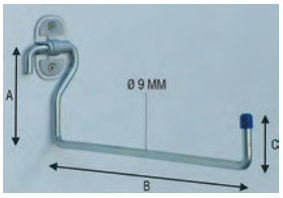

In acciaio zincato.

Codice	Descrizione	Conf.	Euro	/Um
570601	mis.28, A mm.120 B mm.290 C mm.50	10		PZ

GANCIO A L DIRITTO DA PARETE ALDEGHI ART.4030



Codice	Descrizione	Conf.	Euro	/Um
570605	mis.15, A mm.120 B mm.150 C mm.25	10		PZ

GANCIO A U MULTIUSO DA PARETE ALDEGHI ART.4040

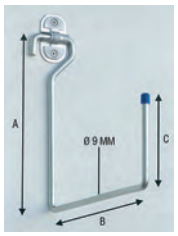

In acciaio zincato.

Codice	Descrizione	Conf.	Euro	/Um
570609	mis.15, A mm.120 B mm.150 C mm.90	10		PZ

GANCIO A U DOPPIO DA PARETE ALDEGHI ART.4050

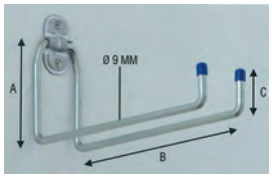

In acciaio zincato.

Codice	Descrizione	Conf.	Euro	/Um
570614	mis.18, A mm.120 B mm.180 C mm.50	10		PZ

GANCIO SEMPLICE RIPIEGABILE DA PARETE ALDEGHI 4080

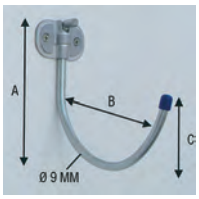

In acciaio zincato.

Codice	Descrizione	Conf.	Euro	/Um
570618	mis.8, A mm.150 B mm.80 C mm.50	10		PZ

GANCIO A S MULTIUSO ALDEGHI ART.4090

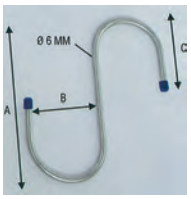

In acciaio zincato.

Codice	Descrizione	Conf.	Euro	/Um
570624	mis.17, A mm.170 B mm.60 C mm.70	20		PZ

GANCIO PORTA BICICLETTE DA PARETE ALDEGHI ART.4110

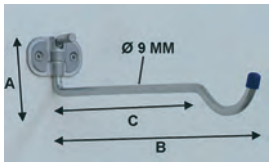

In acciaio zincato. Ripiegabile.

Codice	Descrizione	Conf.	Euro	/Um
570630	mis.32, A mm.250 B mm.150 C mm.50	10		PZ

GANCIO PORTA BICICLETTE SOFFITTO ALDEGHI ART.4120

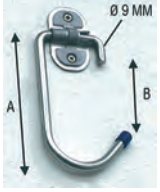

In acciaio zincato. Ripiegabile.

Codice	Descrizione	Conf.	Euro	/Um
570636	mis.13, A mm.130 B mm.62	10		PZ

GANCIO MULTIUSO DA PARETE ALDEGHI ART.4200

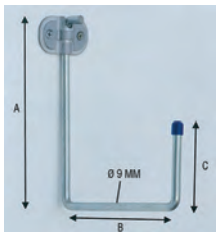

ALDEGHI LUIGI S.p.A.

In acciaio zincato. Ripiegabile.

Codice	Descrizione	Conf.	Euro	/Um
570642	mis.15, A mm.210 B mm.150 C mm.90	10		PZ

GANCIO A PARETE PORTABICICLETTE ART.821

MINUTEX



Pieghevole.

Codice	Descrizione	Conf.	Euro	/Um
570715		12		PZ

GANCIO A SOFFITTO APPENDIBICICLETTE ART.822

MINUTEX



Pieghevole.

Codice	Descrizione	Conf.	Euro	/Um
570720		12		PZ

TARGHETTE SEGNANOME CLASSIC BARATTOLO 300 PZ



Con givolare e anello. Colori assortiti.

Codice	Descrizione	Conf.	Euro	/Um
719392	mm.58x22	1		CON

TARGHETTE SEGNANOME VISUAL



Con givolare e anello. Colori assortiti. Conf.150 pz.

Codice	Descrizione	Conf.	Euro	/Um
719395	mm.65x30, finestra mm.52x30	150 *		PZ

TARGHETTE SEGNANOME APERTURA FACILE





Con givolare e anello. Dimensioni mm.60x22.

Codice	Descrizione	Conf.	Euro	/Um
719400	sacchetto pz.100 rosse	1		CON
719403	sacchetto pz.100 bianche	1		CON
719397	barattolo pz.200 colori assortiti	1		CON
719398	barattolo pz.500 colori assortiti	1		CON

TARGHETTE SEGNANOME RIGIDE TIPO ALBERGO



Con givolare e anello. Conf.50 pz. Colori assortiti.

Codice	Descrizione	Conf.	Euro	/Um
719408	mm.80x22	1		CON

ANELLI COPRICHIAVI TONDI COLORATI



Colori assortiti. Conf.200 pz.

Codice	Descrizione	Conf.	Euro	/Um
719388		200 *		PZ

ANELLI COPRICHIAVI 1/2 TONDI COLORATI



Colori assortiti. Conf.200 pz.

Codice	Descrizione	Conf.	Euro	/Um
719389		200 *		PZ

GIVOLARINI PER CHIAVI FILO NICHELATO



Codice	Descrizione	Conf.	Euro	/Um
644436	lungh.mm.25	200 *		PZ

ANELLI PORTACHIAVI

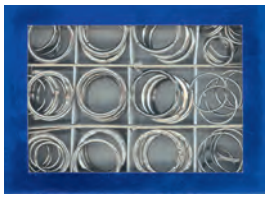

Scatola 72 pezzi.

Codice	Descrizione	Conf.	Euro	/Um
303945		1		SCA

ANELLI PER CHIAVI NICHELATI



Codice	Descrizione	Conf.	Euro	/Um
303948	tipo normale d.mm.13	100 *		PZ
303949	tipo normale d.mm.16	100 *		PZ
303951	tipo normale d.mm.20	100 *		PZ
303952	tipo normale d.mm.25	100 *		PZ
303953	tipo normale d.mm.30	100 *		PZ
303956	tipo pesante d.mm.35	100 *		PZ

PORTABICICLETTE 1 POSTO COMPONIBILE



Struttura in metallo zincato. Colore dorato. Ottima resistenza agli agenti atmosferici, adattabile a qualsiasi bicicletta.

Codice	Descrizione	Conf.	Euro	/Um
570730	cm.33,5x37,5x28,5	1		PZ

POMPE A PEDALE CON MANOMETRO LIONS 022R



Struttura in acciaio. Pedale rivestito in gomma antiscivolo. Manometro misurazione in Bar e psi, versione a 270°. Con accessori per gonfiaggio auto, moto, palloni, materassini e bici.

Codice	Descrizione	Conf.	Euro	/Um
293600		1		PZ

POMPE PER CICLI



Manico in legno. Pompa completamente in acciaio marchiata Made in Italy in rilievo nel piedistallo.

Codice	Descrizione	Conf.	Euro	/Um
724206	n.6 altezza cm.71 tubo d.mm.40	1		PZ
724230	n.4 altezza cm.62 tubo d.mm.35	1		PZ

POMPE PER CICLI LIONS 9348 C/MANOMETRO



Pompa per bici professionale con manometro. Corpo in acciaio. Tubo in gomma, compatibile con valvole Dunlop, Presta e Schrader. Pressione massima 110 PSI.

Codice	Descrizione	Conf.	Euro	/Um
724201	9348 con manometro	10		PZ

GUARNIZIONI CUOIO PER POMPE CICLI



Codice	Descrizione	Conf.	Euro	/Um
724232	n.6	1		PZ
724233	n.4	1		PZ

RACCORDI PER VALVOLE AUTO



Permette di gonfiare la ruota moto, auto, carriola.

Codice	Descrizione	Conf.	Euro	/Um
724234		1		PZ

RACCORDI PER VALVOLE CICLO STRETTE



Raccordo in zama che montato sulle pompe per cicli, permette di gonfiare la valvole ciclo strette.

Codice	Descrizione	Conf.	Euro	/Um
724235		1		PZ

KIT RIPARAZIONE CAMERA D'ARIA BIKE TT01



Contenuto: n.4 rappezzi F1, n.1 rappezzo F2, n.1 mastice gr.3, n.1 carta vetrata, n.1 tubo per valvola.

Codice	Descrizione	Conf.	Euro	/Um
293616		36		KIT

MASTICE PER CAMERA D'ARIA SVS-VULC GR.5



Per la vulcanizzazione a freddo su camera d'aria. Senza contenuto di CFC o di icrocarburi aromatici. Per la riparazione di camere d'aria con rappezzi, valvole rappezzo e valvole rappezzo con base di gomma.

Codice	Descrizione	Conf.	Euro	/Um
293618	tubetto gr.5	10		PZ

KIT RIPARAZIONE TENDE CAMPLAST REP-SET1



Kit per le riparazioni di piccole fenditure su tende e su superfici come PVC, PU o tessuti. Le parti fissate con il cemento CAMPLAST mantengono la loro resistenza fino a 60° di temperatura. Contenuto: n.2 rappezzi d.mm.35, n.1 rappezzo d.mm.45, n.1 rappezzo mm.73x38, n.1 tubo CAMPLAST cemento gr.6, n.1 carta vetrata.

Codice	Descrizione	Conf.	Euro	/Um
293620		24		KIT

OLIATORI SUPER OIL TIPO SINGER



Flacone in plastica. Espositore da 24 pz.

Codice	Descrizione	Conf.	Euro	/Um
695601	ml.125	24		PZ

OLIATORI CANNA FLESSIBILE



Serbatoio metallo. Pompa ottone.

Codice	Descrizione	Conf.	Euro	/Um
698108	art.2061F capacità gr.200	1		PZ
698110	art.2061G capacità gr.300	1		PZ
698120	art.2061H capacità gr.500	1		PZ

CANNUCCE FLESSIBILI PER OLIATORI



Cannucce ricambio.

Codice	Descrizione	Conf.	Euro	/Um
698150	art.1062 lungh.mm.140	1		PZ

Work with the best.

PB SWISS TOOLS



Aldé UTENSILI

CACCIAVITI PB ART.8100 SWISSGRIP A TAGLIO



A taglio, punta parallela. Impugnatura bicomponente SwissGrip.

Codice	Descrizione	Conf.	Euro	/Um
364709	8100 n.00 lama d.mm.2,5 L mm. 70	10		PZ
364710	8100 n.0 lama d.mm.3 L mm. 80	10		PZ
364711	8100 n.1 lama d.mm.3,5 L mm. 90	10		PZ
364712	8100 n.2 lama d.mm.4 L mm.100	10		PZ
364713	8100 n.3 lama d.mm.5 L mm.120	10		PZ
364714	8100 n.4 lama d.mm.6 L mm.140	10		PZ
364715	8100 n.5 lama d.mm.7 L mm.160	10		PZ
364716	8100 n.6 lama d.mm.8 L mm.180	10		PZ
364717	8140 n.7 lama d.mm.9 L mm.200	10		PZ

CACCIAVITI PB ART.8140 SWISSGRIP TAGLIO LAMA LUNGA



A taglio, punta parallela. Lama lunga. Impugnatura bicomponente SwissGrip.

Codice	Descrizione	Conf.	Euro	/Um
365440	n.1-150 lama d.mm.3,5 lungh.mm.150	10		PZ
365443	n.2-200 lama d.mm.4 lungh.mm.200	10		PZ
365447	n.3-200 lama d.mm.5 lungh.mm.200	10		PZ
365450	n.4-200 lama d.mm.6 lungh.mm.200	10		PZ

CACCIAVITI PB ART.8190 SWISSGRIP A CROCE PHILLIPS



Impugnatura bicomponente SwissGrip.

Codice	Descrizione	Conf.	Euro	/Um
364729	n.00-60 lama d.mm. 3 lungh.mm. 60 *	10		PZ
364730	n.0-60 lama d.mm. 4 lungh.mm. 60 *	10		PZ
364731	n.0-100 lama d.mm. 4 lungh.mm.100	10		PZ
364732	n.0-150 lama d.mm. 4 lungh.mm.150	10		PZ
364733	n.1-80 lama d.mm. 5 lungh.mm. 80 *	10		PZ
364734	n.1-130 lama d.mm. 5 lungh.mm.130	10		PZ
364735	n.1-200 lama d.mm. 5 lungh.mm.200	10		PZ
364737	n.2-100 lama d.mm. 6 lungh.mm.100 *	10		PZ
364738	n.2-150 lama d.mm. 6 lungh.mm.150	10		PZ
364739	n.2-200 lama d.mm. 6 lungh.mm.200	10		PZ
364741	n.3-150 lama d.mm. 8 lungh.mm.150 *	10		PZ
364743	n.4-200 lama d.mm.10 lungh.mm.200 *	10		PZ

CACCIAVITI PB ART.8192 SWISSGRIP A CROCE POZIDRIV



Impugnatura bicomponente SwissGrip.

Codice	Descrizione	Conf.	Euro	/Um
364745	n.0-60 lama d.mm. 4 lungh.mm. 60 *	10		PZ
364748	n.1-80 lama d.mm. 5 lungh.mm. 80 *	10		PZ
364749	n.1-130 lama d.mm. 5 lungh.mm.130	10		PZ
364751	n.2-100 lama d.mm. 6 lungh.mm.100 *	10		PZ
364752	n.2-150 lama d.mm. 6 lungh.mm.150	10		PZ
364754	n.3-150 lama d.mm. 8 lungh.mm.150 *	10		PZ
364755	n.4-200 lama d.mm.10 lungh.mm.200 *	10		PZ

CACCIAVITI PB ART.8400 SWISSGRIP PER VITI TORX



Impugnatura bicomponente SwissGrip.

Codice	Descrizione	Conf.	Euro	/Um
364760	torx T3 lama d.mm.2,5 lungh.mm.40	10		PZ
364761	torx T4 lama d.mm.2,5 lungh.mm.40	10		PZ
364762	torx T5 lama d.mm.3 lungh.mm.50	10		PZ

CACCIAVITI PB ART.8400B SWISSGRIP VITI TORX FORATE



Con perforazione della punta. Impugnatura bicomponente SwissGrip.

Codice	Descrizione	Conf.	Euro	/Um
364775	torx T6 lama d.mm.3 lungh.mm. 50	10		PZ
364776	torx T7 lama d.mm.3 lungh.mm. 50	10		PZ
364777	torx T8 lama d.mm.3 lungh.mm. 60	10		PZ
364778	torx T9 lama d.mm.3,5 lungh.mm. 60	10		PZ
364779	torx T10 lama d.mm.3,5 lungh.mm. 70	10		PZ
364780	torx T15 lama d.mm.4 lungh.mm. 80	10		PZ
364781	torx T20 lama d.mm.5 lungh.mm.100	10		PZ
364782	torx T25 lama d.mm.6 lungh.mm.120	10		PZ
364783	torx T27 lama d.mm.6 lungh.mm.125	10		PZ
364784	torx T30 lama d.mm.7 lungh.mm.130	10		PZ
364785	torx T40 lama d.mm.8 lungh.mm.140	10		PZ

CACCIAVITI PB SWISSGRIP ART.8250CN SER.7 PZ



Serie 7 pz: art.8100 n.1,2,3,4,5, art.8190 n.1-80, n.2-100. Impugnatura bicomponente SwissGrip.

Codice	Descrizione	Conf.	Euro	/Um
364726	art.8250CN	10		SER

CACCIAVITI PB LAMA ISOLATA A TAGLIO ART.5100



Completamente isolati fino a 1000V. AC / 1500V. DC secondo IEC/EN 60900. Testati VDE - GS. Snella impugnatura CLASSIC in materiale antiscivolo SwissGrip.

Codice	Descrizione	Conf.	Euro	/Um
366600	n.0 lama mm.2,5 lungh.mm. 80	10		PZ
366601	n.1 lama mm.3 lungh.mm.100	10		PZ
366602	n.2 lama mm.3,5 lungh.mm.100	10		PZ
366603	n.3 lama mm.4 lungh.mm.100	10		PZ

CACCIAVITI PB LAMA ISOLATA CROCE PHILLIPS ART.5190



Completamente isolati fino a 1000V. AC / 1500V. DC secondo IEC/EN 60900. Testati VDE - GS. Snella impugnatura CLASSIC in materiale antiscivolo SwissGrip.

Codice	Descrizione	Conf.	Euro	/Um
366610	n.0-60 lungh.mm. 60	10		PZ
366611	n.1-80 lungh.mm. 80	10		PZ
366612	n.2-100 lungh.mm.100	10		PZ

CACCIAVITI PB LAMA ISOLATA CROCE POZIDRIV ART.5192



Completamente isolati fino a 1000V. AC / 1500V. DC secondo IEC/EN 60900. Testati VDE - GS. Snella impugnatura CLASSIC in materiale antiscivolo SwissGrip.

Codice	Descrizione	Conf.	Euro	/Um
366615	n.0-60 lungh.mm. 60	10		PZ
366616	n.1-80 lungh.mm. 80	10		PZ
366617	n.2-100 lungh.mm.100	10		PZ

CACCIAVITI PB NANO ART.199 IMPUGNATURA TRASVERSALE



A croce pozidriv. Impugnatura trasversale.

Codice	Descrizione	Conf.	Euro	/Um
365568	n.2 lama d.mm.6 lungh.mm.45	10		PZ

CACCIAVITI PB NANO ART.8135 A TAGLIO



A taglio, punta parallela. Impugnatura bicomponente SwissGrip.

Codice	Descrizione	Conf.	Euro	/Um
364803	n.3 lama d.mm.4 lungh.mm.30	10		PZ
364804	n.4 lama d.mm.5 lungh.mm.30	10		PZ

CACCIAVITI PB NANO ART.8195 A CROCE PHILLIPS



Impugnatura bicomponente SwissGrip.

Codice	Descrizione	Conf.	Euro	/Um
364806	n.0 lama d.mm.4 lungh.mm.25	10		PZ
364807	n.1 lama d.mm.5 lungh.mm.30	10		PZ
364808	n.2 lama d.mm.6 lungh.mm.35	10		PZ

CACCIAVITI PB NANO ART.8194 A CROCE POZIDRIV



Impugnatura bicomponente SwissGrip.

Codice	Descrizione	Conf.	Euro	/Um
364810	n.1 lama d.mm.5 lungh.mm.30	10		PZ
364811	n.2 lama d.mm.6 lungh.mm.35	10		PZ

CACCIAVITI PB ART.100 A TAGLIO



A taglio, punta parallela. Impugnatura Classic.

Codice	Descrizione	Conf.	Euro	/Um
365000	n.00 lama d.mm.2,5 lungh.mm. 70	10		PZ
365010	n.0 lama d.mm.3 lungh.mm. 80	10		PZ
365011	n.1 lama d.mm.3,5 lungh.mm. 90	10		PZ
365012	n.2 lama d.mm.4 lungh.mm.100	10		PZ
365013	n.3 lama d.mm.5 lungh.mm.120	10		PZ
365014	n.4 lama d.mm.6 lungh.mm.140	10		PZ
365015	n.5 lama d.mm.7 lungh.mm.160	10		PZ
365016	n.6 lama d.mm.8 lungh.mm.180	10		PZ
365017	n.7 lama d.mm.9 lungh.mm.200	10		PZ
365018	n.8 lama d.mm.10 lungh.mm.220	10		PZ

CACCIAVITI PB NANO ART.135 A TAGLIO



A taglio, punta parallela. Impugnatura Classic.

Codice	Descrizione	Conf.	Euro	/Um
365333	n.3 lama d.mm.4 lungh.mm.30	10		PZ
365334	n.4 lama d.mm.5 lungh.mm.30	10		PZ

CACCIAVITI PB NANO ART.195 A CROCE PHILLIPS



Impugnatura Classic.

Codice	Descrizione	Conf.	Euro	/Um
365550	n.0	10		PZ
365551	n.1	10		PZ
365552	n.2	10		PZ

CACCIAVITI PB ART.190 A CROCE PHILLIPS



Impugnatura Classic.

Codice	Descrizione	Conf.	Euro	/Um
365500	n.00-60 lama d.mm. 3 lungh.mm. 60	10		PZ
365510	n.0-60 lama d.mm. 4 lungh.mm. 60	10		PZ
365516	n.1-80 lama d.mm. 5 lungh.mm. 80	10		PZ
365522	n.2-100 lama d.mm. 6 lungh.mm.100	10		PZ
365526	n.3-150 lama d.mm. 8 lungh.mm.150	10		PZ
365528	n.4-200 lama d.mm.10 lungh.mm.200	10		PZ

CACCIAVITI PB ART.192 A CROCE POZIDRIV



Impugnatura Classic.

Codice	Descrizione	Conf.	Euro	/Um
365536	n.0-60 lama d.mm.4 lungh.mm. 60	10		PZ
365538	n.1-80 lama d.mm.5 lungh.mm. 80	10		PZ
365540	n.2-100 lama d.mm.6 lungh.mm.100	10		PZ
365543	n.3-150 lama d.mm.8 lungh.mm.150	10		PZ

CACCIAVITI PB ART.175 CERCAFASE



Cercafase 110-250V. secondo DIN VDE 0680-6.

Codice	Descrizione	Conf.	Euro	/Um
365800	n.0 lama mm. 50 lungh.tot.mm.125	10		PZ
365801	n.1 lama mm.100 lungh.tot.mm.200	10		PZ

CACCIAVITI PB ELETTRONICA ART.8128 A TAGLIO



A taglio, punta parallela.

Codice	Descrizione	Conf.	Euro	/Um
365905	8128.1,8-60 lama d.mm.2,5 L mm.60	10		PZ
365906	8128.2,5-80 lama d.mm.2,5 L mm.80	10		PZ

CACCIAVITI PB ELETTRONICA ART.8121 CROCE PHILLIPS



Codice	Descrizione	Conf.	Euro	/Um
365918	8121.00-60 lama d.mm.3 L mm.60	10		PZ
365919	8121.0-80 lama d.mm.3 L mm.80	10		PZ

CACCIAVITI PB X ELETTRONICA ART.8620CN SER.4 PZ



SWISS TOOLS

Serie 4 pz: taglio 8128.1,8-60 / taglio 8128.2,5-80 / croce 8121.00-60 / croce 8121.0-80.

Codice	Descrizione	Conf.	Euro	/Um
365950	8620CN	10		SER

CACCIAVITI PB AD ANGOLO A CROCE PHILLIPS ART.605



SWISS TOOLS

Chiavi maschio piegate. A croce Phillips. Zigrinatura sul corpo.

Codice	Descrizione	Conf.	Euro	/Um
367301	n.1 lama lungh.mm.100	10		PZ
367302	n.2 lama lungh.mm.125	10		PZ

CACCIAVITI PB AD ANGOLO A TAGLIO ART.600



SWISS TOOLS

Chiavi maschio piegate. A taglio, punta parallela. Zigrinatura sul corpo.

Codice	Descrizione	Conf.	Euro	/Um
367202	n.2 lama d.mm.4 lungh.mm.100	10		PZ
367203	n.3 lama d.mm.5,5 lungh.mm.100	10		PZ
367204	n.4 lama d.mm.6,5 lungh.mm.110	10		PZ
367205	n.5 lama d.mm.8 lungh.mm.125	10		PZ
367206	n.6 lama d.mm.10 lungh.mm.150	10		PZ

CACCIAVITI PB SERIE IN BUSTA ART.8215



SWISS TOOLS

Serie di cacciaviti con steli intercambiabili in busta avvolgibile: 1 manico, 4 lame a taglio n.2-3-4-5, 2 lame a croce PH1-PH2, 1 lama a punteruolo, 2 cacciaviti 120-0/120-1.

Codice	Descrizione	Conf.	Euro	/Um
367515	8215 serie in busta	1		SER

PUNTERUOLI PB LAMA TONDA ART.630



SWISS TOOLS

Codice	Descrizione	Conf.	Euro	/Um
367630	lama d.mm.4 lungh.mm.60	10		PZ

PUNTERUOLI PB LAMA TONDA ART.635



SWISS TOOLS

Codice	Descrizione	Conf.	Euro	/Um
367635	lama d.mm.5 lungh.mm.80	10		PZ

PUNTERUOLI PB PUNTA QUADRA ART.650



SWISS TOOLS

Codice	Descrizione	Conf.	Euro	/Um
367650	lama d.mm.7 lungh.mm.80	10		PZ

PUNTE A TRACCIARE PB ART.703



SWISS TOOLS

Punte a tracciare ad angolo. Chrome-Vanadium. Impugnatura in plastica.

Codice	Descrizione	Conf.	Euro	/Um
367703	lungh.mm.220	10		PZ

PUNTE A TRACCIARE PB ART.704



SWISS TOOLS

Con punta widia.

Codice	Descrizione	Conf.	Euro	/Um
367704	lama d.mm.4 lungh.mm.160	10		PZ

SCALPELLI PIATTISSIMI PB ART.804



SWISS TOOLS

Chrome-Vanadium. Largh.taglio mm.26. Spessore corpo mm.26x7.

Codice	Descrizione	Conf.	Euro	/Um
367803	lungh.mm.235	10		PZ

CHIAVI ESAGONALI PIEGATE CROMATE PB ART.210



SWISS TOOLS

Chiavi maschio esagonale piegate. Bordi della testa leggermente arrotondati. Chrome-Vanadium (da grandezza mm.1,27).

Codice	Descrizione	Conf.	Euro	/Um
367813	mm. 0,89	10		PZ
367814	mm. 1,27	10		PZ
367815	mm. 1,50	10		PZ
367816	mm. 2	10		PZ
367817	mm. 2,50	10		PZ
367818	mm. 3	10		PZ
367819	mm. 3,50	10		PZ
367820	mm. 4	10		PZ
367821	mm. 4,50	10		PZ
367822	mm. 5	10		PZ
367824	mm. 6	10		PZ
367825	mm. 7	10		PZ
367826	mm. 8	10		PZ
367827	mm. 9	10		PZ
367828	mm.10	10		PZ
367829	mm.12	10		PZ

CHIAVI ESAGONALI PIEGATE PB SERIE LUNGA 212 COLOR



SWISS TOOLS

Chiavi maschio esagonale lunghe piegate con punta sferica. Chrome-Vanadium. Colorate, ad ogni misura corrisponde un colore. Serie 6 pz: mm.1,5-2-2,5-3-4-5. Serie 7 pz: mm.1,5-2-2,5-3-4-5-6. Serie 9 pz: mm.1,5-2-2,5-3-4-5-6-8-10.

Codice	Descrizione	Conf.	Euro	/Um
367804	212.LH-5 RB ser. 6 pz.	1		SER
367805	212.LH-6 RB ser. 7 pz.	1		SER
367806	212.LH-10 RB CN ser. 9 pz. BLISTER	1		BLI

CHIAVI ESAGONALI PIEGATE PB SERIE CORTA 210 COLOR



Chiavi maschio esagonale corte piegate. Chrome-Vanadium. Colorate, ad ogni misura corrisponde un colore. Serie 6 pz: mm.1,5-2-2,5-3-4-5. Serie 7 pz: mm.1,5-2-2,5-3-4-5-6. Serie 9 pz: mm.1,5-2-2,5-3-4-5-6-8-10.

Codice	Descrizione	Conf.	Euro	/Um
367808	210.H-5 RB ser. 6 pz.	1		SER
367809	210.H-6 RB ser. 7 pz.	1		SER
367810	210.H-10 RB CN ser. 9 pz. BLISTER	1		BLI

CHIAVI TORX PIEGATE CROMATE PB ART.410



Chiavi maschio Torx piegate. Chrome-Vanadium.

Codice	Descrizione	Conf.	Euro	/Um
367840	410.4 torx T 4	10		PZ
367841	410.5 torx T 5	10		PZ
367842	410.6 torx T 6	10		PZ
367843	410.7 torx T 7	10		PZ
367844	410.8 torx T 8	10		PZ
367845	410.9 torx T 9	10		PZ
367846	410.10 torx T10	10		PZ
367847	410.15 torx T15	10		PZ
367848	410.20 torx T20	10		PZ
367849	410.25 torx T25	10		PZ
367850	410.27 torx T27	10		PZ
367851	410.30 torx T30	10		PZ
367852	410.40 torx T40	10		PZ
367853	410.45 torx T45	10		PZ
367855	410.55 torx T55	10		PZ

CHIAVI TORX PIEGATE CROMATE 8 PZ PB ART.410.H 6-25



Chiavi maschio Torx piegate. Chrome-Vanadium. Serie 8 pz: T6-T7-T8-T9-T10-T15-T20-T25. Supporto in plastica.

Codice	Descrizione	Conf.	Euro	/Um
367860	410.H 6-25 ser. 8 pz.	10		SER

INSERTI PB ART.C6 100 TAGLIO



Attacco esagonale 1/4". Lunghezza mm.39.

Codice	Descrizione	Conf.	Euro	/Um
368102	C6 100-2 largh.taglio mm.4	10		PZ
368103	C6 100-3 largh.taglio mm.5,5	10		PZ
368104	C6 100-4 largh.taglio mm.6,25	10		PZ
368105	C6 100-5 largh.taglio mm.8	10		PZ

INSERTI PB ART.E6 100 TAGLIO



Attacco esagonale 1/4". Lunghezza mm.50.

Codice	Descrizione	Conf.	Euro	/Um
368602	E6 100-2 largh.taglio mm.4	10		PZ
368603	E6 100-3 largh.taglio mm.5,5	10		PZ
368604	E6 100-4 largh.taglio mm.6,25	10		PZ
368605	E6 100-5 largh.taglio mm.8	10		PZ

INSERTI PB ART.C6 190 PHILLIPS



Attacco esagonale 1/4". Lunghezza mm.25.

Codice	Descrizione	Conf.	Euro	/Um
368190	C6 190-0 n.0	10		PZ
368191	C6 190-1 n.1	10		PZ
368192	C6 190-2 n.2	10		PZ
368193	C6 190-3 n.3	10		PZ

INSERTI PB ART.E6 190 PHILLIPS



Attacco esagonale 1/4". Lunghezza mm.50.

Codice	Descrizione	Conf.	Euro	/Um
368691	E6 190-1 n.1	10		PZ
368692	E6 190-2 n.2	10		PZ
368693	E6 190-3 n.3	10		PZ

INSERTI PB ART.E6L 190 PHILLIPS



Attacco esagonale 1/4". Lunghezza mm.95.

Codice	Descrizione	Conf.	Euro	/Um
368695	E6L 190-1 n.1	10		PZ
368696	E6L 190-2 n.2	10		PZ
368697	E6L 190-3 n.3	10		PZ

INSERTI PB ART.C6 192 POZIDRIV



Attacco esagonale 1/4". Lunghezza mm.25.

Codice	Descrizione	Conf.	Euro	/Um
368291	C6 192-1 n.1	10		PZ
368292	C6 192-2 n.2	10		PZ
368293	C6 192-3 n.3	10		PZ

INSERTI PB ART.E6 192 POZIDRIV



Attacco esagonale 1/4". Lunghezza mm.50.

Codice	Descrizione	Conf.	Euro	/Um
368791	E6 192-1 n.1	10		PZ
368792	E6 192-2 n.2	10		PZ
368793	E6 192-3 n.3	10		PZ

INSERTI PB ART.E6L 192 POZIDRIV



Attacco esagonale 1/4". Lunghezza mm.95.

Codice	Descrizione	Conf.	Euro	/Um
368795	E6L 192-1 n.1	10		PZ
368796	E6L 192-2 n.2	10		PZ
368797	E6L 192-3 n.3	10		PZ

INSERTI PB ART.C6 400 PER VITI TORX



Attacco esagonale 1/4". Torx 7 ÷ Torx 30: lungh.mm.25. Torx 40: lungh.mm.35.

Codice	Descrizione	Conf.	Euro	/Um
368414	C6 400-5 torx T 5	10		PZ
368415	C6 400-6 torx T 6	10		PZ
368416	C6 400-7 torx T 7	10		PZ
368419	C6 400-8 torx T 8	10		PZ
368422	C6 400-9 torx T 9	10		PZ
368425	C6 400-10 torx T10	10		PZ
368428	C6 400-15 torx T15	10		PZ
368431	C6 400-20 torx T20	10		PZ
368433	C6 400-25 torx T25	10		PZ
368434	C6 400-27 torx T27	10		PZ
368436	C6 400-30 torx T30	10		PZ
368439	C6 400-40 torx T40	10		PZ

INSERTI PB ART.E6 400 TORX



Attacco esagonale 1/4". Lunghezza mm.50.

Codice	Descrizione	Conf.	Euro	/Um
368816	E6 400-10 torx T10	10		PZ
368817	E6 400-15 torx T15	10		PZ
368818	E6 400-20 torx T20	10		PZ
368819	E6 400-25 torx T25	10		PZ
368821	E6 400-30 torx T30	10		PZ
368822	E6 400-40 torx T40	10		PZ

INSERTI PB ART.E6L 400 TORX



Attacco esagonale 1/4". Lunghezza mm.95.

Codice	Descrizione	Conf.	Euro	/Um
368836	E6L 400-25 torx T25	10		PZ
368838	E6L 400-30 torx T30	10		PZ
368839	E6L 400-40 torx T40	10		PZ

INSERTI PB ART.C6 210 PER VITI ESAGONO INCASSATO



Attacco esagonale 1/4". Lunghezza mm.25.

Codice	Descrizione	Conf.	Euro	/Um
368402	C6 210-2,5 mm.2,5	10		PZ
368403	C6 210-3 mm.3	10		PZ
368404	C6 210-4 mm.4	10		PZ
368405	C6 210-5 mm.5	10		PZ
368406	C6 210-6 mm.6	10		PZ

INSERTI PB CORTI SERIE 10 PZ ART.C6 989



Bitcase con clip per cintura. Serie 10 pz. inserti corti mm.25: Taglio n.2-3-4, PH n.1-2, PZ n.1-2, Torx T10-T15-T20 + portainserti magnetico 451 M-C6.

Codice	Descrizione	Conf.	Euro	/Um
368444	C6 989	10		SER

INSERTI PB LUNGHI SERIE 10 PZ ART.E6 989



Bitcase con clip per cintura. Serie 10 pz. inserti lunghi mm.50: Taglio n.2-3-4, PH n.1-2, PZ n.1-2, Torx T10-T15-T20.

Codice	Descrizione	Conf.	Euro	/Um
368446	E6 989	10		SER

PORTAINSERTI UNIVERSALE PB ART.450M



Per inserti C6 1/4". Magnetico con molla.

Codice	Descrizione	Conf.	Euro	/Um
368450	lungh.mm.75	10		PZ

PORTAINSERTI UNIVERSALE PB ART.186M C/IMPUGNATURA



Per inserti C6 1/4". Magnetico. Con impugnatura Classic.

Codice	Descrizione	Conf.	Euro	/Um
368456	lungh. tot. mm.205	10		PZ

PORTAINSERTI UNIVERSALE NANO PB ART.8453



Per inserti C6 1/4". Magnetico. Completo di 6 inserti: taglio n.3, torx T15-T20-T25, phillis n.1-2. Impugnatura bicomponente SWISSGRIP.

Codice	Descrizione	Conf.	Euro	/Um
368464	art.8453	10		PZ

PORTAINSERTI UNIVERSALE PB ART.6460 CON 8 INSERTI



Per inserti C6 1/4". Magnetico. Completo di 8 inserti: taglio n.2-3-4, torx T10-T15-T20, phillis n.1-2. Con impugnatura.

Codice	Descrizione	Conf.	Euro	/Um
368460	lungh. tot. mm.125	10		PZ

PORTAINSERTI CON CRICCHETTO PB ART.8510 R-100



Per inserti C6 1/4". Magnetico. Con 3 funzioni: rotazione sinistrorsa, destrorsa e in posizione di blocco. Con impugnatura.

Codice	Descrizione	Conf.	Euro	/Um
368465	lungh. tot. mm.228	10		PZ

SET BICI PB ART.470 CN



Set con supporto contenente 6 inserti C6, giravite ad angolo mm.5, adattatori e 2 leva smontapneumatici.

Codice	Descrizione	Conf.	Euro	/Um
367870	470 CN	10		BLI

CACCIAVITI LIONS 300K SERIE PZ.5



Impugnatura bimateriale. Acciaio al cromo vanadio. Serie 5pz: taglio 4x100-6x150, phillips 0x75-1x100-2x100.

Codice	Descrizione	Conf.	Euro	/Um
372614	serie pz.5	6		SER

CACCIAVITI LIONS 4748 SERIE PZ.6



Qualità professionale. Impugnatura in bimateriale. Acciaio Cromo-Molibdeno. Punta magnetica brunita. Serie 6 pz: 4 pz. Taglio 3-4-5,5-6,5 + 2 pz. Phillips 1-2.

Codice	Descrizione	Conf.	Euro	/Um
372622	serie pz.6	30		SER

CACCIAVITI A TAGLIO LIONS 496E



Qualità professionale. Impugnatura in bimateriale. Acciaio Cromo-Molibdeno. Punta magnetica brunita.

Codice	Descrizione	Conf.	Euro	/Um
372632	lungh.mm. 60 lama d.mm.3	12		PZ
372634	lungh.mm.100 lama d.mm.4	12		PZ
372636	lungh.mm.125 lama d.mm.5,5	12		PZ
372638	lungh.mm.150 lama d.mm.6,5	12		PZ
372640	lungh.mm.200 lama d.mm.8	12		PZ

CACCIAVITI A TAGLIO NANO LIONS 030R



Qualità professionale. Impugnatura in bimateriale. Acciaio Cromo-Molibdeno. Punta magnetica brunita.

Codice	Descrizione	Conf.	Euro	/Um
372645	lungh.mm.38 lama d.mm.5,5	12		PZ
372646	lungh.mm.38 lama d.mm.6,5	12		PZ

CACCIAVITI A CROCE PHILLIPS LIONS 5690



Qualità professionale. Impugnatura in bimateriale. Acciaio Cromo-Molibdeno. Punta magnetica brunita.

Codice	Descrizione	Conf.	Euro	/Um
372650	n.0 lama lungh.mm. 60	12		PZ
372651	n.1 lama lungh.mm. 80	12		PZ
372652	n.2 lama lungh.mm.100	12		PZ

CACCIAVITI A CROCE PHILLIPS NANO LIONS 3192



Qualità professionale. Impugnatura in bimateriale. Acciaio Cromo-Molibdeno. Punta magnetica brunita.

Codice	Descrizione	Conf.	Euro	/Um
372655	n.1 lama lungh.mm.38	12		PZ
372656	n.2 lama lungh.mm.38	12		PZ

CACCIAVITI A CROCE POZIDRIV LIONS 570W



Qualità professionale. Impugnatura in bimateriale. Acciaio Cromo-Molibdeno. Punta magnetica brunita.

Codice	Descrizione	Conf.	Euro	/Um
372661	n.1 lama lungh.mm. 80	12		PZ
372662	n.2 lama lungh.mm.100	12		PZ

CACCIAVITI LIONS 118G PER VITI TORX FORATE



Qualità professionale. Impugnatura in bimateriale. Acciaio Cromo-Molibdeno. Punta magnetica brunita.

Codice	Descrizione	Conf.	Euro	/Um
372683	torx T5 lungh.lama mm. 60	12		PZ
372684	torx T6 lungh.lama mm. 60	12		PZ
372685	torx T7 lungh.lama mm. 60	12		PZ
372686	torx T8 lungh.lama mm. 60	12		PZ
372687	torx T9 lungh.lama mm. 60	12		PZ
372688	torx T10 lungh.lama mm. 80	12		PZ
372689	torx T15 lungh.lama mm. 80	12		PZ
372690	torx T20 lungh.lama mm.100	12		PZ
372691	torx T25 lungh.lama mm.100	12		PZ
372692	torx T27 lungh.lama mm.150	12		PZ
372693	torx T30 lungh.lama mm.100	12		PZ
372694	torx T40 lungh.lama mm.150	12		PZ

CACCIAVITI OROLOGIAIO LIONS 8408 SERIE 6 PZ



Cacciaviti di precisione ideali per lavori su orologi, occhiali, modellismo, computer, macchine fotografiche. Serie 6 pz: 4 pz. Taglio 1,4-2-2,4-3 + 2 pz. Phillips 0-1.

Codice	Descrizione	Conf.	Euro	/Um
373205		20		SER

CACCIAVITI CERCAFASE LIONS



Impugnatura in materiale isolante. Tensione 100/250V.

Codice	Descrizione	Conf.	Euro	/Um
288901	piccolo mm.140, punta flat mm.3	25		PZ
288908	grande mm.190, punta flat mm.4	25		PZ

CACCIAVITI MUNDIAL SERIE PZ.5



Impugnatura bimateriale. Acciaio al cromo vanadio. Serie 5pz: taglio 4x100-6x150, phillips 0x75-1x100-2x100.

Codice	Descrizione	Conf.	Euro	/Um
372617		1		SER

PUNTERUOLI PUNTA QUADRA MUNDIAL ART.304A



Impugnatura acetato.

Codice	Descrizione	Conf.	Euro	/Um
610305	lama d.mm.6 lunghezza mm.65	12		PZ

PUNTERUOLI PUNTA TONDA MUNDIAL ART.305B



Impugnatura acetato.

Codice	Descrizione	Conf.	Euro	/Um
610307	lama d.mm.4 lunghezza mm.90	12		PZ

CACCIAVITI STANLEY ESSENTIAL SERIE PZ.6



Manico in TPR (Termo Poli Rock) impermeabile, ignifugo ed isolante. Ampia sezione del manico per ottimizzare l'efficienza nella torsione. Lama al cromo vanadio indurita con trattamento anticorrosione. Foro nel manico per il posizionamento su ganci. Contenuto: std.5,5x100 - std.6,5x150 - parall.3x75 - Ph.0x50 - Ph.1x100 - Ph.2x100.

Codice	Descrizione	Conf.	Euro	/Um
111790	art.60208	1		PZ

CACCIAVITI STANLEY ESSENTIAL A TAGLIO



Manico in TPR (Termo Poli Rock) impermeabile, ignifugo ed isolante. Ampia sezione del manico per ottimizzare l'efficienza nella torsione. Lama al cromo vanadio indurita con trattamento anticorrosione. Foro nel manico per il posizionamento su ganci.

Codice	Descrizione	Conf.	Euro	/Um
111813	art.60358 taglio mm.3x75	24		PZ
111814	art.60378 taglio mm.4x100	24		PZ
111815	art.60389 taglio mm.5,5x100	24		PZ
111816	art.60413 taglio mm.6,5x150	24		PZ

CACCIAVITI STANLEY ESSENTIAL A CROCE PHILLIPS



Manico in TPR (Termo Poli Rock) impermeabile, ignifugo ed isolante. Ampia sezione del manico per ottimizzare l'efficienza nella torsione. Lama al cromo vanadio indurita con trattamento anticorrosione. Foro nel manico per il posizionamento su ganci.

Codice	Descrizione	Conf.	Euro	/Um
111820	art.60280 phillips N.0x50	24		PZ
111821	art.60308 phillips N.1x100	24		PZ
111822	art.60335 phillips N.2x100	24		PZ

CACCIAVITI STANLEY ESSENTIAL A CROCE POZIDRIV



Manico in TPR (Termo Poli Rock) impermeabile, ignifugo ed isolante. Ampia sezione del manico per ottimizzare l'efficienza nella torsione. Lama al cromo vanadio indurita con trattamento anticorrosione. Foro nel manico per il posizionamento su ganci.

Codice	Descrizione	Conf.	Euro	/Um
111831	art.60274 pozidriv N.1x100	24		PZ
111832	art.60276 pozidriv N.2x100	24		PZ

PORTAINSERTI A CRICCHETTO STANLEY 68010



Meccanismo di movimento del cricchetto in senso orario e antiorario + posizione di bloccaggio. Impugnatura tri-lobare in bi-componente. Fornito con 10 inserti assortiti.

Codice	Descrizione	Conf.	Euro	/Um
111752	art.68010	6		PZ

PORTAINSERTI MAGNETICO STANLEY NANO A CRICCHETTO



In dotazione 6 inserti da mm.25: Ph 1-2, PZ 1-2, taglio mm.4-6.

Codice	Descrizione	Conf.	Euro	/Um
111754	art.66358	1		PZ

PORTAINSERTI STANLEY PZ.34



Cacciavite portainserti dotato di 33 inserti da mm.25.

Codice	Descrizione	Conf.	Euro	/Um
111756	art.70885	1		PZ

PORTAINSERTI MAGNETICO MUNDIAL ART.84



Portainserti magnetico attacco 1/4".

Codice	Descrizione	Conf.	Euro	/Um
372035	lunghezza portainserti mm.100	6		PZ

CACCIAVITI A BAIONETTA LTI 5 IN 1



Manico bicomponente. 5 in 1: con 1 sola impugnatura ed 1 solo inserto magnetico a 2 punte è possibile avvitare: viti taglio mm.6 - PH 0-1-2-3.

Codice	Descrizione	Conf.	Euro	/Um
364702		12 *		PZ

CACCIAVITI A BAIONETTA LTI 5 IN 1 NANO



Manico bicomponente. 5 in 1: con 1 sola impugnatura ed 1 solo inserto magnetico da mm. 60 a 2 punte è possibile avvitare: viti taglio mm.6 - PH 0-1-2-3.

Codice	Descrizione	Conf.	Euro	/Um
364704		12		PZ

PORTAINSERTI MAGNETICO LIONS 500F



Per inserti attacco 1/4". Innesto e rilascio rapido.

Codice	Descrizione	Conf.	Euro	/Um
371624	lungh.mm.58	50		PZ

PORTAINSERTI ALDE' MAGNETICO



Per inserti attacco 1/4".

Codice	Descrizione	Conf.	Euro	/Um
369735	lungh.mm.55	1		PZ

INSERTI ALDE' PER VITI CROCE PHILLIPS



Attacco 1/4".

Codice	Descrizione	Conf.	Euro	/Um
369200	N.0 phillips lungh.mm.25	10 *		PZ
369201	N.1 phillips lungh.mm.25	10 *		PZ
369202	N.2 phillips lungh.mm.25	10 *		PZ
369203	N.3 phillips lungh.mm.25	10 *		PZ

INSERTI ALDE' PER VITI CROCE POZIDRIV



Attacco 1/4".

Codice	Descrizione	Conf.	Euro	/Um
369301	N.1 pozidriv lungh.mm.25	10 *		PZ
369302	N.2 pozidriv lungh.mm.25	10 *		PZ
369303	N.3 pozidriv lungh.mm.25	10 *		PZ

INSERTI ALDE' PER VITI TORX FORATE



Attacco 1/4".

Codice	Descrizione	Conf.	Euro	/Um
369354	TTX10 torx forati lungh.mm.25	10 *		PZ
369357	TTX15 torx forati lungh.mm.25	10 *		PZ
369360	TTX20 torx forati lungh.mm.25	10 *		PZ
369363	TTX25 torx forati lungh.mm.25	10 *		PZ
369366	TTX27 torx forati lungh.mm.25	10 *		PZ
369369	TTX30 torx forati lungh.mm.25	10 *		PZ
369372	TTX40 torx forati lungh.mm.25	10 *		PZ

INSERTI ALDE' PER VITI TORX



Attacco 1/4".

Codice	Descrizione	Conf.	Euro	/Um
369380	T 6 torx lungh.mm.25	10 *		PZ
369381	T 7 torx lungh.mm.25	10 *		PZ
369382	T 8 torx lungh.mm.25	10 *		PZ
369383	T 9 torx lungh.mm.25	10 *		PZ
369384	T10 torx lungh.mm.25	10 *		PZ
369385	T15 torx lungh.mm.25	10 *		PZ
369386	T20 torx lungh.mm.25	10 *		PZ
369387	T25 torx lungh.mm.25	10 *		PZ
369388	T27 torx lungh.mm.25	10 *		PZ
369389	T30 torx lungh.mm.25	10 *		PZ
369390	T40 torx lungh.mm.25	10 *		PZ

INSERTI ALDE' PER VITI CROCE PHILLIPS LUNGHI



Attacco 1/4".

Codice	Descrizione	Conf.	Euro	/Um
369600	N.0 phillips lungh.mm.50	5 *		PZ
369601	N.1 phillips lungh.mm.50	5 *		PZ
369602	N.2 phillips lungh.mm.50	5 *		PZ
369603	N.3 phillips lungh.mm.50	5 *		PZ

INSERTI ALDE' PER VITI CROCE POZIDRIV LUNGHI



Attacco 1/4".

Codice	Descrizione	Conf.	Euro	/Um
369611	N.1 pozidriv lungh.mm.50	5 *		PZ
369612	N.2 pozidriv lungh.mm.50	5 *		PZ
369613	N.3 pozidriv lungh.mm.50	5 *		PZ

INSERTI ALDE' A BUSSOLA MAGNETICI



Attacco 1/4".

Codice	Descrizione	Conf.	Euro	/Um
369658	d.mm. 8 lungh.mm.50	1		PZ
369660	d.mm.10 lungh.mm.50	1		PZ
369661	d.mm.11 lungh.mm.50	1		PZ
369663	d.mm.13 lungh.mm.50	1		PZ

INSERTI ALDE' PER BUSSOLA DA ESAGONO A QUADRO



Attacco 1/4".

Codice	Descrizione	Conf.	Euro	/Um
369414	lungh.mm. 50	1		PZ
369415	lungh.mm.100	1		PZ

INSERTI LTI PER BUSSOLE SERIE 3 PEZZI 1/4-1/2-3/8



Adattatori attacco esagonale serie 3 pz: 1/4 lungh.mm.67, 3/8 lungh.mm.67, 1/2 lungh. mm.73.

Codice	Descrizione	Conf.	Euro	/Um
369416	serie 3 pz.	1		BLI

INSERTI ALDE' BOX SERIE 32 PEZZI



Serie 32 pz: 30 inserti, 1 portainserti magnetico, 1 adattatore quadro 1/4 lungh. mm.65.

Codice	Descrizione	Conf.	Euro	/Um
372026	serie 32 pz.	1		SER

INSERTI LIONS 352V SERIE 15 PZ



Serie 15 pz: 14 inserti PH 1-2-3, PZ 1-2-3, Taglio 4-5-6, Torx 10-15-20-25-30. 1 Portainserti magnetico rilascio rapido.

Codice	Descrizione	Conf.	Euro	/Um
371664	serie 15 pz.	12		SER

INSERTI LTI JOLLYBIT SERIE 6 PEZZI



Serie 6 inserti con un cacciavite portainserti a L. Dotato di portainserti con magnete. Il contenitore è dotato di aggancio per la cintura. Inserti contenuti: croce phillips n.1-2, croce pozidriv n.1-2, taglio mm.4 e 6.

Codice	Descrizione	Conf.	Euro	/Um
372029	serie 6 pz.	1		SER

INSERTI ALDE' MULTIBIT SERIE 10 PEZZI



Serie 10 pz: 1 portainserti magnetico attacco 1/4, 3 inserti croce phillips n.1-2-3, 3 inserti croce pozidriv n.1-2-3, 3 inserti taglio mm.4-5,5-7.

Codice	Descrizione	Conf.	Euro	/Um
372030	serie 10 pz.	1		SER

INSERTI LTI BOX ASSORTIMENTO 138 PEZZI



Alta qualità. Per professionisti. Inserti in scatola 138 pz. tutti differenti.

Codice	Descrizione	Conf.	Euro	/Um
372580	serie 138 pz.	1		SER

INSERTI VERTO 66H600 SERIE 16 PEZZI



Serie 16 inserti: 3PH, 3PZ, 4SL, 6TX mm.25. Astuccio blister.

Codice	Descrizione	Conf.	Euro	/Um
372000	serie 16 pz.	30		SER

INSERTI VERTO 66H606 SERIE 16 PEZZI C/PORTAINSERTI



Serie 16 inserti: 3PH, 3PZ, 3SL, 5TX mm.25 + portainserti magnetico. Astuccio blister.

Codice	Descrizione	Conf.	Euro	/Um
372003	serie 16 pz. + portainserti	30		SER

INSERTI VERTO 66H602 SERIE 15 PEZZI MM.25/MM.50



Serie 15 inserti: 3PH, 3PZ, 4TX mm.25 + 3PH, 2PZ mm.50. Astuccio blister.

Codice	Descrizione	Conf.	Euro	/Um
372006	serie 15 pz.	30		SER

INSERTI VERTO 66H620 SERIE 32 PEZZI C/PORTAINSERTI



Serie 32 inserti: 4PH, 4PZ, 4SL, 4HEX, 7TX, 7TT mm.25 + portainserti magnetico + adattatore quadro 1/4". Box in plastica.

Codice	Descrizione	Conf.	Euro	/Um
372009	serie 32 pz.	5		SER

INSERTI E BUSSOLE VERTO 66H624 SERIE 24 PEZZI



Serie 24 inserti e bussole: 2PH, 2PZ, 2SL, 4HEX, 5TX mm.25 + 6 bussole + impugnatura a cricchetto + portainserti magnetico + adattatore. Box in plastica.

Codice	Descrizione	Conf.	Euro	/Um
372012	serie 24 pz.	5		SER

INSERTI A BUSSOLA TOPEX 39D387 SERIE 8 PEZZI



Attacco 1/4". Serie 8 pz: d.mm.5-6-7-8-9-10-11-13.

Codice	Descrizione	Conf.	Euro	/Um
372015	serie 8 pz.	25		SER

INSERTI MAGNETICI VALEX S33 SERIE 33 PZ



Attacco esagonale 1/4. 32 inserti acciaio cromo-vanadio: taglio, pozidriv, phillips, esagonale, torx. Portainserti magnetico. Confezione in gomma.

Codice	Descrizione	Conf.	Euro	/Um
289007	1460688, serie 33 pz.	12		SER

INSERTI MAGNETICI VALEX SERIE 33 PZ



Set 33 pz. composto da: 32 inserti attacco esagonale 1/4 in acciaio cromo-vanadio: flat, pozidrive, phillips, esagonale, portainserti magnetico attacco esagonale 1/4. Custodia tascabile in gomma.

Codice	Descrizione	Conf.	Euro	/Um
289014	1460689, serie 33 pz.	12		SER

INSERTI E BUSSOLE MAGNETICHE VALEX SERIE 27 PZ



Set 27 pz. composto da: 16 inserti attacco esagonale 1/4 in acciaio cromo-vanadio: taglio, pozidriv, phillips, esagonale, torx, 9 bussole, portainserti magnetico e portainserti per bussole. Custodia tascabile in gomma.

Codice	Descrizione	Conf.	Euro	/Um
289021	1460693, serie 27 pz.	12		SER

PINZE UNIVERSALI KNIPEX ART.0822 TESTA A PUNTA



Pinza bonderizzata nera. Testa stretta con becchi a punta per lavori in spazi difficilmente accessibili. Scanalatura fresata nella zona di presa. Taglio facilitato grazie all'articolazione rinforzata con elevato rapporto di trasmissione. Valore taglio filo: media durezza d.mm.3 - duro d.mm.2.

Codice	Descrizione	Conf.	Euro	/Um
702160	lungh.mm.145	6		PZ

PINZE UNIVERSALI KNIPEX ART.0302



Pinza bonderizzata nera. Testa pulita. Manici rivestiti in materiale bicomponente. Con zone di presa per materiale piano e tondo.

Codice	Descrizione	Conf.	Euro	/Um
702180	lungh.mm.180	6		PZ
702200	lungh.mm.200	6		PZ

PINZE UNIVERSALI LIONS 0166



Manici isolati in bicomponente antisdrucciolo. Corpo in acciaio cromo vanadio. Tagliente per filo duro.

Codice	Descrizione	Conf.	Euro	/Um
702718	0166-18 lungh.mm.180	6		PZ
702720	0166-20 lungh.mm.200	6		PZ

PINZE BECCHI TONDI LIONS 6364



Manici isolati in bicomponente antisdrucciolo. Corpo in acciaio cromo vanadio.

Codice	Descrizione	Conf.	Euro	/Um
702724	lungh.mm.160	6		PZ

PINZE BECCHI PIATTI LIONS 5564



Manici isolati in bicomponente antisdrucciolo. Corpo in acciaio cromo vanadio.

Codice	Descrizione	Conf.	Euro	/Um
702726	lungh.mm.160	6		PZ

PINZE BECCHI 1/2 TONDI PIEGATI LIONS 008Y



Manici isolati in bicomponente antisdrucciolo. Corpo in acciaio cromo vanadio. Tagliente per filo duro.

Codice	Descrizione	Conf.	Euro	/Um
702728	lungh.mm.160	6		PZ

PINZE BECCHI 1/2 TONDI DIRITTI LIONS 9330



Manici isolati in bicomponente antisdrucciolo. Corpo in acciaio cromo vanadio. Tagliente per filo duro.

Codice	Descrizione	Conf.	Euro	/Um
702730	lungh.mm.160	6		PZ

PINZE PER ELETTRONICA UNIVERSALI LIONS 8962



Manici in bicomponente ergonomici e antisdrucciolo. Corpo in acciaio cromo vanadio.

Codice	Descrizione	Conf.	Euro	/Um
702750	lungh.mm.125	6		PZ

PINZE PER ELETTRONICA LIONS 402R



Becchi tondi diritti. Manici in bicomponente ergonomici e antisdrucciolo. Corpo in acciaio cromo vanadio.

Codice	Descrizione	Conf.	Euro	/Um
702751	lungh.mm.125	6		PZ

PINZE PER ELETTRONICA LIONS 630R



Becchi 1/2 tondi diritti. Manici in bicomponente ergonomici e antisdrucciolo. Corpo in acciaio cromo vanadio.

Codice	Descrizione	Conf.	Euro	/Um
702756	lungh.mm.125	6		PZ

PINZE PER ELETTRONICA LIONS 9896



Becchi 1/2 tondi piegati. Manici in bicomponente ergonomici e antisdrucciolo. Corpo in acciaio cromo vanadio.

Codice	Descrizione	Conf.	Euro	/Um
702752	lungh.mm.125	6		PZ

PINZE PER ELETTRONICA LIONS 8422



Becchi piatti. Manici in bicomponente ergonomici e antisdrucciolo. Corpo in acciaio cromo vanadio.

Codice	Descrizione	Conf.	Euro	/Um
702755	lungh.mm.125	6		PZ

PINZE PER ELETTRONICA LIONS 5716



Tronchese taglio laterale. Manici in bicomponente ergonomici e antisdrucciolo. Corpo in acciaio cromo vanadio.

Codice	Descrizione	Conf.	Euro	/Um
702753	lungh.mm.115	6		PZ

PINZE PER ELETTRONICA LIONS 4960



Tronchese taglio frontale. Manici in bicomponente ergonomici e antisdrucciolo. Corpo in acciaio cromo vanadio.

Codice	Descrizione	Conf.	Euro	/Um
702754	lungh.mm.110	6		PZ

PINZE VALEX PER ELETTRONICA SERIE 5 PEZZI



Serie 5 pezzi.

Codice	Descrizione	Conf.	Euro	/Um
288105	1462547, lungh.mm.120	6		SER

LENTE D'INGRANDIMENTO VALEX CON LED



Bifocale: ingrandimento 2X-4X. Lente d. mm.80-21. Appendibile. 2 LEd. Batterie incluse.

Codice	Descrizione	Conf.	Euro	/Um
284245	1457000	5		PZ

SUPPORTO ROBOX VALEX



In acciaio. Per minimontaggi. 2 pinzette. Lente d'ingrandimento.

Codice	Descrizione	Conf.	Euro	/Um
284243	1451002	6		PZ

PINZE TOPEX MULTIFUNZIONE 98Z057



Pinza multifunzione con 9 utensili in acciaio INOX 420. Corpo in alluminio anodizzato anticorrosione. Custodia in nylon.

Codice	Descrizione	Conf.	Euro	/Um
290140	98Z057, lungh.aperta mm.160	10		BLI

PINZE SIKUROTECH MULTIFUNZIONE LIMIT LESS 9092



Pinza multifunzione con 8 utensili. Corpo e lame in acciaio inox. Impugnatura in composito plastica/alluminio. Custodia in nylon.

Codice	Descrizione	Conf.	Euro	/Um
290145	lungh.aperta mm.160	6		BLI

PINZE VALEX PER OCCHIELLI



Con dispositivo di fustellatura regolabile. Fornite di 100 occhielli. Per occhielli d.mm.4,8.

Codice	Descrizione	Conf.	Euro	/Um
287960	1462786, lungh.mm.170	12		PZ

OCCHIELLI VALEX PER PINZA 100 PEZZI



Codice	Descrizione	Conf.	Euro	/Um
287964	1462782, d.mm.4,8x4h	40		CON

PINZE FUSTELLA LIONS 3468



Professionale. Corpo in acciaio alta resistenza. Manico ricoperto in gomma antiscivolo. Con 6 fustelle da mm.2 a 4,5. Blocco automatico della fustella prescelta.

Codice	Descrizione	Conf.	Euro	/Um
702680	lungh.mm.225	12		PZ

PINZE FUSTELLA GERMANY



Con 6 fustelle d.mm.2-2,5-3-3,5-4-5. Tipo a revolver. Peso gr.260.

Codice	Descrizione	Conf.	Euro	/Um
702610	lungh.mm.240	1		PZ

TRONCHESI KNIPEX COBOLT ART.7101



Tipo pesante per edilizia. Taglienti di precisione per filo a bassa e ad alta resistenza e per filo armonico. Taglio tondino fino a d.mm.6, filo armonico d.mm.3,6. Esecuzione bonderizzata nera. In acciaio cromo-vanadio.

Codice	Descrizione	Conf.	Euro	/Um
888356	lungh.mm.200	6		PZ

TRONCHESI KNIPEX COBOLT ART.7112 CON MOLLA



Tipo pesante per edilizia. Con molla a bovolo e fermo di chiusura. Taglienti di precisione per filo a bassa e ad alta resistenza e per filo armonico. Taglio tondino fino a d.mm.6, filo armonico d.mm.3,6. Esecuzione bonderizzata nera. In acciaio cromo-vanadio.

Codice	Descrizione	Conf.	Euro	/Um
888358	lungh.mm.200	1		PZ

TRONCHESI KNIPEX COBOLT ART.7122 TAGLIO RASO



Tipo pesante per edilizia. Con molla a bovolo e fermo di chiusura. Testa inclinata di 20 gradi con un solo giunto per un taglio raso. Taglienti di precisione per filo a bassa e ad alta resistenza e per filo armonico. Taglio tondino fino a d.mm.6, filo armonico d.mm.3,6. Esecuzione bonderizzata nera. In acciaio cromo-vanadio.

Codice	Descrizione	Conf.	Euro	/Um
888360	lungh.mm.200	1		PZ

TRONCHESI FRONTALI PER MECCANICA KNIPEX ART.6101



Elevata capacità di taglio. Taglienti frontali per filo a bassa e ad alta resistenza e per filo armonico. Taglio semiraso di bulloni e chiodi. Efficace nel taglio di filo e rete metallica. Taglio filo a media resistenza d.mm.4. Esecuzione bonderizzata nera. In acciaio cromo-vanadio.

Codice	Descrizione	Conf.	Euro	/Um
888364	lungh.mm.200	1		PZ

TRONCHESI LATERALI KNIPEX ART.7412



Tipo forte per meccanica. Taglienti di precisione temperati per tutti i tipi di filo metallico incluso filo armonico. Con molla di apertura, attivabile all'occorrenza. Taglio tondino fino a d.mm.3,8, filo armonico d.mm.2,2. Esecuzione bonderizzata nera. In acciaio cromo-vanadio.

Codice	Descrizione	Conf.	Euro	/Um
888374	lungh.mm.180	6		PZ

TRONCHESI LATERALI KNIPEX ART.7401



Tipo forte per meccanica. Taglienti di precisione temperati per tutti i tipi di filo metallico incluso filo armonico. Taglio tondino fino a d.mm.4,6, filo armonico d.mm.3. Esecuzione bonderizzata nera. In acciaio cromo-vanadio.

Codice	Descrizione	Conf.	Euro	/Um
888378	lungh.mm.250	6		PZ

TRONCHESI TAGLIO LATERALE LIONS 920A



Manici isolati in bicomponente antisdrucciolo. Corpo in acciaio cromo vanadio.

Codice	Descrizione	Conf.	Euro	/Um
702736	lungh.mm.160	6		PZ

TENAGLIE FERRAIOLO KNIPEX ART.9900



Per ferraioli e cementisti. In acciaio speciale, temperato ad olio. Esecuzione bonderizzata nera. Testa pulita.

Codice	Descrizione	Conf.	Euro	/Um
888320	lungh.mm.200	6		PZ
888322	lungh.mm.220	6		PZ
888325	lungh.mm.250	6		PZ
888328	lungh.mm.280	6		PZ
888330	lungh.mm.300	6		PZ

TENAGLIE FERRAIOLO KNIPEX POWER CUT ART.9910



Per ferraioli e cementisti. In acciaio speciale, temperato ad olio. Rinforzate e affusolate. Grande forza di taglio, 25% minore sforzo. Esecuzione bonderizzata nera. Testa pulita.

Codice	Descrizione	Conf.	Euro	/Um
888342	lungh.mm.250	6		PZ
888344	lungh.mm.300	6		PZ

TENAGLIE FERRAIOLO ALDE' ART.93



Verniciate nere. Testa pulita. Acciaio extra.

Codice	Descrizione	Conf.	Euro	/Um
888302	lungh.mm.220	6		PZ
888305	lungh.mm.250	6		PZ
888308	lungh.mm.280	6		PZ

TENAGLIE FERRAIOLO LIONS 7028



In acciaio cromo vanadio. Manici ricoperti in gomma.

Codice	Descrizione	Conf.	Euro	/Um
702794	lungh.mm.220	6		BLI
702795	lungh.mm.250	6		BLI

TAGLIABULLONI LIONS MINI



Lame acciaio SK5.

Codice	Descrizione	Conf.	Euro	/Um
888008	lungh.mm.200	6		PZ

TAGLIABULLONI LIONS ART.854K



Professionali. Lame in acciaio al cromo-molibdeno SAE 42NiCrMo4, durezza tempera 58.

Codice	Descrizione	Conf.	Euro	/Um
888011	lungh.mm.350 capacità taglio mm. 7	1		PZ
888012	lungh.mm.450 capacità taglio mm. 8	1		PZ
888013	lungh.mm.600 capacità taglio mm.10	1		PZ

TAGLIABULLONI HIT MODELLO STANDARD



Codice	Descrizione	Conf.	Euro	/Um
888030	lungh.mm. 300 capacità taglio mm. 5	12		PZ
888035	lungh.mm. 350 capacità taglio mm. 7	12		PZ
888045	lungh.mm. 450 capacità taglio mm. 8	6		PZ
888060	lungh.mm. 600 capacità taglio mm.10	6		PZ
888075	lungh.mm. 750 capacità taglio mm.13	2		PZ
888090	lungh.mm. 900 capacità taglio mm.16	2		PZ
888105	lungh.mm.1050 capacità taglio mm.18	1		PZ

LAME RICAMBIO PER TAGLIABULLONI HIT MOD.STANDARD



Codice	Descrizione	Conf.	Euro	/Um
888031	lame x tagliabulloni lungh.mm. 300	1		PA
888036	lame x tagliabulloni lungh.mm. 350	1		PA
888046	lame x tagliabulloni lungh.mm. 450	1		PA
888061	lame x tagliabulloni lungh.mm. 600	1		PA
888076	lame x tagliabulloni lungh.mm. 750	1		PA
888091	lame x tagliabulloni lungh.mm. 900	1		PA
888106	lame x tagliabulloni lungh.mm.1050	1		PA

TAGLIABULLONI HIT MODELLO ANGOLATO



Codice	Descrizione	Conf.	Euro	/Um
888160	tagliabulloni lungh.mm.600	1		PZ
888161	lame x tagliabulloni lungh.mm.600	1		PA

TAGLIACAVI FELCO ART.C7



A leva semplice. Da utilizzare con una sola mano. Dotati di molla d'apertura. Taglio cavi acciaio tenero max d.mm.7. Taglio cavi acciaio R160 max d.mm.5.

Codice	Descrizione	Conf.	Euro	/Um
890007		1		PZ

TAGLIACAVI FELCO ART.C12



A leva semplice. Taglio cavi acciaio tenero max d.mm.12. Taglio cavi acciaio R160 max d.mm.8. Per un buon impiego si suggerisce di posare un manico a terra e con tutto il peso del corpo agire sull'altro manico con colpi vigorosi.

Codice	Descrizione	Conf.	Euro	/Um
890012		1		PZ

TAGLIACAVI FELCO ART.C16



A leva semplice. Taglio cavi acciaio tenero max d.mm.16. Taglio cavi acciaio R160 max d.mm.14. Per un buon impiego si suggerisce di posare un manico a terra e con tutto il peso del corpo agire sull'altro manico con colpi vigorosi.

Codice	Descrizione	Conf.	Euro	/Um
890016		1		PZ

PINZE POLIGRIP KNIPEX ALLIGATOR ART.8801



Pinza regolabile. Regolazione a scatto su 9 posizioni per una capacità di presa superiore del 30%. Autoserrante per tubi e dadi. Cerniera passante, doppia guida. Chrom-Vanadium. Esecuzione bonderizzata nera. Manici rivestiti in resina sintetica antiscivolo.

Codice	Descrizione	Conf.	Euro	/Um
703323	lungh.mm.400, d.3 1/2"	6		PZ
703324	lungh.mm.180, d.1 1/2"	6		PZ
703325	lungh.mm.250, d.2"	6		PZ
703330	lungh.mm.300, d.2 3/4"	6		PZ

PINZE POLIGRIP KNIPEX COBRA ART.8701



Pinza regolabile. Regolazione rapida e precisa mediante pressione sul pulsante direttamente sul pezzo in lavorazione. Autoserrante per tubi e dadi. Cerniera chiusa. Chrom-Vanadium. Esecuzione bonderizzata nera. Manici rivestiti in resina sintetica antiscivolo.

Codice	Descrizione	Conf.	Euro	/Um
703342	lungh.mm.125, d.1"	6		PZ
703331	lungh.mm.150, d.1 1/4"	6		PZ
703332	lungh.mm.180, d.1 1/2"	6		PZ
703334	lungh.mm.250, d.2"	6		PZ
703335	lungh.mm.300, d.2 3/4"	6		PZ
703337	lungh.mm.400, d.3 1/2"	1		PZ
703339	lungh.mm.560, d.4 1/2"	1		PZ

PINZE POLIGRIP KNIPEX SMARTGRIP ART.8501



Pinza regolabile. Regolazione completamente automatica. Autoserrante per tubi e dadi. Testa pulita e affusolata, articolazione stretta per raggiungere pezzi anche in zone di difficile accesso. Fermo di sicurezza. Chrom-Vanadium. Esecuzione bonderizzata nera. Manici rivestiti in resina sintetica antiscivolo.

Codice	Descrizione	Conf.	Euro	/Um
703346	lungh.mm.250	6		PZ

PINZE POLIGRIP KNIPEX TUCANO ART.8741



Pinza chiave regolabile con pulsante. Apertura chiave mm.10-32. Sostituisce un intero assortimento di chiavi. Autoserrante da mm.17 a 32. Chrom-Vanadium. Esecuzione bonderizzata nera. Manici rivestiti in resina sintetica antiscivolo.

Codice	Descrizione	Conf.	Euro	/Um
703350	lungh.mm.250	1		PZ

PINZE CHIAVE KNIPEX ART.8603



Combinazione di pinza e chiave in un unico utensile. Regolazione rapida tramite pulsante. Becchi piatti paralleli. Chrom-Vanadium. Esecuzione nichelata. Manici rivestiti in resina sintetica.

Codice	Descrizione	Conf.	Euro	/Um
703314	lungh.mm.150 apertura mm.27, 1"	1		PZ
703315	lungh.mm.180 apertura mm.35, 1 3/8"	1		PZ
703316	lungh.mm.250 apertura mm.46, 1 3/4"	1		PZ

PINZE POLIGRIP PER SIFONI KNIPEX ART.8111



Pinza regolabile con ganasce in resina sintetica rossa per operare su sifoni e parti delicate. Manici rivestiti in resina sintetica antiscivolo. Chrom-Vanadium. Esecuzione bonderizzata nera. Capacità di presa da d.mm.10 a 75.

Codice	Descrizione	Conf.	Euro	/Um
703348	lungh.mm.250	12		PZ

PINZE POLIGRIP ALDE'



Made in Germany. Qualità superiore. Pinza regolabile. Cerniera chiusa. Chrom-Vanadium. Manici plasticati.

Codice	Descrizione	Conf.	Euro	/Um
703320	art.77-175 lungh.mm.180	1		PZ
703321	art.77-255 lungh.mm.250	1		PZ
703322	art.77-305 lungh.mm.300	1		PZ

PINZE POLIGRIP SUPER-EGO ART.524



Verniciate rosse.

Codice	Descrizione	Conf.	Euro	/Um
568851	lungh.mm.175, 7"	1		PZ
568852	lungh.mm.240, 10"	1		PZ
568853	lungh.mm.300, 12"	1		PZ

PINZE POLIGRIP LIONS 3320 RED



Pinza regolabile a cerniera chiusa.

Codice	Descrizione	Conf.	Euro	/Um
702775	lungh.mm.250	10		PZ

PINZE POLIGRIP LIONS 3120 DARK



Pinza regolabile. Acciaio Chrom-Vanadium interamente temprato. Manico rivestito in plastica.

Codice	Descrizione	Conf.	Euro	/Um
702780	lungh.mm.250	10		PZ

PINZE POLIGRIP LIONS 790Y CRV



Pinza regolabile. Acciaio forgiato Chrom-Vanadium interamente temprato.

Codice	Descrizione	Conf.	Euro	/Um
702782	lungh.mm.175	10		PZ
702784	lungh.mm.250	10		PZ
702786	lungh.mm.300	10		PZ

PINZE GRIP AUTOBLOCCANTI MUNDIAL ART.474



Ganasce concave. In acciaio cromo vanadio finitura nichelata.

Codice	Descrizione	Conf.	Euro	/Um
703186	lungh.mm.140	1		PZ
703187	lungh.mm.180	1		PZ
703188	lungh.mm.250	1		PZ

PINZE GRIP AUTOBLOCCANTI MUNDIAL ART.476



Per saldatori. In acciaio cromo vanadio finitura nichelata.

Codice	Descrizione	Conf.	Euro	/Um
703190	lungh.mm.270	1		PZ

PINZE GRIP AUTOBLOCCANTI MUNDIAL ART.478



A morsetto. In acciaio cromo vanadio finitura nichelata.

Codice	Descrizione	Conf.	Euro	/Um
703193	lungh.mm.280	1		PZ

PINZE GRIP AUTOBLOCCANTI MUNDIAL ART.479



Ganasce lunghe. In acciaio cromo vanadio finitura nichelata.

Codice	Descrizione	Conf.	Euro	/Um
703170	lungh.mm.160	1		PZ
703172	lungh.mm.220	1		PZ

PINZE VALEX GRIP REGOLABILI AUTOBLOCCANTI



Corpo in acciaio finitura nichelata. Ganasce sagomate. Sgancio a spinta.

Codice	Descrizione	Conf.	Euro	/Um
288000	1462838, lungh.mm.250	5		PZ

PINZE VALEX SPELLAFILI AUTOMATICHE



Corpo in acciaio. Fili diametro min-max mm.0,5-2.

Codice	Descrizione	Conf.	Euro	/Um
288204	1462540, lungh.mm.180	12		PZ

PINZE VALEX PER CAPICORDA PREISOLATI KIT



Adatta a capicorda chiusi. Corpo in acciaio verniciato. Funzione troncafili, troncaviti e spellafili. Fornita di fascette stringicavo e capicorda preisolati.

Codice	Descrizione	Conf.	Euro	/Um
288216	1462675	3		KIT

FORBICI ELETTRICISTA INTERCABLE 16020-F1 3IN1



Lame con taglienti diritti. 3 funzioni: per SPELLARE, per TAGLIARE cavi Cu/Al fino a 50 mm², con incavo per CRIMPARE terminali a bussola da 0,5 a 4 mm². Sistema di chiusura. Custodia di protezione Safetybox con sistema di fissaggio a cintura o bottone.

Codice	Descrizione	Conf.	Euro	/Um
534428	lungh.mm.160	1		PZ

FORBICI ELETTRICISTA KNIPEX ART.9505



Lame taglienti microdentate in acciaio inox. Manici rivestiti in materiale bicomponente. Custodia portaforbice da cintura.

Codice	Descrizione	Conf.	Euro	/Um
534431	lungh.mm.155	1		PZ

FORBICI ELETTRICISTA LIONS PLUS 304Y



Qualità PROFESSIONALE. Lame microdentate in acciaio inox HRC58, spessore mm.3,5. Manici in materiale bicomponente. Alta capacità di taglio, lame con incavi da mm.15 per tagliare cavi sino 38 mm2. Conf. blister.

Codice	Descrizione	Conf.	Euro	/Um
534424	lungh.mm.150	12		PZ

FORBICI ELETTRICISTA INOX LIONS 902V CON CUSTODIA



Lame microdentate in acciaio inox. Con tacca taglia filo. Manici in bimateriale. Lunghezza totale mm.145. Con custodia in nylon da cintura.

Codice	Descrizione	Conf.	Euro	/Um
534422		12		BLI

FORBICI ELETTRICISTA HOBBY LIONS 3490



Manici in materiale bicomponente. Lame diritte microdentate.

Codice	Descrizione	Conf.	Euro	/Um
534421	lungh.mm.145	1		PZ

FORBICI ELETTRICISTA NICHELATE ALDE'



Manici isolati rossi. Lame nichelate.

Codice	Descrizione	Conf.	Euro	/Um
534400	lame DIRITTE	12		PZ
534410	lame CURVE	12		PZ

FORBICI ELETTRICISTA ALDE' 2000 LAME MICRODENTATE



Modello pesante professionale. Lame diritte microdentate. Manici isolati rossi. Lame brunite con vite e dado.

Codice	Descrizione	Conf.	Euro	/Um
534416		6		PZ

CHIAVI RULLINO IREGA ART.SWO92XS PER IDRAULICI



Grande apertura, minimo ingombro. Testa ribassata del 50% per garantire una maggiore accessibilità. Ideale per idraulici, meccanici e manutentori in genere. In acciaio cromo-vanadio. Manico bi-componente.

Codice	Descrizione	Conf.	Euro	/Um
374627	6" mm.180 apertura mm.34	6		PZ
374630	8" mm.200 apertura mm.39	6		PZ

CHIAVI RULLINO IREGA ART.77



In acciaio forgiato con tripla finitura cromata (2Ni+1Cr) per la massima resistenza alla ruggine.

Codice	Descrizione	Conf.	Euro	/Um
374604	4" mm.100 apertura mm.13	6		PZ
374606	6" mm.150 apertura mm.19	6		PZ
374608	8" mm.200 apertura mm.24	6		PZ
374610	10" mm.250 apertura mm.29	6		PZ
374612	12" mm.300 apertura mm.34	6		PZ
374615	15" mm.380 apertura mm.43	6		PZ
374618	18" mm.450 apertura mm.53	6		PZ

CHIAVI FISSE LIONS 6086 SERIE 8 PZ



Chiavi fisse in acciaio Chrom Vanadium. Serie 8 pz: mm.6x7-8x9-10x11-12x13-14x15-16x17-18x19-20x22.

Codice	Descrizione	Conf.	Euro	/Um
373016		1		SER

CHIAVI FISSE LIONS 724Y



Due bocche fisse. Acciaio cromo vanadio.

Codice	Descrizione	Conf.	Euro	/Um
376706	mm. 6- 7	10		PZ
376708	mm. 8- 9	10		PZ
376710	mm.10-11	10		PZ
376712	mm.12-13	10		PZ
376714	mm.14-15	10		PZ
376716	mm.16-17	10		PZ
376718	mm.18-19	10		PZ
376720	mm.20-22	5		PZ
376721	mm.21-23	5		PZ
376724	mm.24-26	5		PZ
376725	mm.25-28	5		PZ
376727	mm.27-29	5		PZ
376730	mm.30-32	5		PZ

SERIE CHIAVI FISSE LIONS 724Y

Codice	Descrizione	Conf.	Euro	/Um
376740	serie 8 pz. mm.6/7-20/22	1		ASS
376741	serie 13 pz. mm.6/7-30/32	1		ASS
376742	busta 12 pz. mm.6/7-30/22	1		ASS
376743	busta vuota	1		PZ

CHIAVI RULLINO IREGA ART.SWO77



Grande apertura, minimo ingombro. Ideale per idraulici, meccanici e manutentori in genere. In acciaio cromo-vanadio.

Codice	Descrizione	Conf.	Euro	/Um
374624	8" mm.200 apertura mm.39	6		PZ

CHIAVI RULLINO LIONS ART.532E



In acciaio Chrome-Vanadium.

Codice	Descrizione	Conf.	Euro	/Um
374652	6" mm.150 apertura mm.24	6		PZ
374653	8" mm.200 apertura mm.29	6		PZ
374654	10" mm.250 apertura mm.34	6		PZ
374655	12" mm.300 apertura mm.40	6		PZ

CHIAVI COMBINATE LIONS 484R SERIE 8 PZ



Chiavi combinate in acciaio Chrom Vanadium. Serie 8 pz: mm.8-10-11-13-14-15-17-19.

Codice	Descrizione	Conf.	Euro	/Um
373020		5		SER

CHIAVI COMBINATE LIONS 038W



Una bocca fissa ed una poligonale piegata. Acciaio cromo vanadio.

Codice	Descrizione	Conf.	Euro	/Um
376606	mm. 6	10		PZ
376607	mm. 7	10		PZ
376608	mm. 8	10		PZ
376609	mm. 9	10		PZ
376610	mm.10	10		PZ
376611	mm.11	10		PZ
376612	mm.12	10		PZ
376613	mm.13	10		PZ
376614	mm.14	10		PZ
376615	mm.15	10		PZ
376616	mm.16	10		PZ
376617	mm.17	10		PZ
376618	mm.18	10		PZ
376619	mm.19	10		PZ
376620	mm.20	5		PZ
376621	mm.21	5		PZ
376622	mm.22	5		PZ
376623	mm.23	5		PZ
376624	mm.24	5		PZ
376625	mm.25	5		PZ
376626	mm.26	5		PZ
376627	mm.27	5		PZ
376628	mm.28	5		PZ
376629	mm.29	5		PZ
376630	mm.30	5		PZ
376632	mm.32	5		PZ

SERIE CHIAVI COMBINATE LIONS 038W

Codice	Descrizione	Conf.	Euro	/Um
376645	serie 17 pz. mm.6-22	1		ASS
376647	serie 25 pz. mm.6-32	1		ASS
376649	busta 12 pz. mm.8-22	1		ASS
376650	busta vuota	1		PZ

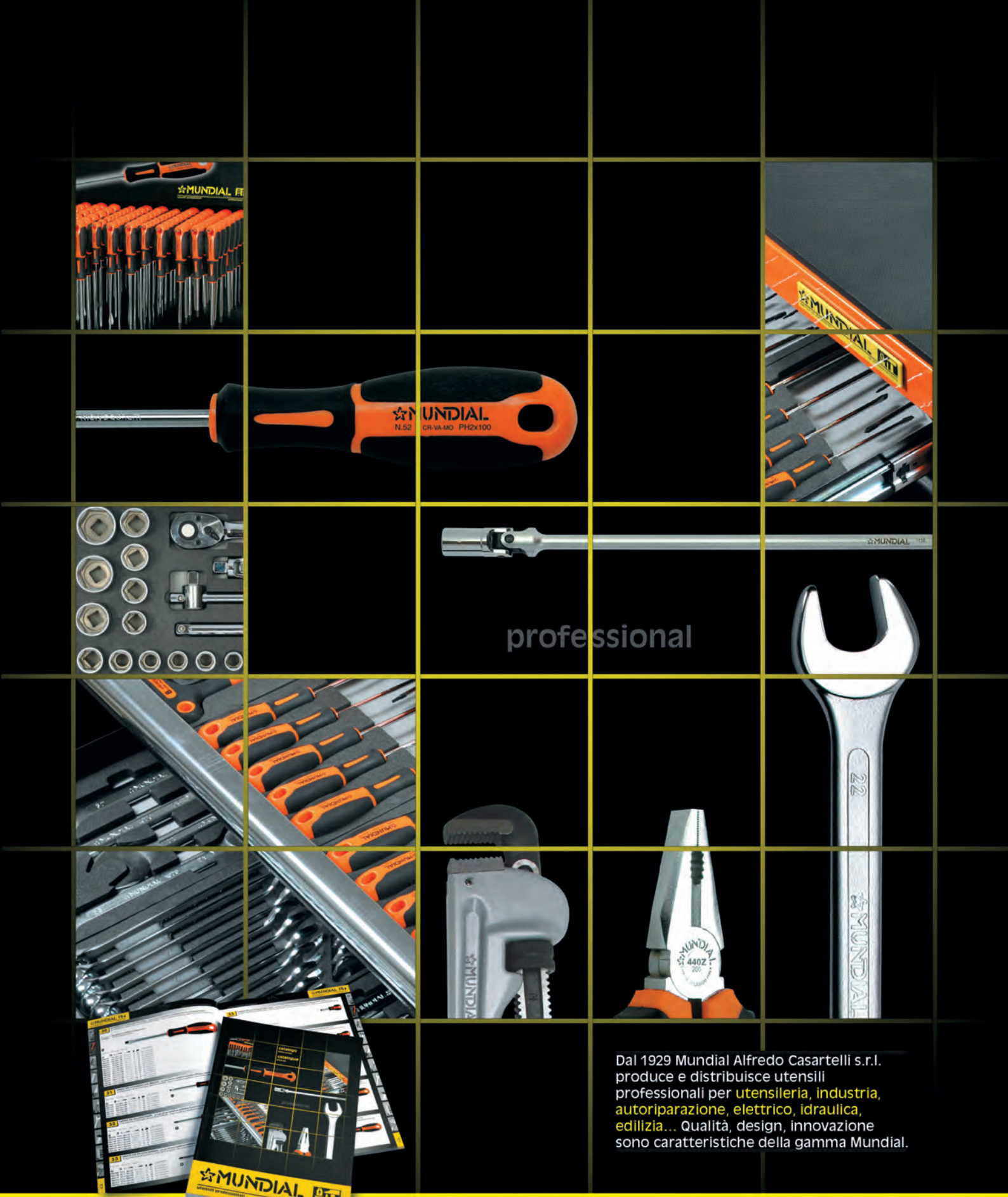

Dal 1929 Mundial Alfredo Casartelli s.r.l. produce e distribuisce utensili professionali per utensileria, industria, autoriparazione, elettrico, idraulica, edilizia... Qualità, design, innovazione sono caratteristiche della gamma Mundial.

MUNDIAL

Utensileria Alfredo Casartelli ITALY

utensili professionali www.mundial-casartelli.it **professional tools**

Mundial Alfredo Casartelli s.r.l. - 22030 Caslino d'Erba (Como) Italy - tel. +39 031 621330 - fax +39 031 622551 - e-mail: mundial@mundial-casartelli.it - www.mundial-casartelli.it

CHIAVI COMBINATE MUNDIAL DIN 3113 CHROM VANADIUM



Una bocca fissa ed una poligonale piegata. Acciaio cromo vanadio finitura cromata teste lucide.

Codice	Descrizione	Conf.	Euro	/Um
376006	mm. 6	12		PZ
376007	mm. 7	12		PZ
376008	mm. 8	12		PZ
376009	mm. 9	12		PZ
376010	mm.10	12		PZ
376011	mm.11	12		PZ
376012	mm.12	12		PZ
376013	mm.13	12		PZ
376014	mm.14	12		PZ
376015	mm.15	12		PZ
376016	mm.16	12		PZ
376017	mm.17	12		PZ
376018	mm.18	6		PZ
376019	mm.19	6		PZ
376020	mm.20	6		PZ
376021	mm.21	6		PZ
376022	mm.22	6		PZ
376024	mm.24	6		PZ
376027	mm.27	6		PZ
376029	mm.29	5		PZ
376030	mm.30	6		PZ
376032	mm.32	6		PZ
376036	mm.36	2		PZ
376041	mm.41	2		PZ

CHIAVI COMBINATE MUNDIAL SERIE 8 PZ DIN 3113



Chrom vanadium. Serie 8 pz. in scatola: mm.8-9-10-11-13-14-17-19.

Codice	Descrizione	Conf.	Euro	/Um
376116		1		SER

CHIAVI COMBINATE MUNDIAL SERIE 17 PZ DIN 3113



Chrom vanadium. Serie 17 pz. in scatola cartone: mm.6-7-8-9-10-11-12-13-14-15-16-17-18-19-20-21-22.

Codice	Descrizione	Conf.	Euro	/Um
376118		1		SER

CHIAVI COMBINATE MUNDIAL SERIE 25 PZ DIN 3113



Chrom vanadium. Serie 25 pz. in scatola cartone: mm.6-7-8-9-10-11-12-13-14-15-16-17-18-19-20-21-22-23-24-25-26-27-28-30-32.

Codice	Descrizione	Conf.	Euro	/Um
376125		1		SER

CHIAVI COMBINATE A CRICCHETTO MUNDIAL 1060



Testa poligonale a cricchetto reversibile inclinata di 15°.

Codice	Descrizione	Conf.	Euro	/Um
376128	mm. 8	6		PZ
376130	mm.10	6		PZ
376131	mm.11	6		PZ
376132	mm.12	6		PZ
376133	mm.13	6		PZ
376134	mm.14	6		PZ
376137	mm.17	6		PZ
376139	mm.19	6		PZ

CHIAVI FISSE A DUE BOCCHE MUNDIAL DIN 3110



Chrom vanadium. Acciaio cromo vanadio finitura cromata teste lucide.

Codice	Descrizione	Conf.	Euro	/Um
376206	dim. mm. 6x 7	10		PZ
376208	dim. mm. 8x 9	10		PZ
376210	dim. mm.10x11	10		PZ
376212	dim. mm.12x13	10		PZ
376214	dim. mm.14x15	10		PZ
376216	dim. mm.16x17	10		PZ
376218	dim. mm.18x19	10		PZ
376220	dim. mm.20x22	10		PZ
376221	dim. mm.21x23	5		PZ
376224	dim. mm.24x27	5		PZ
376225	dim. mm.25x28	5		PZ
376230	dim. mm.30x32	5		PZ

CHIAVI COMBINATE VALEX SERIE 12 PEZZI



In acciaio. Finitura satinata. Con supporto in plastica.

Codice	Descrizione	Conf.	Euro	/Um
287412	1460793, ser.12 pz. misure mm.8÷22	6		SER

CHIAVI COMBINATE VALEX SERIE 24 PEZZI



In acciaio al Cromo-Vanadio. Finitura satinata. Teste inclinate di 15 gradi.

Codice	Descrizione	Conf.	Euro	/Um
287324	1460563, ser.24 pz. misure mm.6÷32	1		SER

CHIAVI FISSE VALEX SERIE 12 PEZZI



In acciaio. Finitura satinata. Forchette inclinate di 15. Con supporto in plastica.

Codice	Descrizione	Conf.	Euro	/Um
287422	1460806, ser.12 pz. misure mm.6÷32	6		SER

CRICCHETTI REVERSIBILI LIONS 8964



Manico a cricco reversibile con impugnatura bimateriale. In acciaio cromo vanadium.

Codice	Descrizione	Conf.	Euro	/Um
376372	attacco bussole 1/4"	5		PZ
376374	attacco bussole 3/8"	5		PZ
376376	attacco bussole 1/2"	5		PZ

CHIAVI A BUSSOLA-ACCESSORI LIONS 4856 VAL. 40 PZ



In valigetta. Attacco 1/4. Serie 40 pz: manico a cricco 36 denti sgancio rapido, prolunga da mm.50, 13 bussole da mm.4 a 14, 22 bits assortiti, leva scorrevole da mm.125, snodo universale a cardano, disco di avvicinamento al punto di sforzo. In acciaio cromo vanadio.

Codice	Descrizione	Conf.	Euro	/Um
376352		4		SER

CHIAVI A BUSSOLA-ACCESSORI LIONS 1524 VAL. 29 PZ



In valigetta. Attacco 3/8. Serie 29 pz: manico a cricco 36 denti sgancio rapido, prolunghe da mm.75 e 150, 15 bussole da mm.8 a 22, 8 bussole lunghe da mm.10 a 19, 2 chiavi per candela da mm.16 e 21, snodo universale a cardano. In acciaio cromo vanadio. Cassetta in plastica.

Codice	Descrizione	Conf.	Euro	/Um
376354		4		SER

CHIAVI A BUSSOLA-ACCESSORI LIONS 5134 VAL. 22 PZ



In valigetta. Attacco 1/2. Serie 22 pz: manico a cricco 36 denti sgancio rapido, prolunga da mm.250, 18 bussole da mm.10 a 32, leva scorrevole a T, chiave per candela da mm.21. In acciaio cromo vanadio. Cassetta in plastica.

Codice	Descrizione	Conf.	Euro	/Um
376356		4		SER

CHIAVI LIONS 35102 A CROCE PER AUTO



Codice	Descrizione	Conf.	Euro	/Um
376980	per auto mm.17x19x21x1/2	1		PZ

CHIAVI MUNDIAL A CROCE PER AUTO E CAMION



Codice	Descrizione	Conf.	Euro	/Um
376982	per auto mm.17x19x22x1/2"	1		PZ
376985	per camion mm.24x27x32x3/3/4"	1		PZ

CHIAVI UNIVERSALI KNIPEX TWINKEY ART.1101



Chiavi universali per tutti i sistemi di chiusura più comuni: armadi elettrici, sistemi di chiusura nell'approvvigionamento del gas, acqua ed elettricità per impianti di climatizzazione e ventilazione degli edifici, valvole di arresto, quadri elettrici ecc.

Codice	Descrizione	Conf.	Euro	/Um
888390		1		PZ

CHIAVI UNIVERSALI PER CENTRALINE LTI 65014001



Chiavi universali a croce per centraline, quadri elettrici, cassette acqua e gas.

Codice	Descrizione	Conf.	Euro	/Um
888400		1		BLI

CHIAVE PER BOMBOLA A GAS LIONS 1700



In acciaio finitura satinata.

Codice	Descrizione	Conf.	Euro	/Um
287378	misura mm.25	10		PZ

CHIAVI TUBO DIRITTE



Tipo leggero. Bocche esagonali. In acciaio zincato.

Codice	Descrizione	Conf.	Euro	/Um
374407	dim. mm. 6x 7	10		PZ
374409	dim. mm. 8x 9	10		PZ
374412	dim. mm.10x11	10		PZ
374414	dim. mm.12x13	10		PZ
374416	dim. mm.14x15	10		PZ
374418	dim. mm.16x17	10		PZ
374422	dim. mm.18x19	10		PZ
374424	dim. mm.20x22	10		PZ
374426	dim. mm.21x23	10		PZ
374428	dim. mm.24x26	10		PZ
374430	dim. mm.25x28	10		PZ
374432	dim. mm.27x29	10		PZ
374434	dim. mm.30x32	10		PZ
374440	dim. mm.50x55	10		PZ

CHIAVI TUBO PIEGATE



Tipo leggero. Bocche esagonali. In acciaio zincato.

Codice	Descrizione	Conf.	Euro	/Um
374506	mm. 6	10		PZ
374507	mm. 7	10		PZ
374508	mm. 8	10		PZ
374509	mm. 9	10		PZ
374510	mm.10	10		PZ
374511	mm.11	10		PZ
374512	mm.12	10		PZ
374513	mm.13	10		PZ
374514	mm.14	10		PZ
374515	mm.15	10		PZ
374516	mm.16	10		PZ
374517	mm.17	10		PZ
374518	mm.18	10		PZ
374519	mm.19	10		PZ
374520	mm.20	10		PZ
374521	mm.21	10		PZ
374522	mm.22	10		PZ

CHIAVI ESAGONALI LUNGHE A BRUGOLA LIONS 8360 9 PZ



Testa a sfera. Supporto in plastica. Serie 9 pezzi: mm.1,5÷10. In acciaio cromo vanadium.

Codice	Descrizione	Conf.	Euro	/Um
373120		10		BLI

CHIAVI ESAGONALI CORTE A BRUGOLA LIONS 6654 9 PZ



Supporto in plastica. Serie 9 pezzi: mm.1,5÷10. In acciaio cromo vanadium.

Codice	Descrizione	Conf.	Euro	/Um
373122		10		BLI

CHIAVI ESAGONALI A BRUGOLA LIONS 9464 SERIE 8 PZ



Con anello. Serie 8 pezzi: mm.1,5÷6. Finitura brunita.

Codice	Descrizione	Conf.	Euro	/Um
373102		24		BLI

CHIAVI ESAGONALI LIONS 4370 TASCABILI SERIE 8 PZ



Serie 8 pezzi: cm.1,5÷6. Tascabile.

Codice	Descrizione	Conf.	Euro	/Um
373110		20		PZ

CHIAVI ESAGONALI PIEGATE OMMA DIN 911



Acciaio cromo vanadio. Nichelate.

Codice	Descrizione	Conf.	Euro	/Um
375878	mm. 1,5	1		PZ
375879	mm. 2	1		PZ
375880	mm. 2,5	1		PZ
375881	mm. 3	1		PZ
375882	mm. 3,5	1		PZ
375883	mm. 4	1		PZ
375884	mm. 4,5	1		PZ
375885	mm. 5	1		PZ
375886	mm. 6	1		PZ
375887	mm. 7	1		PZ
375888	mm. 8	1		PZ
375889	mm. 9	1		PZ
375890	mm.10	1		PZ
375891	mm.12	1		PZ

CHIAVI ESAGONALI VALEX SERIE 8 PEZZI



In acciaio brunito al Cromo-Vanadio.

Codice	Descrizione	Conf.	Euro	/Um
287470	1460800, serie 8 pz. misure 2÷10	12		SER

CHIAVI ESAGONALI VALEX SERIE 8 PEZZI BALL-POINT



In acciaio brunito al Cromo-Vanadio.

Codice	Descrizione	Conf.	Euro	/Um
287478	1460801, serie 8 pz. misure 2÷10	12		SER

CHIAVI TORX MINI LIONS 282V SERIE 6 PZ COLOR



Chiavi Torx a bandiera con brugola. Per ogni misura un diverso colore d'impugnatura. In acciaio cromo vanadium.

Codice	Descrizione	Conf.	Euro	/Um
373207	serie 6 pz: T6-T7-T8-T9-T10-T15	1		SER

CHIAVI TORX FORATE LIONS 286R SERIE 7 PZ COLOR



Copertura plastificata, colori identificativi di ogni misura. In acciaio cromo vanadium. Finitura satinata. Supporto in plastica.

Codice	Descrizione	Conf.	Euro	/Um
373126	serie 7 pz: T10÷T40	1		SER

CHIAVI TORX LUNGHE LIONS 3156 9 PZ



Supporto in plastica. Serie 9 pezzi: T10÷T50. In acciaio cromo vanadium.

Codice	Descrizione	Conf.	Euro	/Um
373124		10		BLI

CHIAVI TORX LIONS 3396 SET 6 PZ



In valigetta. Set 6 chiavi: T10x100-T15x100-T20x100-T25x100 T27x150-T30x150. Impugnatura bimateriale. Con foro. Lama in acciaio cromo vanadium.

Codice	Descrizione	Conf.	Euro	/Um
373134		12		PZ

CHIAVI TORX FORATE LIONS 2080 SERIE 8 PZ



Serie 8 pezzi: T9÷T40. Tascabile.

Codice	Descrizione	Conf.	Euro	/Um
373115		20		PZ

CHIAVI TORX LIONS 8034 SERIE 8 PZ



Con anello. Serie 8 pezzi: T9÷T40. Finitura brunita.

Codice	Descrizione	Conf.	Euro	/Um
373103		24		BLI

CHIAVI TORX PIEGATE VALEX SERIE 9 PEZZI



In acciaio brunito al Cromo-Vanadio.

Codice	Descrizione	Conf.	Euro	/Um
287449	1460830, serie 9 pz. misure T10÷T50	6		SER

CHIAVI VALEX PER FILTRO OLIO A CATENA



In acciaio. Presa massima mm.80.

Codice	Descrizione	Conf.	Euro	/Um
287700	1460101	12		PZ

CHIAVI VALEX PER CANDELE



Bussola esagonale mm.21. Con snodo cardanico.

Codice	Descrizione	Conf.	Euro	/Um
287724	1460127, lungh. mm.220	12		PZ

LIME MANICATE BELLOTA PIATTE PARALLELE ART.4002



Manico bicomponente. Confezione 1 pezzo blister.

Codice	Descrizione	Conf.	Euro	/Um
593904	1/2 dolci, 4 pol. lunghezza mm.100	1		PZ
593906	1/2 dolci, 6 pol. lunghezza mm.150	6		PZ
593908	1/2 dolci, 8 pol. lunghezza mm.200	6		PZ
593910	1/2 dolci, 10 pol. lunghezza mm.250	1		PZ
593909	bastarde, 8 pol. lunghezza mm.200	1		PZ

LIME MANICATE BELLOTA 1/2 TONDE 1/2 DOLCI ART.4003



Manico bicomponente. Confezione 1 pezzo blister.

Codice	Descrizione	Conf.	Euro	/Um
593926	6 pol. lunghezza mm.150	6		PZ
593928	8 pol. lunghezza mm.200	6		PZ

LIME MANICATE BELLOTA TONDE 1/2 DOLCI ART.4004



Manico bicomponente. Confezione 1 pezzo blister.

Codice	Descrizione	Conf.	Euro	/Um
593946	6 pol. lunghezza mm.150	6		PZ
593948	8 pol. lunghezza mm.200	6		PZ

LIME MANICATE BELLOTA TRIANGOLARI 1/2 DOLCI 4005



Manico bicomponente. Confezione 1 pezzo blister.

Codice	Descrizione	Conf.	Euro	/Um
593956	6 pol. lunghezza mm.150	6		PZ
593958	8 pol. lunghezza mm.200	6		PZ

LIME MANICATE BELLOTA QUADRE 1/2 DOLCI ART.4006



Manico bicomponente. Confezione 1 pezzo blister.

Codice	Descrizione	Conf.	Euro	/Um
593966	6 pol. lunghezza mm.150	6		PZ
593968	8 pol. lunghezza mm.200	6		PZ

RASPE MANICATE BELLOTA 1/2 TONDE 1/2 DOLCI 4101



Manico bicomponente. Confezione 1 pezzo blister.

Codice	Descrizione	Conf.	Euro	/Um
593986	6 pol. lunghezza mm.150	6		PZ
593988	8 pol. lunghezza mm.200	6		PZ

TRIANGOLI BELLOTA SLIM BORDI VIVI ART.4041



Per seghe.

Codice	Descrizione	Conf.	Euro	/Um
594005	5 pol. lunghezza mm.125	12 *		PZ
594006	6 pol. lunghezza mm.150	12 *		PZ
594008	8 pol. lunghezza mm.200	12 *		PZ

TRIANGOLI BELLOTA REGOLARI BORDI VIVI ART.4042



Per seghe.

Codice	Descrizione	Conf.	Euro	/Um
594015	5 pol. lunghezza mm.125	12 *		PZ
594016	6 pol. lunghezza mm.150	12 *		PZ
594018	8 pol. lunghezza mm.200	12 *		PZ

LIME BELLOTA PIATTE PARALLELE 1/2 DOLCI ART.4002



Per meccanica.

Codice	Descrizione	Conf.	Euro	/Um
594044	4 pol. lunghezza mm.100	12 *		PZ
594046	6 pol. lunghezza mm.150	12 *		PZ
594048	8 pol. lunghezza mm.200	12		PZ
594050	10 pol. lunghezza mm.250	12		PZ

LIME BELLOTA PIATTE PARALLELE BASTARDE ART.4002



Per meccanica.

Codice	Descrizione	Conf.	Euro	/Um
594066	6 pol. lunghezza mm.150	12 *		PZ
594068	8 pol. lunghezza mm.200	12 *		PZ
594070	10 pol. lunghezza mm.250	12 *		PZ

LIME BELLOTA 1/2 TONDE 1/2 DOLCI ART.4003



Per meccanica.

Codice	Descrizione	Conf.	Euro	/Um
594084	4 pol. lunghezza mm.100	12 *		PZ
594086	6 pol. lunghezza mm.150	12 *		PZ
594088	8 pol. lunghezza mm.200	12 *		PZ
594090	10 pol. lunghezza mm.250	12		PZ

LIME BELLOTA 1/2 TONDE BASTARDE ART.4003



Per meccanica.

Codice	Descrizione	Conf.	Euro	/Um
594106	6 pol. lunghezza mm.150	12 *		PZ
594108	8 pol. lunghezza mm.200	12 *		PZ
594110	10 pol. lunghezza mm.250	12 *		PZ

LIME BELLOTA TONDE 1/2 DOLCI ART.4004



Per meccanica.

Codice	Descrizione	Conf.	Euro	/Um
594124	4 pol. lunghezza mm.100	12 *		PZ
594126	6 pol. lunghezza mm.150	12 *		PZ
594128	8 pol. lunghezza mm.200	12 *		PZ
594130	10 pol. lunghezza mm.250	12		PZ

LIME BELLOTA TRIANGOLARI 1/2 DOLCI ART.4005



Per meccanica.

Codice	Descrizione	Conf.	Euro	/Um
594131	4 pol. lunghezza mm.100	12 *		PZ
594133	6 pol. lunghezza mm.150	12 *		PZ
594134	8 pol. lunghezza mm.200	12		PZ

LIME BELLOTA QUADRE 1/2 DOLCI ART.4006



Per meccanica.

Codice	Descrizione	Conf.	Euro	/Um
594135	4 pol. lunghezza mm.100	12 *		PZ
594136	6 pol. lunghezza mm.150	12 *		PZ
594138	8 pol. lunghezza mm.200	12 *		PZ
594140	10 pol. lunghezza mm.250	12		PZ

RASPE BELLOTA 1/2 TONDE 1/2 DOLCI ART.4101



Per falegnami.

Codice	Descrizione	Conf.	Euro	/Um
594306	6 pol. lunghezza mm.150	12 *		PZ
594308	8 pol. lunghezza mm.200	12 *		PZ
594310	10 pol. lunghezza mm.250	12 *		PZ

LIME AD AGO IRIDIUM ART.151 PIATTE A PUNTA



Codice	Descrizione	Conf.	Euro	/Um
595111	lunghezza mm.160	12		PZ

LIME AD AGO IRIDIUM ART.152 PIATTE PARALLELE



Codice	Descrizione	Conf.	Euro	/Um
595112	lunghezza mm.160	12		PZ

LIME AD AGO IRIDIUM ART.153 OVALI



Codice	Descrizione	Conf.	Euro	/Um
595113	lunghezza mm.160	1		PZ

LIME AD AGO IRIDIUM ART.154 TRIANGOLO

Codice	Descrizione	Conf.	Euro	/Um
595114	lunghezza mm.160	12		PZ

LIME AD AGO IRIDIUM ART.155 QUADRE

Codice	Descrizione	Conf.	Euro	/Um
595115	lunghezza mm.160	12		PZ

LIME AD AGO IRIDIUM ART.156 TONDE

Codice	Descrizione	Conf.	Euro	/Um
595116	lunghezza mm.160	12		PZ

LIME AD AGO IRIDIUM ART.158 1/2 TONDE



Codice	Descrizione	Conf.	Euro	/Um
595118	lunghezza mm.160	12		PZ

LIME AD AGO IRIDIUM ART.185 SERIE 6 PZ



Codice	Descrizione	Conf.	Euro	/Um
595410	lunghezza mm.160	1		SER

RASPE AD AGO IRIDIUM ART.225 SERIE 6 PZ



Per legno.

Codice	Descrizione	Conf.	Euro	/Um
595445	lunghezza mm.160	1		SER

RIFLOIRS A LIMA IRIDIUM ART.670 SERIE 8 PZ



Per meccanici.

Codice	Descrizione	Conf.	Euro	/Um
595450	lunghezza mm.190	1		SER

LIME PER CHIAVI IRIDIUM ART.2250 SERIE 6 PZ



Manicate. Per chiavi.

Codice	Descrizione	Conf.	Euro	/Um
595470	lunghezza 4 pol.	1		SER

LIME PER CONTATTI IRIDIUM ART.2290 SERIE 6 PZ



Codice	Descrizione	Conf.	Euro	/Um
595540		1		SER

LIME IRIDIUM MANICATE ART.2100 SERIE 6 PZ



Codice	Descrizione	Conf.	Euro	/Um
595600	lunghezza 6 pol.	1		SER

LIME IRIDIUM ROTATIVE ART.2410 SERIE 3 PZ



Codice	Descrizione	Conf.	Euro	/Um
595700		1		SER

RASPE IRIDIUM ROTATIVE ART.2420 SERIE 3 PZ



Codice	Descrizione	Conf.	Euro	/Um
595705		1		SER

FRESE IRIDIUM ROTATIVE ART.2430 SERIE 3 PZ



Codice	Descrizione	Conf.	Euro	/Um
595710		1		SER

MANICI PER LIME PVC MUNDIAL 592



Manico lima in PVC con foro. Con ghiera.

Codice	Descrizione	Conf.	Euro	/Um
658610	lungh.mm.100 per lime 4-5-6 pol.	1		PZ
658611	lungh.mm.110 per lime 7-8-10 pol.	1		PZ
658612	lungh.mm.120 per lime 10-12-14 pol.	1		PZ

MANICI PER LIME IN LEGNO CON GHIERA



Codice	Descrizione	Conf.	Euro	/Um
658502	n.2 lungh.mm.100	10		PZ
658503	n.3 lungh.mm.110	10		PZ
658504	n.4 lungh.mm.120	10		PZ
658505	n.5 lungh.mm.130	10		PZ
658506	n.6 lungh.mm.140	10		PZ

PORTAMARTELLO FERRO ZINCATO



Codice	Descrizione	Conf.	Euro	/Um
639700		5		PZ

PORTATENAGLIA IN ACCIAIO



Codice	Descrizione	Conf.	Euro	/Um
639720		1		PZ

MARTELLI TIPO FRANCESE ALDE'



Martelli da fabbro temperati, levigati, verniciati, teste lucide. Manico legno sagomato. Tipo extra.

Codice	Descrizione	Conf.	Euro	/Um
637001	gr. 100	12		PZ
637002	gr. 200	12		PZ
637003	gr. 300	12		PZ
637004	gr. 400	12		PZ
637005	gr. 500	12		PZ
637015	gr.1500	6		PZ

MARTELLI TIPO FALEGNAME ORO



Martelli da falegname temperati, verniciati. Manico legno.

Codice	Descrizione	Conf.	Euro	/Um
637212	gr.200	6		PZ
637213	gr.300	6		PZ

MARTELLI TIPO TEDESCO ALDE' DIN 1041



Martelli temperati, levigati, verniciati, teste lucide. Manico frassino sagomato rosso.

Codice	Descrizione	Conf.	Euro	/Um
637301	gr. 100 (scat.12)	2 *		PZ
637302	gr. 200 (scat.12)	2 *		PZ
637303	gr. 300 (scat.12)	2 *		PZ
637304	gr. 400 (scat.12)	2		PZ
637305	gr. 500 (scat.12)	2		PZ
637306	gr. 600 (scat.12)	2		PZ
637308	gr. 800 (scat.12)	2		PZ
637310	gr.1000 (scat.12)	2		PZ
637315	gr.1500 (scat.12)	2		PZ
637320	gr.2000 (scat.12)	2		PZ

MARTELLI TIPO TEDESCO LIONS 1432



Manico SINTESI.

Codice	Descrizione	Conf.	Euro	/Um
637450	gr.100	6		PZ
637452	gr.200	6		PZ
637454	gr.300	6		PZ
637456	gr.400	6		PZ
637458	gr.500	6		PZ

MARTELLI TIPO TEDESCO MANICO LEGNO LIONS 7730



Manico legno.

Codice	Descrizione	Conf.	Euro	/Um
637441	gr.100	12		PZ
637442	gr.200	12		PZ
637443	gr.300	6		PZ
637444	gr.400	6		PZ

MARTELLI TIPO CARPENTIERE L'INGEGNERE



Salvamano ecologico con alette. Manico frassino cm.60.

Codice	Descrizione	Conf.	Euro	/Um
637743	gr.250	1		PZ

MARTELLI TIPO CARPENTIERE LIONS 1344



Manico SINTESI. Con calamita.

Codice	Descrizione	Conf.	Euro	/Um
637485	gr.250	6		PZ
637490	gr.300	6		PZ



www.masssrl.it

L'INGEGNERE MASS
TIPO BRAGOTTI CLASSICO

COD. 2017 - 200 GR
COD. 2018 - 250 GR

L'INGEGNERE MASS
TIPO BREVETTATO MASS

COD. 2060C - 200 GR - LEGNO
COD. 125C - 250 GR - LEGNO

COD. 2050FC - 200 GR - FIBRA
COD. 124FC - 250 GR - FIBRA

MADE IN ITALY

SINCE 1983
19 MASS SRL 83
ARTICOLI BREVETTATI
ITALIA

MARTELLI TIPO CARPENTIERE ALDE'



Qualità extra. Con manico sagomato lucido.

Codice	Descrizione	Conf.	Euro	/Um
637500	gr.250	6		PZ
637510	gr.300	6		PZ

MARTELLI TIPO CARPENTIERE CALAMITATI



Con calamita. Forgiati. Manico sagomato lucido cm.60.

Codice	Descrizione	Conf.	Euro	/Um
637550	gr.250	2		PZ

MARTELLI TIPO MURATORE FORGIATI



Qualità extra. Manicati.

Codice	Descrizione	Conf.	Euro	/Um
637840	gr.400	3		PZ
637850	gr.500	3		PZ
637860	gr.600	3		PZ

MARTELLINE MALEPEGGIO LIONS 3450



Manico SINTESI.

Codice	Descrizione	Conf.	Euro	/Um
637892	gr.400	6		PZ

MARTELLINE MALEPEGGIO



Forgiate. Qualità extra. Manicate.

Codice	Descrizione	Conf.	Euro	/Um
637899	gr.400	6		PZ

MARTELLINE CATANIA



Punta e penna. Manicate.

Codice	Descrizione	Conf.	Euro	/Um
637925	gr.400	4		PZ

MARTELLINE GENOVA A PICCHIETTO



Manicate.

Codice	Descrizione	Conf.	Euro	/Um
637940	gr.300	6		PZ

CUNEI PER MANICI LEGNO DI MARTELLI E ATTREZZI VARI



Codice	Descrizione	Conf.	Euro	/Um
638309	d.mm. 8- 9	60		PZ
638313	d.mm.12-13	50		PZ
638318	d.mm.14-16	40		PZ
638325	d.mm.18-25	30		PZ
638330	d.mm.22-30	20		PZ

MAZZE A COPPIA



Acciaio forgiato. Qualità extra.

Codice	Descrizione	Conf.	Euro	/Um
639030	kg. 3	1		PZ
639040	kg. 4	1		PZ
639050	kg. 5	1		PZ
639060	kg. 6	1		PZ
639100	kg.10	1		PZ

MAZZE MANICATE LIONS 4858



Manico SINTESI tricomponente.

Codice	Descrizione	Conf.	Euro	/Um
639116	kg.4	4		PZ

MAZZE A GEMMA



Acciaio forgiato. Qualità extra.

Codice	Descrizione	Conf.	Euro	/Um
639153	kg.3	1		PZ
639154	kg.4	1		PZ
639155	kg.5	1		PZ

MAZZESCURI MANICATE LIONS 702R



Manico SINTESI tricomponente.

Codice	Descrizione	Conf.	Euro	/Um
639220	kg.2,5	6		PZ

MAZZESCURI MANICATE ALDE'



Tipo Merlin.

Codice	Descrizione	Conf.	Euro	/Um
639226	kg.2,5	1		PZ

MAZZETTE MANICATE LIONS 538T



Manico SINTESI.

Codice	Descrizione	Conf.	Euro	/Um
639325	gr. 800	6		PZ
639326	gr.1000	6		PZ

MAZZETTE MANICATE LIONS 2756



Manico legno.

Codice	Descrizione	Conf.	Euro	/Um
639332	gr. 800	1		PZ
639333	gr.1000	1		PZ

MAZZETTE MANICATE ALDE'



Manico in legno sagomato mezzo rosso, cuneo tondo.

Codice	Descrizione	Conf.	Euro	/Um
639308	gr. 800	2 *		PZ
639310	gr.1000	2 *		PZ
639312	gr.1250	6		PZ
639315	gr.1500	6		PZ
639320	gr.2000	6		PZ

MAZZETTE OSCA CON COLLARE



Mazzette con collare salvamanico in nylon. Temperate, levigate, verniciate, teste lucide. Manico in frassino sagomato e verniciato, bloccato con cuneo e resina.

Codice	Descrizione	Conf.	Euro	/Um
639438	gr. 800	6		PZ
639440	gr.1000	6		PZ

MAZZETTE ALDE' BY OSCA 2000 TRICOMPONENTI



"Testa con collare brevettato in acciaio a norme DIN. Manico brevettato fissato alla testa in modo meccanico ad altissima sicurezza. Struttura in tricomponente: cuneo acciaio per bloccaggio meccanico, anima in lega di alluminio, manico in nylon A2800."

Codice	Descrizione	Conf.	Euro	/Um
639398	gr. 800	6		PZ
639400	gr.1000	6		PZ

MAZZUOLE GOMMA MANICO FIBRA LIONS 5270



Manico in fibra. Impugnatura antiscivolo bimateriale.

Codice	Descrizione	Conf.	Euro	/Um
639532	d.mm.50	6		PZ
639534	d.mm.60	6		PZ

MAZZUOLE GOMMA NERA



Manico incorporato nella gomma.

Codice	Descrizione	Conf.	Euro	/Um
639550	d.mm.50 gr.350	4		PZ
639560	d.mm.60 gr.550	4		PZ
639570	d.mm.70 gr.800	4		PZ

MAZZUOLE LAGOS IN GOMMA BIANCA PER PIASTRELLE



In gomma molto resistente con struttura interna metallica che impedisce la rottura del manico.

Codice	Descrizione	Conf.	Euro	/Um
639542	gr.500	1		PZ

MAZZUOLE LAGOS IN GOMMA NERA PER MECCANICA



In gomma molto resistente con struttura interna metallica che impedisce la rottura del manico.

Codice	Descrizione	Conf.	Euro	/Um
639545	gr.500	12		PZ

CUTTER LIONS 0976



Impugnatura bimateriale. Guidalama in metallo. Lama a spezzare.

Codice	Descrizione	Conf.	Euro	/Um
110240	lama larghezza mm.9	24		BLI

CUTTER AUTOBLOCCANTE VALEX BL 9



Professionale. Guidalama metallico. Impugnatura in gomma antiscivolo.

Codice	Descrizione	Conf.	Euro	/Um
290322	1463172, lama a spezzare mm.9	12		PZ

CUTTER INOX VOLA DA TASCHINO



Corpo in acciaio inox. Lama a spezzare.

Codice	Descrizione	Conf.	Euro	/Um
110307	lama larghezza mm.9	1		PZ

CUTTER ORANGE LIONS 482E



Corpo in plastica. Pulsante di blocco automatico. Lama a spezzare.

Codice	Descrizione	Conf.	Euro	/Um
110230	lama larghezza mm.18	24		BLI

CUTTER LIONS 6518 CON 10 LAME



Impugnatura bimateriale. Guidalama in metallo. Lama a spezzare.

Codice	Descrizione	Conf.	Euro	/Um
110245	lama larghezza mm.18	10		BLI

CUTTER YELLOW LIONS 6916



Corpo Bi-material antiscivolo. Selettore automatico della lama. Telaio in acciaio. 3 lame in dotazione. Lama a spezzare.

Codice	Descrizione	Conf.	Euro	/Um
110260	lama larghezza mm.18	12		PZ

CUTTER TERMINATOR



Corpo Bi-material antiscivolo. Selettore automatico della lama. Telaio in acciaio. Lama a spezzare.

Codice	Descrizione	Conf.	Euro	/Um
110315	lama larghezza mm.18	24		PZ

CUTTER INOX LIONS 352E



Corpo in plastica e parti in metallo inox. Pulsante di blocco automatico. Lama a spezzare.

Codice	Descrizione	Conf.	Euro	/Um
110265	lama larghezza mm.18	12		BLI

CUTTER ALLUMINIO LIONS 3130



Corpo in alluminio e gomma. Lama a spezzare mm.18 in acciaio SK5 con affilatura a triplo angolo di taglio.

Codice	Descrizione	Conf.	Euro	/Um
110270	lama larghezza mm.18	12		BLI

CUTTER ALLUMINIO GOLIATH LIONS A126



Super professionale per impieghi gravosi. Corpo in lega di zinco e gomma. Guidalama in acciaio inox. Fermalama in acciaio con vite. 5 lame da mm.25 in acciaio SK4 (1+4 nel serbatoio integrato). Affilatura a triplo angolo di taglio. Cutter lunghezza cm.20.

Codice	Descrizione	Conf.	Euro	/Um
110272	lama larghezza mm.25	12		BLI

CUTTER MAXI LIONS 546W



Corpo Bi-material antiscivolo. Bloccaggio lama con rotella di sicurezza. Lama a spezzare. Con speciale affilatura triplo angolo di taglio.

Codice	Descrizione	Conf.	Euro	/Um
110268	lama larghezza mm.25	12		BLI

CUTTER MAX 25



Corpo Bi-material antiscivolo. Telaio in acciaio. Selettore automatico della lama. Può contenere fino a 5 lame. Lama a spezzare.

Codice	Descrizione	Conf.	Euro	/Um
110314	lama larghezza mm.25	6		PZ

CUTTER SAFETY LIONS 088H



Lama autorientrante di sicurezza. Corpo Bi-material antiscivolo. Telaio in acciaio. Lama a trapezio.

Codice	Descrizione	Conf.	Euro	/Um
110280	lama larghezza mm.18	24		PZ

CUTTER AUTOBLOCCANTE VALEX BL 18



Professionale. Guidalama metallico. Impugnatura in gomma antiscivolo.

Codice	Descrizione	Conf.	Euro	/Um
290326	1463173, lama a spezzare mm.18	12		PZ

CUTTER SM9 STANLEY 10-150



Corpo in ABS. Bloccalama a dentatura obliqua. Lama a spezzare.

Codice	Descrizione	Conf.	Euro	/Um
110301	lama larghezza mm.9	12		PZ

CUTTER INTERLOCK 9 STANLEY 10-095



STANLEY

Corpo in metallo sagomato. Sistema brevettato di bloccaggio e cambio della lama. Lama a spezzare 12 elementi.

Codice	Descrizione	Conf.	Euro	/Um
110303	lama larghezza mm.9	12		PZ

CUTTER AUTOBLOCCANTI STANLEY 10-264



STANLEY

Barra portalama in acciaio. Meccanismo autobloccante della lama. Corpo in materiale plastico con inserti in gomma morbida antiscivolo. Lama a spezzare.

Codice	Descrizione	Conf.	Euro	/Um
110302	lama larghezza mm.9	1		PZ

CUTTER SM18 STANLEY 10-151



STANLEY

Corpo in ABS. Bloccalama a dentatura obliqua. Lama a spezzare.

Codice	Descrizione	Conf.	Euro	/Um
110316	lama larghezza mm.18	12		PZ

CUTTER AUTOBLOCCANTI STANLEY 10266-1



STANLEY

Corpo in materiale sintetico rigido e gomma morbida. Meccanismo autobloccante della lama. Elemento posteriore spezzalama. 3 lame in dotazione. Lama a spezzare.

Codice	Descrizione	Conf.	Euro	/Um
110319	lama larghezza mm.18	12		PZ

CUTTER AUTOBLOCCANTI STANLEY FATMAX 10-481



STANLEY

Corpo in materiale sintetico Bi-material. Pulsante bloccalama. Selettore automatico della lama. Telaio in acciaio inox contenente 6 lame. Lama a spezzare.

Codice	Descrizione	Conf.	Euro	/Um
110321	lama larghezza mm.18	6		PZ

CUTTER FATMAX STANLEY 10-329 CON ROTELLA



STANLEY

Corpo Bi-material antiscivolo. Ampio incavo frontale poggia dito per maggiore controllo in caso di uso prolungato. Rotella di bloccaggio multi posizione. Nuovo sistema Premium di cambio lama, più veloce e sicuro. Lama a spezzare.

Codice	Descrizione	Conf.	Euro	/Um
110317	lama larghezza mm.18	6		PZ

CUTTER METALLICI STANLEY 10-018

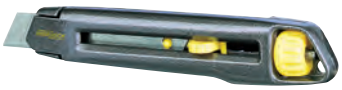

STANLEY

Sistema brevettato di bloccaggio e cambio lama. Lama a spezzare.

Codice	Descrizione	Conf.	Euro	/Um
110383	lama larghezza mm.18	6		PZ

CUTTER STANLEY 10-425



STANLEY

Corpo Bi-material antiscivolo. Telaio in acciaio antiruggine. Rotella bloccalama. Lama a spezzare 7 elementi spessore mm.0,7.

Codice	Descrizione	Conf.	Euro	/Um
110327	lama larghezza mm.25	6		PZ

COLTELLI LAMA FISSA STANLEY 10-199



STANLEY

Tradizionale. Con salvalama e 5 lame a trapezio.

Codice	Descrizione	Conf.	Euro	/Um
110370		4		PZ

COLTELLI METALLICI STANLEY 10-099



STANLEY

Professionale. Massima sicurezza. Sistema di incastro dei semigusci. Con 5 lame a trapezio.

Codice	Descrizione	Conf.	Euro	/Um
110330		12		PZ

COLTELLI LAMA RETRATTILE STANLEY 10-499



STANLEY

Lama regolabile in 3 posizioni. Si sostituisce la lama senza smontare il coltello. Con 5 lame a trapezio.

Codice	Descrizione	Conf.	Euro	/Um
110380		4		PZ

COLTELLO TASCABILE STANLEY QUICKSLIDE 10-810



STANLEY

Corpo in metallo. Lama retrattile. Monta lame a trapezio piccolo, a trapezio grande, ad uncino. Cursore della lama a scorrimento morbido. Clip di aggancio in metallo.

Codice	Descrizione	Conf.	Euro	/Um
110382		1		PZ

COLTELLI ANTINFORTUNISTICA STANLEY 10-189



STANLEY

Corpo in metallo. Lama a trapezio. Molla per il rientro automatico della lama a fine lavoro. Lame ricambio ns.cod.110416.

Codice	Descrizione	Conf.	Euro	/Um
110334		12		PZ

COLTELLI STANLEY SERRAMANICO ART-10-598



STANLEY

Professionale. Monta lame art.11221. Fornito con 2 lame.

Codice	Descrizione	Conf.	Euro	/Um
110286		1		PZ

COLTELLI METALLO STANLEY TIPO FIAT 10-590



STANLEY

A lama fissa. Forniti con 5 lame assortite.

Codice	Descrizione	Conf.	Euro	/Um
110288		12		PZ

LAME A SPEZZARE PZ.10 LIONS 680V MM. 9



Lame a spezzare in acciaio SK4. 7 elementi. Blister 10 lame.

Codice	Descrizione	Conf.	Euro	/Um
110212	larghezza mm.9	20		BLI

LAME A SPEZZARE PZ.10 LIONS 680V MM.18



Lame a spezzare in acciaio SK4. 7 elementi. Blister 10 lame.

Codice	Descrizione	Conf.	Euro	/Um
110215	larghezza mm.18	20		BLI

LAME A SPEZZARE PZ.10 LIONS 686H MM.25



Lame a spezzare in acciaio SK4. 7 elementi. Blister 10 lame.

Codice	Descrizione	Conf.	Euro	/Um
110216	larghezza mm.25	20		BLI

LAME A TRAPEZIO PZ.10 LIONS 774V



Lama a trapezio in acciaio SK4 mm.0,6. Blister 10 lame.

Codice	Descrizione	Conf.	Euro	/Um
110219		12		BLI

LAME A SPEZZARE STANLEY 11-300



Lame a spezzare a 12 elementi. Dispenser pz.10.

Codice	Descrizione	Conf.	Euro	/Um
110310	larghezza mm.9	100 *		PZ

LAME A SPEZZARE STANLEY 11-301



Lame a spezzare a 8 elementi. Dispenser pz.10.

Codice	Descrizione	Conf.	Euro	/Um
110325	larghezza mm.18	100 *		PZ

LAME STANLEY FAT MAX 11-718



Lame a spezzare 8 elementi. Professionali. Durata e prestazioni superiori ad una lama tradizionale. Dispenser 10 pz.

Codice	Descrizione	Conf.	Euro	/Um
110441	larghezza mm.18	100 *		PZ

LAME A SPEZZARE STANLEY 11-325



Lame a spezzare 7 elementi spessore mm.0,7. Dispenser pz.20.

Codice	Descrizione	Conf.	Euro	/Um
110328	larghezza mm.25	20 *		PZ

LAME STANLEY CARBIDE 11-818 CARBURO DI TUNGSTENO



Lame a spezzare 8 elementi. L'applicazione del Carburo di Tungsteno avviene solo sull'affilatura rendendo la lama flessibile, molto resistente e di lunga durata. Dispenser pz.10.

Codice	Descrizione	Conf.	Euro	/Um
110438	larghezza mm.18	10 *		PZ

LAME STANLEY FAT MAX 11-725



Lame a spezzare 7 elementi. Professionali. Durata e prestazioni superiori ad una lama tradizionale. Dispenser 20 pz.

Codice	Descrizione	Conf.	Euro	/Um
110442	larghezza mm.25	20 *		PZ

LAME RICAMBIO ART.11-221



Per coltelli stanley art.10-590.

Codice	Descrizione	Conf.	Euro	/Um
110289		50 *		PZ

LAME RICAMBIO STANLEY PER TAGLIABALSA 11-411

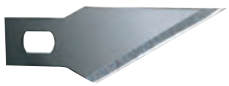

Ad angolo acuto. Acciaio ad alta tenuta di carbonio. Affilatura eccezionale.

Codice	Descrizione	Conf.	Euro	/Um
110395		3 *		PZ

LAME RICAMBIO STANLEY 11-908



A trapezio piccola. Per lavori normali.

Codice	Descrizione	Conf.	Euro	/Um
110400		100 *		PZ

LAME RICAMBIO STANLEY 11-916



A trapezio grande. Per lavori pesanti.

Codice	Descrizione	Conf.	Euro	/Um
110410		100 *		PZ

LAME RICAMBIO STANLEY 11-987



Con angoli arrotondati.

Codice	Descrizione	Conf.	Euro	/Um
110416		10 *		PZ

LAME RICAMBIO STANLEY 11-967



STANLEY

Ad uncino profondo. Per pellami.

Codice	Descrizione	Conf.	Euro	/Um
110420		100 *		PZ

LAME RICAMBIO STANLEY 11-802



STANLEY

Ad uncino. Robuste. Per moquettes.

Codice	Descrizione	Conf.	Euro	/Um
110430		100 *		PZ

COLTELLO PER TAGLIABALSA STANLEY 10-401



STANLEY

In alluminio.

Codice	Descrizione	Conf.	Euro	/Um
110393	lunghezza mm.120	5		PZ

COLTELLI TAGLIABALSA VALEX SERIE 16 PEZZI



VALEX

3 tagliabalsa mm.110. 13 lame assortite in acciaio.

Codice	Descrizione	Conf.	Euro	/Um
290172	1463098	12		SER

SGORBIE VALEX PER LEGNO SERIE 6 PEZZI



VALEX

Lama riaffilabile in acciaio. Forme varie. Impugnatura ergonomica in legno.

Codice	Descrizione	Conf.	Euro	/Um
290064	1463191, lungh.mm.170	5		SER

SCALPELLI PER LEGNO STANLEY DYNAGRIP



STANLEY

Lama in acciaio forgiato e temperato. Lama riaffilabile. Impugnatura in materiale sintetico.

Codice	Descrizione	Conf.	Euro	/Um
110506	16-870 largh.mm. 6	6		PZ
110508	16-871 largh.mm. 8	6		PZ
110510	16-872 largh.mm.10	6		PZ
110512	16-873 largh.mm.12	6		PZ
110513	16-874 largh.mm.14	6		PZ
110516	16-876 largh.mm.16	6		PZ
110518	16-877 largh.mm.18	6		PZ
110520	16-878 largh.mm.20	6		PZ
110522	16-879 largh.mm.22	6		PZ
110525	16-880 largh.mm.25	6		PZ
110532	16-881 largh.mm.32	6		PZ
110538	16-882 largh.mm.38	6		PZ

SCALPELLI VALEX PER LEGNO SERIE 5 PEZZI



VALEX

Manico in legno. Larghezza punta mm. 8-12-16-20-24.

Codice	Descrizione	Conf.	Euro	/Um
290071	1462978	2		SER

PIALLETTI STANLEY MULTIUSO RB-5 ART.12-105



STANLEY

A lame intercambiabili. Doppia posizione di taglio. Corredato di 2 lame.

Codice	Descrizione	Conf.	Euro	/Um
110010	base mm.150, ferro mm.50	2		PZ

LAME PER PIALLE STANLEY RB5 / RB10



STANLEY

Per superfici normali.

Codice	Descrizione	Conf.	Euro	/Um
110150	art.12-378	5 *		PZ

RASCHIETTI SURFORM STANLEY ART.21-115



STANLEY

Per scrostare vernici, per ridimensionare battenti di porte e finestre gonfiatesi con l'umidità etc.

Codice	Descrizione	Conf.	Euro	/Um
110115	lunghezza mm.185	1		PZ

LAME SURFORM STANLEY ART.21-515



STANLEY

Per raschietto.

Codice	Descrizione	Conf.	Euro	/Um
110143	lunghezza mm.63	6		PZ

PIALLE STANLEY SURFORM PICCOLE ART.21-104



STANLEY

Ideali per lavori in spazi ristretti. Corpo in materiale sintetico.

Codice	Descrizione	Conf.	Euro	/Um
110104	lunghezza mm.155	1		PZ

LAME STANDARD SURFORM STANLEY ART.21-398



Per pialletto art.21-104.

Codice	Descrizione	Conf.	Euro	/Um
110145	lunghezza mm.140	6		PZ

LIME STANDARD SURFORM STANLEY ART.21-295



Sostituiscono vantaggiosamente la lima classica. Corpo in metallo.

Codice	Descrizione	Conf.	Euro	/Um
110101	lunghezza mm.440	1		PZ

PIALLE-LIME COMBINATE SURFORM STANLEY ART.21-122



Il manico regolabile le trasforma in pialla o lima. Corpo in metallo.

Codice	Descrizione	Conf.	Euro	/Um
110122	lunghezza mm.310	1		PZ

PIALLE STANLEY SURFORM GRANDI ART.21-103



Impiegate come pialle tradizionali. Corpo in materiale sintetico.

Codice	Descrizione	Conf.	Euro	/Um
110103	lunghezza mm.270	1		PZ

LAME STANDARD SURFORM STANLEY ART.21-293



Per pialla, pialla-lima, lima.

Codice	Descrizione	Conf.	Euro	/Um
110125	lunghezza mm.250	6		PZ

LAME TAGLIO FINE SURFORM STANLEY ART.21-393



Per pialla, pialla-lima, lima.

Codice	Descrizione	Conf.	Euro	/Um
110130	lunghezza mm.250	6		PZ

LAME SEMITONDE SURFORM STANLEY ART.21-299



Per sgrossare. Per pialla, pialla-lima, lima.

Codice	Descrizione	Conf.	Euro	/Um
110135	lunghezza mm.250	6		PZ

LAME SPECIALI SURFORM STANLEY ART.21-508



Per metalli e laminati. Per pialla, pialla-lima, lima.

Codice	Descrizione	Conf.	Euro	/Um
110140	lunghezza mm.250	6		PZ

TRIVELLINI ALLA SVIZZERA



Anello ferro attorcigliato.

Codice	Descrizione	Conf.	Euro	/Um
891802	mm.2	12		PZ
891803	mm.3	12		PZ
891804	mm.4	12		PZ
891805	mm.5	10		PZ

CESOIE LATTONIERE STANLEY TAGLIO SINISTRO



Cesoie a leva demoltiplicata. Corpo in lega d'acciaio cromato. Apertura automatica delle lame premendo i manici. Molla lunga durata. Manici bi-material antiscivolo.

Codice	Descrizione	Conf.	Euro	/Um
111542	14-562	6		PZ

CESOIE LATTONIERE STANLEY TAGLIO DIRITTO



Cesoie a leva demoltiplicata. Corpo in lega d'acciaio cromato. Apertura automatica delle lame premendo i manici. Molla lunga durata. Manici bi-material antiscivolo.

Codice	Descrizione	Conf.	Euro	/Um
111543	14-563	6		PZ

CESOIE LATTONIERE STANLEY TAGLIO DESTRO



Cesoie a leva demoltiplicata. Corpo in lega d'acciaio cromato. Apertura automatica delle lame premendo i manici. Molla lunga durata. Manici bi-material antiscivolo.

Codice	Descrizione	Conf.	Euro	/Um
111544	14-564	6		PZ

CESOIE UNIVERSALI ART.90



Per carrozzieri e lattonieri. Manici plasticati. Adatte per contornare. Lame curve. Taglio destro.

Codice	Descrizione	Conf.	Euro	/Um
364090		6		PZ

CESOIE UNIVERSALI ART.100



Per carrozzieri e lattonieri. Manici plasticati. Adatte per contornare. Lame curve. Taglio sinistro.

Codice	Descrizione	Conf.	Euro	/Um
364100		6		PZ

CESOIE ITALIA ART.10



Per lattonieri. Manici plasticati. Testa lucida.

Codice	Descrizione	Conf.	Euro	/Um
364240	lungh.mm.240	6		PZ
364260	lungh.mm.260	6		PZ
364280	lungh.mm.280	6		PZ
364300	lungh.mm.300	6		PZ

CESOIE ART.110 TIPO AMERICANO



Per lattonieri. Manici plasticati. Lame larghe diritte.

Codice	Descrizione	Conf.	Euro	/Um
364400	lungh.mm.200	6		PZ
364450	lungh.mm.250	6		PZ

CESOIE ART.120 TIPO AMERICANO



Per lattonieri. Manici plasticati. Lame strette.

Codice	Descrizione	Conf.	Euro	/Um
364520	lungh.mm.300	6		PZ

CESOIE FELCO ART.C-P



Per reggetta ed altri materiali da imballo come: spaghi, fili di ferro e reti metalliche.

Codice	Descrizione	Conf.	Euro	/Um
364700		1		PZ

GIRATUBI MODELLO SVEDESE LIONS 440A



Chrom-Vanadium. Ganasce inclinate 45°. Manici nervati.

Codice	Descrizione	Conf.	Euro	/Um
568252	x tubi 1/2"	1		PZ
568253	x tubi 1"	1		PZ
568254	x tubi 1 1/2"	1		PZ
568255	x tubi 2"	1		PZ

GIRATUBI SUPER-EGO ART.141



Ganasce strette 90°. Acciaio cromo vanadio.

Codice	Descrizione	Conf.	Euro	/Um
568100	x tubi 1 pol. apert.mm.40, mm.320L	1		PZ
568105	x tubi 1 1/2p. apert.mm.55, mm.420L	1		PZ
568110	x tubi 2 pol. apert.mm.67, mm.560L	1		PZ
568170	x tubi 3 pol. apert.mm103, mm.655L	1		PZ

GIRATUBI SUPER-EGO ART.143



Ganasce strette 45°. Acciaio cromo vanadio.

Codice	Descrizione	Conf.	Euro	/Um
568010	x tubi 1/2pol. apert.mm.25, mm.237L	1		PZ
568015	x tubi 1 pol. apert.mm.40, mm.314L	1		PZ
568020	x tubi 1 1/2p. apert.mm.55, mm.426L	1		PZ
568025	x tubi 2 pol. apert.mm.67, mm.570L	1		PZ

GIRATUBI A CATENA SUPER-EGO ART.103



Codice	Descrizione	Conf.	Euro	/Um
568808	tubi max 8, lungh.cm.127	1		PZ

CHIAVI PER DADI RUBINETTI ART.2230



Codice	Descrizione	Conf.	Euro	/Um
374830	lunghezza mm.250	6		PZ

CHIAVI SOTTOLAVELLO SUPER-EGO ART.118



Uso destro e sinistro.

Codice	Descrizione	Conf.	Euro	/Um
568818	tubi max 3-8÷1 1-4pol lungh.cm.23,5	1		PZ

TAGLIATUBI SUPER-EGO ART.701



Tipo a 1 rotella e 2 rulli. In acciaio forgiato.

Codice	Descrizione	Conf.	Euro	/Um
568571	tubi max 1 1/4, min 1/8, L mm.275	1		PZ
568572	tubi max 2, min 1/8, L mm.380	1		PZ
568575	rotella ric. tagliatubi 701 1 1/4	1		PZ
568576	rotella ric. tagliatubi 701 2	1		PZ

TAGLIATUBI SUPER-EGO ART.710



Codice	Descrizione	Conf.	Euro	/Um
568573	tubi max 4, min 2, L mm.585	1		PZ
568578	rotella ric. tagliatubi 710 4	1		PZ

TAGLIATUBI SUPER-EGO ART.735



Professionali. Tagliatubi telescopico per tubi in rame. Rotella di ricambio nell'impugnatura.

Codice	Descrizione	Conf.	Euro	/Um
568585	tubi max mm.35, min mm.6, L mm150	1		PZ

ROTELLE RIC. PER TAGLIATUBI SUPER-EGO 716-725-735

Codice	Descrizione	Conf.	Euro	/Um
568587	rame x tagliatubi 716-725-735-742	1		PZ
568588	inox x tagliatubi 716-725-735	1		PZ

TAGLIATUBI SUPER-EGO ART.725



Per tubi in rame, ottone, alluminio. Con svasatore e rotella di ricambio nell'impugnatura.

Codice	Descrizione	Conf.	Euro	/Um
568602	tubi max mm.30, min mm.3, L mm150	1		PZ

TAGLIATUBI MINI SUPER-EGO ART.716



Per tubi in rame, ottone, alluminio. Adatto per tubi paralleli in quanto ruota in spazi ridotti.

Codice	Descrizione	Conf.	Euro	/Um
568652	tubi max mm.16, min mm.3	1		PZ

TAGLIATUBI SUPER-EGO ART.750 PER TUBI IN PLASTICA



Tipo a 1 rotella e 4 rulli. Con svasatore e rotella di ricambio nell'impugnatura.

Codice	Descrizione	Conf.	Euro	/Um
568663	tubi max mm.67, min mm.6, L mm.205	1		PZ
568668	rotella ric.tagliatubi 750, d.mm.23	1		PZ

TAGLIATUBI SUPER-EGO ROCUT ECO 42



Per taglio di tubi in PVC, PEX, PP, PE, PB, MLP. Cesoia in acciaio inox a forma di "V". Chiusura di sicurezza.

Codice	Descrizione	Conf.	Euro	/Um
568700	per tubi d.mm.0-42	1		BLI

CURVATUBI SERIE 2 PEZZI

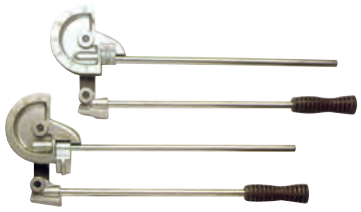

Serie 2 pz con 2 gole per tubi in rame d.mm.10-12-14-16.

Codice	Descrizione	Conf.	Euro	/Um
568998		1		SER

CASSETTE FILIERE CON BUSSOLE OTTAGONALI SUPER-EGO



Robusta valigetta di plastica antiurto, corredate di cricco e bussole. Passo BSPT conico destro.

Codice	Descrizione	Conf.	Euro	/Um
569010	n.4 bussole: 3-8,1-2,3-4,1pol	1		CAS
569011	n.5 bussole: 3-8,1-2,3-4,1,1 1-4pol	1		CAS

BUSSOLE OTTAGONALI SUPER-EGO



Passo BSPT conico destro.

Codice	Descrizione	Conf.	Euro	/Um
569022	3-8 pol.	1		PZ
569023	1-2 pol.	1		PZ
569024	3-4 pol.	1		PZ
569025	1 pol.	1		PZ
569026	1 1-4 pol.	1		PZ

CRICCHI SUPER-EGO



Per bussole ottagonali.

Codice	Descrizione	Conf.	Euro	/Um
569041	per bussole 3-8÷1 1-4	1		PZ

OLIO SINTETICO PER FILETTARE SPRAY SUPER-EGO



Codice	Descrizione	Conf.	Euro	/Um
569007	bombola ml.600	1		PZ

RIVETTATRICI VALEX IN CASSETTA



4 teste intercambiabili per rivetti d.mm.2,4-3,2-4,0-4,8. Corpo in acciaio verniciato. Impugnatura morbida in materiale plastico. Molla di richiamo apertura. Chiave di servizio. 80 rivetti assortiti in dotazione.

Codice	Descrizione	Conf.	Euro	/Um
288591	1462743 lungh.mm.240	6		KIT

RIVETTATRICI 4 TESTE LIONS 316A



4 teste intercambiabili. Per rivetti fino a d.mm.4,8.

Codice	Descrizione	Conf.	Euro	/Um
796392		10		PZ

RIVETTATRICI ALDE' PROFESSIONALI P4826



Qualità professionale. Corpo in alluminio. 4 teste. Per rivetti d.mm.2,4-4,8.

Codice	Descrizione	Conf.	Euro	/Um
796398		1		PZ

RIVETTATRICI ALDE' HEAVY-DUTY MP6452



Qualità professionale. In acciaio e alluminio. Multifunzione: per rivetti d.mm.3,2-6,4, inserti filettati femmina M4-M10, inserti filettati maschio M4-M8. In valigetta di plastica.

Codice	Descrizione	Conf.	Euro	/Um
796416	lungh.mm.530	1		PZ

RIVETTI ALLUMINIO



Codice	Descrizione	Conf.	Euro	/Um
796000	d.mm.2,4 L mm. 6	1000 *		PZ
796002	d.mm.3,0 L mm. 6	1000 *		PZ
796004	d.mm.3,0 L mm. 7	1000 *		PZ
796006	d.mm.3,0 L mm. 9	1000 *		PZ
796008	d.mm.3,0 L mm.11	1000 *		PZ
796010	d.mm.3,0 L mm.14	1000 *		PZ
796020	d.mm.3,4 L mm. 7	1000 *		PZ
796022	d.mm.3,4 L mm. 9	1000 *		PZ
796024	d.mm.3,4 L mm.11	1000 *		PZ
796026	d.mm.3,4 L mm.14	1000 *		PZ
796028	d.mm.3,4 L mm.16	1000 *		PZ
796034	d.mm.4,0 L mm. 7	1000 *		PZ
796036	d.mm.4,0 L mm. 9	1000 *		PZ
796038	d.mm.4,0 L mm.11	1000 *		PZ
796040	d.mm.4,0 L mm.14	1000 *		PZ
796042	d.mm.4,0 L mm.16	1000 *		PZ

RIVETTI ALLUMINIO



Codice	Descrizione	Conf.	Euro	/Um
796044	d.mm.4,0 L mm.20	1000 *		PZ
796046	d.mm.4,0 L mm.24	500 *		PZ
796052	d.mm.4,8 L mm. 9	1000 *		PZ
796054	d.mm.4,8 L mm.11	1000 *		PZ
796056	d.mm.4,8 L mm.14	1000 *		PZ
796058	d.mm.4,8 L mm.16	1000 *		PZ
796060	d.mm.4,8 L mm.18	500 *		PZ
796061	d.mm.4,8 L mm.20	1000 *		PZ
796062	d.mm.4,8 L mm.24	500 *		PZ
796065	d.mm.4,8 L mm.30	500 *		PZ
796070	d.mm.4,8 L mm.35	500 *		PZ

RIVETTI RAME



In scatole da 100 pezzi.

Codice	Descrizione	Conf.	Euro	/Um
796153	d.mm.3,0 L mm. 7	10		CON
796155	d.mm.3,0 L mm. 9	10		CON
796164	d.mm.3,4 L mm. 7	10		CON
796166	d.mm.3,4 L mm. 9	10		CON
796168	d.mm.3,4 L mm.11	10		CON
796182	d.mm.4,0 L mm. 7	10		CON
796184	d.mm.4,0 L mm. 9	10		CON
796186	d.mm.4,0 L mm.11	10		CON

RIVETTI INOX



Codice	Descrizione	Conf.	Euro	/Um
796240	d.mm.3,2 L mm. 6	100 *		PZ
796241	d.mm.3,2 L mm. 8	100 *		PZ
796242	d.mm.3,2 L mm.10	100 *		PZ
796251	d.mm.4,0 L mm. 8	100 *		PZ
796252	d.mm.4,0 L mm.10	100 *		PZ
796253	d.mm.4,0 L mm.12	100 *		PZ
796254	d.mm.4,0 L mm.16	500 *		PZ
796263	d.mm.4,8 L mm.10	100 *		PZ
796264	d.mm.4,8 L mm.12	100 *		PZ
796265	d.mm.4,8 L mm.14	500 *		PZ
796266	d.mm.4,8 L mm.16	500 *		PZ

RIVETTI LEGA ALLUMINIO SELF-SERVICE



In scatole da 100 pezzi.

Codice	Descrizione	Conf.	Euro	/Um
796300	d.mm.3,0 L mm. 6	15		CON
796302	d.mm.3,0 L mm. 7	15		CON
796304	d.mm.3,0 L mm. 9	15		CON
796306	d.mm.3,0 L mm.11	15		CON
796322	d.mm.3,4 L mm. 7	15		CON
796324	d.mm.3,4 L mm. 9	15		CON
796326	d.mm.3,4 L mm.11	15		CON
796332	d.mm.4,0 L mm. 7	15		CON
796334	d.mm.4,0 L mm. 9	15		CON
796336	d.mm.4,0 L mm.11	15		CON
796338	d.mm.4,0 L mm.14	15		CON
796339	d.mm.4,0 L mm.16	15		CON
796345	d.mm.4,8 L mm. 9	15		CON
796346	d.mm.4,8 L mm.11	15		CON
796348	d.mm.4,8 L mm.14	15		CON
796350	d.mm.4,8 L mm.16	15		CON
796352	d.mm.4,8 L mm.20	15		CON

RIVETTI ALLUMINIO TESTA LARGA



Codice	Descrizione	Conf.	Euro	/Um
796360	d.mm.4,0 L mm.11	1000 *		PZ
796365	d.mm.4,0 L mm.19	1000 *		PZ
796370	d.mm.4,8 L mm.12	500 *		PZ
796375	d.mm.4,8 L mm.14	500 *		PZ

INSERTI FILETTATI ACCIAIO PER RIVETTATRICI

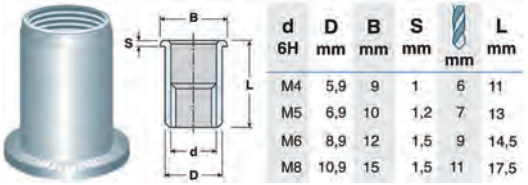

d 6H	D mm	B mm	S mm	mm	L mm
M4	5,9	9	1	6	11
M5	6,9	10	1,2	7	13
M6	8,9	12	1,5	9	14,5
M8	10,9	15	1,5	11	17,5

Testa cilindrica. In acciaio zincato C4C.

Codice	Descrizione	Conf.	Euro	/Um
796380	d. M4	200 *		PZ
796382	d. M5	200 *		PZ
796384	d. M6	200 *		PZ
796386	d. M8	200 *		PZ

RIVETTI NICHELATI AUTOMATICI



Tubolari M+F. In scatole da 1000 pezzi.

Codice	Descrizione	Conf.	Euro	/Um
794033	tipo 3-3, A mm. 6,5 B mm. 9,5	1000 *		PZ
794034	tipo 3-4, A mm. 6,5 B mm.11,5	1000 *		PZ
794036	tipo 3-6, A mm.10,5 B mm.11,5	1000 *		PZ
794037	tipo 3-7, A mm.10,5 B mm.13,5	1000 *		PZ

SPAZZOLE PER CANDELE E PELLE ART.618



3 ranghi filo ottone d.mm.0,15. Manico in plastica. Per pelle tipo camoscio.

Codice	Descrizione	Conf.	Euro	/Um
822042		24		PZ

SPAZZOLE PER PULIZIA LIME ART.65



Manico in legno. Dimensioni mm.240x40.

Codice	Descrizione	Conf.	Euro	/Um
822016		24		PZ

SPAZZOLE CURVE ART.1622



Manico in legno. 4 ranghi.

Codice	Descrizione	Conf.	Euro	/Um
822018		12		PZ

SPAZZOLE PIANE ART.1631



Manico in legno. 5 ranghi.

Codice	Descrizione	Conf.	Euro	/Um
822020		12		PZ

SPAZZOLE PIANE SAGOMATE ART.1604



6 ranghi.

Codice	Descrizione	Conf.	Euro	/Um
822104		12		PZ

SPAZZOLE PIANE RETTANGOLARI ART.1800



10 ranghi.

Codice	Descrizione	Conf.	Euro	/Um
822180		12		PZ

SPAZZOLE SPID ACCIAIO



Filo acciaio d.mm.0,30. Manico in plastica colore ROSSO. Dorso curvo metallico.

Codice	Descrizione	Conf.	Euro	/Um
822030		24		PZ

SPAZZOLE SPID PVC RIGIDO



Filo PVC rigido d.mm.0,30. Manico in plastica colore BLU. Dorso curvo metallico.

Codice	Descrizione	Conf.	Euro	/Um
822032		24		PZ

SPAZZOLE SPID PVC PIUMATO



Filo PVC piumato d.mm.0,30. Manico in plastica colore BLU. Dorso curvo metallico.

Codice	Descrizione	Conf.	Euro	/Um
822033		24		PZ

SPAZZOLE SPID OTTONE



Filo ottone d.mm.0,30. Manico in plastica colore GIALLO. Dorso curvo metallico.

Codice	Descrizione	Conf.	Euro	/Um
822035		24		PZ

SPAZZOLE SPID INOX



Filo inox d.mm.0,30. Manico in plastica colore VERDE. Dorso curvo metallico.

Codice	Descrizione	Conf.	Euro	/Um
822036		12		PZ

SPAZZOLE SPID MANICO LUNGO



Filo acciaio d.mm.0,30. Manico lungo in plastica colore BLU. Dorso curvo metallico.

Codice	Descrizione	Conf.	Euro	/Um
822038		24		PZ

SPAZZOLE SLIM ACCIAIO ART.1790



In acciaio. Manico in ferro. Super sottili. Ideali per superfici ridotte e con piccole fessure. Indicate per superfici con ruggine o sporco tenace.

Codice	Descrizione	Conf.	Euro	/Um
822026		12		PZ

SPAZZOLE SLIM PVC ART.1793



In PVC. Manico in ferro. Super sottili. Ideali per superfici ridotte e con piccole fessure. Adatte per semplici spazzolature di polveri leggere e superfici che non devono subire abrasioni.

Codice	Descrizione	Conf.	Euro	/Um
822028		12		PZ

SPAZZOLE CONICHE A MAZZETTI RITORTI SIT



Modello Industrial. Alte prestazioni. Conf. in scatola di cartone. Made in Italy. Foro d.M14.

Codice	Descrizione	Conf.	Euro	/Um
822695	CZ- 95 d.mm. 95 filo d.mm.0,50	6		PZ
822697	CZ-120 d.mm.120 filo d.mm.0,50	6		PZ

SPAZZOLE CONICHE SIT



Modello Industrial. Alte prestazioni. Conf. in scatola di cartone. Made in Italy. Foro d.M14.

Codice	Descrizione	Conf.	Euro	/Um
822980	CO- 90 d.mm. 90 filo d.mm.0,30	6		PZ
822982	CO-120 d.mm.120 filo d.mm.0,30	6		PZ

SPAZZOLE CIRCOLARI MULTIFILETTO SIT



Modello Industrial. Alte prestazioni. Conf. in scatola di cartone. Made in Italy. Foro d.M14-5/8.

Codice	Descrizione	Conf.	Euro	/Um
822992	3111 d.mm.115 filo d.mm.0,35	1		PZ

SPAZZOLE CIRCOLARI SIT



Modello Industrial. Alte prestazioni. Conf. in scatola di cartone. Made in Italy. Filo d.mm.0,30.

Codice	Descrizione	Conf.	Euro	/Um
823010	3122 d.mm.125 foro d.mm.16	6		PZ
823020	4152 d.mm.150 foro d.mm.16	6		PZ
823030	4203 d.mm.200 foro d.mm.20	6		PZ

SPAZZOLE A TAZZA SIT



Modello Industrial. Alte prestazioni. Conf. in scatola di cartone. Foro d.M14.

Codice	Descrizione	Conf.	Euro	/Um
823120	T- 80 d.mm. 75 filo d.mm.0,30	1		PZ
823130	T-100 d.mm.100 filo d.mm.0,30	1		PZ
823140	T-120 d.mm.120 filo d.mm.0,30	1		PZ

SPAZZOLE A TAZZA A MAZZETTI RITORTI SIT



Modello Industrial. Alte prestazioni. Con anello di ritenuta. Conf. in scatola di cartone. Made in Italy. Foro d.M14.

Codice	Descrizione	Conf.	Euro	/Um
823198	TU- 71 d.mm. 70 filo d.mm.0,35	12		PZ
823200	TU-111 d.mm.105 filo d.mm.0,50	1		PZ

SPAZZOLE CIRCOLARI CON GAMBO SIT



In confezione blister.

Codice	Descrizione	Conf.	Euro	/Um
823305	BG- 50 d.mm. 50 filo d.mm.0,30	12		PZ
823307	BG- 75 d.mm. 75 filo d.mm.0,30	12		PZ
823310	BG-100 d.mm.100 filo d.mm.0,30	12		PZ

SPAZZOLE CIRCOLARI CON GAMBO MAZZETTI RITORTI SIT



In confezione blister.

Codice	Descrizione	Conf.	Euro	/Um
823321	BGZ-71 d.mm.70 filo d.mm.0,50	12		PZ

SPAZZOLE A TAZZA CON GAMBO SIT



In confezione blister.

Codice	Descrizione	Conf.	Euro	/Um
823450	BTE-50 d.mm.50 filo d.mm.0,30	20		PZ
823475	BTE-75 d.mm.75 filo d.mm.0,30	16		PZ

SPAZZOLE A PENNELLO CON GAMBO SIT



In confezione blister.

Codice	Descrizione	Conf.	Euro	/Um
823500	BP-25 d.mm.22 filo d.mm.0,30	12		PZ

ARCHETTI VALEX MANGIALAMA



Per lame da mm.300.

Codice	Descrizione	Conf.	Euro	/Um
290400	1452592	24		PZ

ARCHETTI LIONS 7106 MANGIALAMA



Impugnatura mangialama in alluminio e gomma. Per lame da mm.300.

Codice	Descrizione	Conf.	Euro	/Um
303658		20		PZ

ARCHETTI STANLEY 20-807



Monta lame di qualsiasi lunghezza, anche rotte.

Codice	Descrizione	Conf.	Euro	/Um
110550		1		PZ

ARCHETTI LIONS 5194 MINI ALLUMINIO



Mini seghetto in alluminio. Per lame da mm.150.

Codice	Descrizione	Conf.	Euro	/Um
303656		20		PZ

ARCHETTI PER METALLO LIONS 608R



Manico in ABS. Per lame da mm.300.

Codice	Descrizione	Conf.	Euro	/Um
290409		1		PZ

ARCHETTI LIONS 1072 PROFESSIONALI



Impugnatura in alluminio, arco in acciaio. Lama da mm.300 inclinazione regolabile.

Codice	Descrizione	Conf.	Euro	/Um
303662		6		PZ

ARCHETTI LIONS 4308 HEAVY DUTY



Doppia impugnatura in alluminio e gomma. Lama da mm.300 inclinazione regolabile. Per i lavori più impegnativi.

Codice	Descrizione	Conf.	Euro	/Um
303669		6		PZ

ARCHETTI PER SEGHETTI ART.504



Professionale. Manico tendilama in legno. Telaio in acciaio piatto mm.20x6. Attacchi a croce mm.14. Lama orientabile in 4 posizioni. Con lama da mm.300-12 pol.

Codice	Descrizione	Conf.	Euro	/Um
303500		12		PZ

ARCHETTI PER SEGHETTI ART.524



Leggero. Manico in moplen antiurto. Telaio in tubolare mm.20x10. Tendilama a dado ad alette. Con lama da mm.300-12 pol.

Codice	Descrizione	Conf.	Euro	/Um
303524		12		PZ

ARCHETTI PER SEGHETTI ART.530



Semiprofessionale. Manico in alluminio sabbiato. Telaio in tubolare mm.20x10. Tendilama a dado ad alette. Con lama da mm.300-12 pol.

Codice	Descrizione	Conf.	Euro	/Um
303516		12		PZ

ARCHETTI TIPO PUK LIONS 552G



Archetto in metallo tipo Puk. Con lama mm.150.

Codice	Descrizione	Conf.	Euro	/Um
303652		18		PZ

ARCHETTI PUK ORIGINALI ART.305



Manico in legno. Con lama Puk art.310 mm.150.

Codice	Descrizione	Conf.	Euro	/Um
303605		6		PZ

ARCHETTI TIPO SISO ORIGINALI PUKY ART.308



Telaio in acciaio d.mm.6 verniciato nero. Manico più lungo di 20 mm. ca. degli archetti usuali. Con lama Puk art.310 mm.150.

Codice	Descrizione	Conf.	Euro	/Um
303630		5		PZ

LAME SEGHETTE PER METALLI BAHCO SANDFLEX



H.S.S. bimetallica. Flessibilissima. Colore arancione. 24 denti per pollice.

Codice	Descrizione	Conf.	Euro	/Um
592600	lunghezza mm.300	10 *		PZ

LAME SEGHETTE PER METALLI VIKING ROSSE



Alloy Steel. Alta resistenza. Flessibilissima. 24 denti per pollice. Colore rosso.

Codice	Descrizione	Conf.	Euro	/Um
592616	lunghezza mm.300	10 *		PZ

LAME SEGHETTE PER METALLI ALDE' BIMETAL BLU



H.S.S. bimetallica. Flessibilissima. 24 denti per pollice. Colore blu.

Codice	Descrizione	Conf.	Euro	/Um
592621	lunghezza mm.300	10 *		PZ

LAME SEGHETTE PER METALLI SUPERCUT BIANCHE



H.S.S. bimetallica. Taglio aggressivo. Lama a dentatura alternata a gruppi di 20 e 24 denti per pollice. Colore bianco.

Codice	Descrizione	Conf.	Euro	/Um
592626	lunghezza mm.300	10 *		PZ

LAME RICAMBIO ORIGINALI PUK PER METALLO ART.310



Codice	Descrizione	Conf.	Euro	/Um
303609	25 denti, lungh.mm.150	144		PZ

LAME RICAMBIO ORIGINALI PUK PER METALLO ART.312



Codice	Descrizione	Conf.	Euro	/Um
303610	32 denti, lungh.mm.150	144		PZ

LAME RICAMBIO ORIGINALI PUK PER LEGNO ART.313



Codice	Descrizione	Conf.	Euro	/Um
303613	14 denti, lungh.mm.150	12		PZ

LAMA TONDA AL TUNGSTENO GERMANY



Codice	Descrizione	Conf.	Euro	/Um
592598	lunghezza mm.300	10		PZ

SEGHE CIRCOLARI WIDIA PER ALLUMINIO FIRST



Per taglio alluminio e materie plastiche. Foro d.mm.30.

Codice	Descrizione	Conf.	Euro	/Um
593287	d.mm.250, n.80 denti, passo mm.10	1		PZ
593289	d.mm.300, n.96 denti, passo mm.10	1		PZ
593298	d.mm.250, n.60 denti, passo mm.13	1		PZ
593300	d.mm.300, n.72 denti, passo mm.13	1		PZ

SEGHE CIRCOLARI WIDIA PER LEGNO FIRST DENTI GROSSI



Dentatura grossa con limitatore di truciolo. Foro d.mm.30. Speciale per banchi sega. Uso cantieristico.

Codice	Descrizione	Conf.	Euro	/Um
593375	d.mm.315, n.24 denti, spess.mm.3,2	1		PZ

SEGHE CIRCOLARI WIDIA PER LEGNO FIRST DENTI MEDI



Dentatura media. Foro d.mm.30. Per taglio di legni duri e teneri, squadratura e sezionatura di compensato.

Codice	Descrizione	Conf.	Euro	/Um
593320	d.mm.200, n.32 denti, passo mm.19	1		PZ
593325	d.mm.250, n.40 denti, passo mm.19	1		PZ
593330	d.mm.300, n.48 denti, passo mm.19	1		PZ
593335	d.mm.350, n.54 denti, passo mm.19	1		PZ
593340	d.mm.400, n.64 denti, passo mm.19	1		PZ
593345	d.mm.450, n.36 denti, passo mm.30	1		PZ
593350	d.mm.500, n.40 denti, passo mm.30	1		PZ
593360	d.mm.600, n.48 denti, passo mm.30	1		PZ

SEGHE CIRCOLARI X METALLI TAGLIO PROFILATI (TUBI)



H.S.S. in acciaio super rapido. Vaporizzate. Tipo per macchine troncatrici. Foro centrale d.mm.32. 2 fori trascinamento d.mm.10,5. Interasse fori trascinamento mm.63.

Codice	Descrizione	Conf.	Euro	/Um
593400	d.mm.200, n.160 denti, spess.mm.1,8	1		PZ
593410	d.mm.225, n.180 denti, spess.mm.1,9	1		PZ
593420	d.mm.250, n.200 denti, spess.mm.2,0	1		PZ
593440	d.mm.300, n.220 denti, spess.mm.2,5	1		PZ

SEGHE CIRCOLARI X METALLI TAGLIO PIENI (BARRE)



H.S.S. in acciaio super rapido. Vaporizzate. Tipo per macchine troncatrici. Foro centrale d.mm.32. 2 fori trascinamento d.mm.10,5. Interasse fori trascinamento mm.63.

Codice	Descrizione	Conf.	Euro	/Um
593500	d.mm.200, n.100 denti, spess.mm.1,8	1		PZ
593510	d.mm.225, n.120 denti, spess.mm.1,9	1		PZ
593520	d.mm.250, n.128 denti, spess.mm.2,0	1		PZ

ANELLI RIDUZIONE FORI LAME SEGHE CIRCOLARI



Codice	Descrizione	Conf.	Euro	/Um
593220	riduzione da mm.20 a 16	1		PZ
593225	riduzione da mm.25 a 20	1		PZ
593226	riduzione da mm.30 a 16	1		PZ
593227	riduzione da mm.30 a 18	1		PZ
593228	riduzione da mm.30 a 20	1		PZ
593230	riduzione da mm.30 a 25	1		PZ
593235	riduzione da mm.35 a 25	1		PZ

SEGHE TAGLIACORNICI VALEX ST 550



Lama in acciaio temprato mm.550. Regolazione dell'angolo di taglio 0-45 su entrambi i lati. Altezza massima di taglio mm.100. Base mm.400x80.

Codice	Descrizione	Conf.	Euro	/Um
290480	1452560	1		PZ

DIMA TAGLIACORNICI VALEX CON SEGA A DORSO



Sega a dorso in acciaio con dentatura stradata a doppia affilatura. Lama lungh. mm.350. Altezza di taglio mm.57. Angolazione di taglio 45° e 90°. Impugnatura ergonomica antiscivolo. Base millimetrata con fori di fissaggio. Base mm.300x140x80.

Codice	Descrizione	Conf.	Euro	/Um
290484	1452803	6		PZ

SEGACCI A DORSO CON DIMA TAGLIACORNICI



Manico legno.

Codice	Descrizione	Conf.	Euro	/Um
819617	lama mm.250x65	6		PZ

SEGACCI BAHCO A DORSO REVERSIBILI ART.PC-10-DTF



Segacci per tagli di precisione, adatti per legno e plastica. Dentatura temprata extra fine. Dorso in acciaio, massima rigidità. Impugnatura in legno orientabile per tagliare a destra o a sinistra in spazi ristretti.

Codice	Descrizione	Conf.	Euro	/Um
819600	lama mm.250	10		PZ

SEGACCI A DORSO STANLEY ART.15-140



Manico in legno.

Codice	Descrizione	Conf.	Euro	/Um
819615	lama mm.250x55	1		PZ

TAGLIACORNICI STANLEY 20-112



Senza segaccio. Corpo in ABS. Base a nido d'ape per inserire gli spinotti di bloccaggio del pezzo da lavorare. Base antiscivolo. Angolazione di taglio a 45-90-22,5 gradi.

Codice	Descrizione	Conf.	Euro	/Um
111321		1		PZ

TAGLIACORNICI PLAST



Senza segaccio.

Codice	Descrizione	Conf.	Euro	/Um
819620	mm.52	6		PZ

TAGLIACORNICI MAXIPLAST

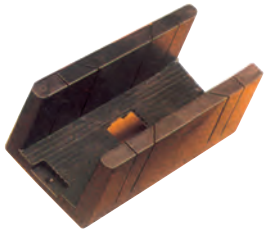

Senza segaccio.

Codice	Descrizione	Conf.	Euro	/Um
819624	mm.102	2		PZ

ARCHETTO PER SEGHETTE DA TRAFORO



Codice	Descrizione	Conf.	Euro	/Um
900100	tubo d.mm.13 lungh.mm.300	1		PZ

SEGHETTE DA TRAFORO CRAFTA



Codice	Descrizione	Conf.	Euro	/Um
900112	n.2 lungh.mm.130 n.18 denti x cm.	144 *		PZ
900113	n.3 lungh.mm.130 n.14 denti x cm.	144 *		PZ
900114	n.4 lungh.mm.130 n.14 denti x cm.	144 *		PZ
900115	n.5 lungh.mm.130 n.10 denti x cm.	144 *		PZ
900116	n.7 lungh.mm.130 n. 8 denti x cm.	144 *		PZ

MORSETTI VALEX IN COPPIA AD ANGOLO 90° PER CORNICI



Corpo in alluminio. Serraggio a vite. Apertura max mm.75.

Codice	Descrizione	Conf.	Euro	/Um
290493	1451560	10		COP

MORSETTI VALEX A C SERIE 3 PEZZI



Serraggio a vite. Corpo in ghisa. Apertura/ profondità mm.21/24, 46/29, 71/40.

Codice	Descrizione	Conf.	Euro	/Um
290500	1454573	30		SER

MORSETTI TRAFORO PESANTI



Codice	Descrizione	Conf.	Euro	/Um
622650	apertura mm. 60	20		PZ
622675	apertura mm. 80	20		PZ
622680	apertura mm.100	20		PZ

MORSETTI A MOLLA LIONS 500E



In acciaio zincato. Blister 4 pezzi.

Codice	Descrizione	Conf.	Euro	/Um
834342	mm.100	50		BLI

MORSETTI A MOLLA TOPTOOLS



Morsetti a molla in plastica.

Codice	Descrizione	Conf.	Euro	/Um
290488	12A410 lungh.mm.100	250		PZ
290489	12A415 lungh.mm.150	100		PZ
290490	12A422 lungh.mm.225	100		PZ

STRETTOI FALEGNAME



Asta in acciaio di alta qualità al mangano silicio.

Codice	Descrizione	Conf.	Euro	/Um
834201	apertura cm. 15 asta mm.25x6	10		PZ
834202	apertura cm. 20 asta mm.25x6	10		PZ
834200	apertura cm. 25 asta mm.25x6	10		PZ
834203	apertura cm. 30 asta mm.25x6	10		PZ
834204	apertura cm. 40 asta mm.30x6	10		PZ
834205	apertura cm. 50 asta mm.35x7	10		PZ
834206	apertura cm. 60 asta mm.35x7	10		PZ
834207	apertura cm. 70 asta mm.35x7	5		PZ
834208	apertura cm. 80 asta mm.35x7	5		PZ
834210	apertura cm.100 asta mm.40x7	5		PZ
834212	apertura cm.120 asta mm.40x7	5		PZ
834215	apertura cm.150 asta mm.40x7	5		PZ
834220	apertura cm.200 asta mm.40x8	2		PZ
834225	apertura cm.250 asta mm.40x8	2		PZ

STRETTOIO AUTOMATICO SOLO

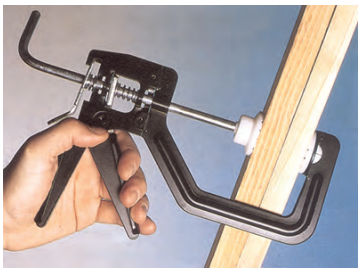

Morsetto automatico utilizzabile con una sola mano.

Codice	Descrizione	Conf.	Euro	/Um
834332	apertura mm.150	4		PZ

STRETTOI LIONS 7298



Impugnatura bimateriale.

Codice	Descrizione	Conf.	Euro	/Um
834365	apertura mm.150	1		PZ
834370	apertura mm.250	1		PZ

STRETTOI TOPEX REVERSIBILI A SGANCIO RAPIDO



Serraggio a cricchetto. Pulsante per sgancio rapido. Struttura in acciaio. Impugnatura in materiale plastico.

Codice	Descrizione	Conf.	Euro	/Um
290516	12A515, apertura mm.150x60	6		PZ
290517	12A520, apertura mm.200x60	6		PZ
290518	12A530, apertura mm.300x60	6		PZ
290519	12A545, apertura mm.450x60	6		PZ
290520	12A560, apertura mm.600x60	6		PZ

CHIODATRICE PNEUMATICA RO-MA 30TG



Utilizza chiodini con testa TG20-TG30. Professionale. Corpo in lega leggera. Peso Kg.1,1. Sicurezza secondo norme vigenti. Pressione d'esercizio 5÷6 atm.

Codice	Descrizione	Conf.	Euro	/Um
310597		1		PZ

CHIODATRICE PNEUMATICA RO-MA 50TG

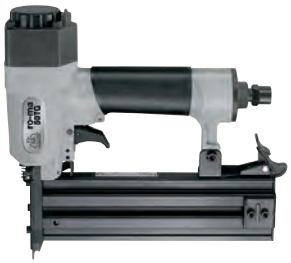

Utilizza chiodini con testa TG20-TG30-TG40-TG50. Professionale. Corpo in lega leggera. Peso Kg.1,5. Sicurezza secondo norme vigenti. Pressione d'esercizio 4÷7 atm.

Codice	Descrizione	Conf.	Euro	/Um
310598		1		PZ

CHIODINI CON TESTA PER CHIODATRICI RO-MA 30TG-50TG



Chiodino diametro mm.1,0.

Codice	Descrizione	Conf.	Euro	/Um
310601	art.TG20, lungh.mm.20, scat. 5000pz	1		SCA
310603	art.TG30, lungh.mm.30, scat. 5000pz	1		SCA
310605	art.TG40, lungh.mm.40, scat. 5000pz	1		SCA
310607	art.TG50, lungh.mm.50, scat. 5000pz	1		SCA

FISSATRICE LIONS PLUS 274R



Professionale. Impugnatura ergonomica. Manici con protezione in plastica antiscivolo. Corpo in metallo. Regolazione della pressione di applicazione del punto. Fermo di sicurezza sulla leva, per il blocco. Utilizzo con punti da mm.4 a mm.14. Conf. blister.

Codice	Descrizione	Conf.	Euro	/Um
310480		1		PZ

FISSATRICE TECNICA 8 MOD.108



Utilizza punti FOREST art.105-108. Corpo in ABS e frontale in acciaio cromato. Bloccaggio leva mediante fermo maniglia.

Codice	Descrizione	Conf.	Euro	/Um
310495		1		PZ

maestri®

100

1919 / 2019





nei sistemi di fissaggio

dal 1919





romeo maestri & figli s.p.a.

sistemi di cucitura a punto metallico - stapling systems manufacturer

www.romeomaestri.com | info@romeomaestri.it

seguici su:

CSI CERT ISO 9001

FISSATRICE TECNICA 10 MOD.110



Adatta per sparare punti in legni duri fino a mm.10. Utilizza punti FOREST art.105-108-110. Corpo in resine termoplastiche. Frontale in metallo.

Codice	Descrizione	Conf.	Euro	/Um
310500		1		PZ

FISSATRICE ROCAMA 10 METAL BLACK



Professionale. Design innovativo. Meccanica resistente. Corpo in lega speciale di alluminio. Precisa e affidabile. Utilizza punti FOREST art.105-108-110.

Codice	Descrizione	Conf.	Euro	/Um
310503		10		PZ

FISSATRICE TECNICA 14 MOD.114



Utilizza punti FOREST art.108-110-112-114 e chiodini con testa art.M15. Corpo in resine termoplastiche. Frontale in metallo.

Codice	Descrizione	Conf.	Euro	/Um
310014		1		PZ

FISSATRICE ROCAMA 16



Utilizza punti FOREST art.108-110-112-114-116 e chiodini con testa art.M15. Professionale in metallo. Regolatore di potenza. Frontale apribile per un facile disinceppo.

Codice	Descrizione	Conf.	Euro	/Um
310505		1		PZ

FISSATRICE COMBITAK 114



Utilizza punti FOREST art.108-110-112-114, chiodini con testa M15, chiodini senza testa W15. Regolatore di potenza. Corpo in tecnopolimero. Applicazioni: lavori di decorazione, tappezzeria, falegnameria. Per fissare tutti i tipi di carta e stoffa.

Codice	Descrizione	Conf.	Euro	/Um
310508		1		PZ

FISSATRICE RAPID 353 PROFESSIONALE



Graffatrice altamente professionale. Utilizza punti tipo 53 da mm.6 a mm.14. Regolazione della potenza di sparo. Leva a spingere. Scocca acciaio.

Codice	Descrizione	Conf.	Euro	/Um
310006		1		PZ

FISSATRICE PLURITAK 114



L'unica fissatrice manuale a 4 funzioni: utilizza punti FOREST art.108-110-112-114, punti a piattina art.108/13-110/13-113/13, chiodini con testa M15, chiodini senza testa W15. Regolatore di potenza. Corpo in tecnopolimero.

Codice	Descrizione	Conf.	Euro	/Um
310509		1		PZ

FISSATRICE ELETTRICA LKT 120



Utilizza punti FOREST art.108-110-112-114-116-120 e chiodini con testa TG19. Peso Kg.1,4. Ideale per montatori di infissi, profili di porte, ecc. Infligge punti e chiodini anche su legni duri. Corpo in nylon vetro ad alta resistenza. Impugnatura in gomma. Caricamento posteriore con spingipunti incorporato. Capacità del caricatore mm.130.

Codice	Descrizione	Conf.	Euro	/Um
310565		1		PZ

FISSATRICE ROCAMA JR DUO



Utilizza punti FOREST art.105-108-110, punti art.53 mm. 4-6-8-10. Professionale. Porta 2 differenti tipi di punti metallici senza necessità di regolazione. Corpo in metallo. Applicazioni: lavori di decorazione, tappezzeria, falegnameria. Per fissare tutti i tipi di carta e stoffa.

Codice	Descrizione	Conf.	Euro	/Um
310507		1		PZ

FISSATRICE ELETTRICA ECOTAK 114-B



Utilizza punti FOREST art.108-110-112-114 e chiodini M15. Veloce. Leggera. Peso gr.800. Corpo in tecnopolimero. Struttura rinforzata. Elettromagnete ad alto rendimento.

Codice	Descrizione	Conf.	Euro	/Um
310569		1		PZ

FISSATRICE A MARTELLO MART 13



Fissatrice a martello piccola e leggera, con presa ad una mano e impugnatura rivestita in gomma anti-scivolo. Interamente in acciaio nichelato. Ideale per pannelli a parete e affissione di etichette su casse, poster e per soffittature. Utilizza punti metallici 13/6.

Codice	Descrizione	Conf.	Euro	/Um
310572	fissatrice MART 13	1		PZ
310573	punti 13/6, lungh.mm.6, sc.pz.5000	1		SCA

FISSATRICE PNEUMATICA RO-MA 8016



Utilizza punti art.80 da mm.6-8-10-12-14-16. Corpo in lega leggera. Impugnatura in gomma. Pressione d'esercizio 4÷7 atm. Peso Kg.1.

Codice	Descrizione	Conf.	Euro	/Um
310581		1		PZ

PUNTI METALLICI ART.80 PER FISSATRICE RO-MA 8016

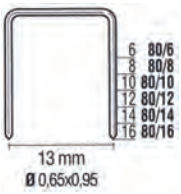

Codice	Descrizione	Conf.	Euro	/Um
310587	art.80/ 6, lungh.mm. 6, sc.pz.10000	1		SCA
310589	art.80/ 8, lungh.mm. 8, sc.pz.10000	1		SCA
310591	art.80/10, lungh.mm.10, sc.pz.10000	1		SCA
310593	art.80/12, lungh.mm.12, sc.pz.10000	1		SCA
310595	art.80/14, lungh.mm.14, sc.pz.10000	1		SCA

FISSATRICE PER CAVI M 88

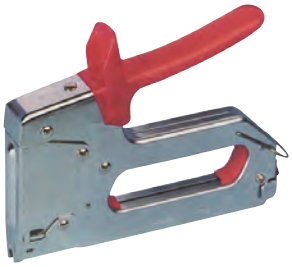

Utilizza punti art.88/12-88/14. Per cavi elettrici e televisivi sezione 6,5. Finizione cromata. Impugnatura anatomica. Maniglia rivestita in plastica (per isolamento).

Codice	Descrizione	Conf.	Euro	/Um
310687		1		PZ

PUNTI PER FISSATRICE PER CAVI M 88



Punti acciaio per cavetti.

Codice	Descrizione	Conf.	Euro	/Um
310691	art.88/12, lungh.mm.12, scat.1000pz	1		SCA
310693	art.88/14, lungh.mm.14, scat.1000pz	1		SCA

CUCITRICE PRIMULA 6



La più diffusa cucitrice per ufficio. Colori assortiti.

Codice	Descrizione	Conf.	Euro	/Um
310700		1		BLI

PUNTI JOLLY ORO PER CUCITRICE PRIMULA 6



Codice	Descrizione	Conf.	Euro	/Um
310765	conf.25 scatole da pz.2000	1		CON

CUCITRICE PRIMULA 12



Cucitrice a pinza universale, in particolare per uffici.

Codice	Descrizione	Conf.	Euro	/Um
310800		1		BLI

PUNTI ORO PER CUCITRICE PRIMULA 12



Codice	Descrizione	Conf.	Euro	/Um
310827	art.126, mm.6, scat.pz.1000x10	1		SCA
310829	art.128, mm.8, scat.pz.2000x5	1		SCA

PUNTI METALLICI FOREST IN SCATOLA



Punti metallici per fissatrici. Tipo AP: alta penetrazione.

Codice	Descrizione	Conf.	Euro	/Um
310511	art.104, lungh.mm. 4, sc.pz.5000	1		SCA
310521	art.105, lungh.mm. 5, sc.pz.5000	1		SCA
310516	art.107, lungh.mm. 7, sc.pz.5000	1		SCA
310526	art.108, lungh.mm. 8, sc.pz.5000	1		SCA
310533	art.110, lungh.mm.10, sc.pz.5000	1		SCA
310531	art.105/13, lungh.mm. 5, sc.pz.5000	1		SCA
310532	art.108/13, lungh.mm. 8, sc.pz.5000	1		SCA
310534	art.112AP, lungh.mm.12, sc.pz.5000	1		SCA
310536	art.114AP, lungh.mm.14, sc.pz.5000	1		SCA
310537	art.116AP, lungh.mm.16, sc.pz. 600	1		SCA
310538	art.120AP, lungh.mm.20, sc.pz. 480	1		SCA

PUNTI METALLICI FOREST IN BLISTER



maestri

Punti metallici per fissatrici. Tipo AP: alta penetrazione.

Codice	Descrizione	Conf.	Euro	/Um
310553	art.105, lungh.mm. 5, bli.pz.1764	1		BLI
310554	art.108, lungh.mm. 8, bli.pz.1764	1		BLI
310555	art.110, lungh.mm.10, bli.pz.1008	1		BLI
310556	art.112AP, lungh.mm.12, bli.pz.840	1		BLI
310557	art.114AP, lungh.mm.14, bli.pz.720	1		BLI

PUNTI METALLICI ART.53 IN BLISTER



maestri

Per fissatrici RO-MA TAC 53/14 B, Esco, Arrow, Aeg, Metabo, Bosch, B&D, Rapid, Stanley.

Codice	Descrizione	Conf.	Euro	/Um
310559	art.53/ 6, lungh.mm. 6, bli.pz.1960	1		BLI
310560	art.53/ 8, lungh.mm. 8, bli.pz.1960	1		BLI
310561	art.53/10, lungh.mm.10, bli.pz.1120	1		BLI
310562	art.53/12, lungh.mm.12, bli.pz. 980	1		BLI
310563	art.53/14, lungh.mm.14, bli.pz. 840	1		BLI

CHIODINI CON TESTA M15 IN BLISTER



maestri

Chiodini per fissatrici.

Codice	Descrizione	Conf.	Euro	/Um
310549	art.M15, lungh.mm.15, bli.pz.1700	1		BLI

FRESE CONICHE IN HSS-G ART.01180



EKRINO

Per forare ed allargare lamiere e tubi.

Codice	Descrizione	Conf.	Euro	/Um
559130	0118001 d.mm. 3÷14 gambo d.mm.6,5	1		PZ
559132	0118002 d.mm. 6÷20 gambo d.mm.10	1		PZ
559134	0118003 d.mm.16÷30,5 gambo d.mm.10	1		PZ

FRESE CONICHE A GRADINO IN HSS-G ART.01183



EKRINO

Per forare ed allargare lamiere e tubi.

Codice	Descrizione	Conf.	Euro	/Um
559140	0118304 d.mm.4÷20 gambo d.mm.10	1		PZ
559142	0118306 d.mm.4÷30 gambo d.mm.10	1		PZ

ESTRATTORI CONICI PER VITI SERIE 5 PZ ART.10067101

EKRINO



Serie 5 pz. estrattori per viti da mm.1÷5. In astuccio di plastica.

Codice	Descrizione	Conf.	Euro	/Um
559150		1		SER

MASCHI A MACCHINA HSS-G PER FORO PASSANTE

EKRINO



Scanalature dritte, gambo rinforzato, imbocco corretto, filettatura metrica ISO a passo grosso.

Codice	Descrizione	Conf.	Euro	/Um
631983	10162 d.mm.M 3x0,5 lungh.mm. 56	5		PZ
631984	10162 d.mm.M 4x0,7 lungh.mm. 63	5		PZ
631985	10162 d.mm.M 5x0,8 lungh.mm. 70	5		PZ
631986	10162 d.mm.M 6x1 lungh.mm. 80	5		PZ
631988	10162 d.mm.M 8x1,25 lungh.mm. 90	5		PZ
631990	10162 d.mm.M10x1,5 lungh.mm.100	2		PZ
631992	10165 d.mm.M12x1,75 lungh.mm.110	2		PZ

MASCHI A MACCHINA HSS-G PER FORO CIECO

EKRINO



Scanalature elicoidali destre 15°, filettatura metrica ISO a passo grosso.

Codice	Descrizione	Conf.	Euro	/Um
631993	10174 d.mm.M 3x0,5 lungh.mm. 56	5		PZ
631994	10174 d.mm.M 4x0,7 lungh.mm. 63	5		PZ
631995	10174 d.mm.M 5x0,8 lungh.mm. 70	5		PZ
631996	10174 d.mm.M 6x1 lungh.mm. 80	5		PZ
631998	10174 d.mm.M 8x1,25 lungh.mm. 90	5		PZ
632000	10174 d.mm.M10x1,5 lungh.mm.100	1		PZ
632002	10177 d.mm.M12x1,75 lungh.mm.110	1		PZ

MASCHI A MANO SERIE 3 PEZZI ART.10001

EKRINO



Filettatura metrica a passo grosso.

Codice	Descrizione	Conf.	Euro	/Um
632003	d.mm.M 3x0,5	1		SER
632004	d.mm.M 4x0,7	1		SER
632005	d.mm.M 5x0,8	1		SER
632006	d.mm.M 6x1	1		SER
632008	d.mm.M 8x1,25	1		SER
632010	d.mm.M10x1,5	1		SER
632012	d.mm.M12x1,75	1		SER
632014	d.mm.M14x2	1		SER
632016	d.mm.M16x2	1		SER
632018	d.mm.M18x2,5	1		SER
632020	d.mm.M20x2,5	1		SER

ASSORTIMENTO MASCHI A MANO ART.17005401



Astuccio di metallo. Assortimento completo di: 21 pz. maschi a mano in serie di 3 pezzi d.M3-M4-M5-M6-M8-M10-M12.

Codice	Descrizione	Conf.	Euro	/Um
633200		1		SER

CASSETTE TIPO FIAT ART.17012500



Assortimento a filettare per garage. Con maschi in serie di 2 pezzi, filiere tonde e girautensili. Filettatura metrica a passo grosso e fine. Assortimento completo di: 35 serie maschi da 2 pz. - 35 filiere - 2 pz. girafiliere - 3 pz. giramaschi.

Codice	Descrizione	Conf.	Euro	/Um
633300		1		CAS

CASSETTE TIPO FIAT RIDOTTE ART.17012510



Assortimento a filettare per garage. Maschi in serie 2 pz. filiere tonde e girautensili. Filettatura metrica a passo grosso e fine. Assortimento completo di: 20 serie maschi da 2 pz. - 20 filiere - 2 pz. girafiliere - 3 pz. giramaschi.

Codice	Descrizione	Conf.	Euro	/Um
633400		1		CAS

FILIERE TONDE ART.12001



Filettatura metrica a passo grosso.

Codice	Descrizione	Conf.	Euro	/Um
632103	d.est.mm.25,4 filett.d.mm.M 3x0,5	1		PZ
632104	d.est.mm.25,4 filett.d.mm.M 4x0,7	1		PZ
632105	d.est.mm.25,4 filett.d.mm.M 5x0,8	1		PZ
632106	d.est.mm.25,4 filett.d.mm.M 6x1	1		PZ
632108	d.est.mm.25,4 filett.d.mm.M 8x1,25	1		PZ
632110	d.est.mm.25,4 filett.d.mm.M10x1,5	1		PZ
632210	d.est.mm.38,1 filett.d.mm.M10x1,5	1		PZ
632212	d.est.mm.38,1 filett.d.mm.M12x1,75	1		PZ
632214	d.est.mm.38,1 filett.d.mm.M14x2	1		PZ
632216	d.est.mm.38,1 filett.d.mm.M16x2	1		PZ
632318	d.est.mm.50,8 filett.d.mm.M18x2,5	1		PZ
632320	d.est.mm.50,8 filett.d.mm.M20x2,5	1		PZ

GIRAMASCHI REGOLABILI ART.15001



Codice	Descrizione	Conf.	Euro	/Um
632050	n.0, per maschi 1÷ 8	1		PZ
632051	n.1, per maschi 1÷10	1		PZ
632052	n.2, per maschi 4÷12	1		PZ
632053	n.3, per maschi 5÷20	1		PZ
632054	n.4, per maschi 11÷27	1		PZ

GIRAMASCHI A MANDRINO TIPO GOODEL ART.15005



Codice	Descrizione	Conf.	Euro	/Um
632071	n.1, per maschi 3÷ 5	1		PZ
632072	n.2, per maschi 6÷ 8	1		PZ
632073	n.3, per maschi 9÷10	1		PZ

GIRAFILIERE ART.15030



A mano. Per filiere tonde.

Codice	Descrizione	Conf.	Euro	/Um
632401	n.1, filiere d.est.mm.25,4	1		PZ
632402	n.2, filiere d.est.mm.38,1	1		PZ
632403	n.3, filiere d.est.mm.50,8	1		PZ

ESTRATTORI 2 ZAMPE ROVESCIABILI ZINCATI ART.200



Griffe scorrevoli e rovesciabili. Per interni ed esterni.

Codice	Descrizione	Conf.	Euro	/Um
465006	apertura max mm. 60	1		PZ
465008	apertura max mm. 80	1		PZ
465010	apertura max mm.100	1		PZ
465012	apertura max mm.120	1		PZ
465016	apertura max mm.160	1		PZ
465020	apertura max mm.200	1		PZ
465025	apertura max mm.250	1		PZ
465030	apertura max mm.300	1		PZ

ESTRATTORI 3 ZAMPE ZINCATI ART.202



Griffe scorrevoli e rovesciabili. Per interni ed esterni.

Codice	Descrizione	Conf.	Euro	/Um
465109	apertura max mm. 90	1		PZ
465112	apertura max mm.120	1		PZ

MORSE IN ACCIAIO LIONS 442E



In acciaio.

Codice	Descrizione	Conf.	Euro	/Um
620575	ganasce largh.mm. 80	1		PZ
620576	ganasce largh.mm.100	1		PZ
620577	ganasce largh.mm.125	1		PZ

MORSE GIREVOLI IN ACCIAIO LIONS 5062



In acciaio. Base girevole.

Codice	Descrizione	Conf.	Euro	/Um
620588	ganasce largh.mm.100	1		PZ

MORSE GIREVOLI IN GHISA LIONS 480V

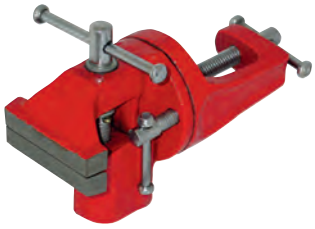

In ghisa. Base girevole. Fissaggio a morsetto.

Codice	Descrizione	Conf.	Euro	/Um
620580	ganasce largh.mm.50	1		PZ

MORSE VALEX DA BANCO IN GHISA



In ghisa. Base girevole. Ganasce largh.mm.125.

Codice	Descrizione	Conf.	Euro	/Um
290700	1451579	1		PZ

MORSE VALEX PER TRAPANI A COLONNA



Ganasce largh.mm.75. Apertura mm.50.

Codice	Descrizione	Conf.	Euro	/Um
283408	1451577	1		PZ

MORSE VALEX A CROCE PER TRAPANI A COLONNA

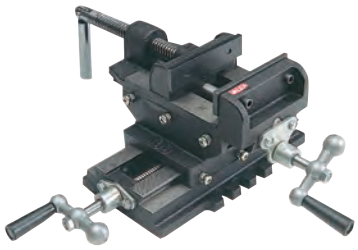

Ganasce largh.mm.100. Apertura mm.90.

Codice	Descrizione	Conf.	Euro	/Um
283419	1451582	1		PZ

MORSE ACCIAIO PARALLELE PEGASO ART.110



Morse parallele in acciaio, con ganasce serratubo fisse zigrinate e temprate ad induzione.

Codice	Descrizione	Conf.	Euro	/Um
620015	ganasce largh.mm.115, apertura mm.115	1		PZ
620016	ganasce largh.mm.135, apertura mm.135	1		PZ

MORSE ACCIAIO FORGIATO PARALLELE



In acciaio forgiato con ganascia posteriore scorrevole. Ganasce in acciaio cementate, zigrinate e rettificate.

Codice	Descrizione	Conf.	Euro	/Um
620240	ganasce largh.mm.125, apertura mm.175	1		PZ
620250	ganasce largh.mm.150, apertura mm.225	1		PZ

MORSE GHISA PARALLELE ICARO MAX ART.114



Morse parallele in ghisa con ganascia posteriore scorrevole. Ganasce intercambiabili, zigrinate e temprate. Vite maggiorata a filetto coperto.

Codice	Descrizione	Conf.	Euro	/Um
620340	ganasce largh.mm.110, apertura mm.145	1		PZ
620350	ganasce largh.mm.125, apertura mm.130	1		PZ
620370	ganasce largh.mm.150, apertura mm.185	1		PZ

MORSE ACCIAIO PARALLELE SERIE Y ART.173



Morse parallele in acciaio forgiato, doppia guida prismatica, registrabile. Ganasce zigrinate e temprate ad induzione.

Codice	Descrizione	Conf.	Euro	/Um
620500	ganasce largh.mm.100, apertura mm.110	1		PZ
620525	ganasce largh.mm.125, apertura mm.160	1		PZ
620550	ganasce largh.mm.150, apertura mm.175	1		PZ

MORSE GHISA PARALLELE PER TRAPANI ART.118



Morse parallele per trapani con ganasce in acciaio prismatiche.

Codice	Descrizione	Conf.	Euro	/Um
620430	ganasce largh.mm 80, apertura mm. 85	1		PZ
620450	ganasce largh.mm100, apertura mm.110	1		PZ

GANASCE IN PIOMBO PER MORSE

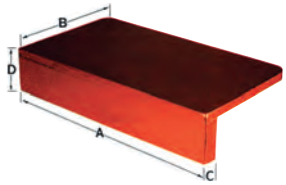

Codice	Descrizione	Conf.	Euro	/Um
620190	A mm.100 B mm.75 C mm.10 D mm.30	1		PZ
620191	A mm.120 B mm.80 C mm.10 D mm.30	1		PZ
620192	A mm.130 B mm.80 C mm.10 D mm.30	1		PZ
620193	A mm.150 B mm.80 C mm.10 D mm.30	1		PZ

MORSE PER TUBI TELAIO FISSO



In lamiera saldata, con ganasce forgiate e fresate, temperate in acciaio.

Codice	Descrizione	Conf.	Euro	/Um
622002	2" apertura mm. 68, peso kg. 6	1		PZ
622003	3" apertura mm.105, peso kg. 9	1		PZ

MORSE PER TUBI TELAIO RIBALTABILE



In acciaio forgiato, con ganasce forgiate e fresate, temperate in acciaio.

Codice	Descrizione	Conf.	Euro	/Um
622102	2" apertura mm. 68, peso kg. 7	1		PZ
622103	3" apertura mm.105, peso kg.10	1		PZ

DOPPIMETRI BIANCO GIALLO EXTRA



In legno. Qualità extra. 10 aste mm.16. Decimali rossi. Molle zincocromate.

Codice	Descrizione	Conf.	Euro	/Um
241030	lungh. mt.2	12		PZ

DOPPIMETRI LIONS 776E



In legno. Professionali. Rivetti invisibili. 10 aste mm.16. Classe precisione III.

Codice	Descrizione	Conf.	Euro	/Um
241080	lungh. mt.2	10 *		PZ

DOPPIMETRI STABILA LEGNO ART.717



In legno di faggio selezionato. Colore bianco/giallo. 10 aste mm.16. Decimali rossi. Articolazioni in poliammide rinforzate con fibra di vetro. Bordo diritto continuo, ideale per tracciare. Classe precisione III.

Codice	Descrizione	Conf.	Euro	/Um
241037	lungh. mt.2	10		PZ

DOPPIMETRI STABILA LEGNO ART.617 PROFESSIONALI



In legno di faggio selezionato, qualità professionale. Colore bianco/giallo. 10 aste mm.16. Decimali rossi. Piastrine d'articolazione molto resistenti, rivetto invisibile, molle in acciaio temprato. Classe precisione III.

Codice	Descrizione	Conf.	Euro	/Um
241040	lungh. mt.2	10 *		PZ

DOPPIMETRI STABILA PLASTICA ART.1107



In plastica rinforzata in fibra di vetro. Colore bianco. 10 aste mm.16. Articolazioni resistenti incassate con molle d'acciaio bloccabili ad angolo retto. Classe precisione III.

Codice	Descrizione	Conf.	Euro	/Um
241050	lungh. mt.2	10		PZ

DOPPIMETRI FIBRA NYLON



In fibra nylon. Colore giallo. 10 aste mm.16. Con fermo a 90°. Molle tropicalizzate.

Codice	Descrizione	Conf.	Euro	/Um
241055	lungh. mt.2	10		PZ

FLESSOMETRI LIONS 1438



Cassa rigida con protezione antiurto in gomma morbida. Nastro autobloccante rinforzato, maggiore rigidità. Molla e meccanismo di riavvolgimento forte e resistente. Con CALAMITA.

Codice	Descrizione	Conf.	Euro	/Um
239816	lungh. mt.3, nastro mm.19	12		PZ
239818	lungh. mt.5, nastro mm.25	12		PZ
239820	lungh. mt.8, nastro mm.25	12		PZ

FLESSOMETRI LIONS 834E YELLOW



Cassa in materiale sintetico. Clip di aggancio. Bloccaggio e rientro automatico del nastro. Forniti in mini expo 12 pz.

Codice	Descrizione	Conf.	Euro	/Um
239810	lungh. mt.2, nastro mm.16	12 *		PZ
239811	lungh. mt.3, nastro mm.16	12 *		PZ
239812	lungh. mt.5, nastro mm.19	12 *		PZ

FLESSOMETRI LIONS 0440 CHROME



Cassa in ABS cromato con trattamento anti UV. Nastro a spessore maggiorato. Molla di ritorno nastro potenziata. Clip di aggancio alla cintura.

Codice	Descrizione	Conf.	Euro	/Um
239823	lungh.mt.3, nastro mm.19	12		PZ
239825	lungh.mt.5, nastro mm.25	12		PZ

FLESSOMETRI TERMINATOR



Cassa rigida ricoperta con protezione antiurto in gomma morbida nera antiscivolo. Nastro in acciaio. Due pulsanti: uno di bloccaggio e uno di frenatura che lo caratterizza.

Codice	Descrizione	Conf.	Euro	/Um
239883	lungh. mt.3, nastro mm.16	12		PZ
239885	lungh. mt.5, nastro mm.19	12		PZ
239886	lungh. mt.5, nastro mm.25	12		PZ
239888	lungh. mt.8, nastro mm.25	12		PZ

FLESSOMETRI STANLEY DYNAGRIP



Cassa rigida ed ergonomica a struttura Bi-componente con inserto in gomma morbida. Il nastro a spessore maggiorato (0,13 mm.) con rivestimento in MYLAR.

Codice	Descrizione	Conf.	Euro	/Um
239988	33-681 lungh. mt.3, nastro mm.16	1		PZ
239990	33-684 lungh. mt.5, nastro mm.19	1		PZ

STANLEY

UN COMPAGNO INSOSTITUIBILE



FLESSOMETRO POWERLOCK

Nastro in acciaio al carbonio rivestito in Mylar® su entrambi i lati del nastro, a garanzia di lunga durata.
Clip di aggancio. Gamma da 3 a 10 metri, larghezza nastro da 12,7 a 25 mm.

www.STANLEY.it

FLESSOMETRI STANLEY POWERLOCK



STANLEY

Cassa cromata in materiale sintetico. Clip di aggancio. Nastro in acciaio al carbonio rivestito in Mylar. Bloccaggio e rientro automatico del nastro. Art.33-195 tipo a banda larga.

Codice	Descrizione	Conf.	Euro	/Um
240003	33-238 lungh.mt. 3, nastro mm.12,7	30		PZ
240005	33-194 lungh.mt. 5, nastro mm.19	1		PZ
240006	33-195 lungh.mt. 5, nastro mm.25	1		PZ
240008	33-198 lungh.mt. 8, nastro mm.25	1		PZ
240010	33-442 lungh.mt.10, nastro mm.25	1		PZ

FLESSOMETRI STANLEY POWERLOCK LETTURA DIRETTA



STANLEY

Cassa cromata in materiale sintetico. Con finestra per lettura diretta. Clip di aggancio. Nastro in acciaio al carbonio rivestito in Mylar. Bloccaggio e rientro automatico del nastro.

Codice	Descrizione	Conf.	Euro	/Um
240007	33-932 lungh.mt. 5, nastro mm.19	1		PZ

FLESSOMETRI STANLEY POWERLOCK CASSA METALLICA



STANLEY

Clip di aggancio. Nastro in acciaio al carbonio rivestito in Mylar. Bloccaggio e rientro automatico del nastro.

Codice	Descrizione	Conf.	Euro	/Um
240012	33-218 lungh. mt.3, nastro mm.12,7	1		PZ

FLESSOMETRI STANLEY FATMAX



STANLEY

Professionale. Nastro con rivestimento in Mylar, per garantire massima rigidità (fino a 3 metri) e durata. Gancio anticorrosione a tre rivetti in grado di agganciare sulla faccia superiore ed inferiore del nastro. Molla rinforzata che garantisce un rientro soffice del nastro.

Codice	Descrizione	Conf.	Euro	/Um
240015	33-720 lungh. mt.5, nastro mm.32	1		PZ
240018	33-728 lungh. mt.8, nastro mm.32	1		PZ

FLESSOMETRI STANLEY TYLON



STANLEY

Cassa in ABS antiurto. Rivestimento completo in gomma antiscivolo. Nastro di qualità professionale con verniciatura polimerizzata e rivestito con pellicola in materiale sintetico Tylon (spessore 0,14 mm). Clip di aggancio. Bloccaggio e rientro automatico del nastro.

Codice	Descrizione	Conf.	Euro	/Um
240030	30-687 lungh. mt.3, nastro mm.12,7	12		PZ
240031	30-697 lungh. mt.5, nastro mm.19	12		PZ
240032	30-657 lungh. mt.8, nastro mm.25	12		PZ

FLESSOMETRI STANLEY USA



STANLEY

Cassa ergonomica con presa antiscivolo. Clip di aggancio. Nastro di qualità professionale, uso intenso. Gancio mobile per misurazioni interne ed esterne molto precise. Bloccaggio e rientro automatico del nastro.

Codice	Descrizione	Conf.	Euro	/Um
240043	30-487 lungh. mt.3, nastro mm.12,7	12		PZ
240045	30-497 lungh. mt.5, nastro mm.19	12		PZ
240048	30-457 lungh. mt.8, nastro mm.25	12		PZ

FLESSOMETRI STANLEY COMMEMORATIVI 175 ANNI



STANLEY

Flessometro mt.3 nastro mm.13. Commemorativo dei 175 anni di Stanley. Edizione limitata. Copia del primo flessometro prodotto. Scocca in metallo cromato.

Codice	Descrizione	Conf.	Euro	/Um
240075	36-139 lungh. mt.3, nastro mm.13	6		PZ

FLESSOMETRI STANLEY SUNFLEX 32-189



STANLEY

Cassa in materiale sintetico con uscita tangenziale del nastro.

Codice	Descrizione	Conf.	Euro	/Um
240118	lungh. mt.3, nastro mm.12,7	1		PZ

FLESSOMETRI STANLEY PANORAMIC 33-125



STANLEY

Cassa in materiale sintetico con placchetta metallica alla base. Lettura diretta sulla finestrella superiore.

Codice	Descrizione	Conf.	Euro	/Um
240125	lungh. mt.3, nastro mm.12,7	1		PZ

FLESSOMETRI STANLEY FATMAX 33-856 PORTACHIAVI



STANLEY

Flessometro con anello portachiavi. Cassa in Abs molto resistente con rivestimento in gomma. Il nastro non si flette fino a cm.90.

Codice	Descrizione	Conf.	Euro	/Um
240024	lungh. mt.2, nastro mm.12,7	36		PZ

ROTELLE METRICHE ALDE'



Aldé UTENSILI

Nastro fibra di vetro. Cassa in ABS con bordino acciaio.

Codice	Descrizione	Conf.	Euro	/Um
240206	lungh. mt.20	4		PZ

ROTELLE METRICHE ALDE'



Nastro in fibra di vetro. Custodia in ABS con impugnatura.

Codice	Descrizione	Conf.	Euro	/Um
240220	lungh. mt.50	1		PZ

ROTELLE METRICHE STANLEY



Nastro in fibra di vetro. Corpo in ABS.

Codice	Descrizione	Conf.	Euro	/Um
240487	34-295 lungh. mt.10	1		PZ
240488	34-296 lungh. mt.20	1		PZ
240489	34-297 lungh. mt.30	1		PZ

ROTELLE METRICHE STANLEY 34-795



Nastro in fibra di vetro. Telaio aperto. Corpo ABS.

Codice	Descrizione	Conf.	Euro	/Um
240485	lungh. mt.60	1		PZ

ROTELLE METRICHE MASTER STANLEY 34-478



Professionali. Nastro in acciaio. Telaio in ottone cromato.

Codice	Descrizione	Conf.	Euro	/Um
240478	lungh. mt.50	1		PZ

ROTELLE METRICHE STABILA ART.BM 42 W



Nastro in acciaio verniciato bianco. Telaio in poliammide infrangibile con nervature di rinforzo sui lati interni. Gancio universale con rivestimento antiscivolo. L'impugnatura zigrinata a pistola facilita la tensione e l'utilizzo della rotella. Decimali rossi. Classe di precisione CE II.

Codice	Descrizione	Conf.	Euro	/Um
240450	lungh. mt.50	1		PZ

RUOTE MISURAZIONE STRADALE STANLEY MW-40M 77-174



In materiale antiscivolo. Cavalletto. Impugnatura a pistola. Contatore a 5 cifre, misurazione in metri e in decimetri. Misura max mt.9999,99.

Codice	Descrizione	Conf.	Euro	/Um
240530	altezza cm.102, ruota d.cm.31,8	1		PZ

LIVELLE SOLA COMPATTE GO! MAGNETIC



Compatta e maneggevole. Livella tascabile in poliammide rinforzato in fibra di vetro. Forte magnete al neodimio per una forza aderente elevata. Fiala a blocco in vetro acrilico infrangibile, brevettata SOLA-FOCUS con lente di ingrandimento (+60%). Superficie di misurazione con scanalatura a V pratica per tubolari. Tolleranza di misurazione in posizione standard 0,75 mm/mt.

Codice	Descrizione	Conf.	Euro	/Um
243290	dim. mm.68x21x42h.	10		PZ

LIVELLE SOLA AV



Profilato in alluminio anodizzato argento. 1 fiala orizzontale, 1 fiala verticale. Fiale a blocco in vetro acrilico infrangibile, brevettate SOLA-FOCUS con lente di ingrandimento (+20%). Tolleranza di misurazione in posizione standard 0,50 mm/mt. Tappi paracolpi alle estremità.

Codice	Descrizione	Conf.	Euro	/Um
243302	lungh.cm. 40	1		PZ
243303	lungh.cm. 50	1		PZ
243304	lungh.cm. 60	1		PZ
243305	lungh.cm. 80	1		PZ
243306	lungh.cm.100	1		PZ
243307	lungh.cm.120	1		PZ
243308	lungh.cm.150	1		PZ
243310	lungh.cm.200	1		PZ

LIVELLE SOLA BIG X



Profilato in alluminio verniciato rosso. 1 fiala orizzontale, 1 fiala verticale. Fiale a blocco in vetro acrilico infrangibile, brevettate SOLA-FOCUS con lente di ingrandimento (+60%). Tolleranza di misurazione in posizione standard 0,50 mm/mt. Tappi ammortizzatori d'urto alle estremità in bicomponente.

Codice	Descrizione	Conf.	Euro	/Um
243322	lungh.cm.40	1		PZ
243323	lungh.cm.50	1		PZ
243324	lungh.cm.60	1		PZ
243325	lungh.cm.80	1		PZ

LIVELLE SOLA BIG X 3



Profilato in alluminio verniciato rosso. 1 fiala orizzontale, 2 fiale verticali. Fiale a blocco in vetro acrilico infrangibile, brevettate SOLA-FOCUS con lente di ingrandimento (+60%). Tolleranza di misurazione in posizione standard 0,50 mm/mt. Tappi ammortizzatori d'urto alle estremità in bicomponente.

Codice	Descrizione	Conf.	Euro	/Um
243326	lungh.cm.100	1		PZ
243327	lungh.cm.120	1		PZ
243328	lungh.cm.150	1		PZ
243330	lungh.cm.200	1		PZ

LIVELLE SOLA MAGNETICHE AZM



Profilato in alluminio anodizzato oro. Magnete in ferrite per una forza aderente elevata. 1 fiala orizzontale, 1 fiala verticale. Fiale a blocco in vetro acrilico infrangibile, brevettate SOLA-FOCUS con lente di ingrandimento (+20%). Tolleranza di misurazione in posizione standard 0,50 mm/mt. Tappi paracolpi alle estremità.

Codice	Descrizione	Conf.	Euro	/Um
243341	lungh.cm.40	1		PZ
243342	lungh.cm.50	1		PZ
243343	lungh.cm.60	1		PZ

LIVELLE SOLA TRAPEZOIDALI M



Profilato in alluminio pressofuso verniciato rosso. Forma trapezoidale. Superficie di misurazione fresata. 1 fiala orizzontale, 1 fiala verticale. Fiale a blocco in vetro acrilico infrangibile, brevettate SOLA-FOCUS con lente di ingrandimento (+60%). Tolleranza di misurazione in posizione standard 0,50 mm/mt.

Codice	Descrizione	Conf.	Euro	/Um
243346	lungh.cm.40	1		PZ
243347	lungh.cm.50	1		PZ
243348	lungh.cm.60	1		PZ

LIVELLE LIONS 1444



In profilato d'alluminio verniciato a polvere. 2 fiale antiurto: orizzontale e verticale. Sezione mm.20x50 spessore mm.1,8. Tolleranza di misurazione max in posizione standard 0,5mm./mt.

Codice	Descrizione	Conf.	Euro	/Um
243033	cm. 30	10		PZ
243034	cm. 40	10		PZ
243035	cm. 50	10		PZ
243036	cm. 60	10		PZ
243038	cm. 80	10		PZ
243041	cm.100	10		PZ

LIVELLE STABILA ART.80 AS



Profilo rettangolare in alluminio con nervature di rinforzo, grande stabilità e presa sicura. Stopper antiscivolo integrati per una presa sicura durante il tracciamento. Precisione di misurazione in posizione normale ± 0,5mm/mt. in posizione capovolta ±0,75 mm/mt. Verniciatura a polvere elettrostatica. 1 fiala orizzontale, 1 fiala verticale. Due superfici di misurazione rivestite. Tappi laterali.

Codice	Descrizione	Conf.	Euro	/Um
243426	lungh.cm. 40	1		PZ
243427	lungh.cm. 50	1		PZ
243428	lungh.cm. 60	1		PZ
243429	lungh.cm. 80	1		PZ
243430	lungh.cm.100	1		PZ

LIVELLE STABILA MAGNETICHE ART.70 M



Livella leggera con corpo rettangolare in alluminio e sistema a magneti in terre rare robusto per un'ottima aderenza agli elementi metallici. Superfici laterali lisce. Verniciatura a polvere elettrostatica. Precisione di misurazione in posizione normale pari a ±0,5 mm/mt. 1 fiala orizzontale, 1 fiala verticale. Una superficie di misurazione rivestita. Tappi laterali.

Codice	Descrizione	Conf.	Euro	/Um
243438	lungh.cm.40	1		PZ
243439	lungh.cm.50	1		PZ
243440	lungh.cm.60	1		PZ

LIVELLE STABILA ART.70 TMW



Leggero profilo rettangolare in alluminio. Striscia magnetica per garantire l'aderenza su elementi metallici. Forma compatta. Superfici laterali lisce. Verniciatura a polvere elettrostatica. Precisione di misurazione in posizione normale pari a ±0,5 mm/mt. 1 fiala orizzontale, 1 fiala verticale, 1 fiala d'angolo rotante per la misurazione e il trasferimento di angoli. Tappi laterali.

Codice	Descrizione	Conf.	Euro	/Um
243448	lungh.cm.26	1		PZ

LIVELLE STABILA ART.70



Profilo leggero con corpo rettangolare in alluminio. Superfici laterali lisce. Verniciatura a polvere elettrostatica. Precisione di misurazione in posizione normale pari a ±0,5 mm/mt. 1 fiala orizzontale, 1 fiala verticale. Una superficie di misurazione rivestita. Tappi laterali.

Codice	Descrizione	Conf.	Euro	/Um
243403	lungh.cm. 30	1		PZ
243404	lungh.cm. 40	1		PZ
243405	lungh.cm. 50	1		PZ
243406	lungh.cm. 60	1		PZ
243408	lungh.cm. 80	1		PZ
243410	lungh.cm.100	1		PZ
243412	lungh.cm.120	1		PZ
243415	lungh.cm.150	1		PZ
243417	lungh.cm.180	1		PZ
243420	lungh.cm.200	1		PZ

LIVELLE LIONS 588A BASE MAGNETICA



Base magnetica. 3 bolle, di cui 1 a 45°. Protezione bimateriale antiurto.

Codice	Descrizione	Conf.	Euro	/Um
243004	lunghezza cm.23	6		BLI

LIVELLE PLASTICA VOLA ART.254



In materiale plastico ABS. 2 fiale: orizzontale e verticale.

Codice	Descrizione	Conf.	Euro	/Um
243010	lungh.cm.10	25		PZ

LIVELLE VOLA ART.235



In profilato d'alluminio verniciato di colore giallo. 1 fiala orizzontale.

Codice	Descrizione	Conf.	Euro	/Um
243011	lungh.cm.15	10		PZ

LIVELLE VOLA ART.232



In profilato d'alluminio verniciato di colore giallo. 2 fiale: orizzontale e verticale.

Codice	Descrizione	Conf.	Euro	/Um
243012	lungh.cm.22	10		PZ

LIVELLE VOLA ART.246/M BASE MAGNETICA



In profilato d'alluminio verniciato di colore giallo con base magnetica. 2 fiale: orizzontale e verticale.

Codice	Descrizione	Conf.	Euro	/Um
243063	lungh.cm.30	10		PZ
243064	lungh.cm.40	10		PZ
243065	lungh.cm.50	10		PZ
243066	lungh.cm.60	10		PZ

LIVELLE STANLEY FATMAX MLH



Base fresata per una maggiore precisione sul piano lavoro. Verniciatura epossidica liscia. 2 bolle: una verticale, una grande orizzontale per una lettura più veloce e precisa. Precisione bolla 0,5mm/mt.

Codice	Descrizione	Conf.	Euro	/Um
243140	lungh.cm.40	4		PZ
243150	lungh.cm.50	4		PZ
243160	lungh.cm.60	4		PZ
243180	lungh.cm.80	4		PZ

LIVELLE STANLEY FATMAX MLH BASE MAGNETICA



Base magnetica fresata per una maggiore precisione sul piano lavoro. Verniciatura epossidica liscia. 2 bolle: una verticale, una grande orizzontale per una lettura più veloce e precisa. Precisione bolla 0,5mm/mt.

Codice	Descrizione	Conf.	Euro	/Um
243204	lungh.cm.40	4		PZ
243205	lungh.cm.50	4		PZ

MISURATORI LASER STANLEY TLM 30 77425



Estremamente compatto e facile all'uso. Ideale per misurazioni veloci, uso domestico. Portata: da 15cm. a 9mt. Precisione tipica ±6mm. a 9mt. Funzioni: distanza, misura continua. Tasto unico per misurazione. Fornito con cavetto USB per la ricarica, batteria al litio. Tascabile, piccole dimensioni cm.3,2x6,3x3,1.

Codice	Descrizione	Conf.	Euro	/Um
243549	portata mt.9	6		PZ

MISURATORI LASER STANLEY TLM 50 77409



Compatto e leggero. Bottone unico, semplice all'uso, sia per prendere semplici misurazioni che per misure continue. Rivestimento in TPE per una presa migliore e protezione dello strumento. Portata: da 15 cm a 15 mt. Precisione tipica ±3mm. Misurazioni in mm. e pollici. In dotazione 2 batterie AAA.

Codice	Descrizione	Conf.	Euro	/Um
243552	portata mt.15	1		PZ

MISURATORI LASER STANLEY TLM 99 77138



Estremamente facile all'uso, veloce e preciso. Ideale per le misurazioni di base. Portata: da 10 cm a 30 mt. Precisione tipica ±2mm. Laser classe 2. Schermo a due linee. Funzioni: distanza, area e volume, addizione e sottrazione. In dotazione 2 batterie 1,5V AAA.

Codice	Descrizione	Conf.	Euro	/Um
243546	portata mt.30	1		PZ

MISURATORI LASER STANLEY TLM 165SI 77142 BLUETOOTH



Portata: da 15cm a 60mt. Precisione ±1,5mm a 10mt. Funzioni: distanza, area, volume, Pitagora, misura min/max, addizione e sottrazione. Schermo nero con illuminazione in bianco. Raccordo terminale pieghevole multifunzione, permette la misurazione precisa di angoli e infissi. Schermo e tastiera impermeabilizzati. Connettività Bluetooth. In dotazione batterie e fodero agganciabile alla cintura.

Codice	Descrizione	Conf.	Euro	/Um
243540	portata mt.60	1		PZ

MISURATORI LASER STANLEY TLM 330 77140



Portata: da 5 cm a 100 mt. Precisione ±1mm. Funzioni: distanza, area, volume, Pitagora, misura min-max, misura dell'inclinazione, misurazioni parziali. Schermo a 3 linee illuminato. Blocco tastiera. Memoria storica e richiamo fino a 20 valori. Attacco 1/4 per uso con treppiede. Schermo e tastiera impermeabilizzati. In dotazione batterie e fodero agganciabile alla cintura.

Codice	Descrizione	Conf.	Euro	/Um
243537	portata mt.100	1		PZ

MISURATORI UMIDITA' STANLEY 77030



Misura l'umidità su superfici che devono essere dipinte, con percentuali comprese tra 0,2% e 2%. Verifica l'umidità su pareti, mattoni. Schermo LCD. Estremità superiore (che rileva l'umidità) con protezione anti-urto. Tavola comparativa con i diversi gradi di umidità di materiali diversi. Fodero per cintura. Alimentazione: 4 batterie AAA (non incluse).

Codice	Descrizione	Conf.	Euro	/Um
243567	temperatura utilizzo da 15 a 32°C	2		BLI

RILEVATORE STANLEY FATMAX S300 77407



Rileva elementi in legno (fino a mm.38), in metallo (fino a mm.75) e cavi elettrici sotto tensione (fino a mm.51). Display a cristalli liquidi retroilluminato. Indica il centro dell'elemento rilevato. Segnale di individuazione attraverso led luminosi e indicatore sonoro. Taratura automatica. Batteria 9V.

Codice	Descrizione	Conf.	Euro	/Um
243570		6		PZ

RILEVATORE METALLI ELETTRONICO VALEX



Per rilevare la presenza di metalli e cavi elettrici all'interno di murature. Da usare prima di ogni foratura per prevenire danni agli impianti. Segnalatore acustico e luminoso. Sensibilità regolabile. Batterie incluse.

Codice	Descrizione	Conf.	Euro	/Um
290818	1800200, batteria 9V.	2		PZ

LIVELLE LASER STANLEY A CROCE CLLI KIT 77123



Autolivellante, con un solo tasto permette di alternare 4 diverse funzioni: 1 linea orizzontale, 1 linea verticale, 1 croce, 1 croce fissa (escludendo la funzione di autolivello). Diodo laser 635 Nm, laser classe 2M. Precisione: ±4 mm. a 10 mt. Portata: mt.10. Il kit include: livella laser CLLi, asta telescopica a 3 sezioni da mt.2,78, target, supporto a L, batterie, borsa per il trasporto.

Codice	Descrizione	Conf.	Euro	/Um
243514		1		PZ

LIVELLE LASER STANLEY CROSS 90 77502-1



Autolivellante. Traccia una croce con angoli a 90° ed una seconda linea a 90°. Raggio rosso. Pulsante a 3 posizioni. Attacco 1/4". Portata mt.12. Laser classe 2. Precisione della linea: +- 5mm a 10mt. Diodo laser 635Nm. Rivestimento in gomma, protezione IP50. Autonomia 9h. In dotazione: supporto multidirezionale Quicklink, 3 batterie AA, fodero.

Codice	Descrizione	Conf.	Euro	/Um
243516		1		PZ

LIVELLE LASER STANLEY CUBIX 77498-1



Autolivellante. Traccia una croce con angoli a 90°. Raggio rosso. Pulsante a 3 posizioni. Attacco 1/4". Portata mt.12. Laser classe 2. Precisione della linea: +- 6mm a 10mt. Diodo laser 635Nm. Rivestimento in gomma, protezione IP50. Autonomia 20h. In dotazione: supporto multidirezionale Quicklink, 2 batterie AA, fodero.

Codice	Descrizione	Conf.	Euro	/Um
243517		1		PZ

LIVELLE LASER STANLEY MULTILINEE X3R FATMAX 77357



Emette 3 raggi rossi intersecati a 360° e piombo. Portata linee: 20mt/50mt con ricevitore. Precisione: ±2mm a 10mt. Cassa rivestita in gomma antiurto, batteria ricaricabile. Luce pulsante, per uso con ricevitore. Attacco 1/4" e 5/8". Utilizza 2 batterie Li-ion 7,2V. In dotazione: target, occhiali, valigetta, supporto magnetico regolabile.

Codice	Descrizione	Conf.	Euro	/Um
243523		1		PZ

LIVELLE LASER STANLEY 5 PUNTI FATMAX 77413



Proietta 5 punti indipendenti di cui 2 al piombo di grande visibiità. Raggio rosso. Precisione: +- 3mm a 10 mt. Portata mt.30. Base magnetica integrata. Cassa rivestita in gomma, protezione IP54. Attacco 1/4" e 5/8". Autonomia 40h. In dotazione: supporto magnetico a L, target, occhiali, batterie, borsa per il trasporto.

Codice	Descrizione	Conf.	Euro	/Um
243525		1		PZ

ASTE GRADUATE STANLEY AR-51 77-161



In alluminio. Graduazione in metri-centimetri. 5 elementi estensibili.

Codice	Descrizione	Conf.	Euro	/Um
243558	lunghezza mt.5	1		PZ

TREPPIEDE STANLEY ART.77-201



In alluminio, a cremagliera, per misuratori e livelle laser. Altezza regolabile da cm.50 a cm.150. Attacco 1/4. Adattatore inclinabile, bolla sulla base.

Codice	Descrizione	Conf.	Euro	/Um
243551		1		PZ

TREPPIEDE TPE-1 77-164 PER LIVELLE LASER STANLEY



In alluminio, con elevatore a cremagliera. Altezza regolabile da cm.119 a cm.270. Attacco 5/8".

Codice	Descrizione	Conf.	Euro	/Um
243550		1		PZ

SQUADRE ACCIAIO A 90 GRADI TIPO A CAPPELLO



Per meccanici e fabbri.

Codice	Descrizione	Conf.	Euro	/Um
242310	cm.10	1		PZ
242315	cm.15	1		PZ
242320	cm.20	1		PZ
242325	cm.25	1		PZ
242330	cm.30	1		PZ
242340	cm.40	1		PZ

SQUADRE ACCIAIO A 90 GRADI TIPO SEMPLICE



Per meccanici e fabbri.

Codice	Descrizione	Conf.	Euro	/Um
242410	cm.10	1		PZ
242415	cm.15	1		PZ
242420	cm.20	1		PZ
242425	cm.25	1		PZ
242430	cm.30	1		PZ
242440	cm.40	1		PZ

SQUADRE ACCIAIO A 90 GRADI



Per muratori.

Codice	Descrizione	Conf.	Euro	/Um
242540	cm. 40	1		PZ
242550	cm. 50	10		PZ
242560	cm. 60	10		PZ
242570	cm. 70	10		PZ
242580	cm. 80	10		PZ
242600	cm.100	10		PZ

SQUADRE VOLA MILLIMETRATE ART.270



Per falegnami.

Codice	Descrizione	Conf.	Euro	/Um
242720	cm.20	12		PZ
242730	cm.30	12		PZ
242740	cm.40	12		PZ
242750	cm.50	12		PZ

FALSA SQUADRA VOLA ART.275/25



Squadra con manico cm.10 in alluminio pressofuso. Lama mobile graduata in acciaio che permette la misurazione di qualsiasi angolo. Bloccaggio della lama e galletto centrale.

Codice	Descrizione	Conf.	Euro	/Um
242855	lama mm.250	1		BLI

COMPASSO A CERNIERA ART.1133

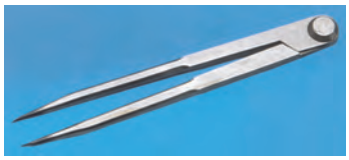

Tipo semplice.

Codice	Descrizione	Conf.	Euro	/Um
241102	mm.200	1		PZ
241103	mm.300	1		PZ

COMPASSO A CERNIERA ART.1134



Con guida e fermo.

Codice	Descrizione	Conf.	Euro	/Um
241122	mm.200	1		PZ
241123	mm.300	1		PZ

CALIBRO INOX ALDE' LIONS 210E



In acciaio inox lucido. Blocco a pulsante. Nonio 1-20. Confezione singola in busta.

Codice	Descrizione	Conf.	Euro	/Um
242010	campo misura mm.150	1		PZ

CALIBRO ELETTRONICO DIGITALE LIONS 424K



In astuccio. Lettura digitale display a cristalli liquidi. Conversione istantanea mm.-inch. Pulsante On-Off. Spegnimento automatico. Alimentazione a batteria. Campo misura mm.150. Risoluzione mm.0,01.

Codice	Descrizione	Conf.	Euro	/Um
242026		1		PZ

MICROMETRO JUMBO



Per esterni. Contatti widia. Apertura mm.0÷25. Lettura 1-100 di mm.

Codice	Descrizione	Conf.	Euro	/Um
242030		1		PZ

RIGHE MILLIMETRATE



In acciaio inox.

Codice	Descrizione	Conf.	Euro	/Um
242105	lungh.cm. 50, largh.mm.30	1		PZ
242110	lungh.cm.100, largh.mm.30	1		PZ

RIGHETTE MILLIMETRATE FLESSIBILI



In acciaio inox.

Codice	Descrizione	Conf.	Euro	/Um
242215	lungh.cm.15, largh.mm.13	1		PZ
242220	lungh.cm.20, largh.mm.13	1		PZ
242225	lungh.cm.25, largh.mm.13	1		PZ
242230	lungh.cm.30, largh.mm.13	1		PZ

CONTAFILETTI DOPPIO 52 LAME



Per passi: Metrico ISO 60 - Whitworth 55.

Codice	Descrizione	Conf.	Euro	/Um
242252		6		PZ

SPESSIMETRI ACCIAIO



Lunghezza lame mm.100. Lame da mm.0,05 a mm.1.

Codice	Descrizione	Conf.	Euro	/Um
242280	n.13 lame	12		PZ
242290	n.20 lame	12		PZ

PUNTE A TRACCIARE ALDE' DIAGER ART.403



Punte a tracciare in ferro nichelate. Con clip. Made in Germany.

Codice	Descrizione	Conf.	Euro	/Um
242780	d.mm.6 lungh.mm.145	1		BLI

PISTOLA PER RESINA 400ML LIONS ART.5864



Professionale. Corpo monoblocco in lega di magnesio. Alta potenza 25:1. Per ancoranti chimici in cartucce da ml.400.

Codice	Descrizione	Conf.	Euro	/Um
60080	art.5864	12		PZ

PISTOLA PER RESINA BICOMPONENTE LIONS ART.508K



Professionale. Doppio stantuffo. Corpo monoblocco in lega di magnesio. Alta potenza 25:1. Per ancoranti chimici bicomponente.

Codice	Descrizione	Conf.	Euro	/Um
60085	art.508K	12		PZ

PISTOLA FISCHER IN NYLON PER RESINA 400ML VT410



Pistola professionale in nylon rinforzato, per resina chimica in cartucce da 400 ml.

Codice	Descrizione	Conf.	Euro	/Um
903648	art.09191	1		PZ

PISTOLA PER SILICONE LIONS ART.5682



Professionale. Impugnatura in alluminio nero.

Codice	Descrizione	Conf.	Euro	/Um
60098	art.5682	12		PZ

PISTOLA PER SILICONE LIONS PLUS ART.810E



Qualità professionale. Impugnatura in alluminio nero. Alta potenza 18:1.

Codice	Descrizione	Conf.	Euro	/Um
60105	art.810E	12		PZ

PISTOLA PER SILICONE ALDE' LIONS ART.3734



Impugnatura in alluminio nero. Asta sagomata. Corpo rotante.

Codice	Descrizione	Conf.	Euro	/Um
60110	art.3734	24		PZ

PISTOLA PER SILICONE LIONS STELI ART.3178



Professionale. Pistola per silicone in alluminio a steli.

Codice	Descrizione	Conf.	Euro	/Um
60106	art.3178	1		PZ

PISTOLA PER SILICONE METALLO LIONS 1372



Codice	Descrizione	Conf.	Euro	/Um
290826	art.1372	24		PZ

PISTOLA PER SILICONE LIONS BLU 8966



Tipo standard a conchiglia.

Codice	Descrizione	Conf.	Euro	/Um
60108	art.8966	1		PZ

PISTOLA PER SILICONE SKELETON FRAME COX ART.9055



COX Made in England. Impugnatura in alluminio nero. Gancio sostegno. Stop all'uscita del silicone nelle pause di lavoro.

Codice	Descrizione	Conf.	Euro	/Um
60097	art.9055	1		PZ

PISTOLA PER SILICONE STOP COX ART.9030



COX Made in England. Professionale. Stop all'uscita del silicone nelle pause di lavoro.

Codice	Descrizione	Conf.	Euro	/Um
60111	art.9030	25		PZ

PISTOLA PER SCHIUMA LIONS ART.804K

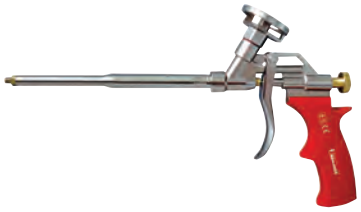

Qualità professionale. In alluminio.

Codice	Descrizione	Conf.	Euro	/Um
60124	art.804K	1		PZ

PISTOLA PER SCHIUMA LIONS TEFLON ART.580W



Qualità professionale. Corpo interamente rivestito in teflon.

Codice	Descrizione	Conf.	Euro	/Um
60125	art.580W	1		PZ

PISTOLA PER SCHIUMA ANI ART.218



Corpo alluminio nichelato. Adattatore bombola universale.

Codice	Descrizione	Conf.	Euro	/Um
60122	art.218	1		PZ

PISTOLA PER SCHIUMA EUROPUR 3000 ART.4058



Tripla guarnizione di tenuta in teflon. Tubo unico.

Codice	Descrizione	Conf.	Euro	/Um
60126	art.4058	1		PZ

PISTOLA A TUBO PER SILICONE COX ART.9040



COX Made in England. Professionale. Leggera e precisa. Frizione brevettata.

Codice	Descrizione	Conf.	Euro	/Um
60113	art.9040	1		PZ

PISTOLA A TUBO PER SILICONE LIONS ART.806R



Con beccuccio. Per silicone e prodotti in sacchetto.

Codice	Descrizione	Conf.	Euro	/Um
60155	art.806R	1		PZ
60154	beccuccio ricambio per pistola 806R	1		PZ

PISTOLA A TUBO PER MATERIALE SCIOLTO LIONS 390T

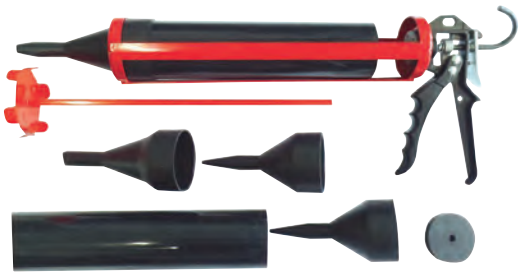

Professionale. Pistola a tubo per materiale sciolto ml.1000. Set con accessori pz.10. Meccanismo con rapporto di potenza 18:1. Guarnizione di tenuta regolabile tramite apposito dado.

Codice	Descrizione	Conf.	Euro	/Um
60156	art.390T	1		PZ

SILICONE ACETICO PATTEX SILICON5 UNIVERSALE



A prova di muffa. Elevata adesione. Ideale per sigillature di materiali non porosi (vetro, ceramica), sanitari, lavelli.

Codice	Descrizione	Conf.	Euro	/Um
55100	ml.280 trasparente	25		PZ
55107	ml.280 bianco	25		PZ

SILICONE PATTEX BAGNO SANO STOP MUFFA



ANTIMUFFA. Inodore. Tripla protezione attiva: previene, blocca e inibisce la formazione di muffa.

Codice	Descrizione	Conf.	Euro	/Um
55070	ml.300, bianco	12		PZ

SILICONE ACETICO PATTEX SL500 METALLI



A prova di muffa. Elevata adesione. Ideale per sigillatura di materiali non porosi (alluminio, metallo), guarnizioni metalliche per serramenti, grondaie.

Codice	Descrizione	Conf.	Euro	/Um
55114	ml.300 nero	12		PZ
55121	ml.300 marrone	12		PZ

SILICONE ACETICO PATTEX SL501 TERMOIDRAULICA



Ideale per applicazioni in bagni ed in altri ambienti umidi, grazie alla sua resistenza alle muffe. Certificato ISO 846.

Codice	Descrizione	Conf.	Euro	/Um
55143	ml.300 trasparente	25		PZ
55145	ml.300 bianco	25		PZ

SILICONE ACETICO PATTEX SL 503 VETRI



Ideale in serramentistica, per sigillature di vetrate su legno o metallo preverniciato, per isolamento termico. Certificato ISO 11600.

Codice	Descrizione	Conf.	Euro	/Um
55154	ml.300, trasparente	25		PZ

SILICONE ACETICO PATTEX SL 509 ALTE TEMPERATURE



Ideale per sigillare parti metalliche esposte ad alta temperatura (250°C in continuo, fino a picchi di 300°C), per sostituire le guarnizioni di pompe su impianti chimici, motori e macchine utensili, per incollare profili di acciaio a cristalli per forni.

Codice	Descrizione	Conf.	Euro	/Um
55159	ml.300, rosso	12		PZ

SILICONE NEUTRO PATTEX SL 618 SPECCHI



Alta resistenza ed elevata elasticità ed adesione, ideale per l'incollaggio di specchi.

Codice	Descrizione	Conf.	Euro	/Um
55163	ml.300, trasparente	25		PZ

SILICONE NEUTRO PATTEX SL 620 SERRAMENTI EDILIZIA



Ideale per sigillature in edilizia (lattonerie, impianti di condizionamento e di ventilazione). Resiste alle muffe, agli agenti atmosferici, ad acidi e basi diluiti, ai raggi UV. Certificato ISO 11600.

Codice	Descrizione	Conf.	Euro	/Um
55166	ml.300, trasparente	25		PZ
55167	ml.300, alluminio 9006	12		PZ
55168	ml.300, nero 9004	12		PZ
55169	ml.300, testa moro 8014	12		PZ
55170	ml.300, marrone 8007	12		PZ
55171	ml.300, rame 8004	12		PZ
55172	ml.300, grigio 7004	12		PZ
55173	ml.300, avorio 1013	12		PZ
55174	ml.300, bianco 9016	25		PZ

SILICONE ACETICO PATTEX TRASPARENTE TUBETTO ML.150



A prova di muffa. Ideale per sigillature di materiali non porosi (vetro, ceramica, alluminio), sanitari, guarnizioni metalliche per serramenti, grondaie.

Codice	Descrizione	Conf.	Euro	/Um
55340	ml.150 trasparente universale	12		PZ

SILICONE ACETICO PATTEX BIANCO TUBETTO ML.150



A prova di muffa. Ideale per sigillature di materiali non porosi (vetro, ceramica, alluminio), sanitari. Ideale per bagni, cucine, box doccia, lavabi, servizi igienici.

Codice	Descrizione	Conf.	Euro	/Um
55345	ml.150 bianco bagni	12		PZ

SILICONE PATTEX BAGNO SANO RE-NEW TUBETTO ML.100



RE-NEW innovativa formula a base di silicone, rinnova le vecchie sigillature, può essere applicato sopra quelle vecchie. Applicatore integrato per lisciare la sigillatura. Inodore. Resistente alla muffa.

Codice	Descrizione	Conf.	Euro	/Um
55355	ml.100 bianco	12		BLI

SILICONE ACETICO PATTEX TRASPARENTE TUBETTO ML.50



A prova di muffa. Ideale per sigillature di materiali non porosi (vetro, ceramica, alluminio), sanitari, guarnizioni metalliche per serramenti, grondaie.

Codice	Descrizione	Conf.	Euro	/Um
55363	ml.50 trasparente universale	12		BLI

SILICONE ACETICO PATTEX BIANCO TUBETTO ML.50



A prova di muffa. Ideale per sigillature di materiali non porosi (vetro, ceramica, alluminio), sanitari. Ideale per bagni, cucine, box doccia, lavabi, servizi igienici.

Codice	Descrizione	Conf.	Euro	/Um
55370	ml.50 bianco bagni	12		BLI

SILICONE ACETICO PATTEX AUTO-NAUTICA TUBETTO ML.50



Molto elastico. Per sigillare vetri di automobili e roulottes, guarnizioni di fanali e indicatori di direzione, ricostruire profili in gomma sottoposti a sollecitazione, sigillare boccaporti ed oblò di barche. Resiste all'acqua di mare.

Codice	Descrizione	Conf.	Euro	/Um
55377	ml.50 nero	12		BLI

SILICONE NEUTRO PATTEX SPECCHI/VETRI TUBETTO ML.50



Elevata adesione. Ideale per l'incollaggio di specchi, per la sigillatura fra vetro e vetro, vetro e metallo, vetro e legno, vetro e muro e fra materie plastiche.

Codice	Descrizione	Conf.	Euro	/Um
55383	ml.50 trasparente	12		BLI

SILICONE ACETICO FISCHER TRASPARENTE TUBETTO ML.60



Sigillante siliconico resistente alla muffa. Multiuso per vetro, alluminio, smalto, ceramica, klinker. Non verniciabile.

Codice	Descrizione	Conf.	Euro	/Um
903740	ml.60 trasparente	24		PZ

SILICONE ACETICO FISCHER MULTIUSO



Professionale. Sigillante siliconico monocomponente basso modulo. L'eccezionale adesione su vetro, piastrelle, alluminio e plastica, rende il prodotto ideale per una vasta gamma di applicazioni.

Codice	Descrizione	Conf.	Euro	/Um
903744	cartuccia ml.280 trasparente	25 *		PZ
903746	cartuccia ml.280 bianco	25 *		PZ
903749	cartuccia ml.280 nero	25 *		PZ

SILICONE FISCHER MULTIUSO NEUTRO SN



Monocomponente puro, a reticolazione neutra alcolica, basso modulo. Per effetto dell'umidità polimerizza rapidamente formando una gomma elastica ad alte e basse temperature, resistente agli UV ed agenti atmosferici, esente da ritiri o fessurazioni. Ideale per vetro, smalto ceramica, alluminio, rame, acciaio e zinco, cemento e fibrocemento, legno, plastica e PVC.

Codice	Descrizione	Conf.	Euro	/Um
903760	cartuccia ml.310 trasparente	25 *		PZ

SILICONE FISCHER GRIGIO DFS 310



Resistente al fuoco: classificazione REI 240. Sigillante siliconico elastico monocomponente. Per reazione con l'umidità polimerizza formando una gomma di elevata elasticità ad alte e basse temperature. Ideale nei settori edili dove si richiedono requisiti di resistenza al fuoco.

Codice	Descrizione	Conf.	Euro	/Um
903795	cartuccia ml.310	12		PZ

SCHIUMA MANUALE UNIVERSALE PATTEX PF 100



Poliuretanica universale, con classe di resistenza al fuoco B3, secondo la norma DIN 4102. Indicata per effettuare riempimenti, coibentazioni, insonorizzazioni e sigillature in infissi, impianti di riscaldamento, refrigerazione. (Per rimuovere la schiuma dalle mani: gel lavamani ns.cod.302986).

Codice	Descrizione	Conf.	Euro	/Um
60700	ml.750 bombola	12		PZ

BECCUCCI PER CARTUCCE SILICONE

Beccucci di ricambio per cartucce silicone.

Codice	Descrizione	Conf.	Euro	/Um
55401		24 *		PZ

SCHIUMA MANUALE UNIVERSALE FISCHER PU 1K 750



Poliuretanica monocomponente classe B3. In bombola spray, esente da CFC. Al momento dell'applicazione la schiuma autoespande, grazie agli speciali agenti schiumogeni in essa contenuti, aumentando di volume fino a 3-4 volte. Resiste ad una temperatura da -40 a +90C. Resa da lt.30÷45 in espansione libera a +20C. (Per rimuovere la schiuma dalle mani: gel lavamani ns.cod.302986).

Codice	Descrizione	Conf.	Euro	/Um
903728	bombola ml.750	12 *		PZ

BECCUCCI PER SCHIUMA POLIURETANICA



Beccucci di ricambio per schiuma poliuretanica manuale.

Codice	Descrizione	Conf.	Euro	/Um
55405		10 *		PZ

SCHIUMA MANUALE FISCHER FIRESTOP PUFS-R



Poliuretanica monocomponente per applicazioni antifuoco. Resistente al fuoco: classificazione EI 240. In bombola esente da CFC. Adatta per unire, riempire ed isolare in tutte le applicazioni edili dove si richiedono requisiti di resistenza al fuoco, assicura una barriera al passaggio di fumi e calore. (Per rimuovere la schiuma dalle mani: gel lavamani ns.cod.302986).

Codice	Descrizione	Conf.	Euro	/Um
904324	bombola ml.750	12		PZ

SCHIUMA MANUALE FISCHER PER COPPI E TEGOLE



Poliuretanica monocomponente manuale. Per la posa-fissaggio di coppi e tegole, infissi, riempimento cavità. Bassa espansione: non solleva il coppo. Resa fino a lt.60 in espansione libera a 20C. Colore grigio cemento. Superficie di tetto realizzabile 10m2. Isolamento acustico e termico. Certificata per resistenza al vento. (Per rimuovere la schiuma dalle mani: gel lavamani ns.cod.302986).

Codice	Descrizione	Conf.	Euro	/Um
904301	bombola ml.750	12		PZ

SCHIUMA PER PISTOLA UNIVERSALE FISCHER PUP 1K 750



Poliuretanica monocomponente classe B3. Per pistola. Al momento dell'applicazione la schiuma autoespande, grazie agli speciali agenti schiumogeni in essa contenuti, aumentando di volume fino a 3-4 volte. Resiste ad una temperatura da -40 a +90°C. Resa da lt.30÷45 in espansione libera a +20°C. (Per rimuovere la schiuma dalle mani: gel lavamani ns.cod.302986).

Codice	Descrizione	Conf.	Euro	/Um
903729	cartuccia ml.750	12		PZ

SCHIUMA PER PISTOLA SERRAMENTI FISCHER MEGAMAX



Poliuretanica classe B2 per serramento. Per pistola. Indicata per un utilizzo professionale. Rendimento elevato fino a lt.45. Stoccaggio in posizione verticale. (Per rimuovere la schiuma dalle mani: gel lavamani ns.cod.302986).

Codice	Descrizione	Conf.	Euro	/Um
904302	cartuccia ml.750	12		PZ

SCHIUMA PER PISTOLA FISCHER FASTGRIP 800



Poliuretanica autoestinguente classe B2 DIN 4102. Per pistola. Per l'incollaggio di pannelli isolanti e materiali rettificati non strutturali. Elevate capacità di isolamento acustico e termico. Una bombola di FASTGRIP 800 equivale a circa 30kg di adesivo a base cementizia ed è sufficiente per installare tra 8÷12m² di pannello isolante.

Codice	Descrizione	Conf.	Euro	/Um
903730	cartuccia ml.800	12		PZ

PULITORE PER SCHIUMA PUR 500 FISCHER



Pulitore per schiuma poliuretanica. Detergente che rimuove i residui di schiuma fresca sia dalla pistola che dalle superfici di lavoro. Si utilizza con la pistola grazie alla ghiera di avvitamento o manualmente con l'ugello in dotazione.

Codice	Descrizione	Conf.	Euro	/Um
903426	09286 contenuto ml.500	12		PZ

PULITORE PER SCHIUMA PUR 078



Prodotto specifico per la pulizia interna ed esterna di pistole per schiuma poliuretanica, consente di rimuovere da tutte le superfici ogni eccesso di prodotto fresco, mantiene la pistola pulita, evita l'intasamento.

Codice	Descrizione	Conf.	Euro	/Um
68920	144078 spray ml.500	12		PZ

SIGILLANTE ACRILICO PATTEX AC 411 LEGNO E PARQUET



Sigillante acrilico in dispersione acquosa, dall'effetto opaco e dall'eccellente adesione, specificatamente studiato per la sigillatura di parquet. Senza solventi, asciuga rapidamente, può essere lisciato e sovraverniciato.

Codice	Descrizione	Conf.	Euro	/Um
55194	ml.300, ciliegio	12		PZ
55195	ml.300, mogano	12		PZ
55196	ml.300, pino	12		PZ
55197	ml.300, acero	12		PZ
55198	ml.300, noce	12		PZ

SIGILLANTE POLIACRILICO PATTEX ACRIL ONE



Sigillante poliacrilico in dispersione acquosa ideale per sigillare crepe e fessure sia su legno che nelle murature interne, su componenti in legno, su mobili ed elementi di arredo oltre che su porte, finestre, infissi, travi, sottotetti, perlinature. Verniciabile.

Codice	Descrizione	Conf.	Euro	/Um
55175	ml.300. bianco	25		PZ
55176	ml.300. grigio	25		PZ

SIGILLANTE POLIACRILICO PATTEX AC 401 FLEXO PAC



Sigillante poliacrilico in dispersione acquosa ideale in edilizia su muratura, calcestruzzo, gesso, pietra, marmo e per la sigillatura di davanzali. Verniciabile.

Codice	Descrizione	Conf.	Euro	/Um
55242	ml.300, bianco	25		PZ
55249	ml.300, grigio	25		PZ

SIGILLANTE NEUTRO PATTEX SP101 ALTO POTERE ADESIVO



Sigillante a base di speciali polimeri sintetici (Flextec). Elevate prestazioni. Aderisce a tutti i materiali. Particolarmente indicato su vetro e ceramica, metallo, lamiera, cemento. Verniciabile. Resiste ai raggi UV.

Codice	Descrizione	Conf.	Euro	/Um
55081	ml.300, bianco	12		PZ
55082	ml.300, nero	12		PZ
55083	ml.300, grigio	12		PZ
55084	ml.300, trasparente	12		PZ

SIGILLANTE POLIURETANICO PATTEX PU 198 CARPENTERIA



Sigillante poliuretanico igroindurente ideale in lattoneria per sigillature tra pannelli metallici, lamiere saldate o sovrapposte, metalli preverniciati. Indicato per costruzioni metalliche, impianti di condizionamento e per sigillature nel settore nautico.

Codice	Descrizione	Conf.	Euro	/Um
55254	ml.310, grigio	12		PZ

SIGILLANTE SUPERACRILICO PATTEX SIGIL ONE AC 403



Sigillante superacrilico in dispersione acquosa ideale nel settore igienico-sanitario (vasche da bagno, box e piatti doccia, piastrelle). Indicato su molteplici supporti quali legno, vetro, superfici verniciate, alluminio, ceramica, cemento e materie plastiche (tranne PE, PP, PTFE). Elevata elasticità, una volta indurito, è verniciabile.

Codice	Descrizione	Conf.	Euro	/Um
55190	ml.310, trasparente	12		PZ

SIGILLANTE FISCHER ACRILICO SA



Sigillante elastoplastico monocomponente a base di resine acriliche in dispersione acquosa. Reticolazione per effetto dell'evaporazione dell'acqua. Ottima adesione su superfici porose. Verniciabile. Per giunti tra elementi di costruzione soggetti a basse sollecitazioni, giunti tra cartongesso e parete muraria, giunti tra infissi e muratura interne. Per cartongesso, legno, laterizio, calcestruzzo.

Codice	Descrizione	Conf.	Euro	/Um
903770	cartuccia ml.310 bianco	25 *		PZ
903771	cartuccia ml.310 grigio	25 *		PZ

SIGILLANTE ACRILICO FISCHER SAR RUVIDO

fischer



Sigillante spatolabile elastico monocomponente. Riproduce la finitura ruvida dell'intonaco. Ideato per il risanamento ottimale di crepe e scrostamenti di intonaci e di muratura in ambienti esterni(non al contatto continuativo con acqua) e interni.

Codice	Descrizione	Conf.	Euro	/Um
903960	cartuccia ml.310 bianco	25		PZ

SIGILLANTE REFRATTARIO FISCHER SR310

fischer



Pasta sigillante monocomponente, pronta per l'uso, di alta qualità, a base di silicato di sodio, esente da amianto, resistente alle temperature elevate e al contatto con fiamma libera fino a 1500C. Non contiene sostanze corrosive, pertanto è adatto sui metalli e ha un'ottima adesione sui materiali edili massicci.

Codice	Descrizione	Conf.	Euro	/Um
903950	cartuccia ml.310 nero	12		PZ

SIGILLANTE FISCHER AFS

fischer



Resistente al fuoco: classificazione EI 240. Sigillante acrilico per applicazioni antifuoco certificate EI 240. Oltre i 200°C diventa intumescente e impedisce il passaggio di fumi, fiamme e acqua. Materiali di supporto: calcestruzzo, muratura, intonaco, cartongesso.

Codice	Descrizione	Conf.	Euro	/Um
903972	cartuccia ml.310 bianco (su ord.)	15		PZ

CEMENTO ESPRESSO CARTUCCE FISCHER DEC

fischer



Cemento espresso pronto all'uso in cartuccia. Aspetto granuloso tipico del cemento. Grigio RAL7030. Non odora, non sporca. Non serve miscelare. Nessuna aggiunta di acqua, sabbia e legante. Per riparare giunti, crepe e fessure, riempire fori, fissare tegole e coppi. Resiste alla pioggia, alle alte e basse temperature-gelo. Estrudibile con pistola per silicone.

Codice	Descrizione	Conf.	Euro	/Um
903620	cartuccia ml.310	12		PZ

STRISCIA SIGILLANTE ULLMANN CAULKSTRIP

CAULKSTRIP
STRISCIA SIGILLANTE



Rifinisce e sigilla vasche da bagno, docce, lavabi e le rispettive pareti. Striscia sigillante bianca preincollata e fortemente adesiva con scanalatura centrale per creare l'angolo. Esteticamente perfetta, impermeabile e resistente alla muffa.

Codice	Descrizione	Conf.	Euro	/Um
55858	largh.mm.22, lungh.mt.3,5	1		BLI

PASTA VERDE KOLMAT SIGILLANTE PER GIUNTI FILETTATI



Per sigillature dei giunti e dei raccordi filettati delle condotte di acqua e gas unitamente a sfilacciatura di canapa (rista cod.361785) che deve essere applicata prima della pasta verde KOLMAT approvata da ITALGAS e conforme al D.M.102 del Ministero della Sanità. Limiti di temperatura: -20C +70C (gas) +130C (acqua).

Codice	Descrizione	Conf.	Euro	/Um
60290	ml.360 barattolo	12		PZ

GOMMA LIQUIDA BOSTIK TUBETTO GR.250



Sigilla, protegge, ripara. Rivestimento a base di gomme naturali con elevatissima elasticità. 100% impermeabile all'aria e all'acqua. Ideale per la sigillatura di giunti, fessure e crepe. Aggrappa su tutte le superfici anche le più difficili come zinco, piombo, pvc, vetro, bitume. Verniciabile. Ecologico: base acquosa, privo di solventi, privo di COV, atossico. Per interni ed esterni.

Codice	Descrizione	Conf.	Euro	/Um
55424	gr.250 tubetto	6		PZ

GOMMA LIQUIDA BOSTIK BARATTOLO ML.750



Sigilla, protegge, ripara. Rivestimento a base di gomme naturali con elevatissima elasticità. 100% impermeabile all'aria e all'acqua. Ideale per la sigillatura di giunti, fessure e crepe. Aggrappa su tutte le superfici anche le più difficili come zinco, piombo, pvc, vetro, bitume. Verniciabile. Ecologico: base acquosa, privo di solventi, privo di COV, atossico. Per interni ed esterni.

Codice	Descrizione	Conf.	Euro	/Um
55425	ml.750 barattolo	6		PZ

GOMMA LIQUIDA BOSTIK BANDA RINFORZANTE 10CM X 10MT



Banda rinforzante per impermeabilizzare. Usata in combinazione con Bostik Gomma Liquida, questa banda riempie crepe, spazi e fessure e aiuta a stendere il prodotto in maniera ottimale. Nastro in tessuto resistente ed elastico. Eccellente assorbimento. Garantisce uno spessore ottimale del prodotto (2mm).

Codice	Descrizione	Conf.	Euro	/Um
55426	rotolo 10cm x 10mt	6		ROT



Henkel

LA GRANDE QUALITÀ ALLA PORTATA DI TUTTI

Ariasana · Metylan · Pritt · Loctite Super Attak · Pattex · Loctite · Tangit · Rubson

PASTA MODELLABILE LOCTITE KINTSUGLUE



Pasta modellabile flessibile KINTSUGLUE, creata per riparare qualsiasi oggetto rotto. Modellabile e forte allo stesso tempo, ricostruisce, ripara, protegge e migliora. Resistente all'acqua ed alle temperature. Ogni blister contiene 3 bustine di pasta monodose da 5gr.

Codice	Descrizione	Conf.	Euro	/Um
303086	bianco	12		BLI
303087	nero	12		BLI

FRENAFILETTI LOCTITE FRENANTE MEDIA RESISTENZA



Per frenare e sigillare viti, dadi, bulloni e prigionieri, anche non perfettamente sgrassati. Evita che le viti si svitino. Resiste alle vibrazioni ed ai principali fluidi industriali. Indurisce rapidamente.

Codice	Descrizione	Conf.	Euro	/Um
303089	contenuto ml.10	12		PZ

BLOCCACUSCINETTI LOCTITE BLOCCANTE ALTA RESISTENZA



Blocca e sigilla parti cilindriche. Resiste alle vibrazioni e ai principali fluidi industrali. Si può utilizzare anche su superfici non perfettamente sgrassate. Riempie giochi compresi tra 0,05 e 0,15 mm. Indurisce rapidamente.

Codice	Descrizione	Conf.	Euro	/Um
303090	contenuto ml.10	12		PZ

COLLA SUPER ATTAK GR.3 ORIGINAL



Adesivo universale istantaneo. Resistente all'acqua. Cappuccio anti-otturazione. Incolla in pochi secondi porcellana, metallo, gomma, pelle, legno, plastica, carta.

Codice	Descrizione	Conf.	Euro	/Um
303011	contenuto gr.3	24 *		BLI

COLLA SUPER ATTAK PROFESSIONAL GR.5,5



Nuovo formato da 5,5gr. in esclusiva per la ferramenta! Adesivo universale istantaneo. Resistente all'acqua. Beccuccio extra-lungo per un dosaggio preciso. Cappuccio anti-otturazione. Incolla in pochi secondi porcellana, metallo, gomma, pelle, legno, plastica, carta.

Codice	Descrizione	Conf.	Euro	/Um
303015	contenuto gr.5,5	24 *		BLI

COLLA SUPER ATTAK GR.10 MAXI



Adesivo universale istantaneo. Resistente all'acqua. Beccuccio extra-lungo per un dosaggio preciso. Cappuccio anti-otturazione. Incolla in pochi secondi porcellana, metallo, gomma, pelle, legno, plastica, carta.

Codice	Descrizione	Conf.	Euro	/Um
303017	contenuto gr.10	24 *		BLI

COLLA SUPER ATTAK GR.5 EASY BRUSH



Adesivo universale istantaneo con pennello. Semplice e preciso da applicare. Resistente all'acqua. La sua speciale formula mantiene il pennello sempre morbido. Ideale per gomma, metallo, ceramica, carta, legno, cuoio, pelle, plastica. Ideale per modellismo.

Codice	Descrizione	Conf.	Euro	/Um
303007	contenuto gr.5	12 *		BLI

COLLA SUPER ATTAK GR.3 VETRO



Adesivo istantaneo specifico per incollare vetro con vetro e vetro con metallo. Incolla in 1 min. senza l'aiuto della luce solare o raggi UV. Non lascia aloni garantendo un incollaggio invisibile. Resiste all'acqua e ai detergenti.

Codice	Descrizione	Conf.	Euro	/Um
303020	contenuto gr.3	24 *		BLI

COLLA SUPER ATTAK POWER FLEX GEL GR.3



Adesivo universale istantaneo gel. Non cola. Rinforzato con gomma. Alte prestazioni. Maggiore flessibilità. Resistente all'acqua. Ideale per: legno, metallo, pelle, cuoio, gomma.

Codice	Descrizione	Conf.	Euro	/Um
303019	contenuto gr.3	24 *		BLI

COLLA SUPER ATTAK POWER FLEX GEL CONTROL GR.3



Adesivo universale istantaneo gel. Non cola. Rinforzato con gomma. Alte prestazioni. Maggiore flessibilità. Resistente all'acqua. Super preciso. Ideale per: legno, metallo, pelle, cuoio, gomma.

Codice	Descrizione	Conf.	Euro	/Um
303027	contenuto gr.3	12 *		BLI

COLLA SUPER ATTAK PLASTICA GR.2 + ML.4



Adesivo istantaneo specifico per plastica. Sistema a 2 fasi per incollare in pochi secondi tutti i tipi di plastica.

Codice	Descrizione	Conf.	Euro	/Um
303030	contenuto gr.2 + ml.4	12 *		BLI

COLLA SUPER ATTAK GR.3 PERFECT PEN



Adesivo universale istantaneo. Design innovativo a forma di penna con impugnatura in gomma morbida per una facile presa. Permette di incollare in modo preciso e pulito, senza incollarsi le mani: sistema di pressione sensibile che permette una facile applicazione del quantitativo di colla desiderato.

Codice	Descrizione	Conf.	Euro	/Um
303034	contenuto gr.3	6 *		BLI

COLLA LOCTITE UNIVERSALE 60 SECONDI



Adesivo universale gel trasparente, veloce ed extra forte. Incolla tutti i materiali entro 60 sec. Regge fino a 130 kg/cmq. Ideale per applicazioni verticali. Riposizionabile. Flessibile. Multi-materiale, incolla la maggior parte dei materiali porosi e non porosi.

Codice	Descrizione	Conf.	Euro	/Um
303033	tubetto gr.20	16 *		BLI

COLLA BOSTIK SUPER GLUE JUMBO GR.3



Universale. Colla istantanea e invisibile. Ideale per incollare gomma, metalli, plastica, legno, ceramica, porcellana, pietre dure.

Codice	Descrizione	Conf.	Euro	/Um
303099	contenuto gr.3	12 *		BLI

SCOLLATUTTO GR.5



Per rimuovere tracce di colla da ogni tipo di materiale. Per gli errori di incollaggio e i residui di adesivo. In gel, più facile da applicare, non cola.

Codice	Descrizione	Conf.	Euro	/Um
303000	contenuto gr.5	12 *		BLI

COLLA LOCTITE ADESIVO UNIVERSALE ISTANTANEO



Professionale. Incolla in pochi secondi ceramica, plastica, ferro, gomma, legno, cuoio, carta, cartone.

Codice	Descrizione	Conf.	Euro	/Um
303093	contenuto gr.20	20		PZ
303094	contenuto gr.50	12		PZ

COLLA PATTEX MILLECHIODI LEGNO



Adesivo di montaggio a base acqua, bianco in fase di estrusione, trasparente una volta asciutto. È ideale per incollaggi legno su legno come riparazioni e montaggi di cassettiere, mobiletti, cornici, ecc. Notevole forza adesiva iniziale (per effetto ventosa) che permette di evitare l'impiego di morsetti. Regge fino a 60 Kg.-cm2.

Codice	Descrizione	Conf.	Euro	/Um
60729	gr.100 flacone	12		PZ

COLLA PATTEX MILLECHIODI



Adesivo acrilico in dispersione acquosa con notevole forza adesiva iniziale (per effetto ventosa) che permette di sostituire viti, chiodi e tasselli. Rimane elastico nel tempo. Inodore. Ideale per il fissaggio a muro di pannelli, perline, piastrelle, polistirolo. Presa immediata 1 sec.

Codice	Descrizione	Conf.	Euro	/Um
60738	gr.100 blister	12		BLI
60739	gr.250 tubetto	12		PZ
60743	gr.260 bombola kiwi con beccuccio	12		PZ
60742	gr.400 cartuccia	12		PZ

COLLA PATTEX MILLECHIODI TRASPARENTE



Adesivo di montaggio a base acqua, presa immediata per effetto ventosa, trasparente una volta asciutto. Ideale per rifiniture precise, dove non si vuole rischiare di lasciare segni e sbavature, applicazioni su materiali trasparenti. Incolla: legno, piastrelle, metallo, pietra, plastica ecc.

Codice	Descrizione	Conf.	Euro	/Um
60747	gr.200 tubetto	12		PZ
60749	gr.310 cartuccia	12		PZ

COLLA BOSTIK MONTAGGIO KIT



Colla di montaggio professionale a base solvente per esterni ed interni. Ideale per materiali sotto tensione. Adatta per materiali porosi e non porosi. Elasticità permanente. Resistente all'acqua. Adatta per legno, pietra, calcestruzzo, metallo plastica.

Codice	Descrizione	Conf.	Euro	/Um
55440	gr.125 tubetto	12		BLI
55442	gr.350 cartuccia	12		PZ

COLLA BINDULIN KONSTRUKTION



Adesivo poliuretanico D4 monocomponente senza solvente, rapidissimo. Elevato potere adesivo con immediato effetto ventosa. Riempie gli spazi ma non gonfia eccessivamente. Indicato per incollaggi strutturali in edilizia, falegnameria, nautica, carpenteria. Incollaggi di materiali diversi tra loro: metallo, cemento, plastiche rigide, polistirolo, corian ecc. Colore beige.

Codice	Descrizione	Conf.	Euro	/Um
64010	ml.90 tubetto	24		PZ

COLLA PATTEX PL400 EXPRESS



Adesivo di montaggio a base poliuretanica per interni ed esterni. Per incollaggi strutturali che richiedono max resistenza al calore (fino a +100C), extraforte. Elevato potere adesivo su qualsiasi materiale (escluso PE, PP, PTFE). Per l'incollaggio di pannelli in legno o elementi di pietra per il rivestimento di costruzioni in muratura. Classificato in classe D4 secondo la norma EN 204.

Codice	Descrizione	Conf.	Euro	/Um
55453	gr.475 cartuccia	12		PZ

COLLA PATTEX PU DUO DIVENTALEGNO



Adesivo poliuretanico bicomponente con indurente. Ricostruisce parti mancanti. Garantisce le stesse caratteristiche meccaniche e di lavorabilità del legno.

Codice	Descrizione	Conf.	Euro	/Um
56316	gr.58 + gr.24,5	6		PZ

COLLA PATTEX POWER EPOXY SALDATUTTO MIX



Adesivo epossidico bicomponente, trasparente ideale nella realizzazione di bijoux e nella saldatura di parti meccaniche. Reagisce in 5 min.

Codice	Descrizione	Conf.	Euro	/Um
56323	gr.28 mix	6		BLI

COLLA PATTEX POWER EPOXY SALDATUTTO GR.24



Adesivo epossidico bicomponente, trasparente ideale nella realizzazione di bijoux e nella saldatura di parti meccaniche. Reagisce in 5 min.

Codice	Descrizione	Conf.	Euro	/Um
60784	tubetto 2x12gr.	6		BLI

COLLA BOSTIK METALLO LIQUIDO



Adesivo riempitivo. Ideale per riparare e sigillare parti metalliche: acciaio, alluminio, ghisa, ferro, piombo, stagno. Verniciabile e lavorabile. Ricostruisce.

Codice	Descrizione	Conf.	Euro	/Um
55764	ml.55 tubetto	12		BLI

PASTA ADESIVA PATTEX RIPARATUTTO EXPRESS



Adesivo epossidico bicomponente in pasta modellabile ideale per riparare, ricostruire, sigillare in modo rapido: indurisce in soli 5 min. Successivamente è levigabile, forabile, verniciabile. Per ricostruire parti sbeccate, riempire crepe e buchi fatti nel muro, riparare le cerniere delle ante in cucina, sigillare o incollare piccoli ganci.

Codice	Descrizione	Conf.	Euro	/Um
60707	gr.48 tubetto	12		BLI

COLLA BOSTIK ACCIAIO RAPIDO



Adesivo bicomponente, pasta di colore grigio. Ripara, salda e stucca i metalli. Incolla forte i metalli in soli 5 minuti.

Codice	Descrizione	Conf.	Euro	/Um
56326	gr.15+15 tubetto	12		BLI

COLLA UHU EXTRA ATTACCATUTTO GEL



Non fa fili, non sporca. Confezione 30 tubetti.

Codice	Descrizione	Conf.	Euro	/Um
55457	ml.20	30 *		PZ

COLLA PATTEX 100% COLLA



Adesivo universale a base Flextec. Adatto a tutti i materiali. Trasparente. Per interni ed esterni. Forte, flessibile, resiste al calore fino a +80C. Non contiene solventi. Certificato TUV.

Codice	Descrizione	Conf.	Euro	/Um
60782	gr.50 tubetto	12		BLI

COLLA PATTEX REPAIR EXTREME GEL GR.8



Adesivo universale resistente agli shock e alle condizioni estreme. Garantisce: resistenza all'acqua, temperatura, raggi UV. Elevata flessibilità. Formula gel, perfetta per applicazioni verticali e potere riempitivo. Trasparente. Certificato da TUV.

Codice	Descrizione	Conf.	Euro	/Um
60712	gr.8 tubetto	12		BLI

COLLA PATTEX REPAIR EXTREME GEL GR.20



Adesivo universale resistente agli shock e alle condizioni estreme. Garantisce: resistenza all'acqua, temperatura, raggi UV. Elevata flessibilità. Formula gel, perfetta per applicazioni verticali e potere riempitivo. Trasparente. Certificato da TUV.

Codice	Descrizione	Conf.	Euro	/Um
60714	gr.20 tubetto	12		BLI

COLLA BOSTIK MAX REPAIR GR.20



Universale. Massima tenuta per incollaggi e riparazioni estreme. Super forte, flessibile, riempitiva. Resistente all'acqua, alle temperature (-40°/+120°C), trazioni, vibrazioni e urti, raggi UV. Priva di solventi.

Codice	Descrizione	Conf.	Euro	/Um
60718	contenuto gr.20	6 *		BLI

COLLA ARTIGLIO



Adesivo neoprenico speciale per incollare cuoio, pelle, sughero, feltro, legno, plastica, gomma.

Codice	Descrizione	Conf.	Euro	/Um
64025	ml. 25 tubetto	48 *		PZ
64075	ml. 75 tubetto	24 *		PZ
64150	ml.150 tubetto	12 *		PZ

COLLA BOSTIK SUPERCHIARO



Adesivo a contatto universale superforte. Ideale per gomma, cuoio, feltro, laminati, moquettes e sughero, a se stessi o su supporti diversi. Rapido e forte. Buona resistenza alla temperatura. Resiste ad acqua, umidità e calore.

Codice	Descrizione	Conf.	Euro	/Um
55484	gr. 15 tubetto	100		PZ
55491	gr. 50 tubetto	24		PZ
55498	gr.125 tubetto	24		PZ

COLLA BOSTIK SUPERCHIARO SPRAY



Colla spray a contatto, forte e resistente all'umidità. 2in1: permanente e removibile a seconda dell'applicazione. Adatta per incollare carta, cartone, schiume plastiche, lamine di metallo, lana di vetro, feltro tessuti, sughero.

Codice	Descrizione	Conf.	Euro	/Um
55500	spray ml.500	24		PZ

COLLA MULTIUSO SPRAY PERMAFIX



Collante trasparente di facile e rapido impiego. Universale, fissa tenacemente legno, fogli plastici, lamiere, pelli, carta, cartone, tessuto ecc.

Codice	Descrizione	Conf.	Euro	/Um
65883	spray ml.400	12		PZ

COLLA BOSTIK 5242-C



Adesivo a contatto. Resiste alle alte temperature (+90C). Insolubile in acqua, resiste al vapore e detersivi. Ideale per laminati plastici.

Codice	Descrizione	Conf.	Euro	/Um
55515	gr.400 lattina	12		PZ
55522	gr.850 lattina	12		PZ

COLLA BOSTIK 99



Adesivo a contatto. Resiste alle alte temperature (+70C). Insolubile in acqua ed inattaccabile dai detersivi. Ideale per laminati plastici.

Codice	Descrizione	Conf.	Euro	/Um
55569	gr.400 lattina	12		PZ
55576	gr.850 lattina	12		PZ

BOSTIK®

IL PROFESSIONISTA DI ADESIVI E SIGILLANTI



UHU BOSTIK S.p.A. - VIA G.B. PIRELLI 19 - 20124 MILANO - T. 02677508

WWW.BOSTIK.IT

COLLA BOSTIK SUPERTRASPARENTE



Adesivo a contatto universale trasparente a presa rapida. Ideale per materie plastiche flessibili, telate e rigide, pelle, cuoio, legno, tessuti. Resiste alle alte temperature (90°C). Ottima resistenza all'acqua, anche marina.

Codice	Descrizione	Conf.	Euro	/Um
55740	gr. 50 tubetto	24		PZ
55747	gr.125 tubetto	24		PZ

COLLA BOSTIK POLYMAX CRISTAL EXPRESS



Adesivo e sigillante trasparente cristallino per assemblaggi universali. Forza di adesione finale molto alta. Elastico e verniciabile. Per incollare, fissare, riparare e sigillare quasi tutti i materiali (da costruzioni) su ogni genere di superfici (lisce, porose e non porose). Extra forte.

Codice	Descrizione	Conf.	Euro	/Um
55757	gr.115 tubetto	6		PZ

COLLA BOSTIK POLY MAX HIGH TACK CRISTAL EXPRESS



Adesivo e sigillante universale, cristallino 100% trasparente. Per incollare, fissare, riparare e sigillare quasi tutti i materiali (da costruzioni) su ogni genere di superfici (superfici lisce, porose e non porose). Nuova formula HIGH TACK EXPRESS: straordinaria presa iniziale e grande tenuta finale. Super rapido. Resistente alle temperature comprese fra -40°C e +100°C

Codice	Descrizione	Conf.	Euro	/Um
55753	gr.300 cartuccia	12		PZ

COLLA BOSTIK POLY MAX HIGH TACK EXPRESS



Adesivo e sigillante universale, colore bianco. Incolla, assembla e sigilla tutti i materiali in tutte le condizioni, anche sott'acqua. Nuova formula HIGH TACK EXPRESS: straordinaria presa iniziale e grande tenuta finale. Specialmente indicato per materiali pesanti. Super forte e super rapido.

Codice	Descrizione	Conf.	Euro	/Um
55755	gr.435 cartuccia	12		PZ

COLLA BOSTIK SUPER MINI IN 3 TUBETTI DA GR.1



Colla istantanea e invisibile. In minitubetti antispreco. Per gomma, metalli, plastica, legno, ceramica, porcellana, pietre dure.

Codice	Descrizione	Conf.	Euro	/Um
59313	3 tubetti da gr.1	10 *		BLI

COLLA BOSTIK PER TESSUTI



Adesivo trasparente a presa rapida. Ideale per tessuti naturali o sintetici fra loro o su qualsiasi supporto. Non macchia. Resiste ai lavaggi.

Codice	Descrizione	Conf.	Euro	/Um
55762	gr.50 tubetto	6		BLI

COLLA BOSTIK QUICK LEGNO



Adesivo a presa rapida. Per legno.

Codice	Descrizione	Conf.	Euro	/Um
55633	gr.250 flacone	18		PZ

COLLA VINAVIL UNIVERSALE



Adesivo vinilico per tutte le necessità della casa, scuola e ufficio. Per carta, stoffa, legno, sughero, cuoio.

Codice	Descrizione	Conf.	Euro	/Um
59125	gr.100 flacone	12 *		PZ
59250	gr.250 flacone	10 *		PZ

COLLA VINAVIL NPC



Collante universale vinilico. Adatto particolarmente per legno, carta, tela, sughero e materiali porosi.

Codice	Descrizione	Conf.	Euro	/Um
59301	kg.1 barattolo	6		PZ
59305	kg.5 tanica	4		PZ

COLLA PATTEX LEGNO VINILICA EXPRESS



Adesivo acetovinilico ideale per l'incollaggio di legno, truciolati, laminati, carta, feltro ecc. Trasparente una volta asciutto, può essere lavorato e carteggiato. Presa rapida.

Codice	Descrizione	Conf.	Euro	/Um
60723	gr.75 blister	12		BLI
60725	gr.250 flacone	12		PZ

COLLA PATTEX VINILICA IDRORESISTENTE



Adesivo acetovinilico indicato per costruzioni ed assemblaggi di legno e derivati in esterno e interno. Il flacone da gr.750 è fornito di beccuccio ideale per la posa di parquet prefiniti.

Codice	Descrizione	Conf.	Euro	/Um
59010	gr.750 flacone	1		PZ
59012	kg.5 secchio	1		PZ

COLLA BINDAN RS B2



Colla vinilica B2 rapidissima, pura, priva di cariche e sostanze riempitive. Resistente all'umidità e alla muffa. Senza solventi ne formaldeide certificata EN-71(assenza di sostanze nocive). Per tutti gli incollaggi su legno. Dopo l'essiccazione risulta trasparente. Rapidissima 2-6 minuti.

Codice	Descrizione	Conf.	Euro	/Um
64000	gr.100 flacone	24		PZ
64002	gr.250 flacone	24		PZ

COLLA STICK PER PISTOLE INCOLLATRICI MM.7



Adesivo termofusibile rapido per incollaggi invisibili di legno, stoffa, carta. Stick mm.100x7.

Codice	Descrizione	Conf.	Euro	/Um
61123	conf.gr.200, trasparente	36		PZ

COLLA STICK PATTEX PER PISTOLE INCOLLATRICI MM.12



Adesivo termofusibile rapido per incollaggi invisibili di legno, stoffa, carta. Stick mm.200x12.

Codice	Descrizione	Conf.	Euro	/Um
61128	conf.kg.1 trasparente	5		KG

COLLA STICK MAESTRI PER PISTOLE INCOLLATRICI MM.12



Adesivo termofusibile rapido per incollaggi invisibili di legno, stoffa, carta. Stick mm.200x12.

Codice	Descrizione	Conf.	Euro	/Um
61124	conf.kg.1, trasparente	10		KG
61130	conf.kg.1, nera	5		KG

COLLA TANGIT PER PVC-U



Adesivo a base di PVC disciolto in solvente. Per tubi e raccordi in PVC rigido. Inoltre indicato per ABS.

Codice	Descrizione	Conf.	Euro	/Um
60590	gr.125 tubetto	12		PZ

COLLA METYLAN SAXIT



Adesivo acrilico ideale per l'incollaggio di piastrelle in ceramica e mosaico in ambienti interni e per l'applicazione di rivestimenti in fogli di PVC rigido o polistirolo goffrati, pannelli di sughero, zoccolini e battiscopa.

Codice	Descrizione	Conf.	Euro	/Um
60650	gr.900 barattolo	12		PZ
60652	kg.4 secchio	4		PZ

COLLE IN POLVERE METYLAN



Per tappezzieri. Per l'incollaggio di tutti i tipi di parati. Tipo Viola speciale per parati con resine e funghicidi.

Codice	Descrizione	Conf.	Euro	/Um
62029	gr.200 viola	40		PZ
62040	gr.125 giallo	40		PZ

STACCAPARATI METYLAN DEFIX



Liquido distaccante per rimuovere facilmente carte da parati e asportare pitture murali a tempera.

Codice	Descrizione	Conf.	Euro	/Um
62100	ml.500 flacone	12		PZ

ARIA COMPRESSA SPRAY AIR 505



Soffio pulente per operazioni di spolvero da meccanismi quali stampanti, computer, macchine fotografiche, Hifi-audio, lettori CD-DVD ecc. Evita complesse operazioni di smontaggio, asporta polvere e sporco da ogni piccolo spazio.

Codice	Descrizione	Conf.	Euro	/Um
65880	spray ml.400	12		PZ

CERCA FUGHE SPRAY GAS DETECTOR



Consente la facile individuazione di perdite di gas, aria, gpl, metano, ossigeno, argon, idrogeno, ammoniaca ecc. Utilizzo per la verifica di tenuta di impianti di distribuzione di gas metano, gpl.

Codice	Descrizione	Conf.	Euro	/Um
65892	spray ml.400	12		PZ

RIMUOVI ETICHETTE RAPIDO SPRAY



Specifico per la rimozione di etichette, adesivi, colle, marcature adesive ecc. Trova applicazione su ogni supporto.

Codice	Descrizione	Conf.	Euro	/Um
65894	spray ml.400	12		PZ

RIMUOVI SILICONE RAPIDO SPRAY



Rimuove il silicone da ogni superficie. Permette di pulire attrezzi, spatole, pistole imbrattate da residui di sigillanti acrilici e siliconici. Extra rapido. Utilizzo anche su catrame, colla, mastici.

Codice	Descrizione	Conf.	Euro	/Um
65896	spray ml.400	12		PZ

RIMUOVI GRAFFITI SPRAY VANDAL



Gel dissolvente a base di composti ossigenati di terza generazione, specifico per pulire le superfici da graffiti, vernici, manifesti, scritte vandaliche ecc. Forte potere dissolvente. Non contiene acidi.

Codice	Descrizione	Conf.	Euro	/Um
65898	spray ml.400	12		PZ

GRASSO LUBRIFICANTE EP TK2



Resistente alle alte temperature e all'acqua, utile per ingranaggi, cuscinetti, guide.

Codice	Descrizione	Conf.	Euro	/Um
64650	ml.1000 barattolo	12		PZ

ESPOSITORE PZ.24 GRASSI SYSTEM AREXONS ART.9813



Espositore da banco 24 pz. GRASSI SYSTEM in tubetti da ml.100 ideali per la manutenzione e l'uso in casa, auto, giardino, nautica, fai da te. Composizione espositore: vaselina tecnica pz.4 - grasso al silicone pz.4 - grasso cuscinetti pz.4 - grasso garden pz.4 - grasso al litio pz.4 - grasso nautica pz.4.

Codice	Descrizione	Conf.	Euro	/Um
64668		1		PZ

GRASSO AL LITIO SYSTEM AREXONS ART.9806



Lubrificante generale di parti meccaniche, riduce l'attrito e protegge dalla corrosione. Per cerniere, guide, cardini, ingranaggi, serrande, serrature. Non cola, non forma residui gommosi, non ossida. Resiste all'acqua dolce e salata. Lubrifica a temperature tra -25°C e +120°C.

Codice	Descrizione	Conf.	Euro	/Um
64663	ml.100 tubetto	12		PZ

GRASSO AL SILICONE SYSTEM AREXONS ART.5001



Lubrificante infusibile a base di fluidi siliconici selezionati. Isolante. Speciale per gomma e plastica, per applicazioni su connettori di cavi, morsetti di batterie, guarnizioni di gomma. Protegge dall'umidità e dal gelo, resiste all'acqua dolce e salata. Lubrifica a temperature tra -40°C e +200°C.

Codice	Descrizione	Conf.	Euro	/Um
64664	ml.100 tubetto	12		PZ

GRASSO CUSCINETTI SYSTEM AREXONS ART.9803



Lubrificante a base di litio complesso. Elevata adesione. Riduce l'attrito e protegge dall'ossidazione. Lubrifica parti rotanti dei macchinari, speciale per cuscinetti a rotolamento funzionanti sia a bassa che ad alta velocità. Resiste alle alte pressioni, alla centrifugazione, alle vibrazioni, a carichi elevati. Lubrifica a temperature tra -25°C e +180°C.

Codice	Descrizione	Conf.	Euro	/Um
64665	ml.100 tubetto	12		PZ

GRASSO GARDEN SYSTEM AREXONS ART.9805



Grasso nero lubrificante a base di litio complesso arricchito con bisolfuro di molibdeno e grafite, con additivi antiossidanti, antiruggine ed E.P. (estreme pressioni). Speciale per lame, catene, coppie coniche, giunti, bracci articolati, corone dentate. Lubrifica fino a 450°C.

Codice	Descrizione	Conf.	Euro	/Um
64666	ml.100 tubetto	12		PZ

GRASSO NAUTICA SYSTEM AREXONS ART.9808



Lubrificante a base di sapone di alluminio complesso, additivi E.P. (estreme pressioni), additivi antiossidanti, antiruggine ed antiattrito. Elevata adesione. Massima protezione contro la corrosione. Lubrifica e protegge motori entro e fuori bordo, timonerie, leveraggi, tiranti, cremagliere, guaine. Resiste al dilavamento, all'umidità, alla pioggia.

Codice	Descrizione	Conf.	Euro	/Um
64667	ml.100 tubetto	12		PZ

GRASSO MILLEUSI YES AREXONS ART.4179



Lubrifica parti meccaniche in movimento (cerniere, catene, ingranaggi). Non cola. Elevata adesività. Resiste agli agenti atmosferici. Non viene rimosso dall'acqua. Lascia un gradevole profumo agrumato.

Codice	Descrizione	Conf.	Euro	/Um
65116	spray ml.75	24		PZ

VASELINA TECNICA SYSTEM AREXONS ART.5000



Vaselina tecnica incolore, pura, inalterabile. Non indurisce, non ingiallisce, non si ossida, non macchia. Protegge i materiali dalla corrosione. Mantiene in ottima funzionalità le parti in gomma. Riduce l'attrito ed impedisce il bloccaggio di movimenti meccanici. Per lubrificare serrature, cerniere, tappi a vite, guide di serrande, attrezzature e macchine utensili.

Codice	Descrizione	Conf.	Euro	/Um
64660	ml.100 tubetto	12		PZ

GRASSO SPRAY UNIVERSALE LOCTITE PRO



Lubrificante con bisolfuro di molibdeno e saponi di litio ideale per lubrificare tutte le parti in movimento.

Codice	Descrizione	Conf.	Euro	/Um
904528	spray ml.400	12		PZ

OLIO VASELINA SPRAY



Lubrificante a base di puro olio di vaselina e additivi speciali. Privo di odore. Non macchia. Non attacca materie plastiche. Ideale per macchine da cucire, forbici, utensili da lavoro, serrature, affettatrici.

Codice	Descrizione	Conf.	Euro	/Um
65889	spray ml.400	12		PZ

GRASSO SPRAY MULTIUSO VMD108



Ideale per il fai da te e la manutenzione di qualsiasi parte meccanica. Lubrificante, antiossidante, anticorrosivo, altamente adesivo per lavorazioni a velocità elevate. Mantiene inalterate le sue proprietà da -20°C a +190°C.

Codice	Descrizione	Conf.	Euro	/Um
68916	spray ml.400	12		PZ

OLIO DA TAGLIO SPRAY AREXONS ART.4254



Lubrificante per operazioni con finiture precise di filettatura, maschiatura, alesaggio, rettifica, incisione, tornitura di metalli teneri e duri. Elevato potere refrigerante ed efficace azione antisaldante. Protegge dalla corrosione. Contiene additivi EP (estreme pressioni). NON CONTIENE OLI DI NATURA SILICONICA.

Codice	Descrizione	Conf.	Euro	/Um
904542	spray ml.400	12		PZ

LUBRIFICANTE WD-40 CATENA BICI



Eccellente lubrificazione in ogni condizione meteorologica. Rende il cambio più morbido. Previene usura e ruggine. Raccomandato per catena, cambio, leve, gruppo rapporti, maniglie.

Codice	Descrizione	Conf.	Euro	/Um
64880	spray ml.250	12		PZ

SVITOL EASY GRASSO SPRAY AREXONS ART.2323



Elimina l'attrito ed è particolarmente utile nella fase di avviamento, lubrifica a lungo termine accoppiamenti meccanici, comandi, catene di trasmissione, macchine agricole e attrezzature da giardino. Resiste all'acqua. Resiste a temperature da -40°C a +170°C. Erogatore con cannuccia integrata doppia erogazione: nebulizzata e precisa. Valvola 360°.

Codice	Descrizione	Conf.	Euro	/Um
65026	spray ml.200	12		PZ

SGRASSANTE WD-40 CATENA BICI



A base di solventi. Agisce rapidamente per rimuovere grasso, olio e sporco. Agisce al contatto senza lasciare residui. Riduce l'usura. Raccomandato per catena, cambio, gruppo rapporti, corona.

Codice	Descrizione	Conf.	Euro	/Um
64882	spray ml.500	12		PZ

OTTIMO LAVORO!



www.wd40.it



WD-40
PRODOTTO MULTIFUNZIONE



WD-40
SPECIALIST.



WD-40
SPECIALIST.
MOTO



WD-40
BIKE

GRASSO CATENA PER MOTO WD-40



Fornisce alla catena una lubrificazione a lunga durata. Adatto per condizioni umide. Eccezionali proprietà anti-schizzo. Protegge ed è un ottimo anticorrosivo. Garantisce la performance delle catene. Raccomandato per catene, trasmissioni, anelli O,X,Z.

Codice	Descrizione	Conf.	Euro	/Um
64884	spray ml.400	12		PZ

LUCIDANTE AL SILICONE PER MOTO WD-40



Dona una brillantezza perfetta. La formula ad evaporazione veloce agisce rapidamente ed è facile da applicare senza bisogno di lucidare. Impedisce alle parti in gomma di screpolarsi e di invecchiare. Raccomandato per plastica, fibra di carbonio, metallo.

Codice	Descrizione	Conf.	Euro	/Um
64886	spray ml.400	12		PZ

PULITORE CATENA PER MOTO WD-40



Rimuove velocemente sporco, polvere ed olio dalla catena. Compatibile con anelli di catena O,X,Z. Asciugatura rapida. Non lascia residui. Mantiene inalterate le prestazione della catena. Raccomandato per catene, forcelloni, sistemi di trasmissioni.

Codice	Descrizione	Conf.	Euro	/Um
64888	spray ml.400	12		PZ

LUBRIFICANTE WD-40



Arresta i cigolii. Elimina l'umidità. Sblocca i bulloni e le parti arrugginite. Allenta i meccanismi bloccati. Pulisce e protegge dalla ruggine.

Codice	Descrizione	Conf.	Euro	/Um
64852	spray ml.100	24 *		PZ
64850	spray ml.200	36		PZ
64855	spray ml.400	6 *		PZ

LUBRIFICANTE WD-40 SPRAY DOPPIA POSIZIONE



Arresta i cigolii. Elimina l'umidità. Sblocca i bulloni e le parti arrugginite. Allenta i meccanismi bloccati. Pulisce e protegge dalla ruggine. Bombola professionale spray doppia posizione: precisione-largo raggio.

Codice	Descrizione	Conf.	Euro	/Um
64858	spray ml.250	30		PZ
64860	spray ml.500	6 *		PZ

LUBRIFICANTE WD-40 FLEXIBLE



Bombola formato professionale ML.600 con cannuccia flessibile in materiale metallico modellabile e resistente, mantiene la forma nella quale viene posizionata, lunghezza cm.18,5. Bombola spray multiposizione: ampio (cannuccia abbassata), preciso e orientabile (cannuccia alzata), erogazione con valvola 360°. Protegge, lubrifica, sblocca e deterge con precisione, senza sforzo e senza sprechi.

Codice	Descrizione	Conf.	Euro	/Um
64861	ml.600 cannuccia flessibile	6		PZ

LUBRIFICANTE WD-40 TANICA+SPRUZZINO



Arresta i cigolii. Elimina l'umidità. Sblocca i bulloni e le parti arrugginite. Allenta i meccanismi bloccati. Pulisce e protegge dalla ruggine.

Codice	Descrizione	Conf.	Euro	/Um
64856	lt.5 tanica+spruzzino	4		PZ

LUBRIFICANTE AL SILICONE WD-40 SPECIALIST



Applicazione pulita, caratterizzato da una formula che non attira la sporcizia. Eccellenti proprietà lubrificanti. Ideale per i metalli, le plastiche, la gomma e il legno. Resiste all'acqua e protegge dall'umidità. Resiste a temperature da -35C a +200C. Raccomandato per: cinghie, guarnizioni, utensili, valvole, porte, cerniere ecc.

Codice	Descrizione	Conf.	Euro	/Um
64864	spray ml.400	12		PZ

DETERGENTE CONTATTI WD-40 SPECIALIST



Asciugatura rapida. Deterge efficacemente il materiale elettrico. Elimina l'unto, i depositi di grasso, la sporcizia, i residui del flusso di saldatura e la condensa. Non è conduttore ed è compatibile con tutti i metalli, le plastiche e le gomme. Raccomandato per: contatti, circuiti stampati, comandi, stampanti, fotocopiatrici ecc.

Codice	Descrizione	Conf.	Euro	/Um
64866	spray ml.400	12		PZ

SUPER SBLOCCANTE WD-40 SPECIALIST



Azione rapida. Penetra rapidamente la ruggine e la corrosione. Libera i pezzi e i meccanismi bloccati. Resiste all'acqua. Ideale per metalli, leghe, gomme e plastiche. Efficace da -20C a +90C. Raccomandato per: bulloni, dadi, catene, cuscinetti, cerniere, condutture, utensili ecc.

Codice	Descrizione	Conf.	Euro	/Um
64868	spray ml.400	12		PZ

LUBRIFICANTE SERRATURE WD-40 SPECIALIST



Penetra e lubrifica efficacemente. Protegge dall'usura, dalla ruggine e dalla corrosione. Per la manutenzione di tutti i tipi di cilindro (incluse porte blindate). Grazie alla sua formula senza grassso né silicone, penetra per capillarità dentro tutti i micro-meccanismi delle serrature senza sporcarle. Resiste a temperature da -50C a +150C.

Codice	Descrizione	Conf.	Euro	/Um
64865	spray ml.250	12		PZ

SVITOL EASY SERRATURE SPRAY AREXONS ART.2326



Lubrificante con PTFE, prestazioni professionali, per manutenzione serrature e meccanismi porte. Ottimo come antiruggine. Antiattrito e antigrippante. Protegge serrature, cerniere, porte, cancelli e lucchetti da gelo, salsedine e nebbia. Erogatore con cannuccia integrata doppia erogazione: nebulizzata e precisa. Valvola 360°.

Codice	Descrizione	Conf.	Euro	/Um
65011	spray ml.200	6		PZ

SVITOL SUPER AREXONS ML.75 ART.4154



Lubrifica, elimina gli attriti, sblocca, elimina l'umidità, previene la ruggine e protegge tutte le superfici metalliche. Altamente penetrante. La valvola a 360° consente l'erogazione del prodotto in tutte le posizioni anche con valvola capovolta.

Codice	Descrizione	Conf.	Euro	/Um
65000	spray ml.75	24		PZ

SVITOL SUPER AREXONS ML.200 ART.4159



Lubrifica, elimina gli attriti, sblocca, elimina l'umidità, previene la ruggine e protegge tutte le superfici metalliche. Altamente penetrante. La valvola a 360° consente l'erogazione del prodotto in tutte le posizioni anche con valvola capovolta.

Codice	Descrizione	Conf.	Euro	/Um
65002	spray ml.200	24		PZ

SVITOL SUPER AREXONS ML.400 ART.4129



Lubrifica, elimina gli attriti, sblocca, elimina l'umidità, previene la ruggine e protegge tutte le superfici metalliche. Altamente penetrante. La valvola a 360° consente l'erogazione del prodotto in tutte le posizioni anche con valvola capovolta. Erogatore professionale a doppia azione, cannuccia e diffusione a rosa larga.

Codice	Descrizione	Conf.	Euro	/Um
65004	spray ml.400	2 *		PZ

SVITOL 6 IN 1 AREXONS



Prodotto multifunzione: anticorrosivo, detergente, lubrificante, idrorepellente, riattivante, sbloccante.

Codice	Descrizione	Conf.	Euro	/Um
65006	art.4196 spray ml.200	12		PZ
65008	art.4201 spray ml.400	24		PZ

SVITOL EASY CASA SPRAY AREXONS ART.2322



Lubrificante ideale per le piccole manutenzioni domestiche. Lubrifica e protegge, non cola, inodore e incolore, sicuro su tutti i materiali. Assicura una lubrificazione durevole di cerniere, meccanismi e guide di metallo. Erogatore con cannuccia integrata doppia erogazione: nebulizzata e precisa. Valvola 360°.

Codice	Descrizione	Conf.	Euro	/Um
65012	spray ml.200	12		PZ

SVITOL EASY SPORT SPRAY AREXONS ART.2327



Lubrificante ad alte prestazioni e lunga durata. Adatto per tutti i meccanismi di attrezzature sportive come catene, cavetti, leve, mulinelli, rotelle su biciclette ecc. Sgrassa e deterge a fondo. Impedisce l'ossidazione dei metalli. Erogatore con cannuccia integrata doppia erogazione: nebulizzata e precisa. Valvola 360°.

Codice	Descrizione	Conf.	Euro	/Um
65016	spray ml.200	12		PZ



SVITOL

Since 1938

IL LUBRIFICANTE SBLOCCANTE DAL 1938

SVITOL LUBRIFICANTE
È IL PRODOTTO IDEALE
PER MILLE OCCASIONI D'USO,
DALL'INDUSTRIA ALL'AUTORIPARAZIONE,
DALLA CASA AL GIARDINO,
DALLO SPORT ALLA NAUTICA,
DAL LAVORO AL FAI DA TE!



SVITOL SERVE SEMPRE

VERNIFER®

vernice + antiruggine

PERCHÉ FARE DOPPIA FATICA?

ANTIRUGGINE E VERNICE IN UN SOLO PRODOTTO

- ✓ SPECIALE FORMULA IN GEL
- ✓ NON CONTIENE SOSTANZE NOCIVE
- ✓ PRONTO ALL'USO
- ✓ FACILE E RAPIDO DA STENDERE
- ✓ SI APPLICA DIRETTAMENTE SU SUPERFICI IN FERRO



arexons®

SVITOL EASY SILIKON SPRAY AREXONS ART.2324



Lubrificante e impermeabilizzante al silicone, incolore, protettivo e antiadesivo. Ideale per lubrificare e proteggere cinghie e guarnizioni in gomma, circuiti elettrici, plastiche e accoppiamenti plastica metallo. Protegge gli impianti elettrici dall'umidità e dalla corrosione. Erogatore con cannuccia integrata doppia erogazione: nebulizzata e precisa. Valvola 360°.

Codice	Descrizione	Conf.	Euro	/Um
65020	spray ml.200	12		PZ

SVITOL EASY ELECTRIC SPRAY AREXONS ART.2325



Lubrifica e protegge in profondità. Ripristina la conducibilità elettrica eliminando corto circuiti e dispersioni di corrente. Protegge dall'umidità, lubrifica le parti meccaniche. Inodore. Erogatore con cannuccia integrata doppia erogazione: nebulizzata e precisa. Valvola 360°.

Codice	Descrizione	Conf.	Euro	/Um
65024	spray ml.200	12		PZ

LUBRIFICANTE MILLEUSI YES AREXONS ART.4172



Elimina cigolii, sblocca serrature e meccanismi, riattiva contatti elettrici. Scioglie grasso e catrame. Il particolare erogatore con cannuccia permette un facile e preciso impiego.

Codice	Descrizione	Conf.	Euro	/Um
65112	spray ml.75	24		PZ

SILICONE SPRAY HELP AREXONS ART.4239



Lubrificante, distaccante, protettivo, inalterabile ed inerte, contenente olio di silicone. Opera a temperature da -40°C a +260°C. Impedisce l'invecchiamento di meccanismi in plastica o gomma. Ostacola l'ossidazione dei metalli. Protegge dal gelo serrature e altri meccanismi. Protegge gli impianti elettrici dall'umidità e dalla corrosione.

Codice	Descrizione	Conf.	Euro	/Um
65022	spray ml.400	12		PZ

ULTRA PROTETTIVO MULTIUSO PLASTIVEL



Ultra protettivo multiuso in grado di soddisfare molteplici esigenze. La caratteristica più importante di questo prodotto brevettato è quella di creare sulla superficie trattata una pellicola o un sottile velo incolore e trasparente di prodotto polimerico che: si piega, si arrotola, non si screpola, insensibile ai raggi UV, aderisce in modo permanente su tutti i materiali.

Codice	Descrizione	Conf.	Euro	/Um
65031	latta ml.500	6		PZ
65033	latta lt.1	6		PZ
65035	spray ml.400	6		PZ

GUARNIZIONE PLASTICA PIK AREXONS ART.0012



Guarnizione liquida per la tenuta di accoppiamenti di motori, macchine utensili, raccordi di condutture idrauliche, contenitori di gas liquido. Resiste ad acqua, oli minerali, carburanti, metano, acidi diluiti, grassi lubrificanti e gas liquido. Intervallo di temperatura: da -20°C a +110°C.

Codice	Descrizione	Conf.	Euro	/Um
65500	ml.65 tubetto	24		PZ

GUARNIZIONE SILICONICA MOTORSIL D AREXONS ART.0096



Originale rossa. Autolivellante. Per la tenuta di accoppiamenti meccanici, chimici, elettronici. Non danneggia le marmitte catalitiche. Temperatura di esercizio da -70°C a +250°C. Ottima resistenza agli oli. Ottima resistenza allo strappo. Elevato grado di assorbimento delle vibrazioni.

Codice	Descrizione	Conf.	Euro	/Um
65513	gr.60 tubetto	12		PZ

CERA AUTO RIMUOVI GRAFFI AREXONS ART.8250



Consente di rimuovere i graffi superficiali e di attenuare i graffi profondi su tutte le superfici verniciate dell'auto senza rischio di graffiare la carrozzeria. Con agenti lucidanti che ridonano la lucentezza originale alla vernice. Ideale per la rimozione dei residui di vernice e gomma causati da urti e sfregamenti con altre superfici.

Codice	Descrizione	Conf.	Euro	/Um
65605	ml.150 tubetto	12		PZ

CERA AUTO PROTETTIVA METAL AREXONS ART.8271



Formulazione in pasta ideale per lucidare e proteggere la vernice, lasciando sulla carrozzeria un velo protettivo che assicura una efficace difesa dagli agenti atmosferici e dai raggi UV. In barattolo con spugna per applicazione. Resiste a ripetuti lavaggi.

Codice	Descrizione	Conf.	Euro	/Um
65610	ml.250 barattolo	12		PZ

PASTA ABRASIVA AREXONS ART.8253



Consente di eliminare segni, rigature superficiali, residui di gomma o vernice provocati da piccoli urti. Il prodotto è anche indicato per rifinire eventuali ritocchi di vernice sulla carrozzeria e per lucidare vernici molto ossidate, possibilmente con il tampone di lana e una lucidatrice.

Codice	Descrizione	Conf.	Euro	/Um
65615	ml.150 barattolo	12		PZ

NUOVA LINEA AUTOFA



Rinnovo le Gomme
cod. 2052



Pulisco il Cruscotto Lucido
cod. 2053



Pulisco i Tessuti
cod. 2054



Faccio lo Shampoo
cod. 2055



Lavavetro Pluristagione
Pronto all'uso -15°C
cod. 2056



Lavavetro Pluristagione
Pronto all'uso -15°C
cod. 2057



Tolgo Righe e Opacità
cod. 2058



Faccio lo Shampoo
cod. 2060



Pulisco il Cruscotto senza Silicone
cod. 2062



Lavavetro
Concentrato -60°C
cod. 2065



Lavavetro
Concentrato -60°C
cod. 2066



Lavavetro Pluristagione
Concentrato 0°C
cod. 2069



Lavavetro Pluristagione
Concentrato 0°C
cod. 2070



Protettivo Radiatori
Pronto all'uso -60°C+121°C
cod. 2078



Protettivo Radiatori
Pronto all'uso -60°C+121°C
cod. 2079

PULITORE AUTO TESSUTI AUTOFA' 2054



Per la pulizia di tutti gli interni in tessuto dell'auto come sedili, moquette e rivestimenti. Produce una schiuma detergente che penetra in profondità e asporta lo sporco e la polvere. Rinnova e ravviva i colori dei tessuti.

Codice	Descrizione	Conf.	Euro	/Um
65639	ml.400 con spazzolina	12		PZ

PULITORE CRUSCOTTI LUCIDO AUTOFA' 2053



Rinnova, lucida e protegge il cruscotto e tutte le parti in plastica e similpelle di auto, camion, caravan, imbarcazioni. Ideale anche per caschi, moto, borse e valigie. Non lascia aloni ed ha un effetto antistatico contro la polvere. Profumazione limone.

Codice	Descrizione	Conf.	Euro	/Um
65641	spray ml.600	12		PZ

PULITORE AUTO SHAMPOO AUTOFA' 2060



Detergente neutro per il lavaggio dell'auto. Lava in profondità la vernice della carrozzeria da ogni tipo di sporco, lasciando le superfici trattate pulite e brillanti. Non contiene fosfati.

Codice	Descrizione	Conf.	Euro	/Um
65651	flacone lt.1	12		PZ

PULITORE AUTO RINNOVO LE GOMME AUTOFA' 2052



Ideale per la pulizia e la cura di pneumatici e di tutte le parti in gomma. Previene le screpolature e mantiene elastiche le parti in gomma. Le gomme assumono un aspetto lucido e nuovo. Non danneggia vernice e plastica. Utile su guarnizioni, tappetini e particolari in gomma.

Codice	Descrizione	Conf.	Euro	/Um
65652	flacone lt.1	10		PZ

LIQUIDO AUTO LAVAVETRI AUTOFA' 2056



Detergente liquido pluristagione per vaschetta lavacristalli auto, pronto all'uso. Elevata azione sgrassante e detergente. Elimina aloni, riflessi, moscerini. Svolge una efficace azione anticongelante. Per condizioni esterne fino a -15°C.

Codice	Descrizione	Conf.	Euro	/Um
65688	flacone ml.250	24		PZ

LIQUIDO ANTIGELO TEMPER -40°



Liquido antigelo blu per radiatori. Pronto all'uso. Punto di congelamento -40°C. Anticongelante ed antievaporante, ideale per qualsiasi tipo di raffeddamento. Prodotto a base di GLICOLE MONOETILENICO, rispetta l'ambiente in quanto privo di nitriti, ammine, fosfati e silicati. Arricchito di additivi antiusura per metalli e leghe di alluminio.

Codice	Descrizione	Conf.	Euro	/Um
65695	flacone lt.1	24		PZ
65696	tanica lt.5	4		PZ

IGIENIZZANTE PER CLIMATIZZATORI VMD16



Per sistemi di Aria Condizionata. Inclusa cannula di erogazione lunghezza cm.60.

Codice	Descrizione	Conf.	Euro	/Um
68900	spray ml.400	12		PZ

RIMUOVI CATRAME VMD85



Prodotto specifico per la rimozione di catrame, resine e residui collosi da carrozzerie in genere. Ideale anche su metallo, gomma e plastica.

Codice	Descrizione	Conf.	Euro	/Um
68906	spray ml.400	12		PZ

GONFIA E RIPARA PNEUMATICI VMD44



Gonfia e ripara all'istante ogni tipo di pneumatico forato. Non danneggia il pneumatico o la camera d'aria.

Codice	Descrizione	Conf.	Euro	/Um
68908	spray ml.300	12		PZ

AVVIAMENTO RAPIDO SPRAY VMD42



Agevola e permette l'accensione immediata del motore anche a basse temperature. Ideale per mezzi usati in agricoltura, in edilizia, per barche e macchinari di movimentazione terra.

Codice	Descrizione	Conf.	Euro	/Um
68918	spray ml.200	12		PZ

VMD®

AEROSOL & SOLVENT TECHNOLOGY



www.vmditalia.com

SBLOCCANTE PROTETTIVO SPRAY VMD48



Lubrificante con proprietà sbloccanti e protettive. Scioglie la ruggine ed agevola lo sbloccaggio di viti e bulloni. Annulla la coesione tra superfici e depositi di ruggine e previene le ossidazioni.

Codice	Descrizione	Conf.	Euro	/Um
68914	spray ml.400	12		PZ

AVVISATORE ACUSTICO CON TROMBA VMD32



Avvisatore acustico a gas per eventi sportivi e nautica. Set completo di bombola + tromba in plastica rossa.

Codice	Descrizione	Conf.	Euro	/Um
68910	VMD32 spray ml.300	12		PZ
68912	VMD32REF ricarica ml.300	24		PZ

DEGHIACCIANTE PER VETRI SPRAY VMD43



Scioglie ed elimina rapidamente il ghiaccio dal parabrezza e dai vetri dell'auto, deterge la superficie proteggendola dall'appannamento. Adatto anche per eliminare il ghiaccio da portiere e serrature, sbloccandole. Mantiene elastiche le guarnizioni in gomma anche alle temperature più rigide.

Codice	Descrizione	Conf.	Euro	/Um
65900	spray ml.400	12		PZ

ASSORBIUMIDITA' ARIASANA KIT 2 RICARICHE GR.450



Assorbe l'eccesso di umidità in modo naturale senza consumo di elettricità. Agisce attirando l'umidità, i cristalli assorbono acqua e si trasformano in una soluzione satura che sgocciola nel contenitore. 2 buste di sali assorbono circa 2 lt. di acqua.

Codice	Descrizione	Conf.	Euro	/Um
62401	kit 2 ricariche gr.450	6		KIT

RICARICA ARIASANA UNIVERSALE IN BUSTE



Per assorbiumidità.

Codice	Descrizione	Conf.	Euro	/Um
62412	gr.450 inodore	5 *		PZ
62413	gr.450 lavanda	24		PZ

RASCHIAGHIACCIO IN PLASTICA ART.2200



Per cristalli.

Codice	Descrizione	Conf.	Euro	/Um
65902	dim. mm.100x250	20		PZ

ASSORBIUMIDITA' ARIASANA AERO 360 KIT 1 RICARICA



Aerodinamico x tab ricaricabile. Esclusivo tunnel che permette all'aria di circolare a 360° dentro e fuori la tab. Lunga durata, fino a 3 mesi in uno spazio di 20 mq. Dotato di chiusura di sicurezza che protegge da aperture involontarie e di un tappo di svuotamento che facilita l'eliminazione della soluzione salina.

Codice	Descrizione	Conf.	Euro	/Um
62420	kit 1 ricarica tab gr.450	6		KIT

RICARICA ARIASANA AERO360 TAB



Ricarica in tab per assorbiumidità Aero 360. Tab con particolare superficie scanalata e foro centrale per una maggiore area di scambio con l'aria.

Codice	Descrizione	Conf.	Euro	/Um
62422	gr.450 inodore	12		PZ

ASSORBIUMIDITA' AIRMAX 2 KIT + 1 BUSTA SALI GR.450



2 Kit con 1 busta di sali neutri da gr.450. Assorbe l'umidità in eccesso, in modo naturale senza consumo di elettricità. Previene la formazione di muffe e macchie sui muri. In materiale antiurto. Formato compatto, adatto a tutti gli spazi.

Codice	Descrizione	Conf.	Euro	/Um
62417		6		KIT

RICARICA SALI AIRMAX NEUTRA BUSTA 2 RICARICHE



Ricarica sali universale per assorbiumidità. Busta 2 ricariche con pratica apertura apri e chiudi.

Codice	Descrizione	Conf.	Euro	/Um
62416	neutra	12 *		PZ

PASTA LAVAMANI NETTUNO PIU'



Pasta lavamani tradizionale con abrasivi di origine naturale, arricchita con glicerina. Profumata al limone. Elimina lo sporco più difficile: grasso, olio, lubrificanti, idrocarburi, bitume.

Codice	Descrizione	Conf.	Euro	/Um
302982	ml.1000 barattolo	12 *		PZ
302983	ml.5000 secchiello	4		PZ

CREMA LAVAMANI NETTUNO MACROCREAM CON DOSATORE



Lavamani fluido cremoso dalle proprietà detergenti ed emollienti uniche. PH epidermico. Profumo fiorito fruttato. Contiene microsfere finissime di origine vegetale che conferiscono maggior forza alla sua azione pulente. Elimina lo sporco più difficile: grasso, olio, lubrificanti, idrocarburi, bitume, ruggine, grafite.

Codice	Descrizione	Conf.	Euro	/Um
302984	contenuto lt.3	4		PZ

KIT STAFFA + LEVA PER CREMA LAVAMANI NETTUNO LT.3



Kit staffa a muro+leva a gomito. Acciaio inox.

Codice	Descrizione	Conf.	Euro	/Um
302985		1		KIT

GEL LAVAMANI NETTUNO LA ROSSA CON DOSATORE



Gel lavamani ideale per eliminare lo sporco di vernici, siliconi, colle, schiuma poliuretanica. Lavaggio rapido con microsfere in pomice. Dermoprotettiva contiene sericina per un effetto mano setata.

Codice	Descrizione	Conf.	Euro	/Um
302986	contenuto lt.1	12		PZ

SAPONE LIQUIDO NETTUNO PULIMAN CON DOSATORE



Sapone liquido denso madreperlato, profumazione lavanda. Ideale per ristoranti, scuole, uffici e collettività.

Codice	Descrizione	Conf.	Euro	/Um
302989	contenuto lt.1	12		PZ

SALVIETTE DETERGENTI NETTUNO PZ.100



Salviette in tessuto non tessuto (TNT) impregnate di speciale detergente, adatte a togliere dalle mani grasso, olio lubrificante, grafite, vernice, silicone e ogni tipo di sporco professionale. Contiene una carica abrasiva finissima per agevolare l'azione pulente.

Codice	Descrizione	Conf.	Euro	/Um
302988	secchiello pz.100	4		PZ

LUCIDANTE PER METALLI SIDOL



Formula più cremosa, rimuove lo sporco e l'ossido da acciaio, rame, cromo, ottone e argento senza graffiare e lasciare aloni, lucidatura impeccabile.

Codice	Descrizione	Conf.	Euro	/Um
58420	ml.75 flacone	6 *		PZ

PASTA LAVAMANI CYCLON



Pasta lavamani al limone. Rimuove dalle mani lo sporco più difficile e resistente ai normali saponi (grasso di motori, olio, nafta, ecc.).

Codice	Descrizione	Conf.	Euro	/Um
302996	confezione kg.1	6		PZ
302997	confezione kg.5	1		PZ

LAVAMANI LIQUIDO CYCLON



Lavamani liquido al limone, rimuove lo sporco più ostinato, delicato sulle mani. Utilissimo in cucina per rimuovere dalle mani gli odori sgradevoli e persistenti (pesce, aglio, cipolla).

Codice	Descrizione	Conf.	Euro	/Um
302999	flacone ml.500	6		PZ

LAVAMANI LIQUIDO MANUVO LOCTITE PRO



Detergente lavamani con pomice polverizzata ed estratti di scorza di agrumi per eliminare lo sporco più difficile: olio, grasso, resina, vernice, colla.

Codice	Descrizione	Conf.	Euro	/Um
302993	tanica lt.3	4		PZ

CERA AMBRA PER LEGNO AMBROSOLI SOLIDA GIALLA



Composta da cera vergine d'api ed altre cere, penetra in profondità nel legno, massima protezione e nutrimento. Per il trattamento del legno, mobili, parquet.

Codice	Descrizione	Conf.	Euro	/Um
68370	barattolo ml.500	12		PZ

CATRAMINA NERA PROTETTIVO BITUMINOSO ANTIROMBO



Pittura impermeabilizzante a base di bitume. Protegge da vapori corrosivi ed agenti atmosferici. Per la protezione di grondaie, tubazioni, serbatoi, lamiere, tralicci, ponteggi tubolari, terrazze, scossaline e interrati in ferro, legno e cemento. Applicazioni a spruzzo, pennello.

Codice	Descrizione	Conf.	Euro	/Um
84150	latta lt.0,75	6 *		PZ
84152	latta lt.5	2 *		PZ

IL MUFFA STOP

ELIMINA IN POCHI MINUTI MUFFE, ALGHE E MUSCHI

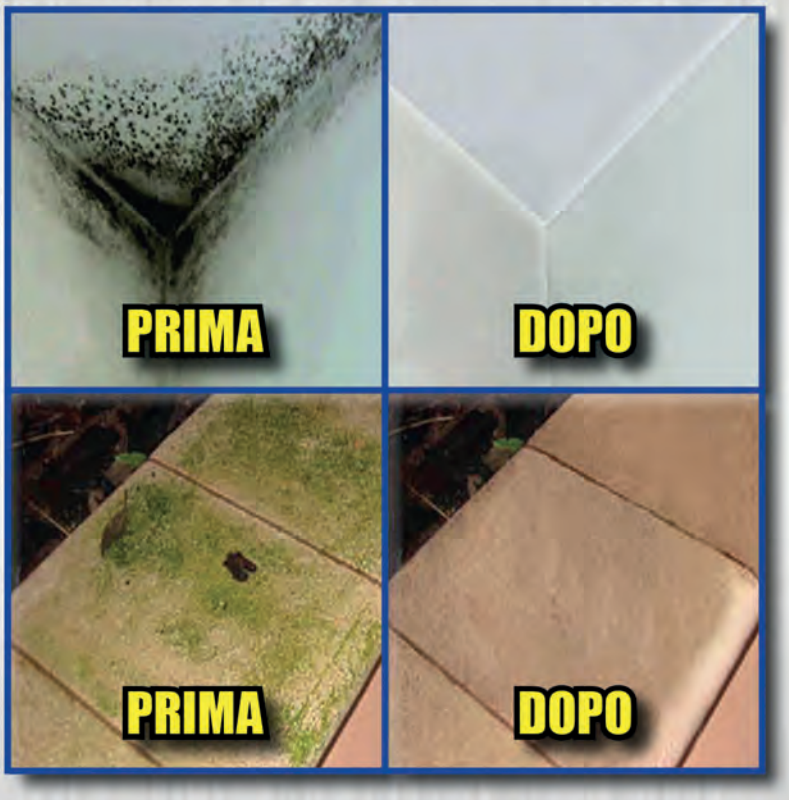

adatto in qualsiasi tipo di ambiente
sia per interni che per esterni





DIXI linea STOP professional solutions lineastop.it

DETERGENTE DIXI VETRO STOP PER STUFE



Detergente per caminetti e stufe. Flacone con nebulizzatore. Particolare formulazione che elimina la patina di fumo e i residui di fuliggine dai vetri di stufe e caminetti, senza intaccare le altre superfici. Si applica direttamente sui vetri da trattare (a superficie fredda).

Codice	Descrizione	Conf.	Euro	/Um
70534	flacone ml.750	20		PZ

DETERGENTE DIXI VETRO STOP



Detergente professionale profumato specifico per vetri ad effetto antistatico. Flacone con nebulizzatore. La sua formulazione, grazie all'aggiunta di un particolare additivo, rende tutto lucido e brillante. Può essere utilizzato per la lucidatura di oggetti comprese le carrozzerie d'auto.

Codice	Descrizione	Conf.	Euro	/Um
70532	flacone ml.750	20		PZ

DETERGENTE DIXI PAV STOP



Detergente altamente concentrato professionale. Azione igienizzante. Ideale per tutti i tipi di pavimenti, non corrode, non lascia macchie. Prodotto non schiumogeno, per lavaggi manuali e per macchine lavapavimenti. Profumato limone.

Codice	Descrizione	Conf.	Euro	/Um
70536	flacone lt.1	20		PZ

DETERGENTE DIXI SGRASS STOP



Detergente professionale sgrassante multiuso, non corrosivo, non schiumogeno, con elevato potere emulsionante. Indicato per la pulizia generale di tutti gli ambienti. Flacone con nebulizzatore.

Codice	Descrizione	Conf.	Euro	/Um
70538	flacone ml.750	12		PZ

DETERGENTE DIXI GRILL STOP



Detergente alcalino sgrassante professionale per la manutenzione di impianti di cottura. Indicato per la pulizia e la manutenzione di griglie, barbecue, forni e grill. Non utilizzare sopra alluminio, leghe e parti verniciate. Flacone con nebulizzatore.

Codice	Descrizione	Conf.	Euro	/Um
70540	flacone ml.500	15		PZ

DETERGENTE DIXI SPRAY SAN



Detergente sanificante anticalcare profumato specifico per pulire, disincrostare e prevenire la formazione del calcare. Indicato per la pulizia di vasche idromassaggio, box doccia, rubinetti, sanitari e superfici in ceramica, acciaio inox. Flacone con nebulizzatore.

Codice	Descrizione	Conf.	Euro	/Um
70542	flacone ml.500	15		PZ

DETERGENTE DIXI BRILLEGNO



Detergente per la pulizia dei mobili in legno. Grazie alle sue caratteristiche, lascerà la superficie trattata perfettamente linda e protetta da un impercettibile, ma efficace, strato protettivo lucido, esaltandone i colori naturali. Gradevole profumazione al miele. Flacone con nebulizzatore.

Codice	Descrizione	Conf.	Euro	/Um
70543	flacone ml.500	15		PZ

DETERGENTE DIXI PAV STOP PARQUET



Detergente protettivo per la lucidatura di pavimenti in legno. Pulisce, nutre e ravviva il parquet rendendolo luminoso come il primo giorno di posa, ridona al legno il suo colore naturale. Gradevole profumazione al miele.

Codice	Descrizione	Conf.	Euro	/Um
70544	flacone lt.1	20		PZ

DETERGENTE DIXI MACCHIA STOP SPRAY



Detergente multiuso professionale, a base di solventi vegetali, in grado di rimuovere macchie di pennarello, inchiostro indelebile, grasso, resina, etichette adesive, colla, graffiti e cera.

Codice	Descrizione	Conf.	Euro	/Um
70545	spray ml.200	24		PZ

DETERGENTE DIXI IL MUFFA STOP



Detergente a base di cloro attivo concentrato che elimina, combatte e previene la formazione e la crescita di muffe, alghe e muschi, in modo radicale e in pochi minuti, sia in interni che esterni. Pronto all'uso. Flacone con spruzzino.

Codice	Descrizione	Conf.	Euro	/Um
62392	flacone ml.250	24		PZ
62394	flacone ml.500	20		PZ

DISSOLVIMUFFA SMUFFER



Per combattere le formazioni di muffe, alghe e muschi. Per pulire giunti ammuffiti e molto sporchi in cucina, in cantina, in bagno, in garage.

Codice	Descrizione	Conf.	Euro	/Um
62390	ml.250 flacone con spruzzino	12		PZ

DETERGENTE MULTIUSO E SUPERFICI BRILLANTI



Detergente per la pulizia di tutte le superfici lavabili della casa: vetri, piastrelle, mobili in laminato, schermi TV, ecc. Flacone con nebulizzatore.

Codice	Descrizione	Conf.	Euro	/Um
70530	flacone ml.750	12 *		PZ

DETERGENTE MARSIGLIA SGRASSATORE UNIVERSALE



Per la pulizia di tutta la casa. Flacone con nebulizzatore. Risultati eccellenti sulle superfici più difficili: forni, cappe, pentolame, tapparelle, mobili da giardino in plastica.

Codice	Descrizione	Conf.	Euro	/Um
70520	flacone ml.750	12 *		PZ

SGRASSATORE FULCRON AREXONS



Sgrassatore detergente per tutte le superfici di auto, casa, caravanning, nautica. Flacone ml.500 concentrato con nebulizzatore. Flacone lt.1 concentrato, può essere utilizzato puro, o diluito, in funzione della superficie da trattare. Non è infiammabile, non è abrasivo, non contiene ammoniaca, fosfati e coloranti. Non usare puro sui vetri, usare solo alla diluizione indicata.

Codice	Descrizione	Conf.	Euro	/Um
65535	art.1992 ml.500 flacone c/nebulizzatore	24		PZ
65540	art.1997 lt.1 flacone	12		PZ

SGRASSATORE FULCRON AREXONS LT.5 ART.1995



Elimina in pochi secondi lo sporco più ostinato. Formula concentrata: può essere utilizzato puro, o diluito, in funzione della superficie da trattare. Sicuro, perchè: non è nocivo, non è tossico, non è aggressivo, alle diluizioni consigliate. Non è infiammabile, non è abrasivo, non contiene ammoniaca, fosfati e coloranti. Non usare puro sui vetri, usare solo alla diluizione indicata.

Codice	Descrizione	Conf.	Euro	/Um
65545	lt.5 tanica	6		PZ

DISGORGANTE MR MUSCLE IDRAULICO GEL



Disgorgante liquido gel. Elimina anche gli ingorghi più ostinati. Penetra attraverso l'acqua stagnante. Agisce contro i cattivi odori.

Codice	Descrizione	Conf.	Euro	/Um
64410	lt.1 flacone	12		PZ

DISGORGANTE LIQUIDO DISOLVO



Disgorgante liquido a base acida indicato per liberare le tubature otturate da depositi organici e inerti (residui di grasso, saponi) e da incrostazioni calcaree, capelli, carta, assorbenti igienici, stracci, sigarette ecc. Tappo CRC dotato di sigillo/strappo prima apertura. ATTENZIONE: maneggiare con cautela e leggere le istruzioni d'uso.

Codice	Descrizione	Conf.	Euro	/Um
70648	lt.1 flacone	12 *		PZ

SODA CAUSTICA IN SCAGLIE



Ottima per sgrassare e pulire a fondo superfici legnose e ferrose. In scaglie, da utilizzare in soluzione acquosa a diverse concentrazioni. Flacone con tappo salvambimbo. Si raccomanda l'uso dei guanti.

Codice	Descrizione	Conf.	Euro	/Um
68893	kg.1 flacone	12		PZ

ACIDO MURIATICO PURO



Per disincrostare e rimuovere macchie ed ossidi dalle superfici. Ideale nel trattamento di sanitari e metalli in genere. Diluito in acqua viene utilizzato per la pulizia di pavimenti e piastrelle e per il trattamento preliminare del cotto.

Codice	Descrizione	Conf.	Euro	/Um
70660	lt.1	12 *		PZ
70662	lt.5	4 *		PZ

AMMONIACA PROFUMATA



Pulisce a fondo rendendo fresco e pulito ogni pavimento e superfice lavabile.

Codice	Descrizione	Conf.	Euro	/Um
70668	lt.1 flacone	12 *		PZ

Plafonetta

superleggera - antigoccia

MENO FATICA, PIÙ RISPARMIO...

STESSA EFFICACIA!

non un pennello grande...
ma un grande pennello!





TRADIZIONE E INNOVAZIONE

Per i professionisti dell'imbiancatura, Cinghiale è da sempre sinonimo di elevata qualità e affidabilità. Da sessant'anni l'azienda investe in ricerca e innovazione tecnologica per offrire al mercato prodotti dalle performance superiori, realizzati con materiali di prima scelta e declinati in una vasta gamma di tipologie e di modelli. Cinghiale è oggi marca leader in Italia.

E chi già la utilizza sa bene il perché.

Pennelli Cinghiale srl
CICOGNARA (MN) - Italy
Tel. +39 0375 790150 -Fax +39 0375 790170
e-mail: info@pennellicinghiale.it

PENNELLESSE CINGHIALE ART.S-529



Manico in plastica giallo. Pura setola cinese bionda.

Codice	Descrizione	Conf.	Euro	/Um
700042	largh.mm.20	12 *		PZ
700043	largh.mm.30	12 *		PZ
700044	largh.mm.40	12 *		PZ
700045	largh.mm.50	12 *		PZ
700046	largh.mm.60	12 *		PZ

PENNELLESSE CINGHIALE ART.539



In pura setola bionda. Manico pieno in plastica verniciata. Spessore mm.15. Ghiera metallica.

Codice	Descrizione	Conf.	Euro	/Um
700092	largh.mm.20	12 *		PZ
700093	largh.mm.30	12 *		PZ
700094	largh.mm.40	12 *		PZ
700095	largh.mm.50	12 *		PZ
700096	largh.mm.60	12 *		PZ
700097	largh.mm.70	12 *		PZ

PENNELLESSE CINGHIALE ART.537



In pura setola bionda extra. Manico legno verniciato. Spessore mm.15. Ghiera rame.

Codice	Descrizione	Conf.	Euro	/Um
700102	largh.mm.20	12 *		PZ
700103	largh.mm.30	12 *		PZ
700104	largh.mm.40	12 *		PZ
700105	largh.mm.50	12 *		PZ
700106	largh.mm.60	12 *		PZ
700107	largh.mm.70	12 *		PZ

PENNELLESSE CINGHIALE ART.500 PER SVERNICIARE



Setola in nylon, mastice epossidico resistente ai solventi. Spessore mm.15. Manico legno grezzo.

Codice	Descrizione	Conf.	Euro	/Um
700110	largh.mm.40	1		PZ

PENNELLESSE CINGHIALE ART.331



Per smalti all'acqua. Setola sintetica Krex. Manico in plastica. Colore giallo-blu. Spessore mm.15.

Codice	Descrizione	Conf.	Euro	/Um
700131	largh.mm.40	12		PZ
700132	largh.mm.50	12		PZ
700133	largh.mm.60	12		PZ

PENNELLESSE CINGHIALE KIT 5 PEZZI



In pura setola bionda. Manico pieno in plastica.

Codice	Descrizione	Conf.	Euro	/Um
700135	kit 5 pz. largh.mm.20-30-40-50-60	10		KIT

PENNELLI PER RADIATORI CINGHIALE ART.593



In pura setola bionda. Manico legno. Spessore mm.10.

Codice	Descrizione	Conf.	Euro	/Um
700201	largh.mm.20	12		PZ
700203	largh.mm.30	12		PZ
700204	largh.mm.40	12		PZ
700205	largh.mm.50	12		PZ
700206	largh.mm.60	12		PZ

PENNELLI TONDI CINGHIALE ART.311



In pura setola bionda. Manico plastica.

Codice	Descrizione	Conf.	Euro	/Um
700304	n. 4 d.mm. 9	12		PZ
700306	n. 6 d.mm.12	12		PZ
700308	n. 8 d.mm.14	12		PZ
700310	n.10 d.mm.18	12		PZ
700312	n.12 d.mm.21	12		PZ
700314	n.14 d.mm.24	12		PZ
700316	n.16 d.mm.26	12		PZ
700318	n.18 d.mm.30	12		PZ
700320	n.20 d.mm.32	12		PZ

PLAFONCINI CINGHIALE ART.S-209



Manico e battente in plastica giallo. Misto setola.

Codice	Descrizione	Conf.	Euro	/Um
700402	cm.10x3	12		PZ
700405	cm.15x5	12		PZ

PLAFONCINI CINGHIALE ART.211



In misto setola e sintetico. Montatura e manico plastica.

Codice	Descrizione	Conf.	Euro	/Um
700409	cm. 7x3	12		PZ
700411	cm.10x3	12		PZ
700414	cm.14x4	12		PZ
700415	cm.15x5	12		PZ

PLAFONETTE CINGHIALE ART.212



In pura setola bionda. Ghiera in plastica. Super leggeri. Antigoccia. Manico plastica.

Codice	Descrizione	Conf.	Euro	/Um
700416	cm.10x3	12		PZ
700417	cm.14x4	12		PZ
700418	cm.15x5	12		PZ
700419	cm.16x5	12		PZ
700420	cm.17x5	12		PZ

PLAFONIERE ANTIGOCCIA CINGHIALE ART.554



In pura setola bionda a mazzetti. Montatura antigoccia.

Codice	Descrizione	Conf.	Euro	/Um
700421	cm.15x5	12		PZ
700423	cm.17x7	12		PZ

STANDARINI CINGHIALE ART.224 CARTELLA 24 PZ.



Codice	Descrizione	Conf.	Euro	/Um
700801	grandezza 12	1		SER

ACQUARELLI CINGHIALE ART.223 SCUOLA CARTELLA 24 PZ



Per uso scolastico.

Codice	Descrizione	Conf.	Euro	/Um
700804		1		SER

PENNELLI CINGHIALE BELLE ARTI SCUOLA SET 4 PZ



Set in blister 4 pennelli belle arti per uso scolastico. Misure assortite: 2 a testa piatta e 2 a testa tonda. Setola bianca. Manico legno corto.

Codice	Descrizione	Conf.	Euro	/Um
700810		1		BLI

PLAFONE IN TAMPICO NATURALE PER MURATORE



Setole in tampico naturale. Manico e supporto in legno.

Codice	Descrizione	Conf.	Euro	/Um
700390	cm.16x6	12 *		PZ

BRUSCHE IN TREBBIA NATURALE



Con assicella in legno e passamano.

Codice	Descrizione	Conf.	Euro	/Um
700396	misura N.16	24		PZ

BRUSCHE IN PVC AVORIO ONDULATO



Con assicella in legno e passamano.

Codice	Descrizione	Conf.	Euro	/Um
700398	misura N.16	24		PZ

RULLINI CINGHIALE COMPLETI ART.201 CM.5



Rullino in tessuto. Manico in plastica estraibile.

Codice	Descrizione	Conf.	Euro	/Um
700619	largh.cm.5	12		ASS

RULLINI CINGHIALE COMPLETI ART.201 CM.10



Rullino in tessuto. Manico in plastica estraibile.

Codice	Descrizione	Conf.	Euro	/Um
700620	largh.cm.10	12		ASS

RULLINI CINGHIALE TESSUTO PER ART.201



Rullini ricambio.

Codice	Descrizione	Conf.	Euro	/Um
700627	art.201R005 largh.cm. 5	20		PZ
700621	art.201R010 largh.cm.10	10		PZ

RULLINI CINGHIALE SPUGNA FINE PER ART.201



Rullini ricambio.

Codice	Descrizione	Conf.	Euro	/Um
700622	art.193R005 largh.cm. 5	20 *		PZ
700623	art.193R010 largh.cm.10	10 *		PZ

RULLINI CINGHIALE LANA RASATA PER ART.201



Rullini ricambio.

Codice	Descrizione	Conf.	Euro	/Um
700625	art.200R005 largh.cm. 5	20 *		PZ
700626	art.200R010 largh.cm.10	10 *		PZ

MANICI RICAMBIO CINGHIALE PER ART.201



Manici per rullini.

Codice	Descrizione	Conf.	Euro	/Um
700629	art.149005 per rullino cm. 5	10		PZ
700628	art.149010 per rullino cm.10	10		PZ

RULLO TESSUTO POLIESTERE CINGHIALE ART.245



Codice	Descrizione	Conf.	Euro	/Um
700630	largh.cm.20	20		PZ

RULLO TESSUTO RASATO NYLON CINGHIALE ART.185

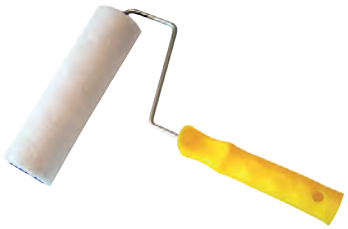

Codice	Descrizione	Conf.	Euro	/Um
700632	largh.cm.20	1		PZ

RULLO IN SPUGNA GRANA FINE CINGHIALE ART.187-20



Codice	Descrizione	Conf.	Euro	/Um
700635	largh.cm.20	10		PZ

RULLO TESSUTO LANA MISTO POLIAMMIDE CINGHIALE 192



Codice	Descrizione	Conf.	Euro	/Um
700640	largh.cm.20	10		PZ

RULLO ACRILICO CINGHIALE ART.S-180 MANICO FISSO



Rullo in cordonato acrilico. Ottima durata. Ideale per idropitture

Codice	Descrizione	Conf.	Euro	/Um
700648	largh.cm.25	1		PZ

RETE IN PLASTICA PER RULLI CINGHIALE ART.183/8

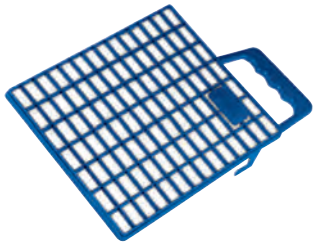

Codice	Descrizione	Conf.	Euro	/Um
700663	dim.cm.20x25	10		PZ

RETE IN PLASTICA PER RULLI CINGHIALE ART.183/7

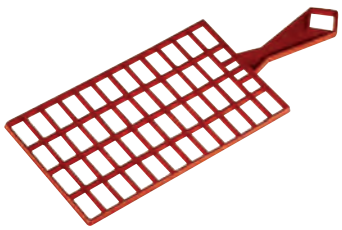

Codice	Descrizione	Conf.	Euro	/Um
700665	dim.cm.12x18	1		PZ

COPRIMACCHIA PER MURI VMD100CO



Alta copertura. Impedisce la formazione di nuove macchie dovute al fumo, muffa e sporco in genere.

Codice	Descrizione	Conf.	Euro	/Um
68904	ml.400 spray	6		PZ

IMPREGNANTE DECORATIVO PER LEGNO BORMA WACHS



BORMA WACHS
Wood Professional Cosmetics

Impregnante sintetico non filmogeno a base di resine ed oli. Le preziose sostanze che lo compongono abbinate ai filtri UV, prevengono il formarsi di muffe cromofore e l'attacco degli insetti lignivori. Di uso interno ed esterno, formulato con colori resistenti alla luce. La sua naturale densità facilita le applicazioni a pennello.

Codice	Descrizione	Conf.	Euro	/Um
83960	ml.750 incolore opaco	6 *		PZ
83962	ml.750 teak castagno	6 *		PZ
83964	ml.750 douglas	6 *		PZ
83966	ml.750 ciliegio	6 *		PZ
83968	ml.750 mogano	6 *		PZ
83970	ml.750 noce chiaro	6 *		PZ
83972	ml.750 noce scuro	6 *		PZ
83974	ml.750 larice	6 *		PZ

FLATTING LUCIDO EXTRA MARINE BORMA WACHS



BORMA WACHS
Wood Professional Cosmetics

Vernice di elevata qualità, pronta all'uso, ottime caratteristiche di elasticità ed elevato potere riempitivo. Previene screpolature e distacchi. Adatta sia per uso interno che esterno. Arricchita con filtri UV, forma un film protettivo di notevole spessore, resistente all'acqua ed alle intemperie. Resa: 12/18m²/lt a seconda del grado di assorbimento del legno. Diluente: acquaragia.

Codice	Descrizione	Conf.	Euro	/Um
83990	ml.375	6 *		PZ
83992	ml.750	6 *		PZ

FISSATIVO ACRILICO DECORCASA BY COVEMA



Decorcasa è un progetto di Covema Vernici S.p.A. Isolante murale per ESTERNI ed INTERNI che consente di ottenere ottimi risultati di isolamento e consolidamento del supporto. Formulato con una resina acrilica a particelle finissime ad alta penetrazione. Resa: 10-14 m2-lt. Diluizione (v-v): 1 a 3 con Acqua. Sovraverniciatura: minimo 4 h.

Codice	Descrizione	Conf.	Euro	/Um
83942	lt.1	6 *		PZ
83943	lt.5	2 *		PZ

PITTURA TRASPIRANTE DECORCASA BY COVEMA



Decorcasa è un progetto di Covema Vernici S.p.A. Idropittura murale per INTERNI ad elevato potere coprente e dall'aspetto pieno e opaco che aiuta a rendere meno visibili le eventuali imperfezioni delle pareti. Resa: 8-9 m2-lt. per mano. Diluizione (v-v): 1 mano 35% Acqua, 2 mano 25% Acqua. Essicazione: 6 h. in profondità. Sovraverniciatura: dopo 4 h.

Codice	Descrizione	Conf.	Euro	/Um
83934	lt. 5	18		PZ
83935	lt.14	11		PZ

PITTURA LAVABILE DECORCASA BY COVEMA



Decorcasa è un progetto di Covema Vernici S.p.A. Idropittura murale per INTERNI con buone caratteristiche di resistenza allo sfregamento e dall'aspetto pieno e opaco che aiuta a rendere meno visibili le eventuali imperfezioni delle pareti. Resa: 9-10 m2-lt. per mano. Diluizione (v-v): 1 mano 30% Acqua, 2 mano 25% Acqua. Essicazione: 6 h. in profondità. Sovraverniciatura: dopo 4 h.

Codice	Descrizione	Conf.	Euro	/Um
83924	lt. 5	18		PZ
83925	lt.14	11		PZ

PITTURA AL QUARZO DECORCASA BY COVEMA



Decorcasa è un progetto di Covema Vernici S.p.A. Rivestimento murale acrilico per ESTERNO con buone caratteristiche di permeabilità al vapore e basso assorbimento di acqua liquida. Resa: 9-11 m2-lt. per mano. Diluizione (v-v): 1 mano 20% Acqua, 2 mano 15% Acqua. Essicazione: 6 h. in profondità. Sovraverniciatura: dopo 4 h.

Codice	Descrizione	Conf.	Euro	/Um
83913	lt. 5	18		PZ
83914	lt.14	11		PZ

COLORANTI OSSIDO DI FERRO



Codice	Descrizione	Conf.	Euro	/Um
68350	gr.500 giallo	6		PZ
68353	gr.500 rosso	6		PZ
68356	gr.500 marrone	6		PZ
68359	gr.500 verde	6		PZ
68362	gr.500 nero	6		PZ

COLORANTI UNIVERSALI SUPER TINTASOL ML.250



Paste coloranti multiuso superconcentrate ad elevata azione a base di pigmenti organici ed inorganici. Per colorare prodotti vernicianti ad uso interno ed esterno, quali idropitture, dispersioni, lavabili, smalti sintetici e all'acqua, prodotti a base minerale, calce, silicati ecc. Non contengono resine e non hanno perciò funzione di pittura.

Codice	Descrizione	Conf.	Euro	/Um
68160	ml.250 LW11 giallo ossido	6		PZ
68162	ml.250 LW71 nero	6		PZ
68163	ml.250 LW31 rosso ossido	6		PZ
68164	ml.250 LW51 marrone	6		PZ
68166	ml.250 LW21 blu	6		PZ
68167	ml.250 L 12 giallo canarino	6		PZ
68168	ml.250 L 13 giallo limone	6		PZ
68169	ml.250 L 36 arancio	6		PZ
68170	ml.250 L 32 rosso vivo	6		PZ
68172	ml.250 LW62 verde vivo	6		PZ
68174	ml.250 L 15 giallo mais	6		PZ
68176	ml.250 LW81 violetto	6		PZ

SUPER
TintaSol®

Il nuovo espositore!





CONTIENE FLACONI *da ml 250 o ml 500*

il TINTAMANO



FLACONI *da ml 25/50 e blister*

EuroColori
YOUR BEST PARTNER IN COLOR STRATEGY

COLORANTI UNIVERSALI IL TINTAMANO ML.25



Paste coloranti universali esenti da leganti e sostanze pericolose per la salute e l'ambiente (no-VOC e APEO free), per la colorazione di qualsiasi prodotto verniciante, per pitture e smalti. Flaconi muniti di tappo dosatore per facilitare il dosaggio del colorante a goccia e la ri-chiusura ermetica della confezione.

Codice	Descrizione	Conf.	Euro	/Um
68315	ml.25 L 36 arancio	12 *		PZ
68316	ml.25 LW21 blu	12 *		PZ
68317	ml.25 L 12 giallo canarino	12 *		PZ
68318	ml.25 L 15 giallo mais	12 *		PZ
68320	ml.25 LW11 giallo ossido	12 *		PZ
68322	ml.25 LW51 marrone	12 *		PZ
68324	ml.25 LW71 nero	12 *		PZ
68326	ml.25 LW31 rosso ossido	12 *		PZ
68328	ml.25 L 32 rosso vivo	12 *		PZ
68329	ml.25 LW62 verde vivo	12 *		PZ

COLORANTI UNIVERSALI IL TINTAMANO ML.50



Paste coloranti universali esenti da leganti e sostanze pericolose per la salute e l'ambiente (no-VOC e APEO free), per la colorazione di qualsiasi prodotto verniciante, per pitture e smalti. Flaconi muniti di tappo dosatore per facilitare il dosaggio del colorante a goccia e la ri-chiusura ermetica della confezione.

Codice	Descrizione	Conf.	Euro	/Um
68331	ml.50 L 36 arancio	12 *		PZ
68332	ml.50 LW21 blu	12 *		PZ
68333	ml.50 L 12 giallo canarino	12 *		PZ
68334	ml.50 L 13 giallo limone	12 *		PZ
68335	ml.50 L 15 giallo mais	12 *		PZ
68336	ml.50 LW11 giallo ossido	12 *		PZ
68337	ml.50 LW51 marrone	12 *		PZ
68338	ml.50 LW71 nero	12 *		PZ
68339	ml.50 LW31 rosso ossido	12 *		PZ
68340	ml.50 L 32 rosso vivo	12 *		PZ
68341	ml.50 LW53 terra	12 *		PZ
68342	ml.50 LW64 verde oliva	12 *		PZ
68343	ml.50 LW61 verde ossido	12 *		PZ
68344	ml.50 LW62 verde vivo	12 *		PZ
68345	ml.50 LW81 violetto	12 *		PZ

SMALTO ANTIRUGGINE DECORCASA BY COVEMA



Decorcasa è un progetto di Covema Vernici S.p.A. Pittura di fondo antiruggine a solvente formulata con resine sintetiche che assicura una buona resistenza agli agenti atmosferici con buona protezione nel tempo. Resa: 9-10 m2-lt. Diluizione (v-v): 5% - 10% Diluente sintetico. Essicazione: 2 h. al tatto,6 h. in profondità. Sovraverniciatura: minimo 12 h.

Codice	Descrizione	Conf.	Euro	/Um
83945	ml.500 colore GRIGIO	6 *		PZ
83947	lt.2,5 colore GRIGIO	2 *		PZ

SMALTI AREXONS VERNIFER VERNICE+ANTIRUGGINE ML.750



Applicazione: superfici metalliche (anche per alluminio). Antiruggine + vernice di finitura. In gel, non cola. Pronto all'uso. Si può applicare direttamente sulla ruggine senza eliminarla completamente mediante carteggiatura. Non contiene componenti nocivi come piombo e cromo. Disponibile in una vasta gamma di tinte: Brillanti, Satinate, Antichizzate e Metalizzate.

Codice	Descrizione	Conf.	Euro	/Um
84010	art.4868 bianco	6 *		PZ
84011	art.4869 giallo	6 *		PZ
84012	art.4870 rosso	6 *		PZ
84013	art.4871 verde smeraldo	6 *		PZ
84014	art.4872 blu	6 *		PZ
84015	art.4873 marrone	6 *		PZ
84016	art.4874 grigio perla	6 *		PZ
84018	art.4875 grigio medio	6 *		PZ
84019	art.4876 grigio scuro	6 *		PZ
84020	art.4877 nero	6 *		PZ
84021	art.4878 avorio	6 *		PZ
84022	art.4879 verde bosco	6 *		PZ
84023	art.4880 nocciola	6 *		PZ
84024	art.4881 bianco satinato	6 *		PZ
84028	art.4885 grigio satinato	6 *		PZ
84029	art.4886 nero satinato	6 *		PZ
84030	art.4887 grafite antichizzato	6 *		PZ
84031	art.4888 antracite antichizzato	6 *		PZ
84035	art.4892 peltro antichizzato	6 *		PZ
84045	art.4896 grigio metallizzato	6 *		PZ
84047	art.4897 alluminio metallizzato	6 *		PZ
84057	art.4907 grafite metallizzato	6 *		PZ
84058	art.4908 antracite metallizzato	6 *		PZ

SMALTI AREXONS VERNIFER ALTE TEMPERATURE ML.250



Vernice+antiruggine per alte temperature, resiste fino a 400°C. Applicazione: ideale per barbecue, stufe, tubi di stufe, caldaie, camini, ecc. Pronto all'uso. Rapida essiccazione. Ottima stabilità agli agenti atmosferici e all'acqua. Protegge contro la ruggine e la corrosione.

Codice	Descrizione	Conf.	Euro	/Um
84068	art.4765 nero satinato	6 *		PZ
84069	art.4899 alluminio	6 *		PZ

SMALTI AREXONS VERNIFER CALORIFERI ML.500



Ideale per la verniciatura dei termosifoni in ferro, ghisa, alluminio. Resiste agli sbalzi termici, buona resistenza alla temperatura. Pronto all'uso. La sua tinta bianca satitana è la base ideale per ottenere facilmente il colore desiderato usando i coloranti universali (3% max). Adatto anche per cassonetti, battiscopa, stipiti, porte.

Codice	Descrizione	Conf.	Euro	/Um
84076	art.4906 bianco satinato	6 *		PZ

CONVERTIRUGGINE FEROX AREXONS ML.95 ART.4143



arexons

Prodotto per il trattamento della ruggine e per la protezione di tutte le superfici ferrose: arrugginite, nuove, verniciate e non. Reagisce chimicamente con la ruggine, trasformandola in un complesso stabile, di colore nero, che una volta sovraverniciato resiste all'attacco degli agenti atmosferici ed è impermeabile all'umidità.

Codice	Descrizione	Conf.	Euro	/Um
65520	ml. 95 flacone in blister	24		BLI

CONVERTIRUGGINE FEROX AREXONS ML.375 ART.4148



arexons

Prodotto per il trattamento della ruggine e per la protezione di tutte le superfici ferrose: arrugginite, nuove, verniciate e non. Reagisce chimicamente con la ruggine, trasformandola in un complesso stabile, di colore nero, che una volta sovraverniciato resiste all'attacco degli agenti atmosferici ed è impermeabile all'umidità.

Codice	Descrizione	Conf.	Euro	/Um
65525	ml.375 flacone	12		PZ

CONVERTIRUGGINE FEROX AREXONS ML.750 ART.4145



arexons

Prodotto per il trattamento della ruggine e per la protezione di tutte le superfici ferrose: arrugginite, nuove, verniciate e non. Reagisce chimicamente con la ruggine, trasformandola in un complesso stabile, di colore nero, che una volta sovraverniciato resiste all'attacco degli agenti atmosferici ed è impermeabile all'umidità.

Codice	Descrizione	Conf.	Euro	/Um
65530	ml.750 flacone	12		PZ

KIT PER RIPARAZIONI IN VETRORESINA ML.750



BINDULIN

Kit per riparazioni in vetroresina composto da: resina poliestere, pennello, lana di vetro, contenitore per miscelare, catalizzatore. Ideale per riparazioni di parti danneggiate o mancanti di lamiere, metalli, resine sintetiche, plastiche, cemento, legno.

Codice	Descrizione	Conf.	Euro	/Um
68415	KIT ml.750	6		KIT

STUCCO VETRORESINA AREXONS ART.3000



arexons

Pasta bicomponente di colore verde kaki a base di resine poliestere insature additivate con speciali fibre di vetro. Tenace, mediamente duro, resistente all'acqua, può essere carteggiato. Applicazione: acciaio, ghisa, vecchie vernici e vetroresina priva di agenti distaccanti. Prodotto utilizzabile anche nel settore della nautica.

Codice	Descrizione	Conf.	Euro	/Um
68420	gr.200 barattolo	12		PZ

STUCCO MARMO AREXONS ART.3001



arexons

Per la riparazione, ricostruzione, incollaggio di manufatti in pietra o marmo anche su superfici verticali senza che si verifichino colature. Dopo l'indurimento ha l'aspetto e la durezza simili al marmo e può essere lavorato e lucidato come la pietra. Colore Paglierino. Resistente all'acqua, può essere carteggiato con levigatrice orbitale. Esposto a radiazioni infrarosse può resistere fino a 90°C.

Codice	Descrizione	Conf.	Euro	/Um
68427	gr.200 barattolo	12		PZ

STUCCO PER METALLO AREXONS ART.3009



arexons

Stucco bicomponente in pasta idoneo su lamiere zincate, acciaio, alluminio, leghe leggere, vetroresina. Colore grigio.

Codice	Descrizione	Conf.	Euro	/Um
68436	gr.200 barattolo	12		PZ

STUCCO LEGNO BIANCO AREXONS ART.3002



arexons

Adatto ad eseguire qualsiasi tipo di intervento su supporti in legno, come ricostruzione di parti mancanti anche di grosse dimensioni, stuccature, rifiniture, ecc. Indurisce rapidamente. Colore Bianco. Verniciabile con la maggior parte di smalti e mordenti in commercio. E' possibile ottenere qualsiasi spessore finale applicando più strati a distanza di pochi minuti.

Codice	Descrizione	Conf.	Euro	/Um
68434	gr.200 barattolo	12		PZ

STUCCO LEGNO BORMA WACHS



BORMA WACHS
Wood Professional Cosmetics

Stucco monocomponente a rapida essicazione a base di farina di legno ideale per la ristrutturazione di legni difettati e danneggiati. Dopo l'essicazione è lavorabile come il legno naturale (piallato, limato, levigato). Disponibile in diverse colorazioni.

Codice	Descrizione	Conf.	Euro	/Um
68396	ml.250 ciliegio	12		PZ
68397	ml.250 frassino	12		PZ
68398	ml.250 douglas	12		PZ
68399	ml.250 larice	12		PZ
68400	ml.250 mogano	12		PZ
68401	ml.250 noce chiaro	12		PZ
68402	ml.250 noce medio	12		PZ
68403	ml.250 noce scuro	12		PZ
68404	ml.250 pioppo	12		PZ
68405	ml.250 pino	12		PZ
68406	ml.250 rovere scuro	12		PZ
68407	ml.250 teak	12		PZ

RINNOVA PIASTRELLE ULLMANN TILE GUARD



Il salva piastrelle, rinnova e sbianca le fughe delle piastrelle di bagni e cucine. Alta copertura, si fissa sulla fuga e non sulle piastrelle. Punta di feltro a doppio uso, removibile e lavabile per il riutilizzo. Un'applicazione dura per anni. Impermeabile, antimuffa.

Codice	Descrizione	Conf.	Euro	/Um
55860	matita ml.125	1		BLI

RIPARA SMALTO PATTEX



Smalto pronto finissimo formulazione a base acqua ideale per ritocchi di scheggiature, sbeccature e graffi su superfici smaltate e porcellanate. Resiste a temperature fino a 70C.

Codice	Descrizione	Conf.	Euro	/Um
55854	gr.50, bianco	6		PZ

SMALTI AREXONS ACRILCOLOR LUCIDI-OPACHI ML.400



Smalto spray per applicazioni sia in interno che in esterno. Può essere applicato su qualsiasi superficie, come metallo, legno, muro, ceramica, vetro, carta, cartone, plastica (previo trattamento con apposito aggrappante). Il prodotto è sovra-verniciabile, dopo completa essiccazione, con qualsiasi tipo di vernice. Ha un'ottima copertura, alta resa.

Codice	Descrizione	Conf.	Euro	/Um
84200	art.3956 alluminio x ruote ral 9006	6 *		PZ
84202	art.3940 arancio ral 2002	6 *		PZ
84204	art.3941 arancio puro ral 2004	6 *		PZ
84206	art.3933 avorio ral 1015	6 *		PZ
84210	art.3931 bianco puro ral 9010	6 *		PZ
84212	art.3960 bianco opaco	6 *		PZ
84214	art.3932 bianco perla ral 1013	6 *		PZ
84216	art.3962 bianco segnale ral 9003	6 *		PZ
84208	art.3949 blu genziana ral 5010	6 *		PZ
84217	art.3963 blu zaffiro ral 5003	6 *		PZ
84218	art.3948 blu chiaro ral 5012	6 *		PZ
84220	art.3950 blu cobalto ral 5013	6 *		PZ
84222	art.3952 blu cielo ral 5015	6 *		PZ
84224	art.3951 blu traffico ral 5017	6 *		PZ
84226	art.3942 giallo cadmio ral 1021	6 *		PZ
84228	art.3943 giallo cromo ral 1007	6 *		PZ
84230	art.3958 grigio argento ral 7001	6 *		PZ
84232	art.3957 grigio chiaro ral 7035	6 *		PZ
84233	art.3964 grigio antracite ral 7016	6 *		PZ
84234	art.3954 marrone noce ral 8011	6 *		PZ
84236	art.3953 marrone scuro ral 8017	6 *		PZ
84238	art.3955 marrone chiaro ral 8003	6 *		PZ
84240	art.3934 nero ral 9005	6 *		PZ
84242	art.3961 nero opaco	6 *		PZ
84244	art.3935 rosso fuoco ral 3000	6 *		PZ
84246	art.3936 rosso segnale ral 3001	6 *		PZ
84248	art.3937 rosso rubino ral 3003	6 *		PZ
84250	art.3938 rosso traffico ral 3020	6 *		PZ
84252	art.3939 rosa ral 3015	6 *		PZ
84254	art.3944 verde menta ral 6029	6 *		PZ
84256	art.3945 verde foglia ral 6002	6 *		PZ
84258	art.3946 verde muschio ral 6005	6 *		PZ
84260	art.3947 verde reseda ral 6011	6 *		PZ
84262	art.3959 trasparente lucido	6 *		PZ
84264	art.3930 trasparente opaco	6 *		PZ

SMALTI AREXONS EFFETTI SPECIALI ML.400



Smalti dalla composizione studiata specificatamente per ottenere con facilità tutti i tipi di effetti speciali. 100% resina acrilica di alta qualità. La presenza di un'alta quantità di resina garantisce alto spessore, assenza di colature, una brillantezza superiore e un film elastico spesso e omogeneo, anche per applicatori non professionali. Non ci sono fenomeni di ingiallimento.

Codice	Descrizione	Conf.	Euro	/Um
84440	art.3687 fluorescente arancio	6 *		PZ
84444	art.3694 fluorescente fucsia	6 *		PZ
84446	art.3685 fluorescente giallo	6 *		PZ
84448	art.3689 fluorescente rosso	6 *		PZ
84480	art.3673 metallizzato argento	6 *		PZ
84484	art.3670 metallizzato oro ricco	6 *		PZ
84485	art.3672 metallizzato rame	6 *		PZ
84490	art.3438 specchiante effetto cromo	6 *		PZ

SMALTI AREXONS ANTICHIZZANTI ML.400



Ideali su superfici ferrose: garantiscono un'ottima protezione anticorrosiva. Aspetto finale tipico del ferro antico. Ideali per: porte, cancelli, box, scossaline, pluviali metallici, tubature ferrose industriali, ponteggi. Con nuovi solventi a ridotto COV e a bassa pericolosità per l'uomo e per l'ambiente.

Codice	Descrizione	Conf.	Euro	/Um
84410	art.3719 antichizzante antracite	6 *		PZ
84414	art.3721 antichizzante grafite	6 *		PZ
84416	art.3720 antichizzante peltro	6 *		PZ
84418	art.3722 antichizzante rosso	6 *		PZ

SMALTI AREXONS ALTE TEMPERATURE ML.400



Per verniciare superfici di metallo sottoposte ad alte temperature, parti di stufe e forni, impianti di riscaldamento, barbecue, marmitte e parti di motore. Resiste fino a 800°C. A base di resina siliconica a rapida essiccazione resistente alle alte temperature. Elevato potere di aggrappaggio sulla maggior parte delle superfici.

Codice	Descrizione	Conf.	Euro	/Um
84382	art.3331 alte temperat. alluminio	6 *		PZ
84386	art.3332 alte temperat. nero opaco	6 *		PZ
84387	art.3437 alte temperat. trasparente	6 *		PZ

SMALTI AREXONS ACRILICI ELETTRODOMESTICI ML.400



Smalto spray 100% Acrilico a rapida essiccazione, impiego universale, per garantire una perfetta finitura, durata e resistenza. Adatto sia per interno che per esterno. Sovra-verniciabile, dopo completa essiccazione, con qualsiasi tipo di vernice. Senza ammoniaca. Con nuovi solventi a ridotto COV e a bassa pericolosità per l'uomo e per l'ambiente. Ha un'ottima copertura, alta resa.

Codice	Descrizione	Conf.	Euro	/Um
84320	art.3596 bianco elettrodomestici	6 *		PZ

SMALTI AREXONS PRIMER FONDO ANTIRUGGINE ML.400



100% resina acrilica di alta qualità. Smalti specifici per la preparazione della superficie da verniciare. Fondo Antiruggine grigio. La presenza di un'alta quantità di resina garantisce alto spessore, assenza di colature, una brillantezza superiore. Senza ammoniaca. Con nuovi solventi a ridotto COV e a bassa pericolosità per l'uomo e per l'ambiente.

Codice	Descrizione	Conf.	Euro	/Um
84360	art.3653 fondo antiruggine grigio	6 *		PZ

SMALTI AREXONS FONDO AGGRAPPANTE PLASTICA ML.400



100% resina acrilica di alta qualità. Smalti specifici per la preparazione della superficie da verniciare. Fondo Aggrappante plastica. La presenza di un'alta quantità di resina garantisce alto spessore, assenza di colature, una brillantezza superiore. Senza ammoniaca. Con nuovi solventi a ridotto COV e a bassa pericolosità per l'uomo e per l'ambiente.

Codice	Descrizione	Conf.	Euro	/Um
84361	art.3441 fondo aggrappante plastica	6 *		PZ

SMALTI AREXONS FONDO RIEMPITIVO PER METALLI ML.400



Primer speciale per metalli. Speciale formula ad alta copertura applicabile direttamente sulla ruggine. Fondo acrilico ad alto spessore e rapida essicazione, per un elevato grado di protezione nel tempo. Il fondo riempitivo riempie piccoli graffi e imperfezioni.

Codice	Descrizione	Conf.	Euro	/Um
84362	art.3432 fondo riempitivo x metalli	6 *		PZ

SMALTO TRACCIANTE FLUORESCENTE SPRAY



Ideale per lavori stradali ed edili in genere. Cappuccio girevole di sicurezza. Disponibile in 6 colori.

Codice	Descrizione	Conf.	Euro	/Um
84100	spray ml.500 fucsia	12		PZ
84102	spray ml.500 arancio	12		PZ
84104	spray ml.500 rosso	12		PZ
84106	spray ml.500 giallo	12		PZ
84108	spray ml.500 blu	12		PZ
84110	spray ml.500 verde	12		PZ

ZINCANTE SPRAY HELP ZINCO AREXONS ART.4233



Consente di ottenere un efficace rivestimento galvanico su superfici in ferro. Previene la ruggine. Ottimo per la finitura dopo lavori di saldatura o taglio dei metalli. Forma un film resistente ed elastico (all'occorrenza sovraverniciabile). Non screpola.

Codice	Descrizione	Conf.	Euro	/Um
904549	bombola ml.400	12		PZ

LANA ACCIAIO AMERICANA E NAZIONALE IN MATASSE



Lana acciaio Americana dalla grana fine, utilizzata per pulire, lavorare e lucidare legno, metallo e superfici verniciate in genere, per ottenere superfici perfettamente levigate. Il tipo Nazionale dalla grana grossa è indicata per lavori di sgrossatura su legno, metallo e superfici verniciate, per operazioni di restauro che necessitano di maggior abrasione.

Codice	Descrizione	Conf.	Euro	/Um
630870	americana, finezza 00, mat.gr.80 ca	50		MAT
630874	nazionale, finezza 01, mat.gr.80 ca	50		MAT

LANA ACCIAIO AMERICANA E NAZIONALE IN ROTOLI



Lana acciaio Americana dalla grana fine, utilizzata per pulire, lavorare e lucidare legno, metallo e superfici verniciate in genere, per ottenere superfici perfettamente levigate. Il tipo Nazionale dalla grana grossa è indicata per lavori di sgrossatura su legno, metallo e superfici verniciate, per operazioni di restauro che necessitano di maggior abrasione.

Codice	Descrizione	Conf.	Euro	/Um
630878	americana, finezza 00, rot.kg.5	2 *		ROT
630882	nazionale, finezza 01, rot.kg.2,5	4 *		ROT

ACQUARAGIA INODORE ZAFFIRO



Solvente a bassa nocività. Per diluire smalti e vernici sintetiche, oleosintetiche. Evaporazione lenta.

Codice	Descrizione	Conf.	Euro	/Um
68888	lt.0,5 latta	40		PZ
68889	lt.1,0 latta	20		PZ

ACQUARAGIA ALPEN



Composta con materie prime pure di alta qualità. Ideale per la diluizione di vernici sintetiche a pennello.

Codice	Descrizione	Conf.	Euro	/Um
68890	lt.5 tanica	4		PZ

DILUENTE NITRO ANTINEBBIA PROFESSIONAL 03



Codice	Descrizione	Conf.	Euro	/Um
68861	lt. 1 latta	20		PZ
68865	lt. 5 tanica	4		PZ
68866	lt.25 bidone	1		PZ

DILUENTE SINTETICO SVERDIL UNIVERSALE



Codice	Descrizione	Conf.	Euro	/Um
68870	lt.1 latta	20		PZ
68872	lt.5 tanica	4		PZ

SVERNICIATORE SVERNIDOLL 63 EXTRA FORTE



Sverniciatore extra forte polivalente a base solvente. Esente da cloruro di metilene. Efficace su vernici sintetiche anche a più strati, ad olio, alla nitrocellulosa, acriliche, poliesteri, poliuretaniche bicomponenti, smalti a freddo e a forno, idropitture e plastici murali, stucchi, collanti per moquette e parquet.

Codice	Descrizione	Conf.	Euro	/Um
68891	ml.750 latta	12		PZ

FELTRO ASSORBENTE IN ROTOLI LIONS



Feltro assorbente accoppiato ad un film di polietilene 240 gr/mq. Ideale per proteggere pavimenti, parquet ed altre superfici dalla pittura o da cadute accidentali di oggetti. Altamente assorbente, lavabile e riutilizzabile più volte.

Codice	Descrizione	Conf.	Euro	/Um
895210	rotolo mt.1x10	15		ROT
895215	rotolo mt.1x25	9		ROT

CARTONE ONDULATO IN ROTOLI



Colore avana. Per uso casalingo, artigianale, industriale. Ideale per proteggere i pavimenti, imballare, traslochi ecc.

Codice	Descrizione	Conf.	Euro	/Um
895220	rotolo mt.1x20	1		ROT

TELO COPRITUTTO ALTA DENSITA' HDPE PRO



Telo multiuso in polietilene ad alta densità. Tenuta forte. Protegge pavimenti e mobili da polvere, vernice, olii ecc.

Codice	Descrizione	Conf.	Euro	/Um
895142	gr.110 ca. telo mt.4x4	140		PZ

TELO COPRITUTTO ALTA DENSITA' HDPE ROTOLO



Telo multiuso in polietilene ad alta densità. Tenuta forte. Protegge pavimenti e mobili da polvere, vernice, olii ecc.

Codice	Descrizione	Conf.	Euro	/Um
895150	gr.670 ca. rotolo mt.4x25	20		PZ

TELO COPRITUTTO BASSA DENSITA' LDPE



Telo multiuso in polietilene a bassa densità. Protegge pavimenti e mobili da polvere, vernice, olii ecc.

Codice	Descrizione	Conf.	Euro	/Um
895144	gr. 240 ca. mt.4x4 milleusi	70		PZ
895146	gr. 350 ca. mt.4x4 pesante	50		PZ
895148	gr.1400 ca. mt.4x4 super	10		PZ

PLURIBALL TRASPARENTE ALTA RESISTENZA

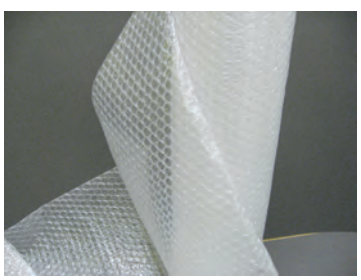

Pluriball trasparente in rotoli.

Codice	Descrizione	Conf.	Euro	/Um
548127	rot. altezza mt.0,5 lungh. mt.7,5	28 *		ROT
548130	rot. altezza mt.1 lungh. mt.10	20 *		ROT
548135	rot. altezza mt.1 lungh. mt.35	6		ROT

FILM ESTENSIBILE PER IMBALLO



In polietilene lineare. Altezza cm.50. L'imballo mediante l'avvolgimento con film estensibile elastico ed autocollante, si è rivelato come il più economico e funzionale. Caratteristiche: buona ermeticità, applicazione semplice e rapida tramite lo Svolgifilm a frizione.

Codice	Descrizione	Conf.	Euro	/Um
548100	rot.kg.2,4 ca. trasparente	6 *		ROT
548104	rot.kg.2,4 ca. bianco	6 *		ROT

SVOLGIFILM A FRIZIONE PER FILM ESTENSIBILE

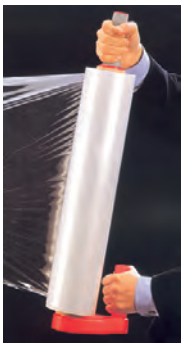

Per imballo.

Codice	Descrizione	Conf.	Euro	/Um
548172		1		PZ

FILM ESTENSIBILE PER IMBALLO MINIROLL TRASPARENTE



In polietilene lineare. Spessore 23 micron ca.

Codice	Descrizione	Conf.	Euro	/Um
548110	rot. altezza cm.10 lunghezza mt.130	55		ROT

SIGILLA SACCHETTI IN METALLO



Con lama rifilo.

Codice	Descrizione	Conf.	Euro	/Um
832180		1		PZ

NASTRO CHIUDI SACCHETTI GIALLO



Codice	Descrizione	Conf.	Euro	/Um
695496	mm.12	6 *		ROT

DISPENSER NOVA B20 PER SCOTCH



Dispenser da banco per nastro adesivo in rotoli d.interno mm.25 oppure mm.76. Lame in metallo dentato. Peso gr.1350.

Codice	Descrizione	Conf.	Euro	/Um
832204		1		PZ

NASTRO ADESIVO TRASPARENTE



Uso universale.

Codice	Descrizione	Conf.	Euro	/Um
695493	mm.15 x mt.66 (scat.120)	20 *		ROT

NASTRO IMBALLO NAR ACRILNAR



Supporto in polipropilene e adesivo acrilico in dispersione acquosa. Particolarmente indicato per usi ad elevata temperatura ambiente quando sono richieste una trasparenza superiore e una elevata resistenza all'invecchiamento causato da fonti luminose.

Codice	Descrizione	Conf.	Euro	/Um
695460	avana mm.50 x mt.66 (scat.36)	6 *		ROT
695462	trasparente mm.50 x mt.66 (scat.36)	6 *		ROT

NASTRO IMBALLO NAR NARTAPE PVC



Supporto in PVC. La struttura del supporto in PVC garantisce caratteristiche meccaniche di plasticità e rigidità eccellenti.

Codice	Descrizione	Conf.	Euro	/Um
695464	avana mm.50 x mt.66 (scat.36)	6 *		ROT
695465	trasparente mm.50 x mt.66 (scat.36)	6 *		ROT

STENDINASTRO PROFESSIONALE LIONS 362K



Struttura in metallo con frizione regolabile. Lama con protezione antinfortunistica. Lama reversibile con doppia affilatura. Dimensioni nastro mm.50.

Codice	Descrizione	Conf.	Euro	/Um
832200		1		PZ

NASTRO CARTA NAR NARMASK GIALLO



Qualità professionale. Ideale per lavori di mascheratura nel processo di verniciatura di ogni tipo di superficie, anche in carrozzeria. Supporto in carta semicrespata 60gr/mq. Adesivo in gomma naturale e resine in solvente. Facilmente rimovibile. Resistenza al calore: per 90 min. a 60°, per 30 min. a 80°. Imballati singolarmente.

Codice	Descrizione	Conf.	Euro	/Um
695450	mm.19 x mt.50 (scat.96)	16 *		ROT
695451	mm.25 x mt.50 (scat.72)	12 *		ROT
695452	mm.30 x mt.50 (scat.60)	10 *		ROT
695453	mm.38 x mt.50 (scat.48)	8 *		ROT
695455	mm.50 x mt.50 (scat.36)	6 *		ROT
695456	mm.75 x mt.50 (scat.24)	6 *		ROT

NASTRO CARTA DECORA BIANCO



Nastro in carta semicrespata per mascheratura con adesivo a bassa tenacità particolarmente indicato per decoratori e in edilizia.

Codice	Descrizione	Conf.	Euro	/Um
695432	mm.19 x mt.50 (scat.96)	16		ROT
695433	mm.25 x mt.50 (scat.72)	12 *		ROT
695434	mm.30 x mt.50 (scat.60)	10 *		ROT
695435	mm.38 x mt.50 (scat.48)	8 *		ROT
695436	mm.50 x mt.50 (scat.36)	6 *		ROT

NASTRO BIADESIVO



Supporto in polipropilene.

Codice	Descrizione	Conf.	Euro	/Um
695478	mm.50 x mt. 5 (scat.48)	6 *		ROT
695480	mm.50 x mt.25 (scat.36)	6 *		ROT

NASTRO BIADESIVO PATTEX SOFFICE



Nastro biadesivo soffice con supporto in polietilene espanso. Ottima resistenza all'umidità. Per allestimento di stand e fiere. Ideale per applicare accessori bagno e cucina, specchi, per fissare poster, decorazioni ecc.

Codice	Descrizione	Conf.	Euro	/Um
695483	mm.25 x mt.1,5	12		BLI
695484	mm.19 x mt.10	20		BLI

NASTRO BIADESIVO PATTEX MILLECHIODI TAPE



Extraforte per applicazioni permanenti. Ideale per tutte le applicazioni di montaggio in interni ed esterni di materiali come vetro, specchio, metallo, legno, pietra, plastica (anche PA, PE, PP). Ideale per il montaggio di lavagnette, cassette delle lettere, targhe, numeri civici, ganci ecc.

Codice	Descrizione	Conf.	Euro	/Um
695482	mm.19 x mt.1,5	12		BLI

NASTRO BIADESIVO PATTEX EXTRAFORTE



Biadesivo superpotente. Ideale per tutti i piccoli lavori domestici. Particolarmente indicato per montaggi verticali di qualsiasi materiale.

Codice	Descrizione	Conf.	Euro	/Um
695485	mm.19 x mt.1,5	12		BLI

NASTRO BIADESIVO TESA 55791 POWERBOND



Biadesivo per fissaggio, tenuta EXTRA FORTE. Regge fino a 10Kg. per 10cm di nastro. Ideale per utilizzi in interni. Applicare in strisce verticali. Adatto a superfici lisce e stabili. Per oggetti piatti fino a 10mm di spessore.

Codice	Descrizione	Conf.	Euro	/Um
695487	mm.19 x mt.1,5	12		BLI

NASTRO TELATO AMERICANO ARGENTO FOX



Colore grigio argento. Supporto in polietilene e tessuto. Impermeabile. Alta resistenza. Impiegato per tutti gli usi di imballo e sigillature.

Codice	Descrizione	Conf.	Euro	/Um
695486	mm.50 x mt.25 (scat.24)	24		ROT

NASTRO TELATO AMERICANO NERO



Colore nero. Supporto in polietilene e tessuto. Impermeabile. Alta resistenza. Per riparare e rinforzare.

Codice	Descrizione	Conf.	Euro	/Um
695491	mm.50 x mt.25 (scat.36)	36		ROT

NASTRO PATTEX POWER TAPE GRIGIO



Nastro multifunzione a 3 strati rinforzato da una trama in materiale plastico. 100% impermeabile, ultra resistente, ultra aderente. Ripara, consolida, decora, protegge, imballa, chiude. Aderisce sulle superfici umide.

Codice	Descrizione	Conf.	Euro	/Um
695524	mm.50 x mt.10 grigio	12		PZ
695525	mm.50 x mt.25 grigio	12		PZ

NASTRO PATTEX POWER TAPE COLORATO MT.5



Nastro multifunzione a 3 strati rinforzato da una trama in materiale plastico. 100% impermeabile, ultra resistente, ultra aderente. Ripara, consolida, decora, protegge, imballa, chiude. Aderisce sulle superfici umide.

Codice	Descrizione	Conf.	Euro	/Um
695515	mm.50 x mt.5 grigio	12		PZ
695518	mm.50 x mt.5 bianco	12		PZ
695519	mm.50 x mt.5 nero	12		PZ
695521	mm.50 x mt.5 verde	12		PZ
695522	mm.50 x mt.5 arancio	12		PZ

NASTRO ALLUMINIO TESA



Nastro adesivo in alluminio. Ignifugo in base all'UL 510. Resistenza alla temperatura -50°C e +150°C. Ideale per giunte, fasciature e fissaggio materiali isolanti.

Codice	Descrizione	Conf.	Euro	/Um
695490	mm.50 x mt.25 (scat.18)	18		ROT

NASTRO AUTOAGGLOMERANTE SCAPA NERO ART.2504



Nastro autoagglomerante in polisobutile, per isolamento elettrico e protezione impermeabile di giunzioni e connessioni cavi, il nastro si amalgama rapidamente se applicato in tensione.

Codice	Descrizione	Conf.	Euro	/Um
695395	mm.19 x mt.10 sp.mm.0,75 (scat.48)	48		ROT

NASTRO ANTISDRUCCIOLO NERO TESA



Nastro con elevata adesività. Resiste ai detersivi, acqua, temperatura -10C-+50C, raggi UV. Removibile senza lasciare residui.

Codice	Descrizione	Conf.	Euro	/Um
695481	mm.25 x mt.15	6		ROT

POWERSTRIPS TESA STRISCIE BIADESIVE LARGE



Strisce biadesive LARGE removibili, per fissare oggetti di peso non superiore a Kg.2. Forte tenuta.

Codice	Descrizione	Conf.	Euro	/Um
570437	bli. 10 strisce	5 *		BLI

POWERSTRIPS TESA GANCI ADESIVI OVALI LARGE



Ganci adesivi ovali LARGE removibili, in plastica bianchi. Per fissare oggetti di peso non superiore a Kg.2 in bagno e cucina. Forte tenuta.

Codice	Descrizione	Conf.	Euro	/Um
570438	bli. 2 ganci + 4 strisce Large	5 *		BLI

POWERSTRIPS TESA GANCI ADESIVI OVALI SMALL



Ganci adesivi ovali SMALL removibili, in plastica bianchi. Per fissare oggetti di peso non superiore a Kg.1 in bagno e cucina. Forte tenuta.

Codice	Descrizione	Conf.	Euro	/Um
570439	bli. 3 ganci + 4 strisce Small	5 *		BLI

POWERSTRIPS TESA GANCI ADESIVI DECO SMALL



Ganci adesivi deco SMALL removibili, trasparenti. Per fissare oggetti leggeri come decorazioni di carta e festoni. Particolarmente indicati per applicazioni su vetro e specchi. Forte tenuta.

Codice	Descrizione	Conf.	Euro	/Um
570441	bli. 5 ganci + 8 strisce	5 *		BLI

POWERSTRIPS TESA GANCI ADESIVI APPENDIQUADRI LARGE



Ganci adesivi appendiquadri LARGE removibili, in plastica bianchi. Soluzione alternativa a viti e chiodi. Per sostenere oggetti di peso non superiore a Kg.1. Forte tenuta.

Codice	Descrizione	Conf.	Euro	/Um
570442	bli. 2 ganci + 4 strisce Large	5 *		BLI

POWERSTRIPS TESA GANCI ADESIVI METALLO-PLASTICA



Ganci adesivi in acciaio inox satinato e plastica SMALL removibili. Tenuta sicura fino a Kg.1. Applicabili su piastrelle, vetro, legno, plastica. Forte tenuta.

Codice	Descrizione	Conf.	Euro	/Um
570443	bli. 2 ganci + 4 strisce Small	5 *		BLI

PENNARELLI AREXONS PAINT MARKER



Punta fine e punta media. Inchiostro permanente. Ottima copertura anche su superfici scure. Resistenza agli agenti atmosferici. Il colore rimane inalterato nel tempo. Utilizzo su qualsiasi materiale: legno, metallo, plastica, cartone.

Codice	Descrizione	Conf.	Euro	/Um
85200	art.2927 punta fine, argento	12 *		PZ
85203	art.2921 punta fine, bianco	12 *		PZ
85206	art.2924 punta fine, blu	12 *		PZ
85209	art.2923 punta fine, giallo	12 *		PZ
85212	art.2929 punta fine, marrone	12 *		PZ
85215	art.2920 punta fine, nero	12 *		PZ
85218	art.2926 punta fine, oro	12 *		PZ
85221	art.2922 punta fine, rosso	12 *		PZ
85250	art.2891 punta media, argento	12 *		PZ
85254	art.2887 punta media, bianco	12 *		PZ
85257	art.2884 punta media, blu	12 *		PZ
85260	art.2879 punta media, giallo	12 *		PZ
85264	art.2890 punta media, grigio	12 *		PZ
85267	art.2886 punta media, marrone	12 *		PZ
85270	art.2888 punta media, nero	12 *		PZ
85274	art.2889 punta media, oro	12 *		PZ
85277	art.2878 punta media, rosso	12 *		PZ
85280	art.2882 punta media, verde	12 *		PZ

PENNARELLI AREXONS RITOCCO LEGNO



Pennarelli a feltro con inchiostro permanente per ritocchi su legno, disponibili in diversi colori. A base di vernice a rapida essicazione, finitura durevole. Resiste agli agenti atmosferici. Il colore rimane inalterato nel tempo. Ideale per ritoccare qualsiasi supporto in legno. Utile per coprire scalfiture, graffiature, alterazioni.

Codice	Descrizione	Conf.	Euro	/Um
85350	art.2901 noce chiaro	12 *		PZ
85354	art.2902 noce scuro	12 *		PZ
85358	art.2903 noce rosso	12 *		PZ
85362	art.2904 rovere chiaro	12 *		PZ
85366	art.2905 mogano	12 *		PZ
85370	art.2906 ciliegio	12 *		PZ
85374	art.2907 tek	12 *		PZ
85378	art.2908 frassino	12 *		PZ

PENNARELLI EDDING PUNTA CONICA ART.300



Inchiostro permanente inodore ad asciugatura rapida, senza xylene. Per qualsiasi superficie. Resistenza alla luce, all'acqua, antimacchia.

Codice	Descrizione	Conf.	Euro	/Um
85185	colore nero	10 *		PZ
85186	colore rosso	10 *		PZ
85188	colore blu	10 *		PZ

PENNARELLI EDDING PUNTA SCALPELLO ART.330



Inchiostro permanente inodore ad asciugatura rapida, senza xylene. Per qualsiasi superficie. Resistenza alla luce, all'acqua, antimacchia.

Codice	Descrizione	Conf.	Euro	/Um
85193	colore nero	10 *		PZ
85194	colore rosso	10 *		PZ
85195	colore blu	10 *		PZ

PENNARELLI LYRA-INK PUNTA TELESCOPICA



Per scrivere su aree difficilmente raggiungibili, punta telescopica in acciaio. Inchiostro permanente. Fodero con clip e cintura.

Codice	Descrizione	Conf.	Euro	/Um
85160	colore nero	10		PZ
85162	colore rosso	10		PZ
85164	colore blu	10		PZ
85172	EXPO pz.20 (12neri, 3blu, 5rossi)	1		PZ

PENNARELLI MINI STANLEY 47-324 CONTENITORE PZ.72



Punta fine. Indelebile sulla maggior parte delle superfici. Inchiostro resistente all'acqua. Per marcare cemento, tegole, utensili, legno, metallo, tubature.

Codice	Descrizione	Conf.	Euro	/Um
85180	colore nero	72 *		PZ

PENNARELLI STANLEY 47-316 PUNTA FINE



Indelebile sulla maggior parte delle superfici. Inchiostro resistente all'acqua. Per marcare cemento, tegole, utensili, legno, metallo, tubature. Blister 2 pz.

Codice	Descrizione	Conf.	Euro	/Um
85183	colore nero	1		BLI

PENNARELLI MASCHERA GRAFFI AREXONS ART.8248



Universale a vernice trasparente lucida. Rende invisibili i graffi sottili su carrozzeria di qualsiasi colore di auto e moto. Consente di riempire il graffio e proteggere la carrozzeria dall'umidità e dalla corrosione. Applicabile sia su carrozzeria sia su parti in plastica verniciate (paraurti, specchietti, ecc..). Si può utilizzare sia su vernici pastello che metallizzate.

Codice	Descrizione	Conf.	Euro	/Um
85390	contenuto ml.10	1		PZ

GESSI LYRA UNIVERSALI ART.1426



Tipo universale per superfici lisce (vetro).

Codice	Descrizione	Conf.	Euro	/Um
572109	colore giallo	12 *		PZ
572110	colore blu	12 *		PZ

GESSI LYRA PER LAVAGNA



Codice	Descrizione	Conf.	Euro	/Um
572116	colore bianco	12 *		PZ

PUNZONI UNY SERIE NUMERI 9 CIFRE



Per punzonare su acciai ad alta resistenza. Scatola plastica, coperchio trasparente. Made in France.

Codice	Descrizione	Conf.	Euro	/Um
712302	altezza mm.2	1		SER
712303	altezza mm.3	1		SER
712304	altezza mm.4	1		SER
712305	altezza mm.5	1		SER
712306	altezza mm.6	1		SER
712308	altezza mm.8	1		SER

PUNZONI UNY SERIE ALFABETO 25 LETTERE



Per punzonare su acciai ad alta resistenza. Scatola plastica, coperchio trasparente. Made in France.

Codice	Descrizione	Conf.	Euro	/Um
712322	altezza mm.2	1		SER
712323	altezza mm.3	1		SER
712324	altezza mm.4	1		SER
712325	altezza mm.5	1		SER
712326	altezza mm.6	1		SER
712328	altezza mm.8	1		SER

SPATOLE INOX LIONS ART.3100



Manico bicomponente.

Codice	Descrizione	Conf.	Euro	/Um
31253	mm. 30	12		PZ
31254	mm. 40	12		PZ
31255	mm. 50	12		PZ
31256	mm. 60	12		PZ
31258	mm. 80	12		PZ
31260	mm.100	12		PZ

SPATOLE PAVAN DA STUCCATORE ART.501



Codice	Descrizione	Conf.	Euro	/Um
30002	mm. 20	12 *		PZ
30003	mm. 30	12 *		PZ
30004	mm. 40	12 *		PZ
30005	mm. 50	12 *		PZ
30006	mm. 60	12 *		PZ
30007	mm. 70	12 *		PZ
30008	mm. 80	12 *		PZ
30010	mm.100	12 *		PZ
30012	mm.120	12 *		PZ

SPATOLE PAVAN INOX SINTESI ART.501-IS



INOX. Con manico in gomma Sintesi per rasatura e lucidatura di stucco Veneziano e grassello di calce. Angoli arrotondati, filo lama rettificato e lippato, lama lucidata a specchio.

Codice	Descrizione	Conf.	Euro	/Um
30038	mm. 80	12		PZ
30040	mm.120	12		PZ

SPATOLE PAVAN PER SOFFITTO ART.511



Codice	Descrizione	Conf.	Euro	/Um
30112	cm.12	6		PZ
30114	cm.14	6		PZ
30116	cm.16	6		PZ

SPATOLE PAVAN MILANESI ART.539



Lama blu spessore mm.0,30.

Codice	Descrizione	Conf.	Euro	/Um
30203	cm. 3	12 *		PZ
30204	cm. 4	12 *		PZ
30205	cm. 5	12 *		PZ
30206	cm. 6	12 *		PZ
30208	cm. 8	12 *		PZ
30210	cm.10	12 *		PZ
30212	cm.12	12 *		PZ
30218	cm.18	12 *		PZ

SPATOLE PAVAN DENTATE PER BOSTIK ART.540



Lama blu spessore mm.0,40. Dente piccolo.

Codice	Descrizione	Conf.	Euro	/Um
30226	cm. 6	12 *		PZ
30228	cm. 8	12 *		PZ
30230	cm.10	12 *		PZ
30232	cm.12	12 *		PZ

SPATOLE PAVAN DENTATE PER BOSTIK ART.541



Spessore mm.0,50. Impugnatura in legno.

Codice	Descrizione	Conf.	Euro	/Um
30250	cm. 8	6 *		PZ
30251	cm.10	6 *		PZ
30252	cm.12	6 *		PZ

SPATOLE PAVAN DENTATE ART.542 DENTE GRECA

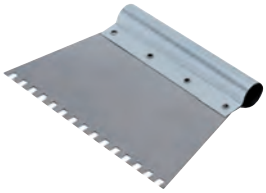

Spessore mm.0,50.

Codice	Descrizione	Conf.	Euro	/Um
30254	cm.20, dente greca 5x7	6		PZ

SPATOLE PAVAN DENTATE ART.542 DENTE SEGA



Spessore mm.0,50.

Codice	Descrizione	Conf.	Euro	/Um
30255	cm.20, dente sega	6		PZ

SPATOLE GIALLE SINTETICHE FLEX



In materiale sintetico, extra flessibili supersagomabili per applicare qualunque materiale anche su superfici curve e irregolari. Non rigano. Resistenti ai solventi.

Codice	Descrizione	Conf.	Euro	/Um
30240	cm. 6	25 *		PZ
30242	cm.10	25 *		PZ
30244	cm.12	25 *		PZ
30246	cm.16	25 *		PZ

RABOT ALDE' PER SCAIOLISTA IN ALLUMINIO



Pialla per gessisti. Corpo in alluminio e manico in fibra. Lame in acciaio temprato.

Codice	Descrizione	Conf.	Euro	/Um
30262	cm.47x8,5	1		PZ

RABOT PAVAN PER SCAIOLISTA ART.608



In alluminio. Superleggera. Lame in acciaio temperato.

Codice	Descrizione	Conf.	Euro	/Um
30256	cm.45,5x8,5	6		PZ

RABOT PAVAN PER SCAIOLISTA ART.609



Codice	Descrizione	Conf.	Euro	/Um
30258	cm.41x7,5	1		PZ
30260	cm.50x7,5	1		PZ

RASCHIETTI PAVAN PER IMBIANCHINO ART.610



Codice	Descrizione	Conf.	Euro	/Um
30280	cm.10	6		PZ

RASCHIETTI PAVAN PER IMBIANCHINO ART.611



Lama in acciaio temperato.

Codice	Descrizione	Conf.	Euro	/Um
30290	cm.10	6		PZ

RASCHIETTI PAVAN PER FALEGNAME ART.616



Codice	Descrizione	Conf.	Euro	/Um
30326	cm.12x6	12 *		PZ
30327	cm.14x7	12 *		PZ
30328	cm.16x8	12 *		PZ

RASCHIA ASSI PAVAN ART.609-R



Codice	Descrizione	Conf.	Euro	/Um
30270	cm.32,5x11	2		PZ

GRATTONI PAVAN PER INTONACO ART.620/P



Base in acciaio zincato dim.cm.25x15. Manico in plastica. Per scrostare l'intonaco vecchio migliorando l'aggrappaggio del nuovo.

Codice	Descrizione	Conf.	Euro	/Um
30675	grattone art.620/P	1		PZ
30677	base ricambio art.620/PR cm.25x15	1		PZ

RASCHIETTI LIONS ART.176H



Lama in acciaio temperato lunghezza cm.10.

Codice	Descrizione	Conf.	Euro	/Um
34100	raschietto art.176H	12		PZ
34105	lame ricambio art.004S	10 *		PZ

RASCHIETTO DECORATORI STANLEY USA 28-500



Corpo in acciaio. Lama tipo rasoio retrattile. Fornito con 5 lame in omaggio.

Codice	Descrizione	Conf.	Euro	/Um
110346	28-500 raschietto decoratori	10		PZ
110348	28-510 lama rasoio ricambio	10 *		PZ

RASCHIETTI STANLEY SCRAPER



Lama intercambiabile a doppio taglio in acciaio.

Codice	Descrizione	Conf.	Euro	/Um
110351	28-616 lungh.mm.155, largh.mm.25	6		PZ
110352	28-617 lungh.mm.180, largh.mm.38	6		PZ
110353	28-619 lungh.mm.230, largh.mm.64	6		PZ

LAME RICAMBIO STANLEY PER SCRAPER



Lame ricambio per raschietti scraper.

Codice	Descrizione	Conf.	Euro	/Um
110356	28-631 largh.mm.25, bli.2 pz.	5		BLI
110357	28-290 largh.mm.38, bli.1 pz.	5		BLI
110358	28-292 largh.mm.64, bli.1 pz.	5		BLI

RASCHIETTI MULTIUSO STANLEY 98-020



In materiale sintetico. Con lama art.11-916.

Codice	Descrizione	Conf.	Euro	/Um
110360		10		PZ

RASCHIETTI BAHCO ERGO ART.650



Adatto a tutti gli usi. Manico a 2 componenti per una presa perfetta. Lama diritta mm.50

Codice	Descrizione	Conf.	Euro	/Um
30340	art.650	4		PZ

LAMA RICAMBIO BAHCO ART.442



Per raschietti art.650.

Codice	Descrizione	Conf.	Euro	/Um
30342	lama diritta mm.50	10		PZ

RASCHIETTI BAHCO ERGO ART.625



Per lavori di precisione. Con fodero. Manico a 2 componenti per una presa perfetta. Lama triangolare mm.25 art.449.

Codice	Descrizione	Conf.	Euro	/Um
30348	art.625	4		PZ

LAMA RICAMBIO BAHCO ART.449



Lama triangolare mm.25 per raschietti art.625.

Codice	Descrizione	Conf.	Euro	/Um
30349	art.449	10		PZ

LAMA RICAMBIO BAHCO ART.625-PEAR



Lama a pera per raschietti art.625.

Codice	Descrizione	Conf.	Euro	/Um
30350	art.625-pear	10		PZ

NASTRO PAVAN PER TAPPEZZIERI ART.573

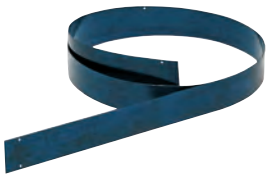

Codice	Descrizione	Conf.	Euro	/Um
30360	lungh. cm.200	1		PZ
30362	lungh. cm.250	1		PZ
30364	lungh. cm.300	1		PZ

FRATTONI PAVAN PER SCAIOLISTA ART.814



Codice	Descrizione	Conf.	Euro	/Um
30370	cm.50x14x0,6	6		PZ
30375	cm.48x12x0,5	6		PZ

FRATTONI PAVAN PER SCAIOLISTA ART.814-D



Dentatura destra.

Codice	Descrizione	Conf.	Euro	/Um
30405	cm.50x14, denti mm.5x7	6		PZ
30410	cm.50x14, denti mm.10x10	6		PZ

FRATTONI PAVAN PER CARTONGESSO ART.805-L



Modello lungo. Manico in legno. Spessore mm.0,5.

Codice	Descrizione	Conf.	Euro	/Um
30416	cm.36x10	6		PZ

FRATTONI PAVAN USA LEGGERI ART.816-P



Manico in plastica.

Codice	Descrizione	Conf.	Euro	/Um
30420	cm.12x28	6		PZ

FRATTONI PAVAN SINTESI ART.817-RS



Lama in plastica. Manico in gomma.

Codice	Descrizione	Conf.	Euro	/Um
30442	cm.13x28	6		PZ

FRATTONI PAVAN USA ART.823-S



Manico in legno.

Codice	Descrizione	Conf.	Euro	/Um
30495	cm.12x28	6		PZ

FRATTONI PAVAN USA DENTATI ART.823-SD



Dentatura sinistra. Manico in legno.

Codice	Descrizione	Conf.	Euro	/Um
30505	cm.12x28, denti mm.5x7	6		PZ
30510	cm.12x28, denti mm.10x10	6		PZ

FRATTONI PAVAN USA DENTATURA DESTRA ART.823-SD



Dentatura destra. Per MANCINI. Manico in legno.

Codice	Descrizione	Conf.	Euro	/Um
30513	cm.12x28, denti mm.5x7	6		PZ
30516	cm.12x28, denti mm.10x10	6		PZ

FRATTONI PAVAN ECCELSA ART.848



Manico ECCELSA.

Codice	Descrizione	Conf.	Euro	/Um
30525	art.848 cm.12x28	6		PZ
30530	art.848 MINI cm.8x20 attacco corto	6		PZ

FRATTONI PAVAN ECCELSA ART.848/D-SX



Manico ECCELSA. Dente tondo. Dentatura sinistra.

Codice	Descrizione	Conf.	Euro	/Um
30534	cm.12x28, denti mm.5x7	6		PZ
30536	cm.12x28, denti mm.10x10	6		PZ

FRATTONI PAVAN ECCELSA ART.848/D-DX



Manico ECCELSA. Dente tondo. Dentatura destra.

Codice	Descrizione	Conf.	Euro	/Um
30535	cm.12x28, denti mm.5x7	6		PZ
30537	cm.12x28, denti mm.10x10	6		PZ

FRATTONI PAVAN ECCELSA INOX ART.846-I



INOX. Manico ECCELSA.

Codice	Descrizione	Conf.	Euro	/Um
30548	cm.12x28	6		PZ

FRATTONI PAVAN ECCELSA INOX ART.844-I



INOX. Per marmorino. Manico ECCELSA.

Codice	Descrizione	Conf.	Euro	/Um
30555	cm.10x24	1		PZ

FRATTONI PAVAN SAGOMATI ART.827



Per angoli esterni a spigolo vivo.

Codice	Descrizione	Conf.	Euro	/Um
30580	cm.28x11x2	1		PZ

FRATTONI PAVAN SAGOMATI ART.828



Per angoli esterni a spigolo vivo.

Codice	Descrizione	Conf.	Euro	/Um
30590	cm.25x7x7	1		PZ

FRATTONI PAVAN SAGOMATI ART.829



Per angoli interni a spigolo vivo.

Codice	Descrizione	Conf.	Euro	/Um
30600	cm.25x7x7	1		PZ

FRATTONI LIONS ART.086E



Manico bicomponente.

Codice	Descrizione	Conf.	Euro	/Um
31242	cm.12x28	6		PZ

FRATTONI LIONS DENTATI ART.854E



Dentati. Manico bicomponente.

Codice	Descrizione	Conf.	Euro	/Um
31250	cm.12x28, denti mm.5x7	6		PZ
31248	cm.12x28, denti mm.10x10	6		PZ

FRATTONI PAVAN TRIANGOLARI ART.879 GOMMA BLU



Supporto in poliuretano.

Codice	Descrizione	Conf.	Euro	/Um
30484	cm.35x70x40	1		PZ

FRATTONI PAVAN STENDI BOIACCA ART.864



Gomma para blu. Supporto in poliuretano.

Codice	Descrizione	Conf.	Euro	/Um
30624	cm.25x11	1		PZ

FRATTONI PAVAN PER INTONACI ART.877 GOMMA BLU



Gomma blu cellula medio-fine spessore mm.15. Per intonaci tradizionali. Supporto in poliuretano.

Codice	Descrizione	Conf.	Euro	/Um
30631	art.877/1 cm.21,5x13,5	1		PZ
30632	art.877/2 cm.24x10	1		PZ
30634	art.877/3 cm.40x7	1		PZ

FRATTONI PAVAN ART.878 GOMMA ARANCIONE



Gomma arancione spessore mm.20. Supporto in poliuretano.

Codice	Descrizione	Conf.	Euro	/Um
30639	art.878/1 cm.21,5x13,5	1		PZ
30640	art.878/2 cm.24x10	1		PZ

FRATTONI PAVAN ART.875 GOMMA MARINA



Gomma marina spessore mm.30. Supporto in poliuretano.

Codice	Descrizione	Conf.	Euro	/Um
30643	cm.29x15	1		PZ

FRATTONI PAVAN ART.876 GOMMA ARANCIONE



Gomma arancione spessore mm.20. Supporto in poliuretano.

Codice	Descrizione	Conf.	Euro	/Um
30656	art.876/G cm.28x14 cellula grossa	1		PZ
30658	art.876/2/F cm.28x14 cellula fine	1		PZ

FRATTONI PAVAN ART.873 SET 2 FELTRI PIASTRELLISTI

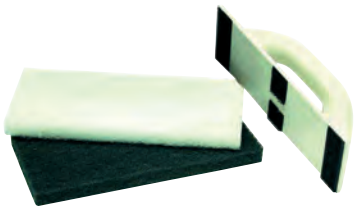

In plastica. Per pulitura piastrelle.

Codice	Descrizione	Conf.	Euro	/Um
33290	frattone + 2 feltri cm.25x12	1		PZ
33295	feltro ric.nero duro cm.25x12	1		PZ
33296	feltro ric.bianco morbido cm.25x12	1		PZ

FRATTAZZI 3M RICAPLAST ART.637



Per pulizia. Supporto e base in polistirolo antiurto. Spugna intercambiabile: IDRACEL alto assorbimento o POLIFLEX tabacco spessore mm.30.

Codice	Descrizione	Conf.	Euro	/Um
30662	frattazzo + spugna Idracel cm.29x15	32		PZ

SPUGNE POLIFLEX ART.640 PER FRATTAZZO RICAPLAST



Spugne ricambio POLIFLEX tabacco spessore mm.30.

Codice	Descrizione	Conf.	Euro	/Um
30664	cm.29x15	28		PZ

SPUGNE IDRACEL ART.642 PER FRATTAZZO RICAPLAST



Spugne ricambio IDRACEL alto assorbimento spessore mm.30.

Codice	Descrizione	Conf.	Euro	/Um
30666	cm.29x15	28		PZ

FRATTAZZI 3M OVERGRIP ART.27035

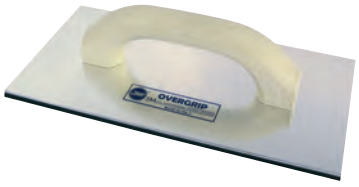

"Per carta abrasiva velcrata. Manico in resina espansa. Base in alluminio velcrata. Differenti utilizzi a seconda della grana utilizzata, alcuni esempi: gr.16: sistemazione massetto per posa parquet. gr.40-80: rimozione carta da parati, vecchie pitture e preparazione fondo. gr.220: finitura stucco veneziano."

Codice	Descrizione	Conf.	Euro	/Um
30680	cm.25x11	14		PZ

FRATTONI ALDE' PER INTONACI GOMMA SPUGNA BLU



Gomma spugna blu tipo duro con cellula medio-fine. Per intonaci tradizionali. Supporto in polistirolo antiurto.

Codice	Descrizione	Conf.	Euro	/Um
30690	41001 cm.21,5x13,5 sp.mm.15	24		PZ
30691	41002 cm.24x10 sp.mm.15	18		PZ

FRATTONI ALDE' PER INTONACI GOMMA SPUGNA ARANCIO



Gomma spugna arancio tipo morbido con cellula media. Per intonaci premiscelati. Supporto in polistirolo antiurto.

Codice	Descrizione	Conf.	Euro	/Um
30696	41006 cm.21,5x13,5 sp.mm.15	24		PZ
30697	41007 cm.24x10 sp.mm.15	18		PZ
30700	41009 cm.28x14 sp.mm.20	24		PZ

FRATTONI ALDE' SPUGNA MARINA TABACCO



Spugna marina sintetica tabacco.

Codice	Descrizione	Conf.	Euro	/Um
30704	50001 cm.29x15 sp.mm.40	24		PZ

FRATTONI ALDE' SPUGNA GIALLA ALTO ASSORBIMENTO



Spugna gialla alto assorbimento.

Codice	Descrizione	Conf.	Euro	/Um
30705	50002 cm.29x15 sp.mm.40	24		PZ

FRATTONI ALDE' GOMMA BLU



Gomma para rigida blu. Per fughe.

Codice	Descrizione	Conf.	Euro	/Um
30710	50010 cm.25x11	24		PZ

FRATTONI ALDE' SET 2 FELTRI PIASTRELLISTI



In plastica. Per pulitura piastrelle.

Codice	Descrizione	Conf.	Euro	/Um
30712	50014 frattone + 2 feltri cm.25x11	30		PZ
30713	50017 feltro ric. nero cm.25x11	24		PZ
30714	50015 feltro ric. bianco cm.25x11	24		PZ

GRATTONI ALDE' PER INTONACO



Base in acciaio zincato. Manico in plastica. Per scrostare l'intonaco vecchio.

Codice	Descrizione	Conf.	Euro	/Um
30715	41100 cm.26x14,5 sp.mm.10	24		PZ

FRATTAZZI GHELFI MANICO SENZA SPUGNA ART.3022



Impugnatura ergonomica per spugne intercambiabili art.3210-3220-3211-3221. Sistema ad incastro rapido a 4 ganci laterali, fissaggio perfetto e rapida sostituzione.

Codice	Descrizione	Conf.	Euro	/Um
33330	art.3022 solo manico	30		PZ

SPUGNE ALTO ASSORBIMENTO PER FRATTAZZO GHELFI



Spugne ricambio ad alto assorbimento per impugnatura Ghelfi art.3022. Spugne di altissima qualità per utilizzo professionale, indicate per la pulizia delle stuccature a base cementizia.

Codice	Descrizione	Conf.	Euro	/Um
33332	art.3210 piccola cm.13x30x3	20		PZ
33333	art.3220 grande cm.17x34x4	12		PZ

SPUGNE BEIGE PER FRATTAZZO GHELFI



Spugne ricambio beige per impugnatura Ghelfi art.3022. Spugne di altissima qualità per utilizzo professionale, indicate per la pulizia delle stuccature a base cementizia.

Codice	Descrizione	Conf.	Euro	/Um
33338	art.3211 piccola cm.13x30x3	20		PZ
33339	art.3221 grande cm.17x34x4	12		PZ

VASCHETTA LAVAGGIO GHELFI ROLLERINA CON FRATTAZZO



Vaschetta lavaggio con manico e 4 ruote. Adatta alla pulizia delle fughe di pavimenti e rivestimenti. Capacità lt.20. Completa di 2 rulli e griglia in plastica estraibile. Corredata di impugnatura frattazzo art.3022 e spugna ad alto assorbimento art.3210.

Codice	Descrizione	Conf.	Euro	/Um
33328	art.3104 ROLLERINA	1		KIT

SPANDIMALTA GHELFI GOMMA DOPPIA NATURALE



Spandimalta gomma doppia naturale rossa anticorrosiva, per lavorazione con acidi ed altri agenti aggressivi. Struttura in acciaio con attacco bastone sorretto da doppia aletta di rinforzo. Prodotto di altissima qualità, indicato per l'uso professionale.

Codice	Descrizione	Conf.	Euro	/Um
33360	largh. cm.45 art.66/N	10		PZ
33362	largh. cm.55 art.66	10		PZ
33364	largh. cm.75 art.66/L	10		PZ

TALOCCE TRI-MULTI RESINA + LEGNO MULTISTRATO

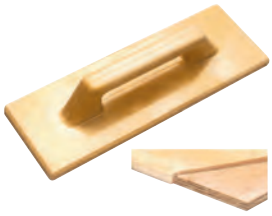

In resina con inglobato multistrato di legno spessore mm.12.

Codice	Descrizione	Conf.	Euro	/Um
894003	cm.40x14	1		PZ

TALOCCE RESINA CM.40X14



Frattone in poliuretano espanso.

Codice	Descrizione	Conf.	Euro	/Um
894010	cm.40x14	1		PZ

TALOCCE RESINA CM.42X26



Frattone in poliuretano espanso.

Codice	Descrizione	Conf.	Euro	/Um
894012	cm.42x26	1		PZ

TALOCCE LEGNO QUALITY PLUS



Codice	Descrizione	Conf.	Euro	/Um
894040	cm.44x14	25		PZ

TALOCCE PLASTICA



Codice	Descrizione	Conf.	Euro	/Um
894344	cm.44x15	1		PZ

TALOCCE PLASTICA LOMBARDIA



Codice	Descrizione	Conf.	Euro	/Um
894346	cm.42x26	1		PZ

SPANDIMALTA E SPINGIACQUA LIONS GOMMA DOPPIA



Spandimalta e spingiacqua gomma doppia. Struttura in acciaio. Manicabile con cod.658100.

Codice	Descrizione	Conf.	Euro	/Um
32045	largh. cm.45	6		PZ
32055	largh. cm.55	6		PZ
32056	largh. cm.75	6		PZ

CAZZUOLE PAVAN TIPO LIGURIA ART.901



Punta tonda.

Codice	Descrizione	Conf.	Euro	/Um
30718	cm.18	6		PZ
30720	cm.20	6		PZ
30721	cm.21	6		PZ
30722	cm.22	6		PZ

CAZZUOLE PAVAN TIPO LIGURIA SINTESI ART.941



Punta tonda. Manico Sintesi.

Codice	Descrizione	Conf.	Euro	/Um
30806	cm.18	6		PZ
30807	cm.19	6		PZ
30808	cm.20	6		PZ
30810	cm.22	6		PZ

CAZZUOLE PAVAN TIPO TORINO ART.902-L



Punta tonda stretta.

Codice	Descrizione	Conf.	Euro	/Um
30818	cm.18	6		PZ
30821	cm.21	6		PZ

CAZZUOLE PAVAN TRABUCCANTI ART.902-T



Punta tonda larga.

Codice	Descrizione	Conf.	Euro	/Um
30858	cm.18	6		PZ
30860	cm.20	6		PZ
30862	cm.22	6		PZ
30863	cm.23	6		PZ

CAZZUOLE PAVAN TRABUCCANTI SINTESI ART.942-T



Punta tonda larga. Manico Sintesi.

Codice	Descrizione	Conf.	Euro	/Um
30868	cm.18	6		PZ
30869	cm.19	6		PZ
30870	cm.20	6		PZ
30871	cm.21	6		PZ
30872	cm.22	6		PZ
30873	cm.23	6		PZ
30874	cm.24	6		PZ

CAZZUOLE PAVAN PUNTA QUADRA ART.906



Punta quadra.

Codice	Descrizione	Conf.	Euro	/Um
30918	cm.18	6		PZ
30920	cm.20	6		PZ
30922	cm.22	6		PZ
30923	cm.23	6		PZ

CAZZUOLE PAVAN PUNTA QUADRA SINTESI ART.946



Punta quadra. Manico Sintesi.

Codice	Descrizione	Conf.	Euro	/Um
30926	cm.18	6		PZ
30927	cm.19	6		PZ
30928	cm.20	6		PZ
30930	cm.21	6		PZ
30939	cm.22	6		PZ

CAZZUOLE PAVAN MOSAICO ART.934



Punta tonda. Per mosaicisti. Lama sp.mm.5.

Codice	Descrizione	Conf.	Euro	/Um
31060	cm.28	1		PZ

CAZZUOLE LIONS PUNTA TONDA ART.476R



Punta tonda. Manico bicomponente.

Codice	Descrizione	Conf.	Euro	/Um
31208	cm.18	6		PZ
31210	cm.20	6		PZ
31212	cm.22	6		PZ

CAZZUOLE LIONS PUNTA QUADRA ART.162V



Punta quadra. Manico bicomponente.

Codice	Descrizione	Conf.	Euro	/Um
31222	cm.18	6		PZ
31224	cm.20	6		PZ
31226	cm.22	6		PZ

CAZZUOLINI PAVAN PUNTA QUADRA ART.912



Punta quadra.

Codice	Descrizione	Conf.	Euro	/Um
30954	cm.14	12		PZ
30956	cm.16	12		PZ

CAZZUOLINI PAVAN PUNTA ACUTA ART.913



Punta acuta.

Codice	Descrizione	Conf.	Euro	/Um
30974	cm.14	12		PZ

CAZZUOLINI PAVAN PUNTA TONDA ART.914



Punta tonda.

Codice	Descrizione	Conf.	Euro	/Um
31013	cm.13	12		PZ
31014	cm.14	12		PZ
31015	cm.15	12		PZ
31016	cm.16	12		PZ

CAZZUOLINI PAVAN SINTESI PUNTA QUADRA ART.982



Punta quadra. Manico Sintesi.

Codice	Descrizione	Conf.	Euro	/Um
31026	cm.14	12		PZ
31028	cm.16	12		PZ

CAZZUOLINI PAVAN SINTESI PUNTA ACUTA ART.983



Punta acuta. Manico Sintesi.

Codice	Descrizione	Conf.	Euro	/Um
31035	cm.14	12		PZ

CAZZUOLINI PAVAN SINTESI PUNTA TONDA ART.984



Punta tonda. Manico Sintesi.

Codice	Descrizione	Conf.	Euro	/Um
31020	cm.14	12		PZ
31022	cm.16	12		PZ

CAZZUOLINI LIONS PUNTA TONDA ART.478R



Punta tonda. Manico bicomponente.

Codice	Descrizione	Conf.	Euro	/Um
31234	cm.14	6		PZ
31235	cm.16	6		PZ

CAZZUOLINI LIONS PUNTA QUADRA ART.374V



Punta quadra. Manico bicomponente.

Codice	Descrizione	Conf.	Euro	/Um
31238	cm.14	6		PZ

SPUGNE 3M CELLABRAX ART.60901 DOPPIO UTILIZZO



Base in spugna cellulosa, per epossidici, con 1 lato abrasivo per pulizia del cemento e stucco in eccesso.

Codice	Descrizione	Conf.	Euro	/Um
30670	mm.160x90x70	24		PZ

SPUGNE PER MURATORI



Colori assortiti.

Codice	Descrizione	Conf.	Euro	/Um
834670	mm.160x110x60 porosità fine	1		PZ
834671	mm.160x110x60 porosità media	1		PZ

PALANCHINI CARPENTIERE ALDE'



Forgiati. Verniciati rossi.

Codice	Descrizione	Conf.	Euro	/Um
716260	lungh.cm.60	1		PZ
716270	lungh.cm.70	1		PZ

PALANCHINI CARPENTIERE MULLER ART.611



Ottagonali.

Codice	Descrizione	Conf.	Euro	/Um
716282	lungh.cm.40 ottagono mm.16 gr. 780	3		PZ
716284	lungh.cm.50 ottagono mm.18 gr.1200	3		PZ
716286	lungh.cm.60 ottagono mm.18 gr.1370	3		PZ
716288	lungh.cm.70 ottagono mm.20 gr.1970	3		PZ
716289	lungh.cm.80 ottagono mm.20 gr.2240	3		PZ

PALANCHINI A LEVA



Unghia unita.

Codice	Descrizione	Conf.	Euro	/Um
716408	lungh.cm. 80 kg.3	2		PZ
716410	lungh.cm.100 kg.4,2	2		PZ
716412	lungh.cm.120 kg.6	2		PZ
716414	lungh.cm.140 kg.7	1		PZ
716416	lungh.cm.160 kg.9,5	1		PZ

PALANCHINI TIPO CAMIONISTA



Codice	Descrizione	Conf.	Euro	/Um
716500	lungh.cm.44	1		PZ

PALANCHINI GAT UNGHIA SPACCATA



Codice	Descrizione	Conf.	Euro	/Um
716540	lungh.cm.42	2		PZ

PALANCHINI FALEGNAME MULLER ART.617



Codice	Descrizione	Conf.	Euro	/Um
716543	lungh.cm.37	1		PZ

LEVACHIODI PER CASSE



Ad unghia e scalpello.

Codice	Descrizione	Conf.	Euro	/Um
610400		1		PZ

LEVACHIODI PER TAPPEZZIERI MUNDIAL ART.311



Impugnatura acetato.

Codice	Descrizione	Conf.	Euro	/Um
610311	lunghezza totale mm.193	12		PZ

LEVACHIODI PER CALZOLAI MUNDIAL ART.310



Impugnatura acetato.

Codice	Descrizione	Conf.	Euro	/Um
610388	lunghezza totale mm.178	12		PZ

SCALPELLI DA MURATORI MULLER ART.805-C



Riaffilabili ottagonali. Verniciati.

Codice	Descrizione	Conf.	Euro	/Um
815010	mm.250x14	6		PZ
815012	mm.300x16	6		PZ
815014	mm.350x16	6		PZ
815016	mm.400x18	6		PZ

PUNTE DA MURATORI MULLER ART.805-P



Riaffilabili ottagonali. Verniciate.

Codice	Descrizione	Conf.	Euro	/Um
815020	mm.250x14	6		PZ
815022	mm.300x16	6		PZ
815024	mm.350x16	6		PZ
815026	mm.400x18	6		PZ

SCALPELLI DA MURATORI MULLER ART.800-C



Ottagonali. Verniciati.

Codice	Descrizione	Conf.	Euro	/Um
815040	mm.250x14	6		PZ
815042	mm.300x16	6		PZ
815044	mm.350x16	6		PZ

PUNTE DA MURATORI MULLER ART.800-P



Ottagonali. Verniciate.

Codice	Descrizione	Conf.	Euro	/Um
815050	mm.250x14	6		PZ
815052	mm.300x16	6		PZ
815054	mm.350x16	6		PZ

PUNTE DA MURATORE ALDE'



Riaffilabili. Sezione tonda in cromo-vanadio.

Codice	Descrizione	Conf.	Euro	/Um
815107	mm.250x14	6		PZ
815108	mm.300x16	6		PZ
815109	mm.350x16	6		PZ

PUNTE DA ELETTRICISTI MULLER ART.583



Ottagonali. Verniciate.

Codice	Descrizione	Conf.	Euro	/Um
815070	mm.250x8	6		PZ

SCALPELLI DA ELETTRICISTA



Esagonali. In acciaio temperato.

Codice	Descrizione	Conf.	Euro	/Um
815120	mm.200x10	12		PZ
815125	mm.250x10	12		PZ
815130	mm.300x10	12		PZ

SCALPELLI DA ELETTRICISTI MULLER ART.572-C



Quadrati. Verniciati.

Codice	Descrizione	Conf.	Euro	/Um
815074	mm.200x8	12		PZ
815075	mm.250x8	12		PZ

PUNTE DA ELETTRICISTA



Esagonali. In acciaio temperato.

Codice	Descrizione	Conf.	Euro	/Um
815121	mm.200x10	12		PZ
815126	mm.250x10	12		PZ
815131	mm.300x10	12		PZ

SCALPELLI CARROZZIERE PIATTISSIMI MULLER ART.575



Codice	Descrizione	Conf.	Euro	/Um
815078	lungh.mm.235	6		PZ

SEGHETTI SERRAMANICO STANLEY FATMAX ART.20-559



Universali. Lama pieghevole. Per il taglio di lastre di cartongesso. Dentatura a 3 angoli di taglio. Bloccaggio della lama a 3 posizioni (90-135-180°). Punta affilata. Impugnatura morbida.

Codice	Descrizione	Conf.	Euro	/Um
817996	lungh.mm.130, lama 8 denti-pol.	1		PZ

SCALPELLI TAGLIAMATTONI MULLER ART.610



Gambo piatto. Riaffilabili.

Codice	Descrizione	Conf.	Euro	/Um
815092	mm.60x230	1		PZ
815093	mm.70x230	1		PZ
815094	mm.80x230	1		PZ

SEGHETTI CARTONGESSO STANLEY FATMAX ART.20-556



Dentatura speciale Jet Cut. Punta affilata. Lama indurita e temprata, speciale per cartongesso. Manico bi-material.

Codice	Descrizione	Conf.	Euro	/Um
818798	lungh.mm.355, lama 7 denti-pol.	1		PZ

SCALPELLI DA MURATORE ALDE'



Riaffilabili. Sezione tonda in cromo-vanadio.

Codice	Descrizione	Conf.	Euro	/Um
815101	mm.250x14	6		PZ
815102	mm.300x16	6		PZ
815103	mm.350x16	6		PZ

SEGHETTI CARTONGESSO TOPEX 10A717



Impugnatura ergonomica. Per Cartongesso. Lama in acciaio inox temprato. Adatto anche per praticare fori.

Codice	Descrizione	Conf.	Euro	/Um
818780	10A717, lungh.lama mm.150	12		BLI

SEGACCI G-MAN PER BETONGAS ART.167H



Speciale per betongas. Denti temprati. Impugnatura morbida per una presa comoda e sicura.

Codice	Descrizione	Conf.	Euro	/Um
818803	lama mm.710 - 28 pol.	1		PZ

SEGACCI G-MAN PER BETONGAS ART.168 DENTI WIDIA



Speciale per betongas. Denti widia. Impugnatura morbida per una presa comoda e sicura.

Codice	Descrizione	Conf.	Euro	/Um
818804	lama mm.710 - 28 pol.	1		PZ

MATITE ORIGINALI TEDESCHE LYRA FALEGNAME



Colore rosso.

Codice	Descrizione	Conf.	Euro	/Um
660224	art.333 lungh.cm.24	100		PZ
660230	art.333 lungh.cm.30	100		PZ

MATITE ORIGINALI TEDESCHE LYRA MURATORE



Colore verde.

Codice	Descrizione	Conf.	Euro	/Um
660231	art.331 lungh.cm.24	100		PZ
660235	art.331 lungh.cm.30	100		PZ

PIOMBI MURATORE POMOLO OTTONE



Codice	Descrizione	Conf.	Euro	/Um
716601	gr. 100	33		PZ
716602	gr. 200	18		PZ
716603	gr. 300	15		PZ
716604	gr. 400	10		PZ
716605	gr. 500	7		PZ
716610	gr.1000	5		PZ

LIGNOLA NYLON BIANCA



Filo per edilizia in polipropilene. Tipo tripolino.

Codice	Descrizione	Conf.	Euro	/Um
610100	bobina mt.25	50 *		MAT
610105	bobina mt.50	10 *		MAT

LIGNOLA NYLON ROSSA/BIANCA



Filo per edilizia in polipropilene. Tipo tortiglia.

Codice	Descrizione	Conf.	Euro	/Um
610106	bobina mt.200	15		MAT
610107	bobina mt.500	10		MAT

LIGNOLA NYLON GIALLO FLUO BOBINA CON MANICO



Filo per edilizia in filato di polipropilene ad alta tenacità. Bobina flangiata con manico girevole.

Codice	Descrizione	Conf.	Euro	/Um
610108	bobina mt.100 filo d.mm.1,8	18		MAT

LIGNOLA NYLON GIALLO FLUO BOBINA



Filo per edilizia in filato di polipropilene ad alta tenacità.

Codice	Descrizione	Conf.	Euro	/Um
610109	bobina mt.200 filo d.mm.1,8	15		MAT

LIGNOLA NYLON MASS GIALLO/ROSSA EXTRA FLUO



Filo per edilizia in filato di polipropilene indemagliabile ad alta tenacità. Massima resistenza. Altissima visibilità, colore giallo fluorescente con spie rosse. Top quality. Made in Italy.

Codice	Descrizione	Conf.	Euro	/Um
610122	5173 bobina mt.100 filo d.mm.1,5	12		MAT
610124	5176 bobina mt.100 filo d.mm.2,5	12		MAT

TRACCIATORE LIONS 112K



Cassa in alluminio. Manovella con blocco. Con flacone polvere blu gr.115.

Codice	Descrizione	Conf.	Euro	/Um
240518	filo lunghezza mt.30	12		BLI

TRACCIATORE STANLEY 47-440



Cassa in Abs. Manovella con blocco.

Codice	Descrizione	Conf.	Euro	/Um
240495	filo lunghezza mt.30	6		PZ

TRACCIATORE STANLEY 47-443



Cassa in Abs. Manovella con blocco. Con flacone polvere blu gr.113 + livella per fili.

Codice	Descrizione	Conf.	Euro	/Um
240496	filo lunghezza mt.30	5		BLI

TRACCIATORE STANLEY 47-465



Utilizzabile anche come filo a piombo. Cassa in ABS. Manovella con blocco in metallo. Con flacone polvere blu gr.113 + livella per fili.

Codice	Descrizione	Conf.	Euro	/Um
240498	filo lunghezza mt.30	5		PZ

POLVERE STANLEY BLU PER TRACCIATORI



Polvere di gesso con pigmenti colorati.

Codice	Descrizione	Conf.	Euro	/Um
240504	47-403 flacone gr.115	12		PZ

POLVERE ROSSA PER TRACCIATORI STANLEY 47-404



Polvere di gesso con pigmenti colorati.

Codice	Descrizione	Conf.	Euro	/Um
240505	47-404 flacone gr.115	12		PZ

POLVERE SOLA PER TRACCIATORI



Polvere di gesso con pigmenti colorati. Macinatura fine per un'applicazione cromatica elevata. Resistente alla pioggia ed al vento.

Codice	Descrizione	Conf.	Euro	/Um
240512	BLU flacone gr.250	6		PZ
240515	ROSSA flacone gr.250	6		PZ

FERMARIGHE LIONS 806H



Chiodi a patta. In acciaio.

Codice	Descrizione	Conf.	Euro	/Um
526500	cm.25	5 *		PZ

FERMARIGHE MULLER



Chiodi a patta. Ottagonali arancioni riaffilabili.

Codice	Descrizione	Conf.	Euro	/Um
526503	cm.25	20		PZ

MORSETTI RAPID TIPO TEMPO

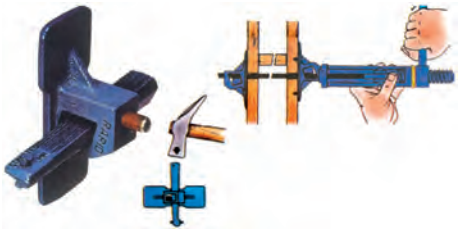

Per armatura nei getti di calcestruzzo.

Codice	Descrizione	Conf.	Euro	/Um
622700		1		PZ

MACCHINETTA TENDIFILO RAPID TIPO TEMPO



Codice	Descrizione	Conf.	Euro	/Um
622750		1		PZ

STADIE ALLUMINIO PER MURATORI



Codice	Descrizione	Conf.	Euro	/Um
834015	lungh.cm.150 asta mm.60x30	5 *		PZ
834020	lungh.cm.200 asta mm.60x30	4 *		PZ
834025	lungh.cm.250 asta mm.60x30	4 *		PZ
834030	lungh.cm.300 asta mm.60x30	4 *		PZ
834035	lungh.cm.350 asta mm.60x30	4 *		PZ
834040	lungh.cm.400 asta mm.60x30	4 *		PZ
834055	lungh.cm.300 asta mm.80x40	4		PZ
834057	lungh.cm.400 asta mm.80x40	4		PZ
834061	lungh.cm.200 asta mm.50x50	4		PZ
834062	lungh.cm.250 asta mm.50x50	4		PZ
834063	lungh.cm.300 asta mm.50x50	4		PZ
834064	lungh.cm.400 asta mm.50x50	4		PZ
834070	tappi per stadie mm.60x30	100		PZ
834072	tappi per stadie mm.50x50	100		PZ

STADIE ESTENSIBILI - RIGONI





Rigoni per pareti in acciaio zincato a caldo. Consentono un notevole risparmio di tempo eliminando la noiosa preparazione e la messa in opera del rigone in legno.

Codice	Descrizione	Conf.	Euro	/Um
835420	35x35 normali mt.2,2÷3,3	1		PZ
835422	40x40 lunghe mt.2,7÷4,0	1		PZ

DISTANZIATORI ZINCATI PER EDILIZIA



Distanziatori in ferro zincato ad alta resistenza con caratteristiche certificate all'origine. Non possono essere usati nella stessa cassaforma distanziatori con altre caratteristiche o di altri produttori. Il carico massimo di trazione a cui possono essere sottoposti i distanziatori, in condizioni normali di getto, è di 60/70 kg mm2.

Codice	Descrizione	Conf.	Euro	/Um
834080	spessore muro cm. 10	100 *		PZ
834082	spessore muro cm. 15	100 *		PZ
834084	spessore muro cm. 20	100 *		PZ
834086	spessore muro cm. 25	100 *		PZ
834088	spessore muro cm. 30	100 *		PZ
834090	spessore muro cm. 35	100 *		PZ
834092	spessore muro cm. 40	100 *		PZ
834094	spessore muro cm. 45	100 *		PZ
834096	spessore muro cm. 50	100 *		PZ
834098	spessore muro cm. 55	100 *		PZ
834100	spessore muro cm. 60	100 *		PZ
834102	spessore muro cm. 70	100 *		PZ
834104	spessore muro cm. 80	100 *		PZ
834110	spessore muro cm.100	100 *		PZ

CUNEI LUNGHI PER DISTANZIATORI EDILIZIA



Codice	Descrizione	Conf.	Euro	/Um
834115		100 *		PZ

CUNEI IN LEGNO PER CARPENTERIA EDILE



Sacco da 100 pz.

Codice	Descrizione	Conf.	Euro	/Um
658800	lungh.mm.165 ca. spessore mm.40 ca.	1		CON

CAVALLETTI EDILIZIA ESTENSIBILI A GAMBE FISSE



Altezza regolabile da cm.110 a cm.190.

Codice	Descrizione	Conf.	Euro	/Um
360800		1		PZ

CAGNE PIEGAFERRO (CURVATORI A MASCELLA)



Codice	Descrizione	Conf.	Euro	/Um
360708	mm. 8	2		PZ
360710	mm.10	2		PZ
360712	mm.12	2		PZ
360714	mm.14	1		PZ
360716	mm.16	1		PZ

PIASTRE PIEGAFERRO

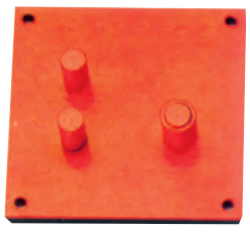

Codice	Descrizione	Conf.	Euro	/Um
716700	tipo piccolo cm.15x15	1		PZ
716710	tipo medio cm.18x18	1		PZ
716720	tipo grande cm.20x24	1		PZ

SACCHI BIANCHI RAFIA SAC BAG



Sacchi in rafia di polipropilene. Per conservazione e raccolta foglie, erbacce e materiali vari. RIUTILIZZABILI.

Codice	Descrizione	Conf.	Euro	/Um
835602	cm.50x 90	10 *		PZ
835604	cm.60x120	10 *		PZ

SACCHI BIG-BAG PER SABBIA MACERIE 8 MANIGLIE



Sacconi in polipropilene bianco. Fondo piatto chiuso. Chiusura superiore a caramella. 4 bretelle di sollevamento + 4 bretelle sul fondo per il ribaltamento. Portata Kg.1500. Fattore di sicurezza 5:1.

Codice	Descrizione	Conf.	Euro	/Um
835599	cm.90x90x120h.	25		PZ

SACCHI BIG-BAG PER SABBIA MACERIE ART.17F



Sacconi in polipropilene bianco. Fondo piatto chiuso. Chiusura superiore a caramella. 4 bretelle di sollevamento. Portata Kg.1500. Fattore di sicurezza 5:1.

Codice	Descrizione	Conf.	Euro	/Um
835590	cm.90x90x120h.	25		PZ

SACCHI BIG-BAG PER SABBIA MACERIE ART.198 +SCARICO



Sacconi in polipropilene bianco. Fondo con valvola di scarico. Chiusura superiore a caramella. 4 bretelle di sollevamento. Portata Kg.1500. Fattore di sicurezza 5:1.

Codice	Descrizione	Conf.	Euro	/Um
835594	cm.90x90x120h.	25		PZ

SACCHI BIG-BAG PER SABBIA MACERIE SCARICO RAPIDO



Sacconi in polipropilene bianco. Scarico totale con chiusura a caramella + 4 petali di rinforzo. Chiusura superiore a caramella. 4 bretelle di sollevamento con asola da cm.30. Portata Kg.1500. Fattore di sicurezza 5:1. Stabilizzati anti UV.

Codice	Descrizione	Conf.	Euro	/Um
835598	cm.90x90x120h.	25		PZ

SACCHI BIG BAG OMOLOGATI ONU 13H3Y PER AMIANTO



Sacconi in polipropilene bianco OMOLOGATI ONU 13H3Y per amianto e rifiuti pericolosi, particolarmente robusti, dotati di liner interno in HDPE, al fine di evitare la fuoriuscita del materiale inquinante insaccato durante il trasporto e conferimento in discarica. Fondo piatto chiuso. Chiusura superiore a caramella. 4 bretelle di sollevamento con asola da cm.30. Portata Kg.1000. Made in Italy.

Codice	Descrizione	Conf.	Euro	/Um
835592	cm.90x90x120h.	25		PZ

PARAPETTO A VITE UNIVERSALE ZINCATO

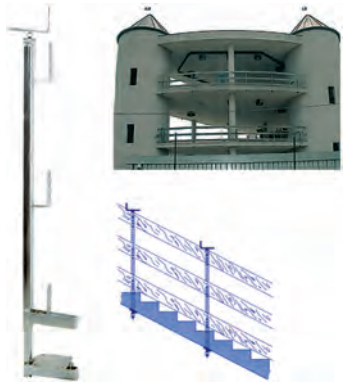

Viene utilizzato nei cantieri edili a protezione dei lavoratori. Viene sistemato sulle balconate, sulle rampe delle scale, con grande risparmio di legname. Costruito secondo le norme vigenti.

Codice	Descrizione	Conf.	Euro	/Um
360830	apertura morsa mm.800	1		PZ

CARRUCOLE SICUREZZA KG.50 CE PER PONTEGGI

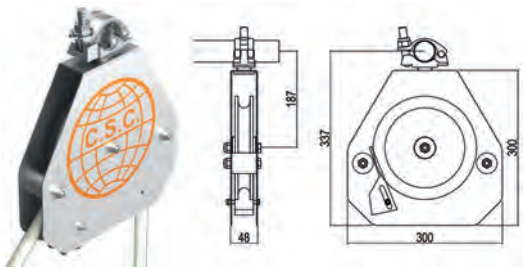

In acciaio zincato. Azionata a mano. Freno autobloccante. Direttiva 2006/42/CE. Risponde alle norme e leggi vigenti sulla prevenzione infortuni riguardante il sollevamento dei carichi. Consente di effettuare tutte le operazioni di sollevamento o discesa dei carichi dai ponteggi. Fornita con manicotto di aggancio. Peso Kg.4,5.

Codice	Descrizione	Conf.	Euro	/Um
361218	x funi d.mm.18-20-22, portata Kg.50	1		PZ

BANDIERA PER CARRUCOLE SICUREZZA CE

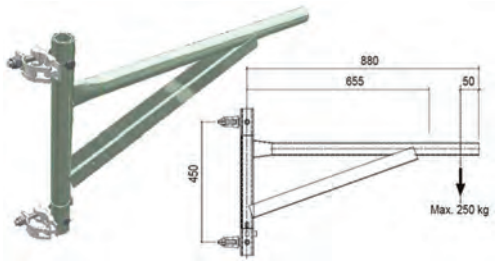

In acciaio zincato. Peso Kg.9.

Codice	Descrizione	Conf.	Euro	/Um
361220	portata max kg.250	1		PZ

PORTACHIAVI SICUR RAPID MASS ART.751



Concepito al fine di rispettare la normativa che regola la prevenzione degli infortuni di lavoro: permette di agganciare e sganciare la chiave art.1501 in un solo veloce movimento con un'unica mano.

Codice	Descrizione	Conf.	Euro	/Um
361223		1		PZ

CHIAVI PONTEGGI A CRICCHETTO MASS ART.1501



Corpo in acciaio cromo vanadio temperato, bussola 21-22 reversibile. Studiata per invertire il senso di serraggio in un unico gesto veloce e semplice. Impugnatura con anello terminale che garantisce l'aggancio al portachiavi sicur rapid.

Codice	Descrizione	Conf.	Euro	/Um
361225		1		PZ

CHIAVI PER PONTEGGI MUNDIAL



Codice	Descrizione	Conf.	Euro	/Um
376289	mm.21-22	1		PZ

BASETTE PER PONTEGGI OTTAGONALI CON RIFRANGENTE



Articolo certificato per Resistenza a Compressione Ist.ISOENCErtifications - MI.

Codice	Descrizione	Conf.	Euro	/Um
361240		10 *		PZ

LIVELLATORI INCLINATI PER BASETTE PONTEGGI



Articolo certificato per Resistenza a Compressione Ist.ISOENCErtifications - MI.

Codice	Descrizione	Conf.	Euro	/Um
361243		10 *		PZ

COPRIGIUNTO PER PONTEGGI CON RIFRANGENTE



Codice	Descrizione	Conf.	Euro	/Um
361246		10 *		PZ

COPRITUBO PER PONTEGGI CON RIFRANGENTE



Codice	Descrizione	Conf.	Euro	/Um
361249		10 *		PZ

TAPPI FUNGO IN PLASTICA PER PONTEGGI



Tappi protezione per tubo d.48 e ferro da armo d.14/35.

Codice	Descrizione	Conf.	Euro	/Um
361252		10 *		PZ

BETONIERA PORTATILE MIX 100



Motore Electrical 0,4HP - 23 giri/min. Bassa rumorosità. Facile assemblaggio e smontaggio. Dimensioni: lungh.cm.106, largh.cm.71, altezza cm.140. Peso kg.55. Facile da trsportare misure imballo cm.64x64x66h.

Codice	Descrizione	Conf.	Euro	/Um
500101	capacità lt.100	1		PZ

MINI ELEVATORI L'EUROPEA TIRATUTTO 125



Motore monofase. Tensione 230V. Portata max 100Kg TS (tiro semplice), 200Kg TD (tiro doppio). Velocità di salita 10 mt/min TS (tiro semplice), 5 mt/min TD (tiro doppio). Tiro utile mt.11 TS (tiro semplice), mt.5,5 TD (tiro doppio). Fune d.mm.3. Peso Kg.11.

Codice	Descrizione	Conf.	Euro	/Um
500402	potenza motore 450W	1		PZ

MINI ELEVATORI L'EUROPEA TIRATUTTO 200



Motore monofase. Tensione 230V. Portata max 200Kg TS (tiro semplice), 400Kg TD (tiro doppio). Velocità di salita 10 mt/min TS (tiro semplice), 5 mt/min TD (tiro doppio). Tiro utile mt.18 TS (tiro semplice), mt.9 TD (tiro doppio). Fune d.mm.4. Peso Kg.16.

Codice	Descrizione	Conf.	Euro	/Um
500405	potenza motore 750W	1		PZ

BANDIERA PER ELEVATORI L'EUROPEA TT125 - TT200

Con braccio estensibile cm.80-120.

Codice	Descrizione	Conf.	Euro	/Um
500407		1		PZ

ELEVATORI PER EDILIZIA L'EUROPEA HE200



Tensione momofase 220V. Potenza 1hp. Velocità media sollevamento 23 mt-min. Lunghezza utile cavo mt.25. Cavo antigiro d.mm.5. Peso kg.37. Compresi nella confezione: 2 morsetti attacco bandiera e 1 tirante attacco palo.

Codice	Descrizione	Conf.	Euro	/Um
500420	HE200 portata max kg.200	1		PZ
500445	morsetti attacco bandiera per HE200	1		PZ

ELEVATORI PER EDILIZIA L'EUROPEA HE300MF



Tensione momofase 220V. Potenza 1,5hp. Velocità media sollevamento 23 mt-min. Lunghezza utile cavo mt.25. Cavo antigiro d.mm.6. Peso kg.48.

Codice	Descrizione	Conf.	Euro	/Um
500430	portata max kg.300 (su ord.)	1		PZ

CARRIOLE FORT TK100



Vasca in PVC verde, antiacido bullonata al telaio. Capacità lt.100. Ruota pneumatica cm.40x10, cerchio in PVC, asse con cuscinetti a rullo autoingrassante, supporti rinforzati alla base. Telaio in acciaio tubolare d.mm.30 verniciato ad immersione.

Codice	Descrizione	Conf.	Euro	/Um
360003		1		PZ

VASCHE RICAMBIO PER CARRIOLE GARDENIA VERDE



Capacità lt.100. In polipropilene. Certificata per uso alimentare.

Codice	Descrizione	Conf.	Euro	/Um
360001		1		PZ

CARRIOLE HORSES CON 2 RUOTE



Ideali per uso zootecnico e agro alimentare. Capacità lt.170. Vasca polipropilene. Struttura tubolare in acciaio zincato d.mm.30. Con 2 ruote pneumatiche 400x8 con camera d'aria in butile, garantisce più a lungo la pressione del pneumatico.

Codice	Descrizione	Conf.	Euro	/Um
360016	carriola HORSES	1		PZ
360342	ruota verde scuro x carriola HORSES	1		PZ

CARRIOLE EURO STARK ZINCATE * SMONTATE *



Carriole con ruota pneumatica (vespa). Capacità lt.75. Vasca zincata spessore 8/10 con bordo rinforzato antinfortunistico. Struttura tubolare verniciata d.mm.30. FORNITE SMONTATE, montaggio rapido con 3 viti.

Codice	Descrizione	Conf.	Euro	/Um
360026		1		PZ

CARRIOLE SMAI VIAVAI



Carriole con ruota piena in poliuretano, cerchione in lamiera d'acciaio. Capacità lt.80. Vasca in lamiera d'acciaio stampata spessore mm.0,8. Bordo arricciato antinfortunistico. Finitura con vernice all'acqua. Manopole in polietilene antiscivolo. Telaio tubolare d.mm.30.

Codice	Descrizione	Conf.	Euro	/Um
360018		1		PZ

CARRIOLE STARK BASE CON RUOTA VESPA



Carriole con ruota pneumatica (vespa). Capacità lt.70. Vasca verniciata spessore 8-10 con bordo arricciato antinfortunistico. Struttura tubolare verniciata d.mm.30.

Codice	Descrizione	Conf.	Euro	/Um
360020		1		PZ

CARRIOLE STARK SOLLEVABILI CON RUOTA VESPA



Carriole RIBALTABILI con ruota pneumatica (vespa). Capacità lt.70. Vasca verniciata spessore 8-10 con bordo arricciato antinfortunistico. Struttura tubolare verniciata d.mm.30. Conformi alle direttive CE.

Codice	Descrizione	Conf.	Euro	/Um
360100		1		PZ

CARRIOLE RECORD BASE PESANTI CON RUOTA VESPA



Carriole PESANTI con ruota pneumatica (vespa). Capacità lt.75. Vasca verniciata pesante spessore 10-10 con bordo arricciato antinfortunistico. Struttura tubolare verniciata d.mm.30.

Codice	Descrizione	Conf.	Euro	/Um
360150		1		PZ

VASCHE RICAMBIO IN LAMIERA GREZZA PER CARRIOLE



Capacità lt.70.

Codice	Descrizione	Conf.	Euro	/Um
360240		1		PZ

MANOPOLE RICAMBIO PER CARRIOLE



Codice	Descrizione	Conf.	Euro	/Um
360355	dimensioni mm.30x92	10		PZ

RUOTE CARRIOLE PNEUMATICHE (VESPA) ASSALE CM.26



Con assale cm.26. Ruota 350x80 con cerchio in metallo. Camera d'aria in butile, garantisce più a lungo la pressione del pneumatico. Rinforzo interno con tubo 20x2.

Codice	Descrizione	Conf.	Euro	/Um
360353		1		PZ

RUOTE CARRIOLE PNEUMATICHE (VESPA) ASSALE CM.21



Con assale cm.21. Ruota 350x80 con cerchio in metallo. Camera d'aria in butile, garantisce più a lungo la pressione del pneumatico. Rinforzo interno con tubo 20x2.

Codice	Descrizione	Conf.	Euro	/Um
360300		1		PZ

RUOTE CARRIOLE PIENE GIALLE IN POLIURETANO



SENZA ASSALE. Cerchio in metallo. Mozzo mm.155.

Codice	Descrizione	Conf.	Euro	/Um
360314		1		PZ

ASSALE PER RUOTE CARRIOLE

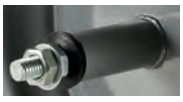

Codice	Descrizione	Conf.	Euro	/Um
360316	assale cm.21	1		PZ
360318	assale cm.26	1		PZ

RUOTE CARRIOLE SEMI-PNEUMATICHE ASSALE CM.26



Con assale cm.26. Ruota 350x80 con cerchio in metallo.

Codice	Descrizione	Conf.	Euro	/Um
360351		1		PZ

RUOTE CARRIOLE GARDENIA VERDE



SENZA ASSALE. Ruota 350x80 con camera d'aria in butile, garantisce più a lungo la pressione del pneumatico.

Codice	Descrizione	Conf.	Euro	/Um
360354		1		PZ

RUOTE CARRIOLE PNEUMATICHE PER FORT TK100



SENZA ASSALE. Ruota 400x100 con cerchio in PVC.

Codice	Descrizione	Conf.	Euro	/Um
360298		1		PZ

RUOTE CARRIOLE PNEUMATICHE



SENZA ASSALE. Cerchio in metallo.

Codice	Descrizione	Conf.	Euro	/Um
360312		1		PZ

CAMERA D'ARIA PER RUOTE CARRIOLE



Codice	Descrizione	Conf.	Euro	/Um
360324		1		PZ

BUSSOLE PLASTICA PER RUOTE CARRIOLE



Codice	Descrizione	Conf.	Euro	/Um
360357	d.est.mm.22, foro mm.12,3	10		PZ

TENAGLIE PER PIASTRELLE MONTOLIT ART.33



A branche incisive aperte.

Codice	Descrizione	Conf.	Euro	/Um
886033	lungh.mm.210	1		PZ

TENAGLIE PER PIASTRELLE MONTOLIT ART.54



A branche incisive regolabili.

Codice	Descrizione	Conf.	Euro	/Um
886054	lungh.mm.200	1		PZ

TAGLIAPIASTRELLE MONTOLIT MINIMONTOLIT 2



Incisione a spinta. Impugnatura ergonomica. Registrazione laterale.

Codice	Descrizione	Conf.	Euro	/Um
886026	26A2 max taglio cm.36, diag.cm25x25	1		PZ
886028	43A2 max taglio cm.45, diag.cm31x31	1		PZ

TAGLIAPIASTRELLE MONTOLIT MASTERPIUMA

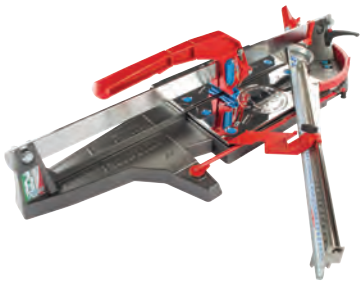

Incisione ergonomica a spinta. Massima precisione. Lubrificazione integrata. Incisione assistita da 0 a 22 mm. Finecorsa elastico. Box per rotelle. Squadra goniometrica rinforzata. Squadretta di riferimento ribaltabile. Braccio estensibile per grandi formati. Telaio a scatola rinforzato.

Codice	Descrizione	Conf.	Euro	/Um
886049	44P3 max taglio cm.44, diag.cm31x31	1		PZ
886030	52P3 max taglio cm.52, diag.cm37x37	1		PZ
886051	63P3 max taglio cm.63, diag.cm44x44	1		PZ
886029	75P3 max taglio cm.75, diag.cm53x53	1		PZ
886052	93P3 max taglio cm.93, diag.cm66x66	1		PZ

PUNTA CENTRALE MONTOLIT ART.237



Per forapiastrelle art.15 e art.17.

Codice	Descrizione	Conf.	Euro	/Um
886237		1		PZ

ROTELLE MONTOLIT IN TITANIO ART.241T



Per tagliapiastrelle Montolit: Mastermontolit art.31-46-47M.

Codice	Descrizione	Conf.	Euro	/Um
886242	d.mm.12	12		PZ

ROTELLE MONTOLIT IN TITANIO ART.245T



Per tagliapiastrelle Montolit: Masterpiuma, Minimontolit2, Piuma, Minipiuma.

Codice	Descrizione	Conf.	Euro	/Um
886243	d.mm.14	12		PZ

TAGLIAVETRI SILBERSCHNITT ART.100



Manico in legno. Dotato di 6 rotelle in acciaio speciale che garantiscono tagli perfetti e grande durata.

Codice	Descrizione	Conf.	Euro	/Um
886600		12		PZ

TAGLIAPIASTRELLE TAGLIAVETRI SILBERSCHNITT ART.400



Manico in legno. Dotato di 1 rotella in tungsteno carbide d.mm.5 che garantisce tagli perfetti di vetro spesso e duro e di piastrelle.

Codice	Descrizione	Conf.	Euro	/Um
886641	tagliapiastrelle art.400	6		PZ
886642	rotella ricambio per art.400	12		PZ

DISTANZIATORI PER PIASTRELLE A T



Distanziatori in polipropilene, modello a T, per creare una fuga omogenea e di uguale misura fra le piastrelle durante la posa.

Codice	Descrizione	Conf.	Euro	/Um
33213	fuga mm.3,0	500 *		PZ
33215	fuga mm.5,0	500 *		PZ

DISTANZIATORI PER PIASTRELLE A CROCE



Distanziatori in polipropilene, modello a croce, per creare una fuga omogenea e di uguale misura fra le piastrelle durante la posa.

Codice	Descrizione	Conf.	Euro	/Um
33202	fuga mm.2,0	500 *		PZ
33203	fuga mm.3,0	500 *		PZ
33205	fuga mm.5,0	500 *		PZ

CUNEI PER PIASTRELLE



Cunei in polipropilene per piastrelle.

Codice	Descrizione	Conf.	Euro	/Um
33241		1000 *		PZ

DISTANZIATORI LIVELLANTI PER PIASTRELLE GHELFI



Basette livellanti con distanziatore lineare, utilizzabili con il cuneo brevettato art.SPF2941 e con i cunei di tutti i più diffusi sistemi livellanti presenti sul mercato.

Codice	Descrizione	Conf.	Euro	/Um
33260	art.2247 fuga mm.1,0 bianchi	200 *		PZ
33261	art.2246 fuga mm.1,5 gialli	200 *		PZ
33262	art.2248 fuga mm.2,0 blu	200 *		PZ
33263	art.2249 fuga mm.3,0 rossi	200 *		PZ

CUNEI GHELFI PER DISTANZIATORI LIVELLANTI



Cunei brevettati per distanziatori livellanti Ghelfi art.2247, 2246, 2248, 2249.

Codice	Descrizione	Conf.	Euro	/Um
33270	art.SPF 2941	200 *		PZ

PINZE GHELFI PER DISTANZIATORI LIVELLANTI



Pinze universali in metallo a doppia calibrazione per distanziatori livellanti a cuneo. Compatibili con la maggioranza delle basette livellanti presenti sul mercato.

Codice	Descrizione	Conf.	Euro	/Um
33272	art.2200	1		PZ

VENTOSE IN PLASTICA PER PIASTRELLE



Ventosa ad 1 impronta. Portata Kg.25.

Codice	Descrizione	Conf.	Euro	/Um
33316	art.90/5 d.cm.12	1		PZ

GINOCCHIERE PER PIASTRELLISTI UNIVERSAL IN GOMMA



Per piastrellisti ed usi vari.

Codice	Descrizione	Conf.	Euro	/Um
32090		4		PA



PROLEVELING SYSTEM













PROLEVELING SYSTEM è un sistema rivoluzionario ed innovativo che rende semplice e rapida la posa con solo 2 elementi (livellatore e tirante). Una gamma completa di livellatori a croce, T e lineari da 1, 2, 3 e 5 mm per pavimenti e rivestimenti da 3 a 40 mm di spessore. I livellatori a T e a croce, di colore bianco, e lineari di colore azzurro chiaro, sono provvisti di un perno filettato che consente la rotazione del tirante. Il tirante, in polietilene trasparente, è provvisto di una serie di fori che permettono all'utilizzatore di verificare l'allineamento delle piastrelle e l'uniformità delle fughe. Il sistema si completa con:

PROTECTION CUP: protegge da graffi le pavimentazioni delicate quali marmi, pietre naturali e porcellanati lappati dall'azione rotante del tirante.

SVITATORE: consente di rimuovere in modo pratico e veloce, i livellatori rotti dal tirante utilizzando un comune trapano.

Sede /Headquarter
Progress Profiles SpA
Via Le Marze 7
31011 ASOLO (TV) Italy
Tel. +39 0423 950398
Fax +39 0423 950979
info@progressprofiles.com
www.progressprofiles.com

Google Play | Available on the App Store



Corporate:
www.progressprofiles.com
info@progressprofiles.com
Progress Profiles SpA
Certified company
UNI EN ISO 9001:2015

34 ANNIVERSARY 1985-2019

PROGRESS® PROFILES
PROFILES & SYSTEMS

FERMAPASSATOIA PROSOL OTTONE LUCIDO ADESIVO



Profilo in ottone lucido con adesivo, larghezza mm.35. Con film di protezione. Consente di raccordare in modo continuo e senza gradini pavimentazioni adiacenti che si trovano allo stesso livello e di proteggerne i bordi.

Codice	Descrizione	Conf.	Euro	/Um
527040	358/AS lungh.barra cm.83	20		PZ
527042	3510/AS lungh.barra cm.103	20		PZ
527046	3512/AS lungh.barra cm.123	20		PZ

FERMAPASSATOIA PROSOL ALLUMINIO ANODIZZATO ADESIVO



Profilo in alluminio anodizzato argento con adesivo, larghezza mm.30. Con film di protezione. Consente di raccordare in modo continuo e senza gradini pavimentazioni adiacenti che si trovano allo stesso livello e di proteggerne i bordi.

Codice	Descrizione	Conf.	Euro	/Um
527052	308/AS lungh.barra cm.83	20		PZ
527054	3010/AS lungh.barra cm.103	20		PZ

FERMAPASSATOIA PROSOL OTTONE LUCIDO FORATO



Profilo in ottone lucido forato con viti e tasselli, larghezza mm.35. Con film di protezione. Consente di raccordare in modo continuo e senza gradini pavimentazioni adiacenti che si trovano allo stesso livello e di proteggerne i bordi.

Codice	Descrizione	Conf.	Euro	/Um
527048	358/FS lungh.barra cm.83	20		PZ
527050	3510/FS lungh.barra cm.103	20		PZ

FERMAPASSATOIA PROSOL ACCIAIO INOX FORATO



Profilo in acciaio inox forato con viti e tasselli, larghezza mm.30. Con film di protezione. Consente di raccordare in modo continuo e senza gradini pavimentazioni adiacenti che si trovano allo stesso livello e di proteggerne i bordi.

Codice	Descrizione	Conf.	Euro	/Um
527056	309/FS lungh.barra cm.93	20		PZ

GESSO PRESA RAPIDA KG.1



Codice	Descrizione	Conf.	Euro	/Um
68201	kg.1	12 *		PZ

COLLA PER PIASTRELLE KG.1



Codice	Descrizione	Conf.	Euro	/Um
68180	kg.1	12 *		PZ

COLLA PER PIASTRELLE KG.5



Codice	Descrizione	Conf.	Euro	/Um
68182	kg.5	4 *		PZ

SCAGLIOLA FINE KG.1



Codice	Descrizione	Conf.	Euro	/Um
68185	kg.1	12 *		PZ

SCAGLIOLA FINE KG.5



Codice	Descrizione	Conf.	Euro	/Um
68187	kg.5	4 *		PZ

CEMENTO BIANCO - RAPIDO - GRIGIO KG.1



Codice	Descrizione	Conf.	Euro	/Um
68203	kg.1 bianco	12 *		PZ
68204	kg.1 rapido	12 *		PZ
68207	kg.1 grigio	12 *		PZ

CEMENTO RAPIDO KG.5



Codice	Descrizione	Conf.	Euro	/Um
68206	kg.5	4 *		PZ

CEMENTO GRIGIO KG.5



Codice	Descrizione	Conf.	Euro	/Um
68209	kg.5	4 *		PZ

CEMENTO REFRATTARIO KG.1



Codice	Descrizione	Conf.	Euro	/Um
68226	kg.1	12 *		PZ

STUCCO IN POLVERE KG.1



Codice	Descrizione	Conf.	Euro	/Um
68296	kg.1	12 *		PZ

STUCCO IN POLVERE KG.5



Codice	Descrizione	Conf.	Euro	/Um
68298	kg.5	4 *		PZ

STUCCO IN PASTA BIANCO ARCOBALENO



Tipo francese. Per legno e muri. Alto potere riempitivo.

Codice	Descrizione	Conf.	Euro	/Um
68302	ML.250	24 *		PZ
68305	ML.500	24 *		PZ
68310	ML.1000	12 *		PZ

SECCHI PER MURATORI NERI



In plastica, polietilene nero.

Codice	Descrizione	Conf.	Euro	/Um
834500	d.cm.36	10		PZ

SECCHI PER MURATORI MEK EDIL GIALLI



In plastica, polietilene giallo. Con attacco manico antinfortunistico.

Codice	Descrizione	Conf.	Euro	/Um
834536	d.cm.36	10		PZ

SECCHI PER MURATORI SPECIAL ROSSI



In plastica, polietilene rosso. Rinforzati. Manico d.mm.6,2 (fori con occhielli metallici).

Codice	Descrizione	Conf.	Euro	/Um
834540	d.cm.36 capacità lt.14	10		PZ

SECCHI PER MURATORI SPECIAL VERDI



In plastica, polietilene verde. Rinforzati. Manico d.mm.6,2 (fori con occhielli metallici).

Codice	Descrizione	Conf.	Euro	/Um
834542	d.cm.36 capacità lt.14	10		PZ

SECCHI PER MURATORI IN FERRO STAMPATI



Codice	Descrizione	Conf.	Euro	/Um
834580	d.cm.36	2		PZ

SECCHI GRADUATI GRIGI PER PIASTRELLISTI



In polietilene HD colore grigio. Bordo e fondo rinforzati.

Codice	Descrizione	Conf.	Euro	/Um
834602	d.cm.40 capacità lt.25	1		PZ

CESTE AGRICOLE OVALI PESANTI



In plastica colore rosso. Manico in ferro. Dim. cm.51x31x21.

Codice	Descrizione	Conf.	Euro	/Um
409000	capacità lt.25	10 *		PZ

CASSE PER MALTA (GABASSE)



In plastica nera rinforzata in ferro. Tipo pesante. Dimensioni cm.67x45. Altezza cm.17.

Codice	Descrizione	Conf.	Euro	/Um
360650	capacità lt.30	5		PZ

MASTELLI EDILIZIA TIPO GENOVA



In plastica nera. Capacità lt.40. (Cuffe).

Codice	Descrizione	Conf.	Euro	/Um
834612	cm.47x33	1		PZ

MASTELLONI PER MALTE



In plastica nera. Capacità lt.275.

Codice	Descrizione	Conf.	Euro	/Um
834618	cm.110x35	1		PZ

CASSA MILLEUSI QUADRA



In plastica nera. Adatta per macerie, per vendemmia ed i più svariati impieghi nell'agricoltura e nell'edilizia. Inseribili una nell'altra.

Codice	Descrizione	Conf.	Euro	/Um
409007	capacità lt.40, dim. cm.40x40x33h.	1		PZ

BIDONI NERI SOVRAPPONIBILI SENZA COPERCHIO



In plastica nera. Maniglie laterali. Ideali in campo agricolo e vivaistico. Pratici da usare all'aperto, in giardino o nei campi. Si possono corredare con i loro coperchi dotati di maniglia.

Codice	Descrizione	Conf.	Euro	/Um
409034	capacità lt. 75 dim. cm.44x63h	1		PZ
409036	capacità lt.100 dim. cm.53x66h	1		PZ

COPERCHI NERI PER BIDONI



In plastica nera. Con maniglia.

Codice	Descrizione	Conf.	Euro	/Um
409044	per bidoni capacità lt. 75	1		PZ
409046	per bidoni capacità lt.100	1		PZ

CARAFFA CON IMBUTO IN PLASTICA

Colore bianco.

Codice	Descrizione	Conf.	Euro	/Um
409020	capacità lt.2,5	2		PZ
409021	capacità lt.5	1		PZ

IMBUTO VALEX CON FILTRO E PROLUNGA FLESSIBILE



In polipropilene. Filtro rimovibile.

Codice	Descrizione	Conf.	Euro	/Um
291100	1960328, d.mm.130	24		PZ

IMBUTO PER CARBURANTI



Con filtro e canna flessibile.

Codice	Descrizione	Conf.	Euro	/Um
586020		1		PZ

POMPE TRAVASO PER FUSTI A STANTUFFO



Per travaso di gasolio, kerosene, olio. Erogazione indicativa 60 lt-min. Completa di tubo pescante e tubi in PVC con beccuccio.

Codice	Descrizione	Conf.	Euro	/Um
724100		1		PZ

POMPE MANUALI TRAVASO BENZINA GDM ART.53064



Codice	Descrizione	Conf.	Euro	/Um
724126	lungh.cm.120	6		PZ

CANESTRI IN PLASTICA



In polietilene HD. Uso alimentare. Colore bianco neutro con tappo rosso.

Codice	Descrizione	Conf.	Euro	/Um
409105	capacità lt. 5	12		PZ
409110	capacità lt.10	6		PZ
409120	capacità lt.20	6		PZ
409125	capacità lt.25	6		PZ

CANESTRI DOPPIO USO PER CARBURANTI

dimartino



In polietilene HD colore rosso. Due beccucci (flessibile e rigido) con sistema di sfiato. Antigorgoglio. Usati come accessorio per motoseghe (olio e miscela). Utili per chi ha macchine funzionanti a olio e miscela. Predisposizione per attacco chiave, svitacandela, tendicinghia. Made in Italy.

Codice	Descrizione	Conf.	Euro	/Um
409100	capacità lt.3,5+1,5	3		PZ

CANESTRI TANICHE PER CARBURANTI LT.5



Taniche in plastica omologate *UN* per carburanti, con scala graduata verifica livello e beccuccio versatore flessibile.

Codice	Descrizione	Conf.	Euro	/Um
409103	capacità lt.5, dim. cm.26x14x24h	10		PZ

CANESTRI IN PLASTICA PER CARBURANTI

dimartino



In polietilene HD colore rosso. Due beccucci (flessibile e rigido) con sistema di sfiato. Antigorgoglio. Beccuccio flessibile con tappo di chiusura anti-evaporazione da non usare per il trasporto. Certificate per il trasporto via terra, via mare, via aerea e su rotaia. Forma antiribaltamento. Scala graduata. Made in Italy.

Codice	Descrizione	Conf.	Euro	/Um
409145	capacità lt. 5, dim. cm.29,0x19x20h	1		PZ
409146	capacità lt.10, dim. cm.29,0x19x32h	1		PZ
409148	capacità lt.20, dim. cm.29,5x26x32h	1		PZ

CANESTRI TANICHE IN FERRO



In metallo verniciato a fuoco colore verde. Tappo a chiusura rapida con guarnizione.

Codice	Descrizione	Conf.	Euro	/Um
409205	capacità lt. 5	5		PZ
409210	capacità lt.10	5		PZ
409220	capacità lt.20	5		PZ
409228	guarnizioni ricambio	1		PZ

BECCUCCIO METALLO PER CANESTRI FERRO



Codice	Descrizione	Conf.	Euro	/Um
409203		1		PZ

CRIVELLI CON RETE IN FERRO



Codice	Descrizione	Conf.	Euro	/Um
360701	rete foro mm.1	6		PZ
360702	rete foro mm.2	6		PZ
360703	rete foro mm.3	6		PZ
360704	rete foro mm.4	6		PZ
360705	rete foro mm.5	6		PZ

FOGLIA POLIETILENE EXTRA ROTOLI KG.50 CA.





Foglia polietilene qualità EXTRA. Spessore mm.0,10: peso 97gr/mtq. Spessore mm.0,15: peso 148gr/mtq. Spessore mm.0,20: peso 194gr/mtq. CONFEZIONE ROTOLI: dati puramente indicativi.

Codice	Descrizione	Conf.	Euro	/Um
547001	sp.mm.0,10 h.mt.2, rot.h.mt.1	51		KG
547004	sp.mm.0,15 h.mt.4, rot.h.mt.1	51		KG
547006	sp.mm.0,15 h.mt.6, rot.h.mt.1,5	51		KG
547022	sp.mm.0,20 h.mt.2, rot.h.mt.1	51		KG
547023	sp.mm.0,20 h.mt.3, rot.h.mt.1,5	51		KG
547024	sp.mm.0,20 h.mt.4, rot.h.mt.1	51		KG
547025	sp.mm.0,20 h.mt.5, rot.h.mt.1,25	51		KG
547026	sp.mm.0,20 h.mt.6, rot.h.mt.1,5	51		KG
547028	sp.mm.0,20 h.mt.8, rot.h.mt.2	51		KG

FOGLIA POLIETILENE DECOR ROTOLI MT.2X5



Foglia polietilene in rotoli h.cm.50. Spessore mm.0,11. Adatta ad ogni tipo di utilizzo: copertura, protezione pavimenti, battuto in cemento, ecc.

Codice	Descrizione	Conf.	Euro	/Um
895170	rot.mt.2x5 sp.mm.0,11	12		ROT

FOGLIA POLIETILENE BABY ROTOLI SENZA ANIMA



Foglia polietilene prima scelta in rotoli h.cm.35 senza anima interna. Spessore mm.0,08.

Codice	Descrizione	Conf.	Euro	/Um
895176	rot.mt.2x20 sp.mm.0,08	6		ROT
895177	rot.mt.4x10 sp.mm.0,08	6		ROT

TELONI OCCHIELLATI ANTISTRAPPO



Bicolori verde/blu. Impermeabili. Utilizzi vari in edilizia, agricoltura, nautica, campeggio e tempo libero.

Codice	Descrizione	Conf.	Euro	/Um
895123	mt. 2x 3	40		PZ
895125	mt. 3x 3	20		PZ
895124	mt. 3x 4	20		PZ
895126	mt. 3x 5	15		PZ
895127	mt. 4x 4	15		PZ
895128	mt. 4x 5	12		PZ
895130	mt. 4x 6	10		PZ
895131	mt. 5x 6	8		PZ
895134	mt. 6x 8	5		PZ
895136	mt. 6x10	4		PZ
895138	mt. 8x10	3		PZ
895139	mt. 8x12	3		PZ
895140	mt.10x12	2		PZ

TELONI OCCHIELLATI ANTISTRAPPO SUPER PESANTI



Peso gr.200. Angoli rinforzati. Impermeabili. Colore verde oliva. Utilizzi vari: agricoltura, edilizia, nautica, campeggio, tempo libero.

Codice	Descrizione	Conf.	Euro	/Um
895092	mt. 3x 4	20		PZ
895100	mt. 4x 4	15		PZ
895103	mt. 4x 5	12		PZ
895105	mt. 4x 6	10		PZ
895109	mt. 5x 6	8		PZ
895112	mt. 6x 8	2		PZ
895114	mt. 8x10	1		PZ
895116	mt.10x12	1		PZ

BORCHIE NYLON PER TELONI



Montaggio rapido con solo martello. Sacchetti pz.50.

Codice	Descrizione	Conf.	Euro	/Um
334100		50 *		PZ

DISSUASORI INOX RIGIDI ANTI PICCIONI



In acciaio inox AISI 304. Base RIGIDA con 80 punte. Uso: profili, grondaie, fili, tiranti.

Codice	Descrizione	Conf.	Euro	/Um
897191	lungh.cm.100 h.cm.9,5	25		PZ

DISSUASORI INOX FLESSIBILI ANTI PICCIONI



In acciaio inox AISI 304. Base FLESSIBILE con 80 punte. Adatti per cornicioni sia diritti che tondeggianti.

Codice	Descrizione	Conf.	Euro	/Um
897193	lungh.cm.100 h.cm.9,5	25		PZ

DISSUASORI ANTI PICCIONI FALCO PREDATORE



Si tratta di una riproduzione in plastica rigida di falco, da sospendere in aria. Posizionato in aree esterne determina l'allontanamento dei volatili. La presenza di un'eventuale brezza determina il movimento delle ali, potenziandone l'effetto repellente. Indicato per la difesa di giardini, parchi, campi di golf ed aree aperte in genere. Confezionato in scatola di cartone a 4 colori.

Codice	Descrizione	Conf.	Euro	/Um
897226		1		PZ

ASPIRKIT VETRO N



Kit per installazione a vetro di ASPIRVELO e ASPIRVELO MATIC.

Codice	Descrizione	Conf.	Euro	/Um
303986	ASPIRKIT VETRI N	6		KIT

ASPIRKIT VETRO G 12/5"



Kit per installazione a vetro di ASPIRMURO 12/5".

Codice	Descrizione	Conf.	Euro	/Um
303987	ASPIRKIT VETRO G 12/5"	6		KIT

ELETTROASPIRATORI ASPIRVELO



Aspiratori elicoidali. Espulsione diretta all'esterno e/o in brevi canalizzazioni. Installazione a parete, soffitto e vetro con apposito Kit ASPIRKIT VETRO N (cod.303986). Boccaglio con sporgenza ridotta. Realizzati in ABS anti UV e antistatico. Motore a induzione Classe Isolamento F protetto con termofusibile. Dim.mm.180x180. Valvola di non ritorno a corredo.

Codice	Descrizione	Conf.	Euro	/Um
303980	10/4" 19W 87m³/h 42dB(A) d.mm. 98	12		PZ
303981	12/5" 26W 195m³/h 50dB(A) d.mm.118	6		PZ
303982	15/6" 32W 260m³/h 52dB(A) d.mm.150	3		PZ

ELETTROASPIRATORI ASPIRVELO MATIC



Aspiratori elicoidali con chiusura automatica. Espulsione diretta all'esterno e/o in brevi canalizzazioni. Installazione a parete, soffitto e vetro con apposito Kit ASPIRKIT VETRO N (cod.303986). Boccaglio con sporgenza ridotta. Realizzati in ABS anti UV e antistatico. Motore a induzione Classe Isolamento F protetto con termofusibile. Dim. mm.180x180.

Codice	Descrizione	Conf.	Euro	/Um
303992	10/4"S 22W 85m³/h 42dB(A) d.mm. 98	6		PZ
303993	12/5"S 27W 170m³/h 45dB(A) d.mm.118	6		PZ

ELETTROASPIRATORI SILENZIOSI EVM 10/4 S



Extra piatti. Aspiratori elicoidali a parete con chiusura automatica. Caratteristiche: 60 metricubi/ora, pressione sonora 37dB A. d.mm.95.

Codice	Descrizione	Conf.	Euro	/Um
304110	potenza 20W.	1		PZ

ELETTROASPIRATORI SILENZIOSI EVM 12/5 S



Extra piatti. Aspiratori elicoidali a parete con chiusura automatica. Caratteristiche: 130 metricubi/ora, pressione sonora 40dB A. d.mm.118.

Codice	Descrizione	Conf.	Euro	/Um
304112	potenza 23W.	1		PZ

ELETTROASPIRATORI CENTRIFUGHI AC100



Aspiratori da parete e soffitto. Silenziosi. Chiusura a farfalla per il non ritorno di fumi e odori. Filtro di intrattenimento delle particelle solide. Rapida installazione con inserimento a scatto del frontale. Caratteristiche: 90 metricubi/ora, pressione sonora 43dB A. Foro di scarico d.mm.80.

Codice	Descrizione	Conf.	Euro	/Um
304117	potenza 30W.	1		PZ

ELETTROASPIRATORI ASPIRBIG SUPER



Aspiratori centrifughi predisposti per espulsione dell'aria in condotto e installazione a parete. Ancoraggio universale su fori di scarico d.mm.100-120-150 tramite speciale piastra di fissaggio in dotazione. Chiusura a farfalla in dotazione per il non ritorno degli odori. Motore a induzione Classe Is.B 2800Rpm con boccole autolubrificanti.

Codice	Descrizione	Conf.	Euro	/Um
304520	75W 330m³/h 68dB(A)1,5mt.	1		PZ

ASPIRTIMER TEMPORIZZATORE



Temporizzatore per applicazione su Aspirmuro e Aspirmuro Matic. Consente all'aspiratore di entrare in funzione all'accensione della luce e, allo spegnimento della stessa, di continuare a funzionare per un tempo programmabile da 45 sec. a 30 min.

Codice	Descrizione	Conf.	Euro	/Um
303998	tensione 230V.	1		PZ

ELETTROASPIRATORI ASPIRKAPPA



Aspiratori centrifughi assiali predisposti per espulsione dell'aria in condotto e installazione tra due tubi d.mm.100 o 120. Chiusura a farfalla in dotazione per il non ritorno degli odori. Motore a induzione Classe Is.B 2800Rpm con boccole autolubrificanti.

Codice	Descrizione	Conf.	Euro	/Um
304530	40W 150m³/h 46dB(A)1,5mt.	1		PZ

AEREATORI TERMICI PER FINESTRE



In materiale termoplastico trasparente con apertura e chiusura manuale.

Codice	Descrizione	Conf.	Euro	/Um
304812	AE-120 d.mm.120	1		PZ
304816	AE-160 d.mm.160	1		PZ
304820	AE-200 d.mm.200	1		PZ

AEREATORI TERMICI PER FINESTRE

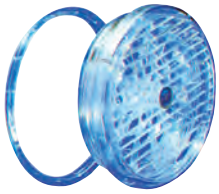

In materiale termoplastico trasparente ad apertura fissa con griglia e ventola.

Codice	Descrizione	Conf.	Euro	/Um
304827	AEF-160 d.mm.160	1		PZ
304828	AEF-200 d.mm.200	1		PZ

SFIATATOI A FUNGO AREAZIONE ATTACCO UNIVERSALE



In lamiera zincata.

Codice	Descrizione	Conf.	Euro	/Um
304750	d.cm.10-15	12		PZ

GRIGLIE UNIVERSALI CON RETINA TONDE CON MOLLE



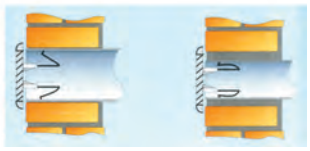

In plastica. Due molle in acciaio resistenti e flessibili fissate a due supporti sul retro della griglia, permettono di installare saldamente e molto velocemente le griglie senza usare viti o stucchi.

Codice	Descrizione	Conf.	Euro	/Um
304534	BT12 d.mm.135, x tubi d. 80-125	10		PZ
304536	BT16 d.mm.175, x tubi d.125-160	6		PZ
304538	TUR200B d.mm.235, x tubi d.165-220	6		PZ

GRIGLIE UNIVERSALI CON RETINA QUADRE CON MOLLE



In plastica. Dim. mm.227x227.

Codice	Descrizione	Conf.	Euro	/Um
304549	AMR2323B x tubi d.mm.160-200	6		PZ

GRIGLIE UNIVERSALI CON RETINA TONDE DA INCASSO



In plastica.

Codice	Descrizione	Conf.	Euro	/Um
304560	T10RB mm. d.est.120, imbocco d.100	10		PZ
304562	T12RB mm. d.est.150, imbocco d.120	10		PZ

GRIGLIE UNIVERSALI CON RETINA RETTANGOLARI



In plastica.

Codice	Descrizione	Conf.	Euro	/Um
304570	BR1714B mm.175x146, spess.mm.20	6		PZ

GRIGLIE UNIVERSALI CON RETINA QUADRE



In plastica.

Codice	Descrizione	Conf.	Euro	/Um
304578	AR2323B mm.227x227, spess.mm.20	6		PZ

GRIGLIE DA INCASSO TONDE ALLUMINIO CON RETE



Griglie areazione da incasso con rete antinsetti. Possono essere utilizzate come prese d'aria in locali con apparecchi alimentati a gas secondo norma UNI CIG 7129/92 e per ventilazioni in ambienti chiusi.

Codice	Descrizione	Conf.	Euro	/Um
304650	d.mm. 80 pass.aria cm2 29,41	24		PZ
304651	d.mm.100 pass.aria cm2 37,28	24		PZ
304652	d.mm.120 pass.aria cm2 56,39	24		PZ
304653	d.mm.140 pass.aria cm2 77,56	24		PZ

GRIGLIE DA INCASSO TONDE ALLUMINIO BIANCO CON RETE



Griglie areazione da incasso con rete antinsetti. Possono essere utilizzate come prese d'aria in locali con apparecchi alimentati a gas secondo norma UNI CIG 7129/92 e per ventilazioni in ambienti chiusi.

Codice	Descrizione	Conf.	Euro	/Um
304657	d.mm.100 pass.aria cm2 37,28	24		PZ
304658	d.mm.120 pass.aria cm2 56,39	24		PZ
304659	d.mm.140 pass.aria cm2 77,56	24		PZ

GRIGLIE DA INCASSO TONDE RAME CON RETE



Griglie areazione da incasso con rete antinsetti. Possono essere utilizzate come prese d'aria in locali con apparecchi alimentati a gas secondo norma UNI CIG 7129/92 e per ventilazioni in ambienti chiusi.

Codice	Descrizione	Conf.	Euro	/Um
304662	d.mm.100 pass.aria cm2 37,28	24		PZ
304663	d.mm.120 pass.aria cm2 56,39	24		PZ
304664	d.mm.140 pass.aria cm2 77,56	24		PZ

GRIGLIE CON MOLLE TONDE ALLUMINIO CON RETE



Griglie areazione universali con molle e con rete antinsetti.

Codice	Descrizione	Conf.	Euro	/Um
304666	d.est.mm.140 x tubi d.80-125	25		PZ
304667	d.est.mm.180 x tubi d.125-160	25		PZ

GRIGLIE CON MOLLE TONDE ALLUMINIO BIANCO CON RETE



Griglie areazione universali con molle e con rete antinsetti.

Codice	Descrizione	Conf.	Euro	/Um
304669	d.est.mm.140 x tubi d.80-125	25		PZ
304670	d.est.mm.180 x tubi d.125-160	25		PZ

GRIGLIE CON MOLLE TONDE RAME CON RETE



Griglie areazione universali con molle e con rete antinsetti.

Codice	Descrizione	Conf.	Euro	/Um
304671	d.est.mm.140 x tubi d.80-125	25		PZ
304672	d.est.mm.180 x tubi d.125-160	25		PZ

GRIGLIE APPOGGIO QUADRE ALLUMINIO CON RETE



Griglie areazione da appoggio con rete antinsetti. Possono essere utilizzate come prese d'aria in locali con apparecchi alimentati a gas secondo norma UNI CIG 7129/92 e per ventilazioni in ambienti chiusi. Complete di viti e tasselli per il fissaggio.

Codice	Descrizione	Conf.	Euro	/Um
304674	mm.150x150 pass.aria cm2 72,07	25		PZ
304677	mm.200x200 pass.aria cm2 117,68	30		PZ

GRIGLIE APPOGGIO RETTANGOLARI ALLUMINIO CON RETE

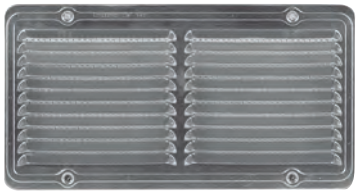

Griglie areazione da appoggio con rete antinsetti. Possono essere utilizzate come prese d'aria in locali con apparecchi alimentati a gas secondo norma UNI CIG 7129/92 e per ventilazioni in ambienti chiusi. Complete di viti e tasselli per il fissaggio.

Codice	Descrizione	Conf.	Euro	/Um
304675	mm.150x280 pass.aria cm2 144,14	25		PZ
304676	mm.150x415 pass.aria cm2 216,21	25		PZ

GRIGLIE APPOGGIO QUADRE ALLUM.BIANCO C/RETE



Griglie areazione da appoggio con rete antinsetti. Possono essere utilizzate come prese d'aria in locali con apparecchi alimentati a gas secondo norma UNI CIG 7129/92 e per ventilazioni in ambienti chiusi. Complete di viti e tasselli per il fissaggio.

Codice	Descrizione	Conf.	Euro	/Um
304680	mm.150x150 pass.aria cm2 72,07	25		PZ
304682	mm.230x230 pass.aria cm2 148,05	30		PZ

GRIGLIE APPOGGIO RETTANGOLARI ALLUM.BIANCO C/RETE



Griglie areazione da appoggio con rete antinsetti. Possono essere utilizzate come prese d'aria in locali con apparecchi alimentati a gas secondo norma UNI CIG 7129/92 e per ventilazioni in ambienti chiusi. Complete di viti e tasselli per il fissaggio.

Codice	Descrizione	Conf.	Euro	/Um
304681	mm.150x280 pass.aria cm2 144,14	25		PZ

GRIGLIE APPOGGIO QUADRE RAME CON RETE



Griglie areazione da appoggio con rete antinsetti. Possono essere utilizzate come prese d'aria in locali con apparecchi alimentati a gas secondo norma UNI CIG 7129/92 e per ventilazioni in ambienti chiusi. Complete di viti e tasselli per il fissaggio.

Codice	Descrizione	Conf.	Euro	/Um
304684	mm.150x150 pass.aria cm2 72,07	25		PZ
304686	mm.200x200 pass.aria cm2 117,68	30		PZ

GRIGLIE APPOGGIO RETTANGOLARI RAME CON RETE

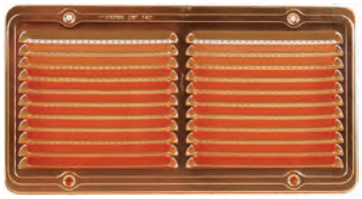

Griglie areazione da appoggio con rete antinsetti. Possono essere utilizzate come prese d'aria in locali con apparecchi alimentati a gas secondo norma UNI CIG 7129/92 e per ventilazioni in ambienti chiusi. Complete di viti e tasselli per il fissaggio.

Codice	Descrizione	Conf.	Euro	/Um
304685	mm.150x280 pass.aria cm2 144,14	25		PZ

SPORTELLI GAS PER CONTATORI FILO MURO



In lamiera zincata. Chiusura a chiave.

Codice	Descrizione	Conf.	Euro	/Um
304626	filo muro, dim. cm.30x50	1		PZ
304627	filo muro, dim. cm.40x70	1		PZ

SPORTELLI GAS PER CONTATORI A CASSETTA



In lamiera zincata. Chiusura a chiave.

Codice	Descrizione	Conf.	Euro	/Um
304630	a cassetta, dim. cm.30x50x25	1		PZ
304631	a cassetta, dim. cm.40x70x25	1		PZ

DISSUASORE DI SOSTA AUTO ZINCOGALVANIZZATO PESANTE



Tipo pesante. Sbarramento posteggio auto in tubo d'acciaio d.mm.42 zincogalvanizzato. Piastre di fissaggio in acciaio con fori per lucchetto. Larghezza cm.55. Altezza cm.47. Peso Kg.5,4.

Codice	Descrizione	Conf.	Euro	/Um
570745		1		PZ

DISSUASORE DI SOSTA AUTO VERNICIATO ROSSO



Sbarramento posteggio auto in tubo d'acciaio d.mm.40 verniciato rosso. Piastre di fissaggio in acciaio zincato con fori per lucchetto. Barra centrale. Larghezza cm.55. Altezza cm.45.

Codice	Descrizione	Conf.	Euro	/Um
570740		1		PZ

COLONNINA PER CATENA IN PLASTICA



Colonnina senza base, completa di cappellotto.

Codice	Descrizione	Conf.	Euro	/Um
390720	colonnina	16		PZ
390758	cappellotto ricambio per colonnina	1		PZ

BASE TONDA RIEMPIBILE PER COLONNINA



Base circolare in PVC nero d.cm.30. Si riempie per appesantirla con acqua oppure sabbia.

Codice	Descrizione	Conf.	Euro	/Um
390726		8		PZ

BASE TRIANGOLARE PER COLONNINA



Base triangolare in PVC nero lato cm.29, senza cemento.

Codice	Descrizione	Conf.	Euro	/Um
390730		16		PZ

BASE TRIANGOLARE CON CEMENTO PER COLONNINA

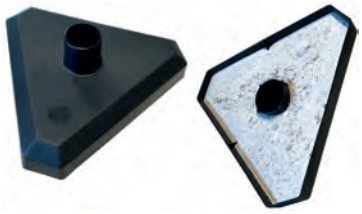

Base triangolare in PVC nero, riempita di cemento come zavorra. Lato cm.29. Peso kg.2,9.

Codice	Descrizione	Conf.	Euro	/Um
390728		4 *		PZ

CATENA IN PLASTICA COLORATA



Codice	Descrizione	Conf.	Euro	/Um
390705	d.mm.5 bianca/rossa maglia mm30x20h	25 *		MT
390706	d.mm.6 bianca/rossa maglia mm39x24h	25 *		MT
390708	d.mm.8 bianca/rossa maglia mm49x29h	25 *		MT
390715	d.mm.6 bianca maglia mm39x24h	25 *		MT

ANELLI DI GIUNZIONE PLASTICA



Accessorio per catena in plastica.

Codice	Descrizione	Conf.	Euro	/Um
390750		1		PZ

PALETTI PARAPEDONALI



Paletti in acciaio. Con anelli per aggancio catene. Verniciati rossi con fasce bianche. Tappo superiore di chiusura.

Codice	Descrizione	Conf.	Euro	/Um
390760	d.mm.48, altezza mt.1,2	1		PZ
390761	d.mm.60, altezza mt.1,2	1		PZ

CANOTTI PER PALETTI PARAPEDONALI



Verniciati rossi.

Codice	Descrizione	Conf.	Euro	/Um
390762	per paletti d.mm.48	1		PZ
390763	per paletti d.mm.60	1		PZ

CONO SPARTITRAFFICO IN PLASTICA BIANCO-ROSSO



Altezza cm.50. Base cm.27x27. Peso gr.640.

Codice	Descrizione	Conf.	Euro	/Um
390684		10		PZ

ARCHETTI PARAPEDONALI ART.2650/AD



Archetti parapedonali realizzati in tubo d'acciaio d.mm.48. Verniciati rossi con fasce bianche. Da annegare al pavimento.

Codice	Descrizione	Conf.	Euro	/Um
390764	dim. cm.50x100	1		PZ

BANDA SEGNALETICA BIANCA/ROSSA



Altezza mm.75. In bobine da mt.200.

Codice	Descrizione	Conf.	Euro	/Um
334081		24		ROT

NASTRO ADESIVO SEGNALETICO BIANCO/ROSSO SCAPA



Nastro adesivo bicolore bianco/rosso in PVC spessore mm.0,16 per pavimentazione, delimitazione e segnalazione di pericoli.

Codice	Descrizione	Conf.	Euro	/Um
695488	art.2724 mm.50 x mt.33	18		ROT

NASTRO ADESIVO SEGNALETICO GIALLO/NERO SCAPA



Nastro adesivo bicolore giallo/nero in PVC spessore mm.0,16 per pavimentazione, delimitazione e segnalazione di pericoli.

Codice	Descrizione	Conf.	Euro	/Um
695489	art.2724 mm.50 x mt.33	18		ROT

SPECCHI STRADALI PARABOLICI INFRANGIBILI



Carcassa posteriore in polipropilene di colore arancio, parte anteriore specchiante convessa in materiale acrilico alluminizzato. Guarnizione in gomma nera. Staffa posteriore in ferro zincato per fissaggio a palo d.mm.60 e/o mensola. La staffa permette la regolazione in altezza, verticale e orizzontale. Confezionati in scatola di cartone.

Codice	Descrizione	Conf.	Euro	/Um
441400	specchio d.mm.50	1		PZ
441402	specchio d.mm.60	1		PZ

LAMPEGGIATORI CREPUSCOLARI LUCE INTERMITTENTE



Tipo giallo a luce intermittente. Sorgente luminosa a led a normale intensità. Lente d.mm.180. Interruttore interno ON/OFF. Interruttore crepuscolare automatico sempre inserito. Alimentazione con 1 o 2 batterie tipo 4R25-6V.

Codice	Descrizione	Conf.	Euro	/Um
610141		12		PZ

LAMPEGGIATORI CREPUSCOLARI LUCE FISSA



Tipo rosso a luce fissa. Sorgente luminosa a led a normale intensità. Lente d.mm.180. Interruttore interno ON/OFF. Interruttore crepuscolare automatico sempre inserito. Alimentazione con 1 o 2 batterie tipo 4R25-6V.

Codice	Descrizione	Conf.	Euro	/Um
610142		12		PZ

BATTERIE PER LAMPEGGIATORI



Per lampeggiatori crepuscolari.

Codice	Descrizione	Conf.	Euro	/Um
610145	6 Volt	6 *		PZ

CARTELLI PER CARICHI SPORGENTI NON OMOLOGATI

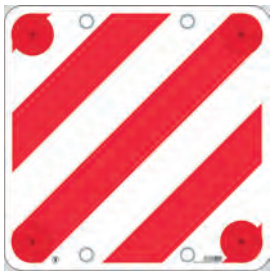

Cartelli in polipropilene. NON OMOLOGATI. Angoli arrotondati. 4 fori e occhielli d.cm.2, con catadiottri rivettati.

Codice	Descrizione	Conf.	Euro	/Um
440912	dimensioni cm.50x50	10		PZ

CARTELLI PER CARICHI SPORGENTI OMOLOGATI



Cartelli in alluminio. OMOLOGATI secondo le direttive del codice della strada italiano. Angoli arrotondati. 4 fori e occhielli d.cm.2.

Codice	Descrizione	Conf.	Euro	/Um
440913	dimensioni cm.50x50	1		PZ

CARTELLI 12 AVVISI EDILIZIA



Cartelli in polionda bianco SIGN GROUP NORME.

Codice	Descrizione	Conf.	Euro	/Um
441000	dimensioni cm.80x60	1		PZ

CARTELLI PER CONCESSIONI EDILI



Cartelli in polionda bianco.

Codice	Descrizione	Conf.	Euro	/Um
441020	dimensioni cm.60x40	10		PZ
441022	dimensioni cm.80x60	10		PZ

CARTELLI PONTEGGIO IN ALLESTIMENTO



Cartelli in polionda bianco.

Codice	Descrizione	Conf.	Euro	/Um
441026	dimensioni cm.60x40	10		PZ

CARTELLI PVC VIETATO L'INGRESSO AI NON ADDETTI



Cartelli in PVC. VIETATO L'INGRESSO AI NON ADDETTI AI LAVORI.

Codice	Descrizione	Conf.	Euro	/Um
440515	dimensioni cm.30x20	1		PZ

CARTELLI PVC VIETATO FUMARE



Cartelli in PVC.

Codice	Descrizione	Conf.	Euro	/Um
440617	dimensioni cm.30x20	1		PZ

CARTELLI PVC STRADA PRIVATA



Cartelli in PVC.

Codice	Descrizione	Conf.	Euro	/Um
440520	dimensioni cm.30x20	1		PZ

CARTELLI PVC IO NON POSSO ENTRARE



Cartelli in PVC.

Codice	Descrizione	Conf.	Euro	/Um
440916	dimensioni cm.30x20	1		PZ

CARTELLI PVC ATTENZIONE CANCELLO AUTOMATICO



Cartelli in PVC. ATTENZIONE CANCELLO AUTOMATICO È VIETATO SOSTARE NEL RAGGIO D'AZIONE NON ATTRAVERSARE CON CANCELLO IN MOVIMENTO.

Codice	Descrizione	Conf.	Euro	/Um
440920	dimensioni cm.30x20	1		PZ

CARTELLI ALLUMINIO AREA SOTTOPOSTA VIDEOSORVEGLIAN



Cartelli in alluminio. AREA SOTTOPOSTA A VIDEOSORVEGLIANZA PER RAGIONI DI SICUREZZA.

Codice	Descrizione	Conf.	Euro	/Um
440915	dimensioni cm.30x20	1		PZ

CARTELLI PVC PROPRIETA' PRIVATA



Cartelli in PVC.

Codice	Descrizione	Conf.	Euro	/Um
440423	dimensioni cm.30x20	1		PZ

CARTELLI PVC PROPRIETA' PRIVATA VIETATO L'ACCESSO



Cartelli in PVC.

Codice	Descrizione	Conf.	Euro	/Um
440424	dimensioni cm.30x20	1		PZ

CARTELLI PVC DIVIETO DI SOSTA



Cartelli in PVC. DIVIETO DI SOSTA LASCIARE LIBERO IL PASSAGGIO.

Codice	Descrizione	Conf.	Euro	/Um
440426	dimensioni cm.30x20	1		PZ

CARTELLI PVC SOSTA VIETATA ANCHE DI NOTTE



Cartelli in PVC.

Codice	Descrizione	Conf.	Euro	/Um
440428	dimensioni cm.30x20	1		PZ

CARTELLI PVC PARCHEGGIO PRIVATO



Cartelli in PVC.

Codice	Descrizione	Conf.	Euro	/Um
440440	dimensioni cm.30x20	1		PZ

CARTELLI PVC PARCHEGGIO RISERVATO AI CONDOMINI



Cartelli in PVC.

Codice	Descrizione	Conf.	Euro	/Um
440442	dimensioni cm.30x20	1		PZ

CARTELLI PVC PARCHEGGIO RISERVATO AI CLIENTI



Cartelli in PVC.

Codice	Descrizione	Conf.	Euro	/Um
440444	dimensioni cm.30x20	1		PZ

CARTELLI PVC ATTENTI AL CANE



Cartelli in PVC.

Codice	Descrizione	Conf.	Euro	/Um
440453	dimensioni cm.30x20	1		PZ

CARTELLI PVC PASSO CARRABILE



Cartelli in PVC.

Codice	Descrizione	Conf.	Euro	/Um
440474	dimensioni cm.30x20	1		PZ

CARTELLI PVC VIETATO L'ACCESSO



Cartelli in PVC.

Codice	Descrizione	Conf.	Euro	/Um
440510	dimensioni cm.30x20	1		PZ

CARTELLI ALLUMINIO ATTENTI AL CANE



Cartelli in alluminio.

Codice	Descrizione	Conf.	Euro	/Um
440456	dimensioni cm.18x12	1		PZ

CARTELLI ALLUMINIO VIETATO FUMARE SANZIONE



Cartelli in alluminio.

Codice	Descrizione	Conf.	Euro	/Um
440620	dimensioni cm.35x12	1		PZ

CARTELLI ALLUMINIO ESTINTORE N.



Cartelli in alluminio.

Codice	Descrizione	Conf.	Euro	/Um
441200	dimensioni cm.30x20	1		PZ

CARTELLI ALLUMINIO LANCIA ANTINCENDIO IDRANTE N.



Cartelli in alluminio.

Codice	Descrizione	Conf.	Euro	/Um
441220	dimensioni cm.30x20	1		PZ

CARTELLI ALLUMINIO USCITA DI EMERGENZA



Cartelli in alluminio.

Codice	Descrizione	Conf.	Euro	/Um
441300	dimensioni cm.30x20	1		PZ

CARTELLI ALLUMINIO USCITA DI EMERGENZA DESTRA



Cartelli in alluminio.

Codice	Descrizione	Conf.	Euro	/Um
441310	dimensioni cm.30x20	1		PZ

CARTELLI ALLUMINIO USCITA DI EMERGENZA SINISTRA



Cartelli in alluminio.

Codice	Descrizione	Conf.	Euro	/Um
441315	dimensioni cm.30x20	1		PZ

SCALE ALLUMINIO FRAMAR EUROPIUMA



Scale in alluminio pratiche e sicure. Conformi al D.lgs 081/08 e norme europee EN-131. Portata max kg.150. Pianale in acciaio con blocco di sicurezza. Gradini antisdrucciolo fissati con rivetti autoperforanti, arco di sicurezza maggiorato cm.61. I modelli a partire dalla 6 gradini sono dotati di una terza traversa di sostegno al montante posteriore e di tiranti antidivaricamento.

Codice	Descrizione	Conf.	Euro	/Um
829983	gr.3 H.ripiano cm. 62	1		PZ
829984	gr.4 H.ripiano cm. 84	1		PZ
829985	gr.5 H.ripiano cm.103	1		PZ
829986	gr.6 H.ripiano cm.127	1		PZ
829987	gr.7 H.ripiano cm.149	1		PZ
829988	gr.8 H.ripiano cm.170	1		PZ
830010	terminali per gradini bli.pz.12	1		BLI
830016	piedini per Europiuma bli.pz.4	1		BLI

SCALE ALLUMINIO FACAL QUADRA



Scale in alluminio ad elevato contenuto tecnico. Conformi alla normativa europea EN 131. Portata max kg.150. Gradini profondi mm.85 saldamente bloccati ai montanti senza rivetti. Cerniere e ripiano in alluminio fuso. Dalla 5 gradini dotate di nastrini antidivaricamento. Montanti a sezione rettangolare mm.24x50 (3-8gr.) - mm.24x60 (9-12gr.)

Codice	Descrizione	Conf.	Euro	/Um
829953	gr. 3 H.ripiano cm. 65	1		PZ
829954	gr. 4 H.ripiano cm. 88	1		PZ
829955	gr. 5 H.ripiano cm.112	1		PZ
829956	gr. 6 H.ripiano cm.136	1		PZ
829957	gr. 7 H.ripiano cm.159	1		PZ
829958	gr. 8 H.ripiano cm.182	1		PZ
829959	gr. 9 H.ripiano cm.205	1		PZ
829960	gr.10 H.ripiano cm.228	1		PZ
829962	gr.12 H.ripiano cm.276	1		PZ

SCALE ALLUMINIO FACAL PIU' SU' MAXI 110



In alluminio. Conformi alla normativa europea EN 131. Portata max kg.150. Gradini LARGHI mm.110 bloccati senza rivetti, non sporgono dala scala chiusa per ottimizzare l'ingombro. Montanti anteriori mm.24x50, posteriori mm.20x40. Porta utensili con presa della mano. Cerniere a getto di resina con anima d'acciaio e frizione antigrip. Dalla 5 gr. dotate di tiranti antidivaricamento.

Codice	Descrizione	Conf.	Euro	/Um
829944	gr.4 H.ripiano cm. 88	1		PZ
829945	gr.5 H.ripiano cm.112	1		PZ
829946	gr.6 H.ripiano cm.136	1		PZ
829947	gr.7 H.ripiano cm.159	1		PZ
829948	gr.8 H.ripiano cm.182	1		PZ

SCALE ALLUMINIO DOPPIE FACAL PROFESSIONAL1



Professionali. Conformi alla normativa europea EN 131. Portata max kg.150. Doppia salita a pioli quadri mm.30x30 fissati al montante con doppio passaggio idraulico. Leggera, solida e pratica. Cerniera in alluminio fuso a frizione interposta. Grande gancio porta attrezzi. Cordino di sicurezza. Calzare alto cm.5.

Codice	Descrizione	Conf.	Euro	/Um
831432	gr.6+6, H.cm.165	1		PZ
831433	gr.7+7, H.cm.190	1		PZ
831434	gr.8+8, H.cm.215	1		PZ

SCALE ALLUMINIO DOPPIE FACAL DUPLA



Professionali. Conformi alla normativa europea EN 131. Portata max kg.150. Doppia salita con gradini su ambo i lati profondi mm.85. Il monoblocco cerniera in alluminio fuso lega il pianetto ai montanti. Il comodo appoggio di seduta permette di lavorare in sicurezza anche con le mani occupate. Forti cinghie di sicurezza larghe cm.3. Gancio porta attrezzi.

Codice	Descrizione	Conf.	Euro	/Um
831446	gr.6+6 +pianetto, H.cm.166	1		PZ
831447	gr.7+7 +pianetto, H.cm.190	1		PZ
831448	gr.8+8 +pianetto, H.cm.215	1		PZ
831449	gr.9+9 +pianetto, H.cm.241	1		PZ

SCALE LEGNO DOPPIE FACAL IMBIANCHINO PIOLI



Conformi al D.lgs 081/08. Scale da lavoro con montanti in legno di pino mm.25x60 e pioli stretti in faggio da ambo i lati. Verniciate in trasparenza. Senza pedana. Cerniera con gancio. Catenella di sicurezza.

Codice	Descrizione	Conf.	Euro	/Um
831536	gr.6+6 H.cm.168,5	1		PZ
831537	gr.7+7 H.cm.196,5	1		PZ
831538	gr.8+8 H.cm.223,0	1		PZ

SCALE TELESCOPICHE GIERRE ACCIAIO PEPPINA



Scale telescopiche in acciaio. Certificazione ACAL100 D.lgs.81/08. Articolazione brevettata in acciaio con manopola dalla comoda impugnatura. Sistema di sicurezza apertura-chiusura semi-automatico. Pioli mm.40x20. Piedini antiscivolo zigrinati. Portata max kg.100.

Codice	Descrizione	Conf.	Euro	/Um
831739	MEDIA gr.4+4 H.sfilo cm.376 dop.192	1		PZ
831749	SUPER gr.4+5 H.sfilo cm.428 dop.216	1		PZ

SCALE ALLUMINIO FACAL A SFILO 3 ELEMENTI STILO



In alluminio. Conformi alla normativa europea EN 131. Portata max kg.150. Cerniere d'acciaio si agganciano ai gradini. Funzione zoppa. Articolazioni in acciaio. Barra stabilizzatrice in alluminio. Cordini di sicurezza. Pioli mm.24x24. H.200: 3el. con 7gr. sez. montanti cm.60x25. H.260: 3el. con 9gr. sez.montanti cm.60/80x25. H.310: 3el. con 11gr. sez.cm.80x25.

Codice	Descrizione	Conf.	Euro	/Um
831001	H.200 3el.gr.7+7+7 H.svil.cm.426	1		PZ
831002	H.260 3el.gr.9+9+9 H.svil.cm.594	1		PZ
831003	H.310 3el.gr.11+11+11 H.svil.cm.706	1		PZ

SCALE ALLUMINIO FACAL EUROBRIKO16 EN131



Professionali. Universali in alluminio. A norme EN131 (*BK/6 EN131 solo in posizione a cavalletto). Portata max kg.150. Cerniere automatiche in alluminio fuso con interposta lama d'acciaio. Le speciali cerniere permettono 2 possibili usi: libera e bloccata. Gradino fissato con 6 saldature robotizzate (3+3). Piolo a sezione quadra mm.30x30. Cinghia con moschettone d'acciaio per ulteriore sicurezza.

Codice	Descrizione	Conf.	Euro	/Um
831771	BK/1 gr.3+3 H.sfilo cm288 dop.143	1		PZ
831770	BK/1,5 gr.3+4 H.sfilo cm344 dop.170	1		PZ
831772	BK/2 gr.4+4 H.sfilo cm400 dop.198	1		PZ
831773	BK/3 gr.4+5 H.sfilo cm456 dop.225	1		PZ
831774	BK/4 gr.5+5 H.sfilo cm512 dop.252	1		PZ
831775	BK/5 gr.6+6 H.sfilo cm570 dop.280	1		PZ
831776	BK/6* gr.7+7 H.doppia cm.360	1		PZ

SCALE ALLUMINIO FACAL A SFILO 3 ELEMENTI GENIA



In alluminio. Conformi alla normativa europea EN 131. Portata max kg.150. Gruppo cerniere in alluminio fuso ad alta resistenza. Barra stabilizzatrice in alluminio. Gradini a sezione quadra mm.30x30. Cordini di sicurezza. H.250: 3el. con 7gr. sez.montanti cm.65x25. H.300: 3el. con 9gr. sez.montanti cm.60/80x25. H.350: 3el. con 11gr. sez. montanti cm.90x25.

Codice	Descrizione	Conf.	Euro	/Um
831008	H.250 3el.gr.7+7+7 H.svil.cm.510	1		PZ
831010	H.300 3el.gr.9+9+9 H.svil.cm.690	1		PZ
831012	H.350 3el.gr.11+11+11 H.svil.cm.834	1		PZ

SCALE ALLUMINIO FACAL BRIKOBLU EN131



Universali in alluminio tipo BLU. Conformi alla normativa europea EN 131. Portata max kg.150. Cerniere in acciaio con ricoprimenti in resina iniettati esternamente che formano una guaina protettiva ed escludono ogni diretto contatto tra i diversi materiali.

Codice	Descrizione	Conf.	Euro	/Um
831762	BB/2 gr.4+4 H.sfilo cm.400 dop.198	1		PZ
831763	BB/3 gr.4+5 H.sfilo cm.456 dop.225	1		PZ
831764	BB/4 gr.5+5 H.sfilo cm.512 dop.252	1		PZ

SCALE ALLUMINIO FACAL A SFILO SUPER PRIMA



Scale professionali di elevato livello tecnico. Conformi alla normativa europea EN 131. Portata max kg.150. Ampi montanti riducono al minimo le flessioni. Pioli a rombo mm.30x30 inclinati a 68 gradi per garantire l'appoggio dei piedi in piano. Forti barre antidivaricamento bloccabili ad espansione. Barra stabilizzatrice regolabile telescopica sempre sollevata da terra, incorporata alla scala.

Codice	Descrizione	Conf.	Euro	/Um
831054	H.234 3el.gr.6+7+7 H.svil.cm.505	1		PZ
831055	H.264 3el.gr.7+8+8 H.svil.cm.540	1		PZ
831056	H.294 3el.gr.8+9+9 H.svil.cm.625	1		PZ
831058	H.324 3el.gr.9+10+10 H.svil.cm.720	1		PZ
831059	H.354 3el.gr.10+11+11 H.svil.cm.810	1		PZ
831060	H.384 3el.gr.11+12+12 H.svil.cm.870	1		PZ

PRIMA, eccellenza in quota ...senza discussioni

Super Scala "PRIMA"

...tecnologia avanzata

Con la famosa barra stabilizzatrice telescopica regolabile, sempre sollevata da terra.

Linea Verde

OK Numero 1 Professional



EN131 EUROPEAN NORM

81/2008 DECRETO LEGISLATIVO

FACAL ... Le Scale Italiane

SCALE ALLUMINIO FACAL SEMPLICI STILO/S



FACAL

Senza barra stabilizzatrice. Scale semplici d'appoggio a pioli quadri mm.24x24 in leghe d'alluminio speciali, fissati ai montanti con doppia allargatura idraulica e ribordatura, senza rivetti. Portata max kg.150. Calzari alti in gomma antisdrucciolo cm.5 di base e copri testa in alto. Dimensioni contenute: larghezza cm.34,5. Particolarmente leggera, maneggevole e molto rigida per le leghe usate.

Codice	Descrizione	Conf.	Euro	/Um
831321	gr. 7 H.cm.216 pr.24x50 EN131	1		PZ
831323	gr. 9 H.cm.276 pr.24x50 EN131	1		PZ
831324	gr.10 H.cm.298 pr.24x60 EN131	1		PZ
831326	gr.11 H.cm.338 pr.24x60 DLGS81/2008	1		PZ

SCALE ALLUMINIO FACAL SEMPLICI PRIMA/L



FACAL

Senza barra stabilizzatrice. Professionali. Scale semplici d'appoggio in alluminio a gradini larghi profondi mm.85 fissati ai montanti con doppio passaggio meccanico, senza rivetti. Larghezza scala cm.45. Profilo montanti mm.25x65. Conformi alla normativa europea EN 131. Portata max kg.150.

Codice	Descrizione	Conf.	Euro	/Um
831341	gr.6 H.cm.200 senza barra stabiliz.	1		PZ
831342	gr.8 H.cm.260 senza barra stabiliz.	1		PZ
831343	gr.9 H.cm.290 senza barra stabiliz.	1		PZ

SCALE ALLUMINIO FACAL SEMPLICI PRIMA/LB



FACAL

Con barra stabilizzatrice. Professionali. Scale semplici d'appoggio in alluminio a gradini larghi profondi mm.85 fissati ai montanti con doppio passaggio meccanico, senza rivetti. Larghezza scala cm.45. Profilo montanti mm.25x65. Conformi alla normativa europea EN 131. Portata max kg.150.

Codice	Descrizione	Conf.	Euro	/Um
831344	gr.11 H.cm.350 con barra stabiliz.	1		PZ
831345	gr.13 H.cm.410 con barra stabiliz.	1		PZ

SCALE ALLUMINIO FACAL PER AGRICOLTURA AGRI



FACAL

In alluminio specifica per uso agricolo, per la manutanzione di piante e siepi, per la raccolta di frutta. Portata max kg.100. Gradini a trapezio inclinato passanti al montante, ribordati e saldati per la massima sicurezza. Montanti tubolari nervati mm.30x65. Telaio di salita ampiamente conico per totale stabilità anche su terreni sconnessi. La scala termina a punta in alto per infilarsi nei rami.

Codice	Descrizione	Conf.	Euro	/Um
831554	gr. 8 H.cm.300	1		PZ
831555	gr.10 H.cm.350	1		PZ

PIEDE SNODO GOMMATO PER SCALE FACAL AGRICOLTURA

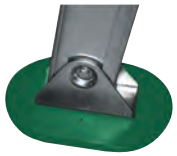

FACAL

Piede snodo gommato ovale con anima d'acciaio di ampie dimensioni, antiaffondamento ed antisdrucciolo.

Codice	Descrizione	Conf.	Euro	/Um
831559	PS-0 mm.16x11	1		PZ

SCALE ALLUMINIO FACAL A CASTELLO CASTIGLIA



FACAL

Norma D.LGS81-2008 senza stabilizzatori: portata Kg.100. Norma EN131 con stabilizzatori: portata kg.150. Pieghevole per il trasporto e lo stoccaggio. Parte anteriore a 61° per facile salita in posizione eretta. Ampia pedana antisdrucciolo cm.48x77, vaschetta porta oggetti. Ruote posteriori d.mm.125 con freno. Ruote anteriori d.mm.80 piroettanti autofrenanti. Gradini profondi mm.150.

Codice	Descrizione	Conf.	Euro	/Um
831788	gr. 3 + pedana, H.pedana cm. 87	1		PZ
831789	gr. 4 + pedana, H.pedana cm.108	1		PZ
831790	gr. 5 + pedana, H.pedana cm.133	1		PZ
831791	gr. 6 + pedana, H.pedana cm.154	1		PZ
831792	gr. 7 + pedana, H.pedana cm.174,5	1		PZ
831793	gr. 8 + pedana, H.pedana cm.195	1		PZ
831794	gr. 9 + pedana, H.pedana cm.219	1		PZ
831795	gr.10 + pedana, H.pedana cm.239,5 (su ord.)	1		PZ
831796	gr.11 + pedana, H.pedana cm.261 (su ord.)	1		PZ
831797	gr.13 + pedana, H.pedana cm.305 (su ord.)	1		PZ
831798	gr.14 + pedana, H.pedana cm.328,5 (su ord.)	1		PZ
831799	gr.15 + pedana, H.pedana cm.347,5 (su ord.)	1		PZ
831800	gr.16 + pedana, H.pedana cm.371 (su ord.)	1		PZ
831801	gr.17 + pedana, H.pedana cm.392 (su ord.)	1		PZ

STABILIZZATORI PER SCALE A CASTELLO CASTIGLIA



FACAL

Tipo piccolo: dalla gr.3+pedana alla gr.10+pedana. Tipo grande: dalla gr.11+pedana alla gr.17+pedana.

Codice	Descrizione	Conf.	Euro	/Um
831803	D660-1 tipo piccolo (kit 2 pz)	1		KIT
831804	D660-2 tipo grande (kit 2 pz)	1		KIT

SGABELLI ACCIAIO FRAMAR MAJOR



Struttura in acciaio verniciato bianco. Conformi alla normativa europea EN 131. Portata max kg.150. Gradini con tappetino antisdrucciolo cm.38x26. Piedini angolari stabilizzanti. Bloccaggio di sicurezza.

Codice	Descrizione	Conf.	Euro	/Um
830052	gr.2 H.ripiano cm.48	1		PZ
830055	gr.3 H.ripiano cm.73	1		PZ
830058	gr.4 H.ripiano cm.96	1		PZ
830018	piedini per sgabelli Major bli.pz.2	1		BLI

SGABELLI ACCIAIO FRAMAR SLIMMY



Sgabelli in acciaio. Conformi alla normativa europea EN 131. Portata max kg.150. Facilmente riponibili, minimo ingombro solo cm.5. Gradini cm.30x20.

Codice	Descrizione	Conf.	Euro	/Um
830072	gr.2 H.ripiano cm.47	6		PZ
830073	gr.3 H.ripiano cm.70	4		PZ
830074	gr.4 H.ripiano cm.93	3		PZ

SGABELLI ALLUMINIO FRAMAR PIUMA



Struttura in alluminio. Portata max kg.100. Bloccaggio di sicurezza. Tiranti antidivaricamento in acciaio zincato. Gradini antisdrucciolo.

Codice	Descrizione	Conf.	Euro	/Um
830060	gr.3 H.ripiano cm.64	1		PZ

SGABELLI ALLUMINIO FRAMAR MAJOR TECH



Struttura in alluminio anodizzato. Gradini in acciaio cm.38x26, ricoperti da tappetino in gomma antisdrucciolo. Piedini angolari stabilizzanti. Blocco di sicurezza brevettato. Portata max kg.150. Conformi D.lgs 081/08 e norme europee EN14183. Modelli gr.3 e gr.4 con vaschetta porta attrezzi a ribalta.

Codice	Descrizione	Conf.	Euro	/Um
830042	gr.2 H.ripiano cm.48	1		PZ
830043	gr.3 H.ripiano cm.73	1		PZ
830044	gr.4 H.ripiano cm.96	1		PZ

TRABATTELLO ALLUMINIO FACAL PENNY



Trabattello domestico tutto in alluminio. Piano di lavoro cm.40x123. Altezza di lavoro cm.290. Montanti mm.24x50. Ganci anti ribaltamento. Zoppo per scale. Facili movimenti grazie alle 2 ruote gommate d.mm.90.

Codice	Descrizione	Conf.	Euro	/Um
831779	H.mt.1,74 base cm.139x85	1		PZ

TRABATTELLO ALLUMINIO COMPLETO FACAL TANO



Trabattello per uso interno. Piano di lavoro cm.45x140 in legno massello a doghe di pino. Montanti a sezione rettangolare mm.25x65. Gradini quadri mm.30x30. Mensola porta-attrezzi in massello di pino. Stabilizzatori anti ribaltamento frontale verdi brillanti di vernice epossidica. Peso kg.15. Leggerissimo e completamente smontabile. Portata max kg.100.

Codice	Descrizione	Conf.	Euro	/Um
831780	H.mt.1,62 base cm.65x142	1		PZ

TRABATTELLO ALLUMINIO FACAL SPECIAL PIEGO



Professionale. Pieghevole con chiusura istantanea. Unico corpo facile da riporre, passa per le porte, entra in ascensore. Piano di lavoro cm.68x153. Montanti mm.25x65. Traversini quadri mm.30x30. Snodo cancelletto chiudubile. Frizione in nylon per rotazione cerniera. Blocco istantaneo delle saette con molle inox. Spalla a 6 gradini. 4 ruote d.mm.100 con freno. Peso kg.31,5. Portata max kg.150.

Codice	Descrizione	Conf.	Euro	/Um
831784	H.mt.1,98 base cm.75x150	1		PZ

TRABATTELLO ALLUMINIO RIPIEGABILE FACAL PINNA



Conformi alla normativa europea EN 131. Portata max kg.150. I fianchi si ripiegano verso l'esterno. Trasformabile in 2 scale a forbice o in 2 scale semplici d'appoggio. Base cm.114x156. Piano di lavoro cm.51x143 in alluminio e legno antiscivolo idroresistente. Montanti mm.24x60. Pioli mm.30x30. Forti ganci di ancoraggio saldati al pianale. 2 ruote. Peso Kg.34,5.

Codice	Descrizione	Conf.	Euro	/Um
831910	H.mt.3,10 H.al piano mt.1,78	1		PZ



FACAL ...Le Scale Italiane

Le forme Pinna ...in movimento

TRABATTELLO ALLUMINIO RIPIEGABILE FACAL PINNA



Telaio in alluminio saldato e piano in legno multistrati antiscivolo idroresistente ricoperto in melaminico



Forti ganci di ancoraggio in alluminio saldati ai longheroni del pianale





Due scale a forbice indipendenti..... trasformabili in due scale semplici d'appoggio



Pratico sistema di sollevamento delle ruote ad impedire che le due scale scivolino quando sono in posizione a forbice ed in poizione semplice d'appoggio (Brev. dep.)





Facili movimentazioni..... sempre









Posizione ripiegata ideale per l'uso interno d'ambiente.

TRABATTELLO ALLUMINIO FACAL PINNA CLIC



Trabattello a 2 alzate con innesti d'acciaio rivestiti in resina. Portata max kg.150. Base cm.114x156. Piano di lavoro cm.51x143 in alluminio e legno antiscivolo idroresistente. Montanti mm.24x60. Pioli mm.30x30. Forti ganci di ancoraggio saldati al pianale. Tiranti rapidi anti sfilo d'acciaio. Zoppo per scale. 2 ruote. Base 6 gradini. Sopralzo 6 gradini. Peso Kg.34,4.

Codice	Descrizione	Conf.	Euro	/Um
831918	H.mt.3,65 H.al piano mt.2,36	1		PZ







TRABATTELLO ALLUMINIO FACAL PINNA CLIC

Rapido e semplice montaggio senza l'ausilio di utensili e con un sistema di bloccaggio tra le alzate per mezzo di tiranti e innesti in acciaio rivestito in nylon (sistema brevettato).


Facili movimentazioni


Zoppo per scale

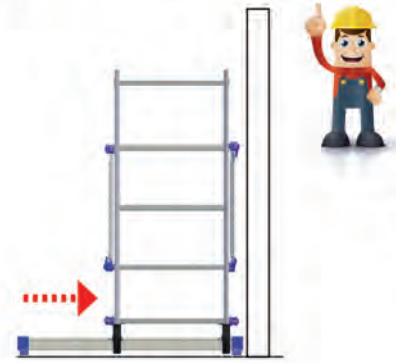
Può andare vicino al muro.
Barra stabilizzatrice a doppia posizione


Tiranti rapidi anti sfilo ed innesti di prolunga in acciaio

KIT PROLUNGA CLAC MT.2,08 PER TRABATTELLO CLIC



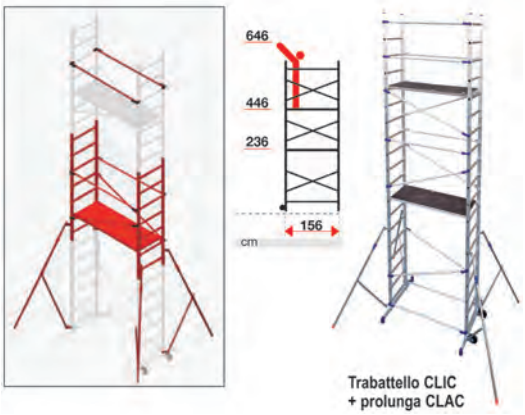

Il trabattello PINNA CLIC a 2 alzate con un'altezza di mt.3,65 può estendersi a 3 alzate con un'altezza di mt.5,73 con l'aggiunta della prolunga CLAC di mt.2,08 con 7 gradini. La prolunga comprende 4 stabilizzatori automatici, 1 piano.

Codice	Descrizione	Conf.	Euro	/Um
831919		1		KIT

TRABATTELLO ALLUMINIO FACAL ALUMITO STANDARD









STANDARD

61/2008 Altezza max 2,40 m (ultimo piano)
Con ancoraggi

CERTIFICATO N. S 60080174
NORMA 2 PIG 1273/11.10

MAXI

CLASSE 3
200 kg/m²: EN 1004

61/2008 Altezza max 4,20 m (ultimo piano)
Con ancoraggi

EN1004 EUROPEAN NORM
Con stabilizzatori grandi

200 kg MAX Carico massimo inteso ripartito su un solo piano

CERT. N. 2006/4050

Professionale. Con fascia fermapiede. Base cm.86x160. Piano di lavoro cm.68x150. Montanti mm.25x65. Pioli quadri mm.30x30. 4 ruote d.mm.125 con freno. La base portante in acciaio contiene i livellatori telescopici a vite. Peso Kg.30. Non soggetto alla norma EN1004 in quanto il piano di calpestio è inferiore a mt.2,50H. (ALUMITO MAXI soddisfa la norma EN1004 se utilizzato con stabilizzatori D661).

Codice	Descrizione	Conf.	Euro	/Um
831890	H.mt.3,40 H.al piano mt.2,40	1		PZ

TRABATTELLO ALLUMINIO FACAL ALUMITO STANDARD



ALUMITO STANDARD
Non soggetto alla norma EN 1004 in quanto il piano di calpestio è inferiore a mt. 2,50 di altezza



ALUMITO MAXI
Soddisfa la norma EN 1004 se utilizzato con stabilizzatori grandi D661 cod. 831870

EURO TRABATTELLO aluMito ...tecnologie e design



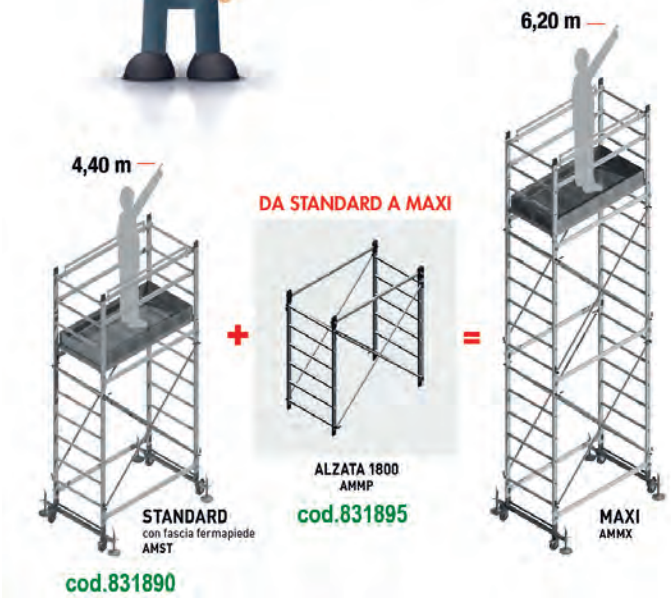

ACCESSORI PER TRABATTELLO FACAL ALUMITO

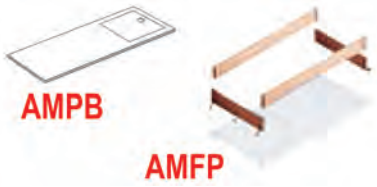

Accessori per trabattello Facal in alluminio ALUMITO STANDARD e ALUMITO MAXI.

Codice	Descrizione	Conf.	Euro	/Um
831897	AMPB piano lavoro c/botola cm68x150	1		PZ
831898	AMFP fascia fermapiede	1		PZ

KIT PROLUNGA AMMP MT.1,80 PER ALUMITO STANDARD



Il trabattello ALUMITO STANDARD con un'altezza di mt.3,40 può estendersi a MAXI con un'altezza di mt.5,40 con l'aggiunta della prolunga AMMP di mt.1,80 con 6 gradini. La prolunga comprende 2 spalle, 2 traverse, 4 saette. (ALUMITO MAXI soddisfa la norma EN 1004 se utilizzato con stabilizzatori grandi D661).

Codice	Descrizione	Conf.	Euro	/Um
831895		1		KIT

TRABATTELLO ALLUMINIO FACAL DOGE 65



Professionale. Facile e rapido montaggio, costruito con l'apporto di tecnologie industriali avanzate. Base cm.94x170. Piano di lavoro cm.76,5x153 (da ordinare a parte). Montanti mm.25x65. Traversini quadri mm.30x30. Le saette diagonali sono munite di attacchi rapidi a molla (inox) che si bloccano con estrema facilità e sicurezza ai funghi in nylon di cui sono dotate le spalle. 4 ruote con freno.

Codice	Descrizione	Conf.	Euro	/Um
831847	H.mt.3,50 NO PIANO NO STABILIZZAT.	1		ASS
831848	H.mt.4,10 NO PIANO NO STABILIZZAT.	1		ASS
831849	H.mt.5,30 NO PIANO NO STABILIZZAT.	1		ASS
831856	H.mt.5,90 NO PIANO	1		ASS
831858	H.mt.7,10 NO PIANO	1		ASS
831859	H.mt.7,70 NO PIANO	1		ASS
831860	H.mt.8,90 NO PIANO	1		ASS
831861	H.mt.9,50 NO PIANO	1		ASS

ACCESSORI PER TRABATTELLO FACAL DOGE 65



Accessori per trabattello Facal in alluminio DOGE 65.

Codice	Descrizione	Conf.	Euro	/Um
831865	D650 base completa cm.94x170	1		PZ
831867	D671 piano lavoro senza fascia f.p.	1		PZ
831868	D664 piano lavoro con fascia f.p.	1		PZ
831869	D660 stabilizzatori piccoli PZ.4	1		CON
831870	D661 stabilizzatori grandi PZ.4	1		CON
831874	D210S scaletta interna alluminio	1		PZ
831876	D652 alzata completa mt.1,2 grad.4	1		PZ
831877	D651 alzata completa mt.1,8 grad.6	1		PZ
831879	D658 protezione laterale terminale	1		PZ
831881	D670 protezione per piano lavoro	1		PZ
831884	D675 livellatori a vite PZ.4	1		SER

TRABATTELLO DOGE mt. 3,50 cod. 831847
(ultimo piano a mt. 2,40)
1 base completa D650
1 alzata mt. 1,80 D651 - 1 alzata mt. 1,20 D652
2 protezioni terminali D658
ZAVORRA NON NECESSARIA
Per normativa EN 1004 aggiungere:
1 piano con fascia fermapiede D664 cod.831868
1 kit di protezione per piano D670 cod.831881



TRABATTELLO DOGE mt. 4,10 cod. 831848
(ultimo piano a mt. 3,00)
1 base completa D650
2 alzate mt. 1,80 D651
2 protezioni terminali D658
ZAVORRA NON NECESSARIA
Per normativa EN 1004 aggiungere:
1 piano con fascia fermapiede D664 cod.831868
1 kit di protezione per piano D670 cod.831881



TRABATTELLO DOGE mt. 5,30 cod. 831849
(ultimo piano a mt. 4,20)
1 base completa D650
2 alzate mt. 1,80 D651 - 1 alzata mt. 1,20 D652
2 protezioni terminali D658
OBBLIGO ZAVORRA KG. 90
Per normativa EN 1004 aggiungere:
1 piano con fascia fermapiede D664 cod.831868
1 kit di protezione per piano D670 cod.831881



TRABATTELLO DOGE mt. 5,90 cod. 831856
(ultimo piano a mt. 4,80)
1 base completa D650
3 alzate mt. 1,80 D651
2 protezioni terminali D658
4 stabilizzatori grandi D661
OBBLIGO ZAVORRA KG. 90
Per normativa EN 1004 aggiungere:
1 piano con fascia fermapiede D664 cod.831868
1 kit di protezione per piano D670 cod.831881



TRABATTELLO DOGE mt. 7,10 cod. 831858
(ultimo piano a mt. 6,00)
1 base completa D650
3 alzate mt. 1,80 D651 - 1 alzata mt. 1,20 D652
2 protezioni terminali D658
4 stabilizzatori grandi D661
OBBLIGO ZAVORRA KG. 90
Per normativa EN 1004 aggiungere:
1 piano con fascia fermapiede D664 cod.831868
1 piano senza fascia fermapiede D671 cod.831867
2 kit di protezione per piano D670 cod.831881

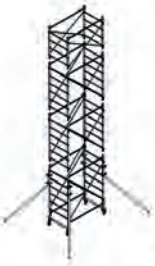

TRABATTELLO DOGE mt. 7,70 cod. 831859
(ultimo piano a mt. 6,60)
1 base completa D650
4 alzate mt. 1,80 D651
2 protezioni terminali D658
4 stabilizzatori grandi D661
OBBLIGO ZAVORRA KG. 90
Per normativa EN 1004 aggiungere:
1 piano con fascia fermapiede D664 cod.831868
1 piano senza fascia fermapiede D671 cod.831867
2 kit di protezione per piano D670 cod.831881



TRABATTELLO DOGE mt. 8,90 cod. 831860
(ultimo piano a mt. 7,80)
1 base completa D650
4 alzate mt. 1,80 D651 - 1 alzata mt. 1,20 D652
2 protezioni terminali D658
4 stabilizzatori grandi D661
OBBLIGO ZAVORRA KG. 90
Per normativa EN 1004 aggiungere:
1 piano con fascia fermapiede D664 cod.831868
1 piano senza fascia fermapiede D671 cod.831867
2 kit di protezione per piano D670 cod.831881



TRABATTELLO DOGE mt. 9,50 cod. 831861
(ultimo piano a mt. 8,40)
1 base completa D650
5 alzate mt. 1,80 D651
2 protezioni terminali D658
4 stabilizzatori grandi D661
OBBLIGO ZAVORRA KG. 90
Per normativa EN 1004 aggiungere:
1 piano con fascia fermapiede D664 cod.831868
1 piano senza fascia fermapiede D671 cod.831867
2 kit di protezione per piano D670 cod.831881



TRABATTELLO ALLUMINIO FACAL DOGE 80



Professionale. Base cm.122x218. Sicurezza in quota: pesante struttura di base kg.64 in alluminio e acciaio. Piano di lavoro cm.100x201 (da ordinare a parte). Montanti mm.25x80. Traversini quadri maggiorati mm.40x40 che collegano le ampie luci delle spalle da cm.109 senza bisogno di rinforzi aggiuntivi. Crocere in alluminio fuso e traverse laterali legano ogni alzata. 4 ruote d.mm.200 con freno.

Codice	Descrizione	Conf.	Euro	/Um
831950	H.mt. 3,64 NO PIANO NO STABILIZZAT. (su ord.)	1		ASS
831951	H.mt. 5,14 NO PIANO NO STABILIZZAT. (su ord.)	1		ASS
831952	H.mt. 6,64 NO PIANO NO STABILIZZAT. (su ord.)	1		ASS
831953	H.mt. 8,14 NO PIANO (su ord.)	1		ASS
831954	H.mt. 9,64 NO PIANO (su ord.)	1		ASS
831955	H.mt.11,14 NO PIANO (su ord.)	1		ASS
831956	H.mt.12,64 NO PIANO (su ord.)	1		ASS

ACCESSORI PER TRABATTELLO FACAL DOGE 80



Accessori per trabattello Facal in alluminio DOGE 80.

Codice	Descrizione	Conf.	Euro	/Um
831960	D800 base completa cm.122x218 (su ord.)	1		PZ
831961	D817 piano lavoro senza fascia f.p. (su ord.)	1		PZ
831962	D806 piano lavoro con fascia f.p. (su ord.)	1		PZ
831963	D808 stabilizzatori grandi PZ.4 (su ord.)	1		CON
831964	D809 stabilizzatori maxi PZ.4 (su ord.)	1		CON
831965	D801 alzata completa mt.1,5 grad.5 (su ord.)	1		PZ
831966	D803 protezione per piano lavoro (su ord.)	1		PZ
831967	D818 protezione laterale terminale (su ord.)	1		PZ

TRABATTELLO DOGE80 mt. 3,64 cod. 831950
(ultimo piano a mt. 2,54)
1 base completa D800
2 alzate mt. 1,50 D801
2 protezioni terminali D818

Per normativa EN 1004 aggiungere:
1 piano con fascia fermapiede D806 cod.831962
1 kit di protezione per piano D803 cod.831966



TRABATTELLO DOGE80 mt. 5,14 cod. 831951
(ultimo piano a mt. 4,04)
1 base completa D800
3 alzate mt. 1,50 D801
2 protezioni terminali D818

Per normativa EN 1004 aggiungere:
1 piano con fascia fermapiede D806 cod.831962
1 kit di protezione per piano D803 cod.831966



TRABATTELLO DOGE80 mt. 6,64 cod. 831952
(ultimo piano a mt. 5,54)
1 base completa D800
4 alzate mt. 1,50 D801
2 protezioni terminali D818

Per normativa EN 1004 aggiungere:
1 piano con fascia fermapiede D806 cod.831962
1 piano senza fascia fermapiede D817 cod.831961
2 kit di protezione per piano D803 cod.831966



TRABATTELLO DOGE80 mt. 8,14 cod. 831953
(ultimo piano a mt. 7,04)
1 base completa D800
5 alzate mt. 1,50 D801
2 protezioni terminali D818
4 stabilizzatori grandi D808

Per normativa EN 1004 aggiungere:
1 piano con fascia fermapiede D806 cod.831962
1 piano senza fascia fermapiede D817 cod.831961
2 kit di protezione per piano D803 cod.831966



TRABATTELLO DOGE80 mt. 9,64 cod. 831954
(ultimo piano a mt. 8,54)
1 base completa D800
6 alzate mt. 1,50 D801
2 protezioni terminali D818
4 stabilizzatori grandi D808

Per normativa EN 1004 aggiungere:
1 piano con fascia fermapiede D806 cod.831962
2 piano senza fascia fermapiede D817 cod.831961
3 kit di protezione per piano D803 cod.831966



TRABATTELLO DOGE80 mt. 11,14 cod. 831955
(ultimo piano a mt. 10,04)
1 base completa D800
7 alzate mt. 1,50 D801
2 protezioni terminali D818
4 stabilizzatori grandi D808

Per normativa EN 1004 aggiungere:
1 piano con fascia fermapiede D806 cod.831962
2 piano senza fascia fermapiede D817 cod.831961
3 kit di protezione per piano D803 cod.831966



TRABATTELLO DOGE80 mt. 12,64 cod. 831956
(ultimo piano a mt. 11,54)
1 base completa D800
8 alzate mt. 1,50 D801
2 protezioni terminali D818
4 stabilizzatori grandi D808

Per normativa EN 1004 aggiungere:
1 piano con fascia fermapiede D806 cod.831962
2 piano senza fascia fermapiede D817 cod.831961
3 kit di protezione per piano D803 cod.831966



TRABATTELLO POKER HD CON PIANO DI LAVORO

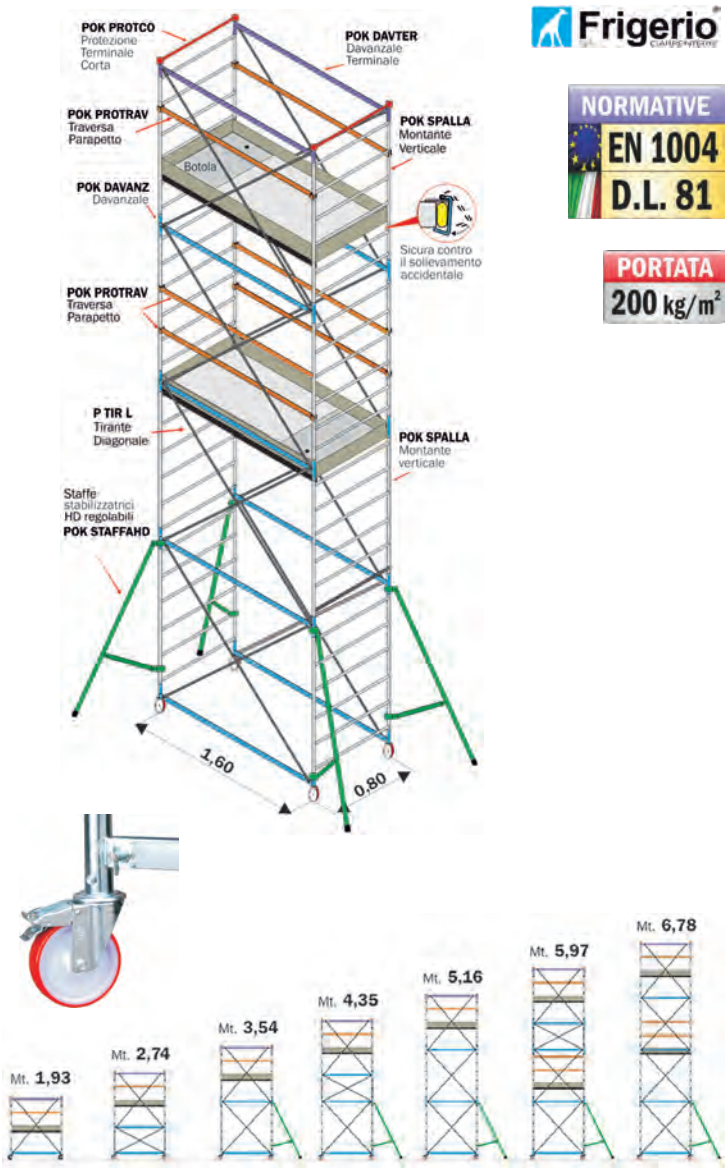

Frigerio

NORMATIVE EN 1004 D.L. 81

PORTATA 200 kg/m²

A norme UNI EN 1004. Portata 200 kg/mq. Base mt.1,60x0,80. Campate H.mt.1,62. Gradini profilo rettangolare mm.30x20 con profonda rigatura anti-scivolo, distanziati ogni cm.27, consentono di utilizzare ogni montante come una vera scala verticale. Tubo in robusto profilo d'acciaio d.mm.38x1,5. Zincatura anti-ruggine ad alta densità. 4 ruote con freno d.mm.125 in nylon. 4 staffe stabilizzatrici.

Codice	Descrizione	Conf.	Euro	/Um
831970	H.mt.1,93 H.al piano lav.mt.0,92	1		ASS
831971	H.mt.2,74 H.al piano lav.mt.1,73	1		ASS
831972	H.mt.3,54 H.al piano lav.mt.2,53	1		ASS
831973	H.mt.4,35 H.al piano lav.mt.3,34	1		ASS
831974	H.mt.5,16 H.al piano lav.mt.4,15	1		ASS
831975	H.mt.5,97 H.al piano lav.mt.4,96	1		ASS
831976	H.mt.6,78 H.al piano lav.mt.5,77	1		ASS

ACCESSORI PER TRABATTELLO POKER HD

Codice	Descrizione	Conf.	Euro	/Um
831977	montante verticale 6 gradini	1		PZ
831978	mezzo montante verticale 3 gradini	1		PZ
831979	davanzale	1		PZ
831980	davanzale terminale	1		PZ
831981	tirante diagonale	1		PZ
831982	mezzo tirante diagonale	1		PZ
831983	base completa in 2 pz. senza ruote	1		PZ
831984	ruota d.mm.125 c/freno fascia rossa	1		PZ
831985	staffa stabilizzatrice HD	1		PZ
831986	piano lavoro con fermapiede +botola	1		PZ
831987	protezione terminale corta	1		PZ
831988	traversa parapetto	1		PZ

TRABATTELLO EXPORT CON PIANO DI LAVORO

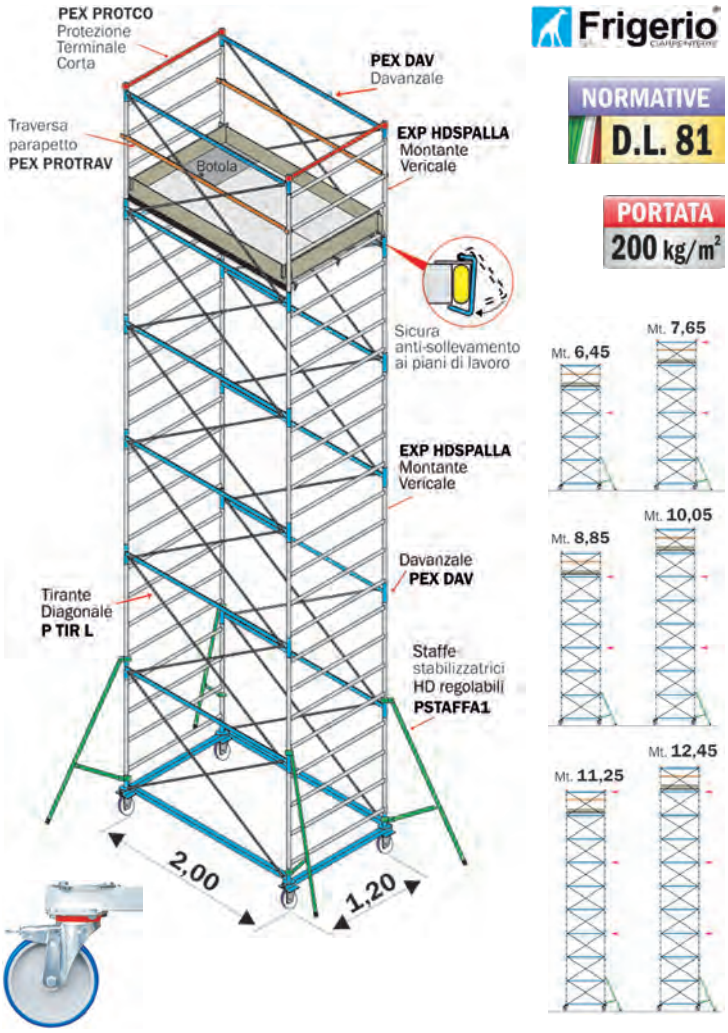

Frigerio

NORMATIVE D.L. 81

PORTATA 200 kg/m²

Portata 200 kg/mq. Base mt.2,00x1,20. Campate H.mt.1,20. Gradini profilo rettangolare mm.40x20 con profonda rigatura anti-scivolo, distanziati ogni cm.30. Tubo in robusto profilo d'acciaio d.mm.45x1,5. Zincatura anti-ruggine ad alta densità. 4 ruote con freno d.mm.200 in nylon. 4 staffe stabilizzatrici. N.B. Stabilizzatori a vite non compresi.

Codice	Descrizione	Conf.	Euro	/Um
831806	H.mt. 6,45 H.al piano lav.mt. 5,40	1		ASS
831807	H.mt. 7,65 H.al piano lav.mt. 6,60	1		ASS
831808	H.mt. 8,85 H.al piano lav.mt. 7,80	1		ASS
831809	H.mt.10,05 H.al piano lav.mt. 9,00	1		ASS
831810	H.mt.11,25 H.al piano lav.mt.10,20	1		ASS
831812	H.mt.12,45 H.al piano lav.mt.11,40	1		ASS

Trabattello EXPORT per soddisfare la normativa EN 1004 aggiungere piani di lavoro e traverse parapetto come da seguente tabella:

EN 1004 NORMA EUROPEA

Codice	Altezza mt.	Piano cod. 831822	Traversa cod. 831819
831806	6,45	pz. 1	pz. 4
831807	7,65	pz. 1	pz. 4
831808	8,85	pz. 1	pz. 4
831809	10,05	pz. 2	pz. 8
831810	11,25	pz. 2	pz. 8
831812	12,45	pz. 2	pz. 8

ACCESSORI PER TRABATTELLO EXPORT

Codice	Descrizione	Conf.	Euro	/Um
831822	piano lavoro con fermapiede +botola	1		PZ
831823	montante verticale 4 gradini	1		PZ
831825	base completa con ruote	1		PZ
831818	protezione terminale corta	1		PZ
831828	parapetto davanzale	1		PZ
831819	traversa parapetto	1		PZ
831829	tirante lungo diagonale	1		PZ
831830	scale interne per ponteggio	1		PZ
831831	stabilizzatore a vite pz.1	4 *		PZ
831833	staffe stabilizzatrici serie TIPO 1	1		PZ

I MAESTRI DELL'ACQUA.

Claber, il marchio italiano di riferimento per l'irrigazione domestica.
Un mondo di soluzioni, semplici e intelligenti, dedicate a chi ama occuparsi del proprio spazio verde.
Prodotti di altissima qualità, ideati per durare nel tempo e per non sprecare nemmeno una goccia di acqua preziosa.



irrigazione interrata



irrigazione fuori terra



irrigazione a goccia



programmatori

claber®

www.claber.com

PRESE RUBINETTO CLABER OTTONE 2 VIE FILETTATE REG.



Linea METAL-JET in ottone con cromatura certificata. Per rubinetti con filetto 3/4". 2 vie regolabili con filetto 3/4" maschio.

Codice	Descrizione	Conf.	Euro	/Um
CL9601		4		BLI

PRESE RUBINETTO CLABER OTTONE 2 VIE REGOLABILI



Linea METAL-JET in ottone con cromatura certificata. Per rubinetti con filetto 3/4". 2 vie regolabili con attacco Quick-Click.

Codice	Descrizione	Conf.	Euro	/Um
CL9602		4		BLI

PRESE RUBINETTO CLABER OTTONE 1" C/RIDUZIONE 3/4"



Linea METAL-JET in ottone con cromatura certificata. Per rubinetti con filetto 1" e riduzione 3/4".

Codice	Descrizione	Conf.	Euro	/Um
CL9603		10		BLI

PRESE RUBINETTO CLABER OTTONE 3/4"



Linea METAL-JET in ottone con cromatura certificata. Per rubinetti con filetto 3/4".

Codice	Descrizione	Conf.	Euro	/Um
CL9604		10		BLI

RACCORDI CLABER CONGIUNZIONE OTTONE 2 VIE



Linea METAL-JET in ottone con cromatura certificata. Per collegare 2 raccordi automatici. Attacco Quick-Click.

Codice	Descrizione	Conf.	Euro	/Um
CL9606		10		BLI

RACCORDI CLABER DEVIATORI OTTONE 3 VIE



Linea METAL-JET in ottone con cromatura certificata. Per collegare 3 raccordi automatici. Attacco Quick-Click.

Codice	Descrizione	Conf.	Euro	/Um
CL9607		8		BLI

RACCORDI CLABER OTTONE 1/2"-5/8"



Linea METAL-JET in ottone con cromatura certificata. Raccordo automatico a 6 sfere per tubi 1/2", 5/8".

Codice	Descrizione	Conf.	Euro	/Um
CL9610		8		BLI

RACCORDI CLABER OTTONE 1/2"-5/8" C/STOP



Linea METAL-JET in ottone con cromatura certificata. Raccordo automatico a 6 sfere c/ stop per tubi 1/2", 5/8".

Codice	Descrizione	Conf.	Euro	/Um
CL9611		8		BLI

RACCORDI RIPARATORI CLABER OTTONE 1/2"-5/8"



Linea METAL-JET in ottone con cromatura certificata. Raccordo riparatore per congiungere tubi da 1/2", 5/8".

Codice	Descrizione	Conf.	Euro	/Um
CL9612		8		BLI

RACCORDI CLABER OTTONE 3/4"



Linea METAL-JET in ottone con cromatura certificata. Raccordo automatico a 6 sfere per tubi 3/4".

Codice	Descrizione	Conf.	Euro	/Um
CL9613		8		BLI

RACCORDI CLABER OTTONE 3/4" C/STOP



Linea METAL-JET in ottone con cromatura certificata. Raccordo automatico a 6 sfere c/ stop per tubi 3/4".

Codice	Descrizione	Conf.	Euro	/Um
CL9614		8		BLI

RACCORDI RIPARATORI CLABER OTTONE 3/4"



Linea METAL-JET in ottone con cromatura certificata. Raccordo riparatore per congiungere tubi da 3/4".

Codice	Descrizione	Conf.	Euro	/Um
CL9615		8		BLI

LANCIA A SPRUZZO CLABER OTTONE REGOLABILE



Linea METAL-JET in ottone con cromatura certificata. Getto regolabile: da tutto chiuso a tutto aperto (concentrato o nebulizzato). Attacco Quick-Click.

Codice	Descrizione	Conf.	Euro	/Um
CL9620		8		BLI

PISTOLA CLABER OTTONE



Linea METAL-JET. Lancia a pistola in ottone con cromatura certificata. Impugnatura ergonomica in materiale plastico. Attacco Quick-Click.

Codice	Descrizione	Conf.	Euro	/Um
CL9621		4		BLI

PISTOLA CLABER OTTONE MULTIFUNZIONE 6 GETTI



Linea METAL-JET. Pistola multigetto in ottone con cromatura certificata. Ghiera in gomma antiurto. Testa regolabile 6 getti. Impugnatura ergonomica in materiale plastico. Attacco Quick-Click.

Codice	Descrizione	Conf.	Euro	/Um
CL9622		4		BLI

STARTER KIT 1/2" CLABER



Contiene: presa a rubinetto 3/4" con riduzione 3/4"-1/2", raccordo automatico 1/2", raccordo automatico con AQUASTOP 1/2", lancia spruzzo.

Codice	Descrizione	Conf.	Euro	/Um
CL8802		8		BLI

LANCIA A SPRUZZO CLABER REGOLABILE PRO



Getto regolabile a piacere: da tutto chiuso a tutto aperto (concentrato o nebulizzato). Cappuccio di regolazione con fermo antisvitamento. Max portata d'acqua 15,7 lt/min - 3 Bar.

Codice	Descrizione	Conf.	Euro	/Um
CL8535		5		BLI

LANCIA A SPRUZZO CLABER REGOLABILE PLUS



Doppia regolazione del flusso d'acqua e del getto: da tutto chiuso a tutto aperto (concentrato o nebulizzato). Cappuccio di regolazione con fermo antisvitamento. Max portata d'acqua 16 lt/min - 3 Bar.

Codice	Descrizione	Conf.	Euro	/Um
CL8537		5		BLI

LANCIA A SPRUZZO CLABER REGOLABILE



Getto regolabile: da tutto chiuso a tutto aperto. Max portata d'acqua 18,5 lt/min - 3 Bar.

Codice	Descrizione	Conf.	Euro	/Um
CL8617	blister	8		BLI
CL8616	sfuso (scatola pz.50)	50 *		PZ

LANCIA A DOCCIA CLABER



Getto aperto e delicato. Impugnatura con rubinetto di regolazione del flusso. Piastra forata in acciaio inox. Max portata d'acqua 34 lt/min - 3 Bar.

Codice	Descrizione	Conf.	Euro	/Um
CL8917		4		BLI

LANCIA A DOCCIA CLABER CON PROLUNGA ALLUMINIO



Getto aperto e delicato. Impugnatura con rubinetto di regolazione del flusso. Piastra forata in acciaio inox. Max portata d'acqua 31 lt/min - 3 Bar.

Codice	Descrizione	Conf.	Euro	/Um
CL8922		2		BLI

PISTOLA CLABER PROFESSIONAL



Lancia a pistola. Struttura robusta. Leva di regolazione continua istantanea del flusso. Dispositivo di selezione e fissaggio del getto. Max portata d'acqua 27 lt/min - 3 Bar.

Codice	Descrizione	Conf.	Euro	/Um
CL8756		5		BLI

PISTOLA CLABER ERGO



Lancia a pistola con impugnatura ergonomica. Leva di regolazione del flusso d'acqua. Doppio getto: da tutto chiuso a tutto aperto. Dispositivo di selezione e blocco del getto. Max portata d'acqua 25 lt/min - 3 Bar.

Codice	Descrizione	Conf.	Euro	/Um
CL8539		10		BLI

PISTOLA CLABER A DOCCIA ERGO



Lancia a pistola con impugnatura ergonomica. Getto a doccia aperto e delicato. Leva di regolazione del flusso d'acqua. Dispositivo di blocco del getto. Piastra forata in acciaio inox. Max portata d'acqua 27 lt/min - 3 Bar.

Codice	Descrizione	Conf.	Euro	/Um
CL8541		4		BLI

PISTOLA CLABER MULTIGETTO ERGO-GARDEN



Lancia a pistola multigetto con impugnatura ergonomica. Ruotando la testa della pistola si ottengono getti diversi: da diffuso a concentrato, annaffiatoio, doccia e aeratore. Dispositivo di selezione e blocco del getto. Max portata d'acqua 25 lt/min - 3 Bar.

Codice	Descrizione	Conf.	Euro	/Um
CL9391		8		BLI

PISTOLA CLABER PRECISION



Lancia a pistola, impugnatura gommata, comando anteriore a pulsante per aprire e chiudere il flusso. Manopola posteriore regolazione di portata. Getto regolabile da concentrato a diffuso a ventaglio. Max portata d'acqua 16 lt/min - 3 Bar.

Codice	Descrizione	Conf.	Euro	/Um
CL9561		3		BLI

PISTOLA CLABER MULTI-JET



Pistola multigetto, impugnatura gommata, comando anteriore a pulsante per aprire e chiudere il flusso. Manopola posteriore regolazione di portata. Ghiera in gomma antiurto. 4 getti diversi: doccia, concentrato, diffuso a ventaglio e nebulizzato. Max portata d'acqua 14 lt/min - 3 Bar.

Codice	Descrizione	Conf.	Euro	/Um
CL9563		3		BLI

PISTOLA CLABER A DOCCIA BALCONY



Pistola a doccia dotata di aeratore. Impugnatura anatomica gommata, comando anteriore a pulsante per aprire e chiudere il flusso. Manopola posteriore regolazione di portata. Ghiera in gomma antiurto. L'areatore permette di ottenere un soffice getto d'acqua miscelata ad aria. Max portata d'acqua 15 lt/min - 3 Bar.

Codice	Descrizione	Conf.	Euro	/Um
CL9565		3		BLI

PISTOLA CLABER METAL-JET



Lancia a pistola con componenti in metallo cromato, impugnatura anatomica gommata. Comando anteriore a pulsante per aprire e chiudere il flusso. Manopola posteriore regolazione di portata. Getto regolabile da concentrato a diffuso a ventaglio. Max portata d'acqua 16 lt/min - 3 Bar.

Codice	Descrizione	Conf.	Euro	/Um
CL9567		3		BLI

PRESE RUBINETTO CLABER MULTIFILETTO 3/4"-1/2"



Per collegare al rubinetto i raccordi automatici. Filetto femmina 3/4" e riduzione 1/2".

Codice	Descrizione	Conf.	Euro	/Um
CL8804	blister	14		BLI
CL8591	sfuso (scatola pz.50)	100 *		PZ

PRESE RUBINETTO CLABER 3/4"



Per rubinetti con filetto 3/4".

Codice	Descrizione	Conf.	Euro	/Um
CL8627		14		BLI

PRESE RUBINETTO CLABER 1"



Per rubinetti con filetto 1".

Codice	Descrizione	Conf.	Euro	/Um
CL8629		12		BLI

PRESE IRRIGATORE CLABER 3/4" MASCHIO



Per collegare al sistema Quick-Click qualsiasi irrigatore o accessorio con filettatura femmina 3/4" all'entrata d'acqua.

Codice	Descrizione	Conf.	Euro	/Um
CL8637		14		BLI

PRESE RUBINETTO CLABER A 2 VIE



Consente l'allacciamento di 2 linee ad un'unica presa d'acqua. Rubinetti a regolazione indipendente. Filetto da 3/4" e riduttore da 3/4"-1/2".

Codice	Descrizione	Conf.	Euro	/Um
CL8599		8		BLI

PRESE RUBINETTO CLABER 2 VIE 3/4" MASCHIO



Per rubinetti con filetto 3/4". Consente il montaggio di 2 programmatori elettronici, riduttori di pressione, ecc.

Codice	Descrizione	Conf.	Euro	/Um
CL8589		5		BLI

PRESE RUBINETTO CLABER 4 VIE 3/4"



Per rubinetti con filetto 3/4". Con 4 uscite per raccordi QUICK-CLICK.

Codice	Descrizione	Conf.	Euro	/Um
CL8581		5		BLI

PRESE RUBINETTO CLABER LISCIO



Per rubinetti lisci a sezione rotonda d.mm.15÷20. Con fascetta in acciaio inox. Attacco Quick-Click.

Codice	Descrizione	Conf.	Euro	/Um
CL8525		10		BLI

PRESE RUBINETTO CLABER ATTACCO RAPIDO



Presa rubinetto da interno per collegare un tubo dalla cucina o dal bagno. Per rubinetti con filetto maschio da mm.22 o femmina da mm.24. Connessione con forcella aggancio/sgancio a pressione. Completa di filtro aeratore rompigetto e adattatore filettato in metallo. Attacco Quick-Click. Tenuta perfetta.

Codice	Descrizione	Conf.	Euro	/Um
CL8587		10		BLI

PRESE RUBINETTO CLABER KOALA QUICK-CLICK



Presa per rubinetti quadri e miscelatori. Ideale per portare l'acqua dai rubinetti interni ai terrazzi e balconi sprovvisti di presa d'acqua esterna. Attacco rapido QUICK-CLICK.

Codice	Descrizione	Conf.	Euro	/Um
CL8583		8		BLI

RACCORDI CLABER UNIVERSAL 1/2"-5/8"-3/4"



Raccordo automatico ERGOGRIP UNIVERSAL per tubi diam. 1/2"-5/8"-3/4". Speciale superficie gommata che consente una perfetta aderenza delle dita.

Codice	Descrizione	Conf.	Euro	/Um
CL8547	blister	10		BLI
CL8546	sfuso (scatola pz.40)	40 *		PZ

RACCORDI CLABER RIPARATORI UNIVERSAL



Per riparare un tubo da giardino danneggiato o per collegare 2 rotoli di tubo anche di diametro diverso. Per tubi diam. 1/2"-5/8"-3/4".

Codice	Descrizione	Conf.	Euro	/Um
CL8565	blister	10		BLI
CL8564	sfuso (scatola pz.40)	40 *		PZ

RACCORDI CLABER PER TUBI 1/2"



Raccordo automatico per tubi da 1/2" (mm.12-17).

Codice	Descrizione	Conf.	Euro	/Um
CL8607	blister	14		BLI
CL8606	sfuso (scatola pz.50)	50 *		PZ

RACCORDI CLABER PER TUBI 5/8"



Raccordi automatici per tubi da 5/8" (mm.14-19).

Codice	Descrizione	Conf.	Euro	/Um
CL8569	blister	12		BLI
CL8568	sfuso (scatola pz.50)	50 *		PZ

RACCORDI CLABER PER TUBI 3/4"



Raccordi automatici per tubi da 3/4" (mm.19-25).

Codice	Descrizione	Conf.	Euro	/Um
CL8609	blister	12		BLI
CL8608	sfuso (scatola pz.50)	50 *		PZ

RACCORDI CLABER AQUASTOP PER TUBI 1/2"



Raccordo automatico con AQUASTOP per tubi da 1/2" (mm.12-17). Si monta alla fine del tubo. Disinnestandolo il flusso dell'acqua si blocca.

Codice	Descrizione	Conf.	Euro	/Um
CL8603		14		BLI

RACCORDI CLABER AQUASTOP PER TUBI 5/8"



Raccordo automatico con AQUASTOP per tubi da 5/8" (mm.14-19). Si monta alla fine del tubo. Disinnestandolo il flusso dell'acqua si blocca.

Codice	Descrizione	Conf.	Euro	/Um
CL8567		12		BLI

RACCORDI CLABER AQUASTOP PER TUBI 3/4"



Raccordo automatico con AQUASTOP per tubi da 3/4" (mm.19-25). Si monta alla fine del tubo. Disinnestandolo il flusso dell'acqua si blocca.

Codice	Descrizione	Conf.	Euro	/Um
CL8605		12		BLI

RACCORDI CLABER CONGIUNZIONE 2 VIE



Per il collegamento in serie di 2 tubi con raccordi automatici installati alle estremità. Attacco Quick-Click.

Codice	Descrizione	Conf.	Euro	/Um
CL8613	blister	14		BLI
CL8612	sfuso (scatola pz.50)	100 *		PZ

RACCORDI CLABER DEVIATORI 3 VIE



Per sdoppiare la linea di irrigazione e portare l'acqua in due punti diversi. Si collegano spezzoni di tubo con raccordi automatici alle estremità. Attacco Quick-Click.

Codice	Descrizione	Conf.	Euro	/Um
CL8615		12		BLI

RACCORDI CLABER RIPARATORI 1/2"



Salvano il tubo danneggiato. Uniscono i due spezzoni ottenuti tagliandolo nel punto della perdita d'acqua. Per tubi diam. 1/2".

Codice	Descrizione	Conf.	Euro	/Um
CL8619	blister	14		BLI
CL8618	sfuso (scatola pz.50)	50 *		PZ

RACCORDI CLABER RIPARATORI 5/8"-3/4"



Salvano il tubo danneggiato. Uniscono i due spezzoni ottenuti tagliandolo nel punto della perdita d'acqua. Per tubi diam. 5/8"-3/4".

Codice	Descrizione	Conf.	Euro	/Um
CL8621	blister	10		BLI
CL8620	sfuso (scatola pz.50)	50 *		PZ

SET CLABER O.RING + GUARNIZIONI 1/2"-3/4"



Anelli di tenuta O.RING e guarnizioni da 1/2" e 3/4".

Codice	Descrizione	Conf.	Euro	/Um
CL8811		15		BLI

IRRIGATORE CLABER MULTIFUNZIONE



Interamente in ABS. Forma arrotondata per un facile trascinamento sul prato. Parte superiore sagomata per una facile presa. Ruotando la flangia si ottengono 6 funzioni diverse. Area bagnata 64 mq. Max portata d'acqua 34 lt/min - 4 Bar.

Codice	Descrizione	Conf.	Euro	/Um
CL8654		3		BLI

IRRIGATORE CLABER ROLLINA



Design rinnovato e compatto per un facile spostamento sul prato. L'esclusiva elica a 5 pale rompe il getto dell'acqua e lo trasforma in una pioggia naturale e finissima. Area bagnata 20 mq. Max portata d'acqua 35 lt/min - 4 Bar.

Codice	Descrizione	Conf.	Euro	/Um
CL8656		5		BLI

IRRIGATORE CLABER TURBOSPRUZZO



Design rinnovato e compatto per un facile spostamento sul prato. Irrigatore statico a pioggia finemente polverizzata per un'area circolare. Area bagnata 63 mq. Max portata d'acqua 30 lt/min - 4 Bar.

Codice	Descrizione	Conf.	Euro	/Um
CL8658		6		BLI

IRRIGATORE CLABER TURBOSPIKE SU PUNTALE



Irrigatore statico a pioggia finemente polverizzata per un'area circolare. Montato su puntale. Area bagnata 39 mq. Max portata d'acqua 14,8 lt/min - 4 Bar.

Codice	Descrizione	Conf.	Euro	/Um
CL8660		12		BLI

IRRIGATORE CLABER IDROSPRAY-2000 2 BRACCIA



Irrigatore rotante a 2 braccia in ABS. Ugelli orientabili per un buon rendimento anche a bassa pressione. Bagna aree circolari con pioggia leggera. Area bagnata 177 mq. Max portata d'acqua 23 lt/min - 4 Bar.

Codice	Descrizione	Conf.	Euro	/Um
CL8675		2		BLI

IRRIGATORE CLABER IDROJET-2000 3 BRACCIA



Irrigatore rotante a 3 braccia in ABS. Ugelli orientabili per un buon rendimento anche a bassa pressione. Bagna aree circolari con pioggia leggera. Area bagnata 113 mq. Max portata d'acqua 13,3 lt/min - 4 Bar.

Codice	Descrizione	Conf.	Euro	/Um
CL8694		4		BLI

IRRIGATORE CLABER OSCILLANTE COMPACT-12



Braccio oscillante in ABS. Modello a 12 fori. Motore idraulico con ingranaggi autolubrificanti in resina acetalica anti-usura. Turbina di grande diametro molto efficiente anche a basse pressioni. Dispositivo di selezione delle aree bagnate con posizionamento a innesto (5 posizioni). Slitta con elementi in alluminio. Area bagnata 190 mq. Max portata d'acqua 15,7 lt/min - 4 Bar.

Codice	Descrizione	Conf.	Euro	/Um
CL8748		3		PZ

IRRIGATORE CLABER OSCILLANTE COMPACT-20



Braccio oscillante in ABS con l'esclusivo sistema Aqua Control che permette di variare l'ampiezza della superficie irrigata. 20 fori con 8 ugelli regolabili. Turbina di grande diametro molto efficente anche a basse pressioni. Dispositivo di selezione delle aree bagnate con posizionamento a innesto (5 posizioni). Area bagnata 320 mq. Max portata d'acqua 21 lt/min - 4 Bar.

Codice	Descrizione	Conf.	Euro	/Um
CL8753		3		BLI

IRRIGATORE CLABER OSCILLANTE COMPACT-160 PROMO



Braccio oscillante in alluminio con 14 fori di precisione che garantiscono getti d'acqua uniformi e con caduta simile alla pioggia naturale. Dispositivo di selezione delle aree bagnate con posizionamento a scatto su 4 zone. Area bagnata 180 mq. Max portata d'acqua 15 lt/min - 4 Bar.

Codice	Descrizione	Conf.	Euro	/Um
CL8740		4		BLI

IRRIGATORE CLABER OSCILLANTE COMPACT-16 SUPERMETAL



Braccio oscillante in alluminio con 16 ugelli riportati in ottone che garantiscono getti d'acqua regolari. Turbina di grande diametro molto efficente anche a basse pressioni. Base a slitta. Dispositivo di selezione delle aree bagnate con posizionamento a innesto (5 posizioni). Area bagnata 290 mq. Max portata d'acqua 25 lt/min - 4 Bar.

Codice	Descrizione	Conf.	Euro	/Um
CL8743		3		BLI

IRRIGATORE CLABER IMPACT SPIKE SU PICCHETTO



Testina irrigatore a battente per irrigazione a settori da 0° a 360° oppure a rotazione continua, montata su stabile picchetto a doppio puntale. Autoregolazione fino a 4 bar e dispositivo di regolazione per alte pressioni. Area bagnata 397 mq. Max portata d'acqua 16,9 lt/min - 4 Bar.

Codice	Descrizione	Conf.	Euro	/Um
CL8707		5		BLI

IRRIGATORE CLABER IMPACT TRIPOD KIT SU TREPPIEDE



Testina irrigatore a battente per irrigazione a settori da 0° a 360° oppure a rotazione continua, montata su treppiedi con apertura e altezza regolabili. Treppiedi in acciaio, stabile, con tubo di alluminio filettato 3/4" regolabile in altezza. Autoregolazione fino a 4 bar e dispositivo di regolazione per alte pressioni. Area bagnata 572 mq. Max portata d'acqua 16,9 lt/min - 4 Bar.

Codice	Descrizione	Conf.	Euro	/Um
CL8715		2		PZ

IDROSPAZZOLA CLABER WIPPY CAR



Idrospazzola a passaggio d'acqua. Leggera e maneggevole. Regolazione del flusso d'acqua sull'impugnatura. Setole in materiale sintetico.

Codice	Descrizione	Conf.	Euro	/Um
CL8774		4		BLI

IDROSPAZZOLA CLABER WIPPY TURBO CON PROLUNGA



La corona di setole interne ruota con la sola forza dell'acqua. Prolunga in alluminio cm.120. Per il lavaggio rapido di auto, camper, barche e vetrate.

Codice	Descrizione	Conf.	Euro	/Um
CL8841		2		BLI

IDROSPAZZOLA CLABER WIPPY AUTO CON MANICO



Spazzola con il profilo delle setole arrotondato per facilitare l'appoggio e consentire la perfetta pulizia. Setole resistenti all'acqua calda. Manico cm.120 completo di rubinetto di regolazione.

Codice	Descrizione	Conf.	Euro	/Um
CL8843		2		BLI

CARRELLO RACCOGLITUTTO CLABER CARRY CART ECO



Telaio in alluminio. Con coperchio anti-odori ad apertura bilanciata. Anello reggisacco scorrevole in altezza con sistema di bloccaggio a leva eccentrica. Base di appoggio in polipropilene inseribile a scatto, sostiene il peso del sacco. Montaggio rapido grazie al nuovo sistema di innesti a scatto.

Codice	Descrizione	Conf.	Euro	/Um
CL8934		1		PZ

TUBO FLESSIBILE SPIRALATO CLABER SPIRAL KIT BASIC



Ideale per utilizzo in balcone, terrazzo, piccoli giardini, nautica e campeggio. Il Kit contiene: mt.10 di tubo spiralato, presa per rubinetti filettati 3/4", raccordo automatico, raccordo automatico con Aqua Stop, lancia a spruzzo, supporto murale con viti e tasselli.

Codice	Descrizione	Conf.	Euro	/Um
CL9034		6		PZ

PROGRAMMATORE CLABER TEMPO LOGIC



Programmatore automatico a 1 via.
19 programmi pre-impostati. Facile programmazione con pulsante digitale. Schermo LCD retroilluminato. Funzioni: programmazione, tempo mancante, tempo d'irrigazione, sensore pioggia. Tasto partenza immediata o ritardata 1-23 ore. Attacco rubinetto 3/4 con ghiera pivotante. Filtro lavabile. Pressione di esercizio da 0,2-12 bar. Alimentazione 2 batterie stilo AA1,5V.

Codice	Descrizione	Conf.	Euro	/Um
CL8483		2		BLI

PROGRAMMATORE CLABER TEMPO PRATIC



Programmatore automatico a 1 via. Programmazione con 2 pulsanti. 1 programma d'irrigazione da 1 a 60 min. Schermo LCD retroilluminato. Funzioni: programmazione, tempo mancante, tempo d irrigazione, sensore pioggia. Tasto partenza immediata o ritardata 1-23 ore. Attacco rubinetto 3/4 con ghiera pivotante. Filtro lavabile. Pressione di esercizio da 0,2-12 bar. Alimentazione 2 batterie stilo AA1,5V.

Codice	Descrizione	Conf.	Euro	/Um
CL8489		2		BLI

PROGRAMMATORE CLABER AQUAUNO LOGICA



Programmatore automatico a 1 via. 15 programmi prefissati. Monocomando a manopola rotativa per l'impostazione dei programmi desiderati. Si programma in un secondo: è sufficiente girare la manopola e scegliere una delle 15 tacche numerate. Dotato di filtro lavabile. Per irrigazione: di superficie, a goccia, microirrigazione. Alimentazione con batteria 9 V.

Codice	Descrizione	Conf.	Euro	/Um
CL8422		2		BLI

PROGRAMMATORE CLABER AQUAUNO PRATICO



Permette di impostare un'irrigazione personalizzata in tempo reale con soli 2 pulsanti. Facilissimo da usare: premendo il tasto verde si avvia il programma, quando l'irrigazione è giudicata sufficiente, si preme il tasto rosso. Pratico memorizza il tempo intercorso fra le 2 operazioni e ripete il programma tutti i giorni alla stessa ora. Dotato di filtro lavabile. Alimentazione con batteria 9 V.

Codice	Descrizione	Conf.	Euro	/Um
CL8425		2		BLI

PROGRAMMATORE CLABER AQUADUE DUPLO



Programmatore automatico a 2 vie. Tutto elettronico e senza parti meccaniche. Effettua fino a 3 irrigazioni al giorno per ciascuna linea. 3 tasti per programmare. Tempi d'irrigazione da 1 min. a 23 ore e 59 minuti. Programmazione settimanale con esclusione dei singoli giorni. Dotato di filtro lavabile. Alimentazione con batteria 9 V.

Codice	Descrizione	Conf.	Euro	/Um
CL8410		2		BLI

PROGRAMMATORE CLABER AQUAUNO VIDEO-2



Programmatore automatico a 1 via. Per ogni esigenza di irrigazione. Effettua fino a 2 irrigazioni al giorno. 3 tasti per programmare con facilità. Grande display a cristalli liquidi. Tempi di irrigazione da 1 minuto a 23 ore e 59 min. Programmazione settimanale con esclusione dei singoli giorni. Dotato di filtro lavabile. Alimentazione con batteria 9 V.

Codice	Descrizione	Conf.	Euro	/Um
CL8428		2		BLI

PROGRAMMATORE CLABER AQUAUNO VIDEO-6 PLUS



Programmatore automatico a 1 via. Effettua fino a 6 irrigazioni al giorno. 3 tasti per programmare. Tempi di irrigazione da 1 min. a 23 ore e 59 minuti. Programmazione settimanale con esclusione dei singoli giorni. Dotato di filtro lavabile. Alimentazione con batteria 9 V.

Codice	Descrizione	Conf.	Euro	/Um
CL8413		2		BLI

IRRIGATORE CLABER PER VASI IDRIS



Irrigatore automatico x piante in vaso. Quadruplo innesto filettato adatto alle comuni bottiglie di plastica fino a 5 lt. Completo di 4 ugelli con portata: 10-15-20-30 cl. Treppiede interrabile per una maggiore stabilità.

Codice	Descrizione	Conf.	Euro	/Um
CL8055		8		BLI

IRRIGATORE CLABER AQUA-MAGIC SYSTEM



Kit per impianto indipendente a goccia senza rubinetto e senza energia elettrica. Programmatore dotato di pannello fotovoltaico e pompa integrata per aspirare l'acqua da un serbatoio e distribuirla a 20 gocciolatori autocompensanti. 54 soluzioni d'irrigazione possibili con solo 2 manopole. Funziona con 2 batterie ricaricabili AA 1,2V NiMh 1800 mAh (non fornite). Kit con 20mt di tubo e accessori.

Codice	Descrizione	Conf.	Euro	/Um
CL8063		1		KIT

SERBATOIO CLABER PER IRRIGATORE AQUA-MAGIC SYSTEM



Serbatoio pieghevole con una capacità di 80 litri per irrigatore AQUA-MAGIC SYSTEM (cl8063). Montaggio con manicotti in polipropilene. Robusto e stabile grazie all'intelaiatura in alluminio, speciale copertura della base anti-graffio. Dotato di speciale barra d'innesto per posizionare AQUA-MAGIC SYSTEM.

Codice	Descrizione	Conf.	Euro	/Um
CL8061	dim.aperto cm.40x40x85h.	1		PZ

SENSORE PIOGGIA CLABER RAIN SENSOR



Installabile in tutti gli impianti d'irrigazione, evita inutili sprechi d'acqua sospendendo la partenza degli irrigatori in caso di pioggia. Quando il galleggiante interno raggiunge i 5 mm. di pioggia per mq. si interrompe il funzionamento dell'impianto. All'evaporazione dell'acqua nel sensore si ripristina automaticamente l'irrigazione programmata. Staffa in acciaio inox in dotazione.

Codice	Descrizione	Conf.	Euro	/Um
CL90915		2		PZ

TUBO POROSO CLABER MT.25



Disperde lentamente l acqua attraverso il labirinto di capillari che formano le pareti del tubo. Robusto ma flessibile. Funziona a basse portate: pressione d esercizio da 0,5 a 1 bar.

Codice	Descrizione	Conf.	Euro	/Um
CL90351		1		ROT

TUBO COLLETTORE 1/2 CLABER MT.25



Tubo in polietilene da 1/2 per la linea principale. Resiste alle basse temperature e ai raggi del sole. Flessibile, antialghe.

Codice	Descrizione	Conf.	Euro	/Um
CL90365		1		ROT

TUBO CAPILLARE 1/4 CLABER MT.20



Tubo da 1/4 per derivazioni dal tubo collettore. Alimenta i gocciolatori in linea e fine linea. Resiste alle basse temperature e ai raggi del sole. Flessibile, antialghe.

Codice	Descrizione	Conf.	Euro	/Um
CL90370		5		ROT

KIT DRIP 20 VASI CLABER



Dotazione completa per un'impianto da 20 vasi. Contiene: 90370 mt.20 - 91040 pz.1 - 91141 pz.5 - 91170 pz.10 - 91190 pz.20 - 91217 pz.20 - 91270 pz.3 - 91345 pz.1 - 91494 pz.1.

Codice	Descrizione	Conf.	Euro	/Um
CL90764		4		KIT

FILTRI IN LINEA CLABER PER TUBO 1/2"



Per il filtraggio dell'acqua di impianti goccia a goccia o microirrigazione. Si installa in linea direttamente sul tubo collettore da 1/2". Filtro in rete di facile pulizia.

Codice	Descrizione	Conf.	Euro	/Um
CL91031	blister 10 pz.	5		BLI

STABILIZZATORI DI PRESSIONE CLABER



Automaticamente riduce e mantiene costante a 1 bar la pressione di entrata (max 10 bar). Si avvita a rubinetti con filetto 3/4" o 1/2".

Codice	Descrizione	Conf.	Euro	/Um
CL91040		4		BLI

RACCORDI CLABER 3 VIE PER TUBI 1/2"



Per raccordare 3 spezzoni di tubo collettore da 1/2".

Codice	Descrizione	Conf.	Euro	/Um
CL91071	blister 2 pz.	15		BLI

RACCORDI CLABER DI PROLUNGA PER TUBI 1/2"



Per raccordare 2 spezzoni di tubo collettore da 1/2".

Codice	Descrizione	Conf.	Euro	/Um
CL91076	blister 4 pz.	15		BLI

RACCORDI CLABER AD ANGOLO PER TUBI 1/2"



Per raccordare 2 spezzoni di tubo collettore da 1/2".

Codice	Descrizione	Conf.	Euro	/Um
CL91081	blister 2 pz.	15		BLI

TAPPO DI FINE TUBO COLLETTORE CLABER



Per fermare il flusso d'acqua alla fine del tubo collettore da 1/2".

Codice	Descrizione	Conf.	Euro	/Um
CL91086	blister 4 pz.	15		BLI

TAPPO PER TUBO E FORO CLABER



Chiude i fori sul tubo collettore da 1/2" o tappa l'estremità del tubo capillare da 1/4".

Codice	Descrizione	Conf.	Euro	/Um
CL91170	blister 10 pz.	13		BLI

RACCORDI CLABER 3 VIE PER TUBI 1/4"



Per raccordare 3 spezzoni di tubo capillare da 1/4".

Codice	Descrizione	Conf.	Euro	/Um
CL91141	blister 4 pz.	13		BLI

RACCORDI CLABER 2 VIE



Per derivare linee di tubo capillare da 1/4" dal tubo collettore da 1/2" o per unire due tubi capillari.

Codice	Descrizione	Conf.	Euro	/Um
CL91155	blister 10 pz.	13		BLI

FUSTELLA FORATUBO CLABER PER TUBO COLLETTORE



Per forare il tubo collettore da 1/2". Avvita e regola i microirrigatori.

Codice	Descrizione	Conf.	Euro	/Um
CL91185		10		BLI

PICCHETTO CLABER PER TUBO CAPILLARE



Per fissare stabilmente il tubo capillare da 1/4" nel terreno del giardino o nella terra dei vasi in terrazzo.

Codice	Descrizione	Conf.	Euro	/Um
CL91190	blister 15 pz.	10		BLI

PICCHETTO DI SUPPORTO CLABER PER MICROIRRIGATORI



Utile per elevare il getto dei microirrigatori secondo la diversa altezza delle piante. Regolabile.

Codice	Descrizione	Conf.	Euro	/Um
CL91265	blister 2 pz.	8		BLI

GOCCIOLATORE CLABER DA 0-6 L/H



Regolabile da 0 a 6 lt/h. per un'irrigazione calibrata in funzione delle diverse necessità delle piante e della natura del terreno.

Codice	Descrizione	Conf.	Euro	/Um
CL91209	blister 10 pz.	10		BLI

GOCCIOLATORE CLABER IN LINEA 0-6 L/H



Regolabile da 0 a 6 lt/h. per un'irrigazione calibrata in funzione delle diverse necessità delle piante e della natura del terreno.

Codice	Descrizione	Conf.	Euro	/Um
CL91217	blister 10 pz.	10		BLI

GOCCIOLATORE REGOLABILE CLABER SU PICCHETTO



Montato su picchetto. Portata regolabile da 0 a 40 lt/h. Assicura un'irrigazione precisa e localizzata alle radici delle piante. Dotato di regolazione chiuso/aperto. Si monta all'estremità del tubo capillare da 1/4".

Codice	Descrizione	Conf.	Euro	/Um
CL91227	blister 10 pz.	6		BLI

GOCCIOLATORE ASPERSORE CLABER SU PICCHETTO



Montato su picchetto. Portata regolabile da 0 a 40 lt/h. Assicura un'irrigazione precisa e localizzata ai piedi delle piante. Il suo sistema di regolazione permette di aggiustare il flusso d'acqua in funzione dei diversi bisogni delle piante. Si monta all'estremità del tubo capillare da 1/4".

Codice	Descrizione	Conf.	Euro	/Um
CL91228	blister 10 pz.	6		BLI

GOCCIOLATORE CLABER REGOLABILE



Regolabile da 0 a 40 lt/h. Si applica sul tubo collettore da 1/2" o sul tubo capillare da 1/4".

Codice	Descrizione	Conf.	Euro	/Um
CL91225	blister 10 pz.	10		BLI

MICRONEBULIZZATORE CLABER 360°



Area bagnata 3mq. Max portata d'acqua 29 lt/h - 2,5 Bar. Fa una pioggia delicata e polverizzata. Si applica sul tubo collettore da 1/2", sul tubo capillare da 1/4" o sulle astine rigide per sollevarlo da terra.

Codice	Descrizione	Conf.	Euro	/Um
CL91258	blister 10 pz.	10		BLI

MICROIRRIGATORE CLABER 360°



Area bagnata 16mq. Max portata d'acqua 72 lt/h - 2,5 Bar. Si applica sul tubo collettore da 1/2", sul tubo capillare da 1/4" o sulle astine rigide per sollevarlo da terra.

Codice	Descrizione	Conf.	Euro	/Um
CL91256	blister 10 pz.	10		BLI

MICROIRRIGATORE CLABER 360° REGOLABILE



Area bagnata 16mq. Max portata d'acqua 72 lt/h - 2,5 Bar. Con rubinetto di regolazione e chiusura. Si applica sul tubo collettore da 1/2", sul tubo capillare da 1/4" o sulle astine rigide per sollevarlo da terra.

Codice	Descrizione	Conf.	Euro	/Um
CL91249	blister 5 pz.	10		BLI

RUBINETTO CLABER PER TUBO CAPILLARE



Per tubo capillare da 1/4". Permette di regolare o chiudere il flusso d'acqua.

Codice	Descrizione	Conf.	Euro	/Um
CL91270	blister 5 pz.	10		BLI

RUBINETTO CLABER PER TUBO COLLETTORE



Per regolare, aprire o chiudere il flusso d'acqua di una linea. Si monta tra due spezzoni di tubo collettore da 1/2".

Codice	Descrizione	Conf.	Euro	/Um
CL91280		10		BLI

RACCORDI CLABER PER TUBI 1/2"-1/4"



Per collegare direttamente al rubinetto il tubo collettore da 1/2" e il tubo capillare da 1/4". Per rubinetti con filetto 3/4" o 1/2".

Codice	Descrizione	Conf.	Euro	/Um
CL91345		10		BLI

RACCORDI CLABER AUTOMATICI 3/4"



Per collegare ai programmatori elettronici il riduttore di pressione, il raccordo per il tubo collettore da 1/2", il raccordo per tubo capillare da 1/4", altri accessori con filetto femmina 3/4".

Codice	Descrizione	Conf.	Euro	/Um
CL91494		10		BLI

PORTATUBO CLABER DA PARETE ECO 0



A forma di selletta. Sedi sagomate per raccordi ed accessori. Fori prepisposti per i ganci a muro.

Codice	Descrizione	Conf.	Euro	/Um
CL8866		8		PZ

AVVOLGITUBO CLABER ROTOROLL EVOLUTION



Riavvolgimento automatico del tubo con il nuovo sistema SLOW REWIND. Fissaggio a parete con rotazione libera a 180°: fluido svolgimento del tubo in ogni direzione. Predisposizione per blocco antifurto, con un comune lucchetto è possibile assicurare Rotoroll alla staffa di fissaggio. Kit completo: staffa di fissaggio, viti e tasselli, tubo alimentazione mt.2, lancia a spruzzo, presa rubinetto 3/4".

Codice	Descrizione	Conf.	Euro	/Um
CL8696	tubo mt.20 d.1/2"	1		KIT
CL8697	tubo mt.30 d.1/2"	1		KIT

AVVOLGITUBO CLABER AQUAPASS SET COMPONIBILE



"Aquapass, l'originale tubo cassetta, si svolge solo la quantità di tubo che serve, si riavvolge dopo l'uso. Contiene mt.15 di tubo avvolto e disponibile senza strozzature, basta collegarlo alla presa d'acqua. Il set comprende: prolunga con raccordi + lancia + staffa + presa rubinetto 3/4 - 1/2."

Codice	Descrizione	Conf.	Euro	/Um
CL8974		1		PZ

AVVOLGITUBO CLABER KIROS PORTATILE MT.40



Portata mt.40 di tubo da 1/2. Completo di 2 staffe da parete e raccordo automatico per collegamento del tubo.

Codice	Descrizione	Conf.	Euro	/Um
CL8921		1		PZ

AVVOLGITUBO CLABER SILVER-AL MT.60



Portata mt.60 di tubo da 1/2. Telaio in alluminio antiruggine. Traversi senza spigoli con struttura tubolare e rinforzo. Tamburo montato su cuscinetti in delrin per avvolgere senza attriti. Ruote scolpite e semicarenate. Imballo dimensioni ridotte cm.40x40x12.

Codice	Descrizione	Conf.	Euro	/Um
CL8977		1		PZ

AVVOLGITUBO CLABER GENIUS 60 MT.70



Portata mt.70 di tubo da 1/2. Ruote gommate. Telaio in alluminio. Scanalatura anti-torsione. Raccordo in dotazione per collegamento tubo.

Codice	Descrizione	Conf.	Euro	/Um
CL8862		1		PZ

AVVOLGITUBO CLABER GENIUS 100 MT.100



Portata mt.100 di tubo da 1/2. Ruote gommate. Telaio in alluminio. Scanalatura anti-torsione. Raccordo in dotazione per collegamento tubo.

Codice	Descrizione	Conf.	Euro	/Um
CL8872		1		PZ

AVVOLGITUBO CLABER METAL 60 MT.85



Portata mt.85 di tubo da 1/2. Struttura interamente metallica. Ruote gommate di grande diametro facilitano il movimento e garantiscono stabilità.

Codice	Descrizione	Conf.	Euro	/Um
CL8891		1		PZ

AVVOLGITUBO IBA 1FK100



Tamburo completamente montato. Struttura tubolare. Verniciatura a forno con polvere epossidica. Ruote peumatiche 300x4 con cuscinetti a rulli, innesto rapido in ottone da 1/2 + 3/4.

Codice	Descrizione	Conf.	Euro	/Um
575600	per tubo 3/4" mt.80	1		PZ

AVVOLGITUBO IBA 1FK101



Tamburo completamente montato. Struttura tubolare. Verniciatura a forno con polvere epossidica. Ruote in polietilene da 150, innesto rapido in ottone da 1/2.

Codice	Descrizione	Conf.	Euro	/Um
575601	per tubo 1/2" mt.80	1		PZ

AVVOLGITUBO IBA 1FK102



Tamburo completamente montato. Struttura tubolare. Verniciatura a forno con polvere epossidica. Ruote in polietilene da 150, innesto rapido in ottone da 1/2.

Codice	Descrizione	Conf.	Euro	/Um
575602	per tubo 1/2" mt.50	1		PZ

AVVOLGITUBO CLABER METALGEMINI MT.130



Portata mt.130 di tubo da 1/2. Struttura interamente metallica. Ruote di grande diametro facilitano il movimento e garantiscono stabilità.

Codice	Descrizione	Conf.	Euro	/Um
CL8894		1		PZ

TUBO FITT YOYO ESTENSIBILE



YOYO, l'innovativo sistema per innaffiare e lavare. Compatto e leggero, pronto all'uso. Il KIT è composto da tubo estensibile, raccordi e pistola multi-getto. YOYO si allunga e si accorcia da solo al passaggio dell'acqua. 100% made in Italy.

Codice	Descrizione	Conf.	Euro	/Um
897530	rot.mt.10	2		KIT
897531	rot.mt.15	2		KIT
897532	rot.mt.20	2		KIT

TUBO FITT MIMOSA

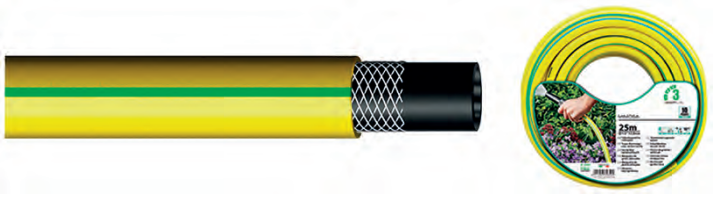

Tubo da giardino retinato, rinforzato, particolarmente robusto ed indicato per un uso intensivo. Copertura esterna di colore giallo coprente con una riga verde, rinforzo tessile retinato. Anti UV. Anti Alga. Resiste a temperature -10°C +40°C.

Codice	Descrizione	Conf.	Euro	/Um
897540	d.1/2" mm.12,5 rot.mt.25, 10 bar	1		ROT
897541	d.1/2" mm.12,5 rot.mt.50, 10 bar	1		ROT
897543	d.5/8" mm.15 rot.mt.25, 10 bar	1		ROT
897544	d.5/8" mm.15 rot.mt.50, 10 bar	1		ROT
897545	d.3/4" mm.19 rot.mt.25, 10 bar	1		ROT
897546	d.3/4" mm.19 rot.mt.50, 10 bar	1		ROT
897547	d.1" mm.25 rot.mt.25, 9 bar	1		ROT

yoyo.
la leggerezza sempre a portata di mano.



yoyo GO

UN GENIO DA AMARE

YOYO GO è la soluzione per tenere il sistema rosso ordinato e pulito. L'innovativo e sorprendente tubo da giardino leggero e compatto, nato dalla grande esperienza FITT, si arricchisce di una nuova gamma di accessori, per rendere ancor più confortevole il suo uso da parte di professionisti e appassionati del mondo garden.
YOYO è garantito per 5 anni e completamente fabbricato in Italia.

YOYOTUBOESTENSIBILE.IT

fitt

TECHNOLOGY FLOW

FITT.COM

l'evoluzione della genialità

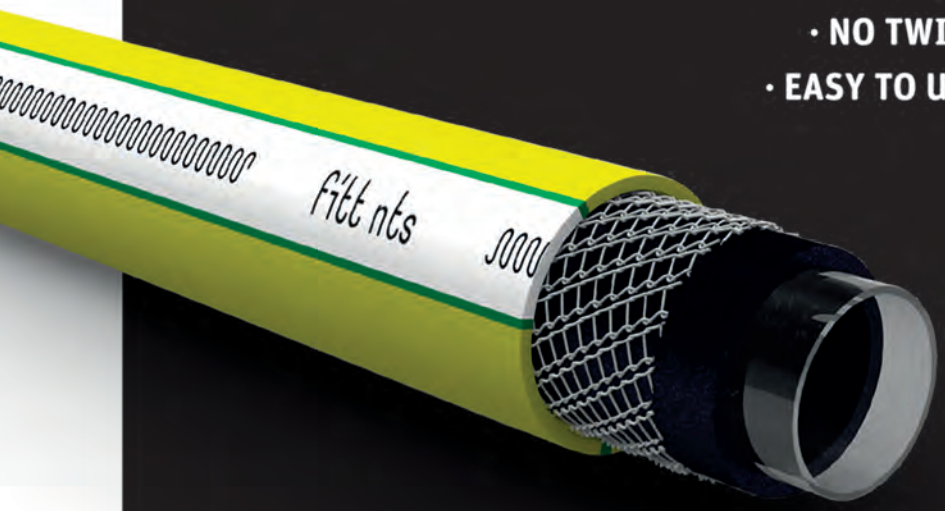

- NO FOLD
- NO TWIST
- EASY TO USE

NO TORSION NTS SYSTEM

THE ORIGINAL

GUARANTEE 30 YEARS

Designed in Italy

SOFT FEELING DYNAMIC GRIP



fitt nts

MALLEABILE. AFFIDABILE. INDISPENSABILE.

NTS di Fitt è l'innovativo tubo che ha creato **un nuovo standard di qualità** nel mondo del giardinaggio grazie alla maglia **NTS, unica ed originale**, che permette grande malleabilità, impedendo la formazione di nodi e di torsioni, garantendo un flusso d'acqua costante.
NTS per tutti i suoi vantaggi e caratteristiche, è il tubo già considerato indispensabile.

FITT.COM

fitt

TECHNOLOGY FLOW

GARDEN DIVISION

TUBO FITT NTS TOBBY



FITT NTS TOBBY è l'innovativo tubo con tecnologia NTS unica ed originale, per un'elevata malleabilità senza nodi e torsioni, e che garantisce un flusso d'acqua costante. Resistente a pressioni elevate fino a 27 bar, con protezione anti-alga e con materiali resistenti ai raggi-uv. Prodotto garantito 30 anni.

Codice	Descrizione	Conf.	Euro	/Um
897554	d.1/2" mm.12,5 rot.mt.25, 30 bar	5		ROT
897555	d.1/2" mm.12,5 rot.mt.50, 30 bar	3		ROT
897549	d.5/8" mm.15 rot.mt.15, 25 bar	5		ROT
897556	d.5/8" mm.15 rot.mt.25, 25 bar	4		ROT
897557	d.5/8" mm.15 rot.mt.50, 25 bar	2		ROT
897558	d.3/4" mm.19 rot.mt.25, 24 bar	2		ROT
897559	d.3/4" mm.19 rot.mt.50, 24 bar	2		ROT
897560	d.1" mm.25 rot.mt.25, 22 bar	1		ROT
897561	d.1" mm.25 rot.mt.50, 22 bar	1		ROT
897564	d.1 1-4" mm.30 rot.mt.50, 18 bar	1		ROT

TUBO FITT ANTIGELO PASTELLO



Tubo monostrato atossico. Estremamente morbido e flessibile. Superficie opalescente. Utilizzo a scarico libero. Impiego da -20°C a +50°C.

Codice	Descrizione	Conf.	Euro	/Um
897454	d.mm.15x21 rot.mt.100	1		ROT
897456	d.mm.19x26 rot.mt. 50	1		ROT
897458	d.mm.25x34 rot.mt. 50	1		ROT

TUBO FITT ANTIGELO AETERNUM



Tubo monostrato atossico flessibile. Colore verde smeraldo trasparente. Utilizzo a scarico libero. Impiego da -20°C a +50°C. Marcatura metrica progressiva.

Codice	Descrizione	Conf.	Euro	/Um
897401	d.mm.13x19 rot.mt.100	1		ROT
897402	d.mm.15x21 rot.mt.100	1		ROT
897403	d.mm.19x26 rot.mt. 50	1		ROT
897404	d.mm.22x30 rot.mt. 50	1		ROT
897405	d.mm.25x34 rot.mt. 50	1		ROT
897406	d.mm.30x40 rot.mt. 50	1		ROT
897407	d.mm.35x45 rot.mt. 35	1		ROT
897408	d.mm.40x50 rot.mt. 35	1		ROT
897409	d.mm.50x65 rot.mt. 35	1		ROT

TUBO FITT CRISTALLO EXTRA



Tubo monostrato flessibile in PVC per passaggio liquidi alimentari non in pressione secondo la Direttiva EU 2007-19-EC.

Codice	Descrizione	Conf.	Euro	/Um
897484	d.mm. 4x 6 rot.mt.100	100 *		MT
897486	d.mm. 6x 9 rot.mt.100	100 *		MT
897488	d.mm. 8x11 rot.mt.100	100 *		MT
897490	d.mm.10x14 rot.mt. 50	50 *		MT
897492	d.mm.12x16 rot.mt. 50	50 *		MT

TUBO FITT SPIRALATO ASPIRFLEX





Kit aspirazione per collegamento pompe con attacchi da 1" e 1 1/4". Sistema brevettato di raccordatura Polyfusion in cui tubo e raccordo formano un corpo unico eliminando la possibilità di rotture o perdite d'acqua. Usato per aspirazione da pozzi, cisterne e laghetti di liquidi e acque chiare è dotato di attacchi e filtro aspirazione in plastica con valvola antiriflusso.

Codice	Descrizione	Conf.	Euro	/Um
897700	rot.mt.7	4		PZ

INNAFFIATOI VERDI LT.2 PER VASI



Ideali per irrorare le piante in vaso. Ergonomici. Design moderno. Ottima distribuzione del peso, facile uso quando vengono impugnati.

Codice	Descrizione	Conf.	Euro	/Um
575650	capacità lt.2	1		PZ

INNAFFIATOI POLIETILENE LT.2



Senza sbruffino. Utilizzati in casa per svariati usi, in spiaggia dai bambini per giocare.

Codice	Descrizione	Conf.	Euro	/Um
575658	capacità lt.2	10		PZ

INNAFFIATOI POLIETILENE CON SBRUFFINO



Colori assortiti. Sbruffino compreso.

Codice	Descrizione	Conf.	Euro	/Um
575660	capacità lt. 6	10		PZ
575662	capacità lt. 9	10		PZ
575664	capacità lt.12	5		PZ
575668	capacità lt.17	5		PZ

ROSE PER INNAFFIATOI IN POLIETILENE



Sbruffini per innaffiatoi. Colori assortiti.

Codice	Descrizione	Conf.	Euro	/Um
575672	tipo piccolo	1		PZ
575674	tipo grande	1		PZ

IRRIGATORE A SETTORE OTTONE LIONS 082A



Codice	Descrizione	Conf.	Euro	/Um
582412		12		BLI

PUNTALE 1/2 LIONS 548E PER IRRIGATORE



In alluminio. Per irrigatore Lions 082A.

Codice	Descrizione	Conf.	Euro	/Um
582418		24		BLI

PISTOLA INNAFFIAGGIO LIONS 010F



Lancia a pistola. Getto regolabile concentrato-nebulizzato.

Codice	Descrizione	Conf.	Euro	/Um
582430		12		PZ

PISTOLA PLASTIC LIONS 506T SOFFIONE REGOLABILE



Lancia a pistola. Corpo in plastica. Impugnatura ergonomica antiscivolo. Soffione regolabile a 6 posizioni. Regolazione del getto sul manico.

Codice	Descrizione	Conf.	Euro	/Um
582431		1		BLI

PISTOLA METALLO BLU LIONS 782V



Idropistola, corpo in metallo verniciato. Raccordo in ottone.

Codice	Descrizione	Conf.	Euro	/Um
582438		50		BLI

PISTOLA METAL LIONS 9114 UGELLO REGOLABILE



Lancia a pistola professionale. Corpo in metallo. Impugnatura comfort antiscivolo. Ugello regolabile. Raccordo in ottone.

Codice	Descrizione	Conf.	Euro	/Um
582432		12		BLI

PISTOLA METAL LIONS 478W SOFFIONE REGOLABILE



Lancia a pistola professionale. Corpo in metallo. Impugnatura comfort antiscivolo. Soffione regolabile a 6 posizioni. Raccordo in ottone.

Codice	Descrizione	Conf.	Euro	/Um
582436		12		BLI

LANCIA A SPRUZZO REGOLABILE LIONS A124



Getto regolabile da tutto chiuso a tutto aperto. Materiale bicomponente.

Codice	Descrizione	Conf.	Euro	/Um
582447		20		BLI

PRESE RUBINETTO LIONS 3416 1/2"-3/4"



Per rubinetti con filetto 1/2"-3/4". Materiale bicomponente.

Codice	Descrizione	Conf.	Euro	/Um
582450		20		BLI

PRESE RUBINETTO LIONS 3416 3/4"-1"



Per rubinetti con filetto 3/4"-1". Materiale bicomponente.

Codice	Descrizione	Conf.	Euro	/Um
582451		20		BLI

PRESE RUBINETTO 2 VIE LIONS 160H



Per rubinetti con filetto 3/4"-1". Materiale bicomponente.

Codice	Descrizione	Conf.	Euro	/Um
582453		10		BLI

PRESE RUBINETTO 2 VIE ALLUMINIO LIONS 050K



Per rubinetti con filetto 3/4".

Codice	Descrizione	Conf.	Euro	/Um
582468		12		BLI

RACCORDI LIONS 2164 PER TUBI 1/2"-5/8"



Raccordo automatico per tubi da 1/2"-5/8". Materiale bicomponente.

Codice	Descrizione	Conf.	Euro	/Um
582456		20		BLI

RACCORDI LIONS 2164 PER TUBI 3/4"



Raccordo automatico per tubi da 3/4". Materiale bicomponente.

Codice	Descrizione	Conf.	Euro	/Um
582457		20		BLI

RACCORDI LIONS 1412 RIPARATORI 1/2"-5/8"



Per riparare, congiungere tubi da 1/2"-5/8". Materiale bicomponente.

Codice	Descrizione	Conf.	Euro	/Um
582459		20		BLI

RACCORDI LIONS 1412 RIPARATORI 3/4"



Per riparare, congiungere tubi da 3/4". Materiale bicomponente.

Codice	Descrizione	Conf.	Euro	/Um
582460		20		BLI

RACCORDI LIONS 400W CONGIUNZIONE 2 VIE



Per collegare 2 raccordi automatici.

Codice	Descrizione	Conf.	Euro	/Um
582463		20		BLI

RACCORDI LIONS 3718 DEVIATORI 3 VIE



Per collegare 3 raccordi automatici. Materiale bicomponente.

Codice	Descrizione	Conf.	Euro	/Um
582464		20		BLI

RACCORDI LIONS 076W RIPARATORI ALLUMINIO



Per riparare, congiungere tubi.

Codice	Descrizione	Conf.	Euro	/Um
582476	per tubi 1/2"-5/8"	12		BLI
582477	per tubi 3/4"	12		BLI

RACCORDI LIONS 062R DEVIATORI 3 VIE ALLUMINIO



Attacco rapido. Per collegare 3 raccordi automatici.

Codice	Descrizione	Conf.	Euro	/Um
582484		12		BLI

RACCORDI QUICK MASCHIO



Attacco maschio.

Codice	Descrizione	Conf.	Euro	/Um
582600	per tubi 1/2	10		PZ
582603	per tubi 3/4	10		PZ
582606	per tubi 1	10		PZ
582610	per tubi 1 1/4	10		PZ

RACCORDI QUICK FEMMINA



Attacco femmina.

Codice	Descrizione	Conf.	Euro	/Um
582613	per tubi 1/2	10		PZ
582616	per tubi 3/4	10		PZ
582620	per tubi 1	10		PZ
582623	per tubi 1 1/4	10		PZ

RACCORDI QUICK PORTA GOMMA



Codice	Descrizione	Conf.	Euro	/Um
582650	d.mm.15	10		PZ
582653	d.mm.18	10		PZ
582656	d.mm.20	10		PZ
582660	d.mm.22	10		PZ
582663	d.mm.25	10		PZ
582668	d.mm.32	10		PZ

GUARNIZIONE PER RACCORDO QUICK



Codice	Descrizione	Conf.	Euro	/Um
582673		10		PZ

TAPPO PER RACCORDI QUICK



Codice	Descrizione	Conf.	Euro	/Um
582678		10		PZ

RACCORDI DI CONGIUNZIONE IN 3 PEZZI



Si utilizzano con fascetta stringitubo.

Codice	Descrizione	Conf.	Euro	/Um
583265	d.mm.14	50		PZ
583270	d.mm.16	25		PZ
583275	d.mm.18	25		PZ
583280	d.mm.20	25		PZ
583285	d.mm.22	10		PZ
583290	d.mm.25	10		PZ
583295	d.mm.30	10		PZ
583300	d.mm.35	10		PZ
583305	d.mm.40	10		PZ

RACCORDI CONICI



Si utilizzano con fascetta stringitubo.

Codice	Descrizione	Conf.	Euro	/Um
583310	per tubi d.mm.12÷16	50		PZ
583315	per tubi d.mm.18÷22	25		PZ

ELETTROPOMPE SOMMERGIBILI AUTOMATICHE D-CW 200



Per acque pulite con particelle max d.mm.5. Capacità di aspirazione fino mm.2-3. Portata max 95 lt/min. Prevalenza max mt.5,5. Portata 40 lt/min a mt.3,7. Cavo mt.10. Funzionamento automatico e manuale. Attacco 1"1/4F. Incluso: connettori a gomito M33/34 (d.30), M26/34 (d.25).

Codice	Descrizione	Conf.	Euro	/Um
508605	potenza 220W	1		PZ

ELETTROPOMPE SOMMERGIBILI AUTOMATICHE D-DW 400



Per acque sporche/pulite con particelle max d.mm.30. Capacità di aspirazione fino mm.10. Portata max 140 lt/min. Prevalenza max mt.7. Portata 80 lt/min a mt.3,7. Cavo mt.10. Funzionamento automatico e manuale. Attacco 1"1/4F. Incluso: connettore a gomito M33/42 (d.30).

Codice	Descrizione	Conf.	Euro	/Um
508610	potenza 440W	1		PZ

ELETTROPOMPE SOMMERGIBILI AUTOMATICHE D-CWP 600



Per acque pulite con particelle max d.mm.5. Capacità di aspirazione fino mm.2-3. Portata max 195 lt/min. Prevalenza max mt.9. Portata 100 lt/min a mt.6. Cavo mt.10. Funzionamento automatico e manuale. Attacco 1"1/4F. Incluso: connettore con multifilettatura F33/42 (d.38) M33/42 (d.25) + valvola di non ritorno. Per pozzetti di scarico di dimensioni ridotte (min.cm.20x20).

Codice	Descrizione	Conf.	Euro	/Um
508616	potenza 600W	1		PZ

ELETTROPOMPE SOMMERGIBILI AUTOMATICHE D-DWP 1000



Per acque sporche contenenti particelle solide max d.mm.38. Capacità di aspirazione fino mm.50 (modalità manuale). Portata 320 lt/min. Prevalenza max mt.11. Portata 200 lt/min a mt.6. Cavo mt.10. Funzionamento automatico e manuale. Attacco 1"1/2F. Incluso: connettori a gomito M40/49, F40/49 + connettore con multifilettatura M40/49, M30/42 (d.40).

Codice	Descrizione	Conf.	Euro	/Um
508626	potenza 1000W	1		PZ

ELETTROPOMPE SOMMERGIBILI MULTIGIRANTE D-SUB 60/4



Per acque pulite. Portata max 95 lt/min. Prevalenza max mt.46. Profondità immersione max mt.12. N.4 giranti. Cavo mt.15. Attacco 1"F. Incluso: raccordi con multifilettatura M26/34 (d.25) M20/27 (d.19) + corda mt.15. Ideale per sistemi di raccolta acqua piovana e reti di irrigazione, pompaggio acqua da cisterne, vasche, stagni, pozzi. Filtro anti-detriti in acciaio inox.

Codice	Descrizione	Conf.	Euro	/Um
508636	potenza 1100W	1		PZ

ELETTROPOMPE AUTOADESCANTI D-JET 650/40



Pompa da giardino autoadescante. Portata 3000 lt/h. Prevalenza max mt.39. Profondità di aspirazione max mt.8. N.1 girante. Cavo con spina mt.1,5. Attacco 1"M. Dotata di collegamenti orientabili, valvola di non ritorno integrata, prefiltro. Motore raffreddato ad acqua. Facilmente svuotabile dell'acqua residua.

Codice	Descrizione	Conf.	Euro	/Um
508642	potenza 650W	1		PZ

ELETTROPOMPE AUTOADESCANTI D-JET 1100/45



Pompa da giardino autoadescante. Portata 3750 lt/h. Prevalenza max mt.45. Profondità di aspirazione max mt.8. N.1 girante. Cavo con spina mt.1,5. Attacco 1"M. Dotata di collegamenti orientabili, valvola di non ritorno integrata, prefiltro. Motore raffreddato ad acqua. Facilmente svuotabile dell'acqua residua.

Codice	Descrizione	Conf.	Euro	/Um
508644	potenza 1100W	1		PZ

ELETTROPOMPE AUTOADESCANTI D-EBOOST 1100/45



Pompa da giardino autoadescante ELETTRONICA con on/off automatico. Portata 3750 lt/h. Prevalenza max mt.45. Profondità di aspirazione max mt.8. N.1 girante. Cavo con spina mt.1,5. Attacco 1"M. Dotata di collegamenti orientabili, valvola di non ritorno integrata, prefiltro. Motore raffreddato ad acqua. Facilmente svuotabile dell'acqua residua.

Codice	Descrizione	Conf.	Euro	/Um
508652	potenza 1100W	1		PZ

ELETTROPOMPE AUTOADESCANTI D-BOOST 1100/45



Gruppo di pressurizzazione autoadescante. Avvio e arresto automatico. Serbatoio lt.18. Portata 3750 lt/h. Prevalenza max mt.45. Profondità di aspirazione max mt.8. N.1 girante. Cavo con spina mt.1,5. Attacco 1"M. Dotata di collegamenti orientabili, valvola di non ritorno integrata, prefiltro, manometro, pressostato. Motore raffreddato ad acqua. Facilmente svuotabile dell'acqua residua.

Codice	Descrizione	Conf.	Euro	/Um
508656	potenza 1100W	1		PZ

ELETTROPOMPE SOMMERGIBILI AUTOMATICHE EXTRACTOR



Per acque sporche. Portata 320 lt/min. Prevalenza max mt.11. Attacco 1"1/2. Portata 100 lt/min a mt.8,8. Versatili e di facile impiego. Ideali per lo svuotamento, il drenaggio, il travaso o la piccola irrigazione. Adatte per acqua di scarico e liquidi densi. Passaggio libero fino a max mm.38 di ingombro.

Codice	Descrizione	Conf.	Euro	/Um
508765	potenza 1000W	1		PZ
508767	girante per EXTRACTOR	1		PZ

ELETTROPOMPE SOMMERGIBILI GARLAND AMAZON 650XE



Per acque sporche. Automatiche. Dotate di galleggiante. Ideali per lo svuotamento, il drenaggio, il travaso o la piccola irrigazione. Adatte per acqua di scarico e liquidi densi. Potenza 750W. Portata 216,7 lt/min. Prevalenza max mt.8. Raccordi d. 1, 1 1/4, 1 1/2 pol.

Codice	Descrizione	Conf.	Euro	/Um
508734		1		PZ

ELETTROPOMPE AUTOADESCANTI GARLAND GEISER 391 E



Adatte per impieghi domestici come l'irrigazione di giardini, orti o aree verdi e approvvigionamento idrico. Potenza 1200W. Portata 61,6 lt/min. Prevalenza max mt.46. Attacco 1 pol.

Codice	Descrizione	Conf.	Euro	/Um
508790		1		PZ

RACCORDI NYLON PER MOTOPOMPE TIPO DIRITTO



Raccordi portagomma in nylon diritti in 3 pezzi.

Codice	Descrizione	Conf.	Euro	/Um
807297	d.mm.25, filetto gas 1"	1		PZ
807301	d.mm.40, filetto gas 1" 1/2	1		PZ
807304	d.mm.50, filetto gas 2"	1		PZ

RACCORDI NYLON PER MOTOPOMPE TIPO CURVO



Raccordi portagomma in nylon curvi (90°) in 3 pezzi.

Codice	Descrizione	Conf.	Euro	/Um
807298	d.mm.25, filetto gas 1"	1		PZ
807302	d.mm.40, filetto gas 1" 1/2	1		PZ
807305	d.mm.50, filetto gas 2"	1		PZ

VALVOLE DI FONDO NYLON PER MOTOPOMPE



Codice	Descrizione	Conf.	Euro	/Um
807410	filetto gas 1"	1		PZ

MOTOPOMPE AUTO-ADESCANTI GARLAND GEISER 451



Motore 2 tempi 40,2cc OHV. Potenza 1,45 Kw. Altezza max di aspirazione mt.8. Getto max 18000 lt/h. Altezza max di espulsione mt.30. Serbatoio combustibile lt.1. Raccordo aspirazione ed espulsione acqua da 1-1/2. Peso Kg.9,5.

Codice	Descrizione	Conf.	Euro	/Um
508852		1		PZ

MOTOPOMPE AUTO-ADESCANTI ORIENTAL KOSHIN SEV-50X

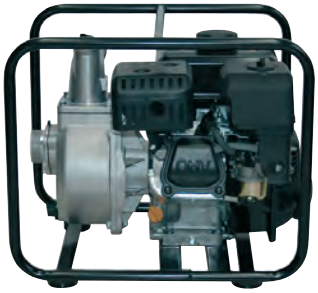

Made in Japan. Motore KOSHIN K180 4 tempi 180 cc. Portata max 620 lt-min. Prevalenza max mt.30. Attacco 2 pollici. Profondità di pescaggio mt.8. Con dispositivo di sicurezza per il livello dell'olio.

Codice	Descrizione	Conf.	Euro	/Um
508860		1		PZ

IDROPULITRICI LAVOR PREDATOR 160 WPS



Portata 510 lt/h max. WPS selezione 3 programmi: SOFT -50% risparmio energetico, MEDIUM -25% risparmio energetico, HARD 100% potenza. Gruppo pompa assiale, testata in alluminio a tre pistoni in acciaio ad alta resistenza con valvola by-pass incorporata. Vano portaccessori. Dotazione: pistola attacco rapido, tubo alta pressione mt.8, ugello con getto regolabile, ugello turbo, spazzola rotante.

Codice	Descrizione	Conf.	Euro	/Um
510574	pressione 160 bar, potenza 2500W	1		PZ

IDROPULITRICI LAVOR RAPTOR



Portata 420 lt/h max. Gruppo pompa assiale, testata in alluminio a 3 pistoni in acciaio ad alta resistenza con valvola by-pass incorporata. Automatic Stop System. Avvolgitubo. Carrello con manico. Vano portaccessori. Dotazione: pistola alta pressione, tubo alta pressione mt.6, lancia regolabile, lancia turbo.

Codice	Descrizione	Conf.	Euro	/Um
510560	pressione 145 bar, potenza 2100W	1		PZ

IDROPULITRICI LAVOR RIDE 110



Portata 330 lt/h max. Gruppo pompa assiale, testata in alluminio a 3 pistoni in acciaio ad alta resistenza con valvola by-pass incorporata. Automatic Stop System. Carrello con manico. Vano portaccessori. Dotazione: lancia con doppio ugello, pistola con attacco rapido, ugello alta pressione con getto regolabile spillo ventaglio, ugello turbo, tubo alta pressione mt.4.

Codice	Descrizione	Conf.	Euro	/Um
510512	pressione 110 bar, potenza 1700W	1		PZ

IDROPULITRICI LAVOR GIANT 20



Portata 400 lt/h max. Gruppo pompa assiale, testata in alluminio a 3 pistoni in acciaio ad alta resistenza con valvola by-pass incorporata. Automatic Stop System. Carrello con manico. Vano portaccessori. Aspirazione detergente diretta con serbatoio incorporato. Dotazione: pistola con attacco rapido, tubo alta pressione mt.8, lancia regolabile, lancia turbo.

Codice	Descrizione	Conf.	Euro	/Um
510572	pressione 140 bar, potenza 2100W	1		PZ

IDROPULITRICI LAVOR RACE 130



Portata 420 lt/h max. Gruppo pompa assiale, testata in alluminio a 3 pistoni in acciaio ad alta resistenza con valvola by-pass incorporata. Automatic Stop System. Carrello con manico. Vano portaccessori. Supporto porta cavo elettrico. Dotazione: pistola attacco rapido, tubo alta pressione mt.6, lancia con triplo ugello + spazzola fissa.

Codice	Descrizione	Conf.	Euro	/Um
510526	pressione 130 bar, potenza 1800W	1		PZ

IDROPULITRICI LAVOR TEMPESTA



Portata 480 lt/h max. Ruote in alluminio. Gruppo pompa assiale, testata in alluminio a 3 pistoni in acciaio con valvola by-pass. Automatic Stop System. Avvolgitubo. Carrello con manico. Vano portaccessori. Aspirazione detergente diretta con serbatoio incorporato. Dotazione: pistola con attacco rapido, tubo professionale mt.8 rinforzato in acciaio, lancia regolabile, lancia turbo.

Codice	Descrizione	Conf.	Euro	/Um
510590	pressione 145 bar, potenza 2400W	1		PZ

IDROPULITRICI LAVOR PLANET 140



Portata 450 lt/h max. Gruppo pompa assiale, testata in alluminio a 3 pistoni in acciaio con valvola by-pass incorporata. Automatic Stop System. Vano portaccessori. Avvolgitubo. Dotazione: patio per la pulizia dei pavimenti, pistola alta pressione, tubo alta pressione mt.6, lancia regolabile con ugelli intercambiabili: Variojet, turbo, chimico.

Codice	Descrizione	Conf.	Euro	/Um
510541	pressione 140 bar, potenza 1900W	1		PZ

IDROPULITRICI LAVOR GIANT 28



Portata 510 lt/h max. Gruppo pompa assiale, testata in ottone a tre pistoni in acciaio ad alta resistenza con valvola by-pass incorporata. Aspirazione detergente diretta con serbatoio incorporato. Supporto cavo elettrico. Avvolgitubo. Dotazione: pistola attacco rapido, tubo alta pressione mt.8, testina turbo, lancia multiugello con 4 ugelli.

Codice	Descrizione	Conf.	Euro	/Um
510730	pressione 160 bar, potenza 2800W	1		PZ

LAVOR

VIENI NEL FUTURO!





PREDATOR

- **Per ciascuna applicazione PREDATOR ha il programma più adatto per massimizzare il risultato e diminuire i consumi.**
- Robustezza, affidabilità e sicurezza dei materiali impiegati.
- Qualità costruttiva del prodotto garantito dal **MADE IN ITALY.**
- Dai lavori domestici al bricolage, **LAVOR** propone la soluzione più adatta ad ogni esigenza di pulizia.

e² ECO ENERGY

MADE IN ITALY

LAVORWASH S.p.A. via J.F.Kennedy, 12 - 46020 Pegognaga (MN) Italy
Tel +39 0376 55431 Fax +39 0376 554392
e-mail: info@lavorwash.it web site: www.lavorwash.com

IDROPULITRICI LAVOR RIO 1108 ACQUA CALDA



Portata 450 lt/h max. Regolazione automatica temperatura max 90°C. Motore ausiliario per ventilazione caldaia. Pompa assiale, testata in alluminio a 3 pistoni in acciaio. Caldaia verticale con serpentina in acciaio. Aspirazione detergente diretta dal serbatoio. Serbatoio gasolio. Dotazione: pistola alta pressione, tubo professionale mt.8 rinforzato in acciaio, lancia regolabile.

Codice	Descrizione	Conf.	Euro	/Um
510735	pressione 110 bar, potenza 2300W	1		PZ

IDROPULITRICI LAVOR MISSOURI ACQUA CALDA



Portata 570 lt/h max. Termostato regolazione temperatura max 90°C. Motore ausiliario per ventilazione. Gruppo pompa assiale, testata ottone 3 pistoni in acciaio con valvola by-pass. Caldaia verticale. Valvole mandata in acciaio. Serbatoio detergente. Serbatoio gasolio. Manometro. Dotazione: pistola alta pressione, tubo professionale mt.8 rinforzato in acciaio, lancia regolabile.

Codice	Descrizione	Conf.	Euro	/Um
510738	pressione 130 bar, potenza 3000W	1		PZ

SONDA LAVOR SPURGATUBI PER IDROPULITRICI



Per idropulitrici ad acqua fredda. Tubo ad alta pressione il cui terminale è una testina con 3 fori, ideale per disotturare canalizzazioni, tubature e scarichi occlusi.

Codice	Descrizione	Conf.	Euro	/Um
510789	lunghezza mt. 6	1		PZ
510790	lunghezza mt.15	1		PZ

DETERGENTE PER IDROPULITRICI AREXONS ART.4411



Lavaggio e prelavaggio di autoveicoli con idropulitrice o Maialino Spruzzatore. Indicato per automobili con sporco particolarmente resistente e di quelle parti dell'autoveicolo difficilmente raggiungibili dagli spazzoloni dei tunnel. Non contiene solventi. Non contiene soda. Non contiene fosfati. In concentrazione 2-3% in idropulitrice o diluire da 1:5 a 1:10 in Maialino Spruzzatore.

Codice	Descrizione	Conf.	Euro	/Um
510935	tanica lt.5	1		PZ

POMPETTE VAPORIZZATORI PER ACIDI ALTA 1000



Adatte a vaporizzare sostanze sgrassanti acide o alcaline. Flacone graduato in HDPE traslucido. Totalmente ERMETICO e TRASPORTABILE. Ugello regolabile da 0° a 60°. Pompata da 2cc. Testa orientabile. Molle e sfere in acciaio inox anticorrosione.

Codice	Descrizione	Conf.	Euro	/Um
722266	ALTA 1000 capienza lt.1	24		PZ

POMPETTE A PRESSIONE PER ACIDI ALTA 2000



Adatte a spruzzare acidi, disarmanti, impermeabilizzanti, impregnanti, antimuffa, oli lubrificanti. Guarnizioni in FPM. Flacone in HDPE traslucido. Beccuccio mm.110 sostituibile. Ugello con regolazione fino a 60°. Pompata da 42cc. Valvola a molla che mantiene a lungo la pressione. Molle in acciaio inox. Leva di sicurezza. Asta pompante in acciaio. Certificate TUV.

Codice	Descrizione	Conf.	Euro	/Um
722267	ALTA 2000 capienza lt.2	1		PZ
722268	Kit ricambi per pompette ALTA 2000	1		KIT

POMPE A PRESSIONE PER ACIDI ALTA 7000



Adatte a spruzzare acidi, impermeabilizzanti, impregnanti, antimuffa, oli lubrificanti. Guarnizioni in FPM. Flacone in HDPE traslucido. Ugello curvo regolabile fino a 60°. Pompata da 250cc. Largo imbuto cm.10. Tubo a 3 strati resistente al calore e al gelo. Molle in acciaio inox. Maniglia portalancia. Lancia cm.65. Valvola di sicurezza. Indicatore di pressione. Cinghia a tracolla. Certificate TUV.

Codice	Descrizione	Conf.	Euro	/Um
722270	ALTA 7000 capienza lt.7,95	1		PZ

POMPETTE A PRESSIONE GARDEN



Principali utilizzi: agricoltura, giardino, casa, campeggio. Nebulizzazione uniforme. Valvola che mantiene a lungo la pressione. Getto regolabile fino a 60°. Beccuccio mm.75 sostituibile. Asta e molle in acciaio inox. Leva di sicurezza. Certificate TUV.

Codice	Descrizione	Conf.	Euro	/Um
722326	GARDEN capienza lt.1,5	12		PZ

POMPETTE A PRESSIONE GDM EVA



Nebulizzazione uniforme. Valvola che mantiene a lungo la pressione. Geto regolabile fino a 60°. Beccuccio mm.110 sostituibile. Asta e molle in acciaio inox. Leva di sicurezza. Certificate TUV.

Codice	Descrizione	Conf.	Euro	/Um
722340	EVA capienza lt.2	9		PZ
722341	Punte ric. getti plastica per EVA	1		PZ
722343	Serie ricambi per EVA	1		SER

POMPETTE A PRESSIONE CRYSTAL



dimartino

Getto regolabile fino a 80° con ghiera antitaccheggio. Scala graduata. Tasto sicurezza (ON-OFF). Valvola di sicurezza 3 bar e sfiato pressione a fine lavoro. Valvola che mantiene a lungo la pressione. Molle in acciaio inox. Asta in resina rinforzata. Certificate TUV.

Codice	Descrizione	Conf.	Euro	/Um
722334	CRYSTAL capienza lt.2	9		PZ

POMPETTE VAPORIZZATORI GDM JUNIOR



dimartino

Getto regolabile fino a 60°. Molle e sfere in acciaio inox.

Codice	Descrizione	Conf.	Euro	/Um
722360	JUNIOR capienza lt.0,70	26 *		PZ

POMPE A PRESSIONE GDM MARY 5



dimartino

Valvola di sicurezza e indicatore di pressione. Lancia regolabile con prolunga. Portalancia verticale. Tubo a 3 strati resistente al calore e al gelo. Getto regolabile fino a 60°. Regolatore di pressione. Filtro. Molle in acciaio inox. Largo imbuto. Asta in resina rinforzata. Cinghia a tracolla. Conformi alla normativa UNI EN ISO 19932 tutela ambiente ed utilizzatore finale. Certificate TUV.

Codice	Descrizione	Conf.	Euro	/Um
722355	MARY 5 capienza lt.5	1		PZ

POMPE A PRESSIONE GDM MARY 10



dimartino

Valvola di sicurezza e indicatore di pressione. Lancia regolabile con prolunga. Portalancia verticale. Tubo a 3 strati resistente al calore e al gelo. Getto regolabile fino a 60°. Regolatore di pressione. Filtro. Molle in acciaio inox. Largo imbuto. Asta in resina rinforzata. Cinghia a tracolla. Conformi alla normativa UNI EN ISO 19932 tutela ambiente ed utilizzatore finale. Certificate TUV.

Codice	Descrizione	Conf.	Euro	/Um
722356	MARY 10 capienza lt.10	1		PZ
722354	Serie ricambi per MARY 5/10	1		SER

VALVOLA RICAMBIO PER POMPE GDM



dimartino

Valvola in resina. Pressione max 999 bar.

Codice	Descrizione	Conf.	Euro	/Um
722352	art.4504-BOX	1		PZ

POMPE A PRESSIONE CARRELLATE GDM ARIEL



dimartino

Carrellate. Le ruote integrate nella tanica e la comoda maniglia ergonomica rendono il trasporto agevole anche a pieno carico. Lancia telescopica. Maniglia portalancia verticale. Valvola di sicurezza e indicatore di pressione. Molle in acciaio inox. Getto regolabile fino a 60°. Ideali per irrorare e trattare frutteti, vivai, giardini, coltivazioni e serre.

Codice	Descrizione	Conf.	Euro	/Um
722580	ARIEL capienza lt.15	1		PZ

POMPE A ZAINO GDM ROSY



dimartino

Pompe a zaino complete di accessori. TOTALMENTE ERMETICHE. Ambidestre. Spallacci e sgancio rapido delle cinghie. Comoda maniglia. Lancia telescopica. Portalancia verticale. Regolatore di pressione. Getto regolabile fino a 60°. Agitatore di liquidi. Leva ergonomica. Largo imbuto con filtro. Conformi alla normativa UNI EN ISO 19932 tutela ambiente ed utilizzatore finale. Certificate TUV.

Codice	Descrizione	Conf.	Euro	/Um
722602	ROSY 12 capienza lt.12	1		PZ
722606	ROSY 16 capienza lt.16	1		PZ
722617	serie ricambi per ROSY 12/16	1		SER

POMPE A PRESSIONE ELETTRICHE VIVA 7 ELECTRIC



dimartino

Pompe elettriche, alimentazione con 8 batterie a stilo AA o con 8 batterie ricaricabili (NICD o NIMH). Con una carica di batterie può erogare fino a lt.100 di prodotto. Lancia telescopica. Portalancia verticale. Filtro. Valvola di sicurezza e indicatore di pressione. Getto regolabile fino a 60°. Cinghia a tracolla. Semplice utilizzo. Certificate CE.

Codice	Descrizione	Conf.	Euro	/Um
722635	VIVA 7 ELECTRIC capienza lt.7	1		PZ

CAMPANA DISERBO MAXI 3060



dimartino

Campana diserbo con connessione raccorderia in ottone. Si monta su una lancia dotata di prolunga per un comodo uso in posizione eretta.

Codice	Descrizione	Conf.	Euro	/Um
723219	cm.36,5x12,5x24h.	1		PZ

LANCIA TELESCOPICA A LEVA GDM 8503



dimartino

In plastica. Telescopica da cm.70 a cm.100.

Codice	Descrizione	Conf.	Euro	/Um
723019		1		PZ

LANCIA OTTONE A LEVA GDM 8507



dimartino

Professionale super cm.70.

Codice	Descrizione	Conf.	Euro	/Um
723023		1		PZ

FILTRO OTTONE PER LANCE GDM 8707P



dimartino

Codice	Descrizione	Conf.	Euro	/Um
723024		1		PZ

CANNA OTTONE CM.50 PER LANCE GDM 8604



dimartino

Codice	Descrizione	Conf.	Euro	/Um
723027		1		PZ

CANNA ALLUMINIO CM.50 PER LANCE GDM 8602



dimartino

Codice	Descrizione	Conf.	Euro	/Um
723028		1		PZ

MANOPOLE A LEVA PLASTICA PER LANCE GDM 8700



dimartino

Codice	Descrizione	Conf.	Euro	/Um
723030		1		PZ

MANOPOLE A LEVA OTTONE PER LANCE GDM 8705



dimartino

Codice	Descrizione	Conf.	Euro	/Um
723032		1		PZ

GETTO TRIFORCO CURVO PER LANCE GDM 8908P



dimartino

Codice	Descrizione	Conf.	Euro	/Um
723034		1		PZ

GETTO BIFORCO CURVO PER LANCE GDM 8906P



dimartino

Codice	Descrizione	Conf.	Euro	/Um
723037		1		PZ

PUNTE PER GETTI OTTONE GDM 8902P



dimartino

Codice	Descrizione	Conf.	Euro	/Um
723041		1		PZ

ELICA PER GETTI OTTONE GDM 8902P



dimartino

Codice	Descrizione	Conf.	Euro	/Um
723042		1		PZ

GUARNIZIONI PLASTICA PER GETTI GDM ART.50



dimartino

Codice	Descrizione	Conf.	Euro	/Um
723050		1		PZ

GETTO REGOLABILE MAXI PER LANCE GDM 8901P



dimartino

Codice	Descrizione	Conf.	Euro	/Um
723057		1		PZ

GETTO DISERBO VENTAGLIO PER LANCE GDM 8903P



dimartino

Codice	Descrizione	Conf.	Euro	/Um
723132		1		PZ

CON SESSANT'ANNI DI ESPERIENZA LE NOSTRE MOTOSEGHE SONO ANCHE GRINTOSAMENTE BELLE!



Pretendi il massimo della potenza, scopri la gamma completa su **www.mcculloch.com**.

McCULLOCH®
THE POWER TO GET IT DONE™

MOTOSEGHE GARLAND MONTANA 110



Motore 2 tempi Garland. Potenza 0,8 Kw. Catena 40 denti passo 3/8 bajo perfil. Sistema antivibrante. Freno catena e lubrificatore automatico. Sistema di avvio rapido e primer. Peso Kg.3,6. Basamento in Magnesio: molto più leggero e migliore dissipazione del calore. Cilindro alte prestazioni: 30% in più di durata. Avviamento rinforzato.

Codice	Descrizione	Conf.	Euro	/Um
662198	25,4cc. barra cm.25	1		PZ

MOTOSEGHE GARLAND MONTANA 516



Motore 2 tempi Garland. Potenza 1,7 Kw. Catena 56 denti passo 3/8 B.P. Sistema antivibrante. Freno catena e lubrificatore automatico. Sistema di avvio rapido e primer. Peso Kg.5,2.

Codice	Descrizione	Conf.	Euro	/Um
662200	40,1 cc barra cm.40	1		PZ

MOTOSEGHE MCCULLOCH CS 340



Modello di nuova generazione e dalla tecnologia avanzata. Soft start: avviamento facilitato. Motore ECOBOOST: emissioni inquinanti molto ridotte. Accensione elettronica. Catena passo 3/8. Pompa olio automatica. Sistema antivibrante. Porta-attrezzi integrato. Peso Kg.5,2.

Codice	Descrizione	Conf.	Euro	/Um
662262	34cc barra cm.40	1		PZ

MOTOSEGHE MCCULLOCH CS 380



Modello di nuova generazione e dalla tecnologia avanzata. Soft start: avviamento facilitato. Motore ECOBOOST: emissioni inquinanti molto ridotte. Accensione elettronica. Catena passo 3/8. Tendicatena rapido. Pompa olio automatica. Sistema antivibrante. Porta-attrezzi integrato. Peso Kg.5,2.

Codice	Descrizione	Conf.	Euro	/Um
662265	38cc barra cm.40	1		PZ

MOTOSEGHE MCCULLOCH CS 410 ELITE



Qualità professionale adatta per un uso intensivo. Facilità e rapidità nelle operazioni di avvio grazie ai comandi starter e stop. Motore ECOBOOST: emissioni inquinanti molto ridotte. Accensione elettronica. Catena passo 3,25. Tendicatena rapido. Pompa olio automatica. Sistema antivibrante. Porta-attrezzi integrato. Peso Kg.4,7.

Codice	Descrizione	Conf.	Euro	/Um
662272	41cc barra cm.45	1		PZ

ELETTROSEGHE MCCULLOCH CSE2040



Velocità della catena 13,5 m/s. Catena passo 3/8. Tendicatena laterale. Peso Kg.4,1.

Codice	Descrizione	Conf.	Euro	/Um
662428	potenza 2000W. barra cm.40	1		PZ

ELETTROSEGHE GARLAND BULK FIRST E



Indicata per il bricolage, taglio rami e legna. Catena 57 denti passo 3/8 B.P. Pompa olio automatica. Interruttore di sicurezza. Freno catena. Peso Kg.5.

Codice	Descrizione	Conf.	Euro	/Um
662362	potenza 2000W. barra cm.40	1		PZ

SRAMATORI ELETTRICI GARLAND BULK 298



Maneggevole elettrosega telescopica. Regolazione dell'altezza di taglio variabile da mt.1,70 a mt.2,85. Altezza di lavoro fino a mt.4,5. Catena n.40 denti passo 3/8BP-0.050. Lubrificazione automatica. Interruttore di sicurezza. Peso Kg.3,5.

Codice	Descrizione	Conf.	Euro	/Um
662396	potenza 750W. barra cm.25	1		PZ

PROTETTIVO BIOFIL 70 PER CATENE E BARRE



Per catene e barre di motoseghe ed elettroseghe. Biodegradabile. Formulato con componenti naturali ed additivi specifici che conferiscono alla catena motosega filantezza, lubricità e protezione dalla corrosione.

Codice	Descrizione	Conf.	Euro	/Um
663760	contenuto lt.1	18		PZ
663761	contenuto lt.5	4		PZ

CAVALLETTO TAGLIALEGNA ACCIAIO ATTACCO MOTOSEGA

FACAL



Cavalletto taglialegna chiudibile in acciaio zincato con attacco per motosega. Invasatura in lamiera grecata (porta tronco) completa di morsettiera rotante per il fissaggio della motosega. Carter di sicurezza copri-lama inacciaio verniciato. Regolo telescopico per misura di taglio. Peso Kg.9,5.

Codice	Descrizione	Conf.	Euro	/Um
663151	cavalletto ingombro cm.85x8x62h.	1		PZ
663149	asta misura per cavalletto 663151	1		PZ

CAVALLETTO TAGLIALEGNA ACCIAIO

FACAL



Cavalletto taglialegna chiudibile in acciaio zincato mm.40x20. Peso Kg.7,5.

Codice	Descrizione	Conf.	Euro	/Um
663150	cavalletto ingombro cm.62x8x103h.	1		PZ

CAVALLETTI FACAL PIEGHEVOLI IN ACCIAIO

FACAL



Cavalletto chiudibile in acciaio zinco/cromato con cerniera a nastro tutta lunghezza per massima solidità. Adatto a falegnami e decoratori. Peso Kg.2,8.

Codice	Descrizione	Conf.	Euro	/Um
830954	altezza cm.80 larghezza cm.88	1		PZ

BARRE PER MOTOSEGHE MCCULLOCH

McCULLOCH



Passo 3/8 LP.

Codice	Descrizione	Conf.	Euro	/Um
663152	BR0023 lungh.cm.35	1		PZ
663153	BR0031 lungh.cm.40	1		PZ
663154	BR0070 lungh.cm.40 INTENZ	1		PZ
663158	BR0071 lungh.cm.45 INTENZ	1		PZ
663159	BR0026 lungh.cm.35	1		PZ
663185	BR0036 lungh.cm.40	1		PZ

CATENE PER MOTOSEGHE OREGON IN ROTOLI

OREGON



Codice	Descrizione	Conf.	Euro	/Um
663160	maglie n.1640, passo 3/8 LP	1		ROT
663162	maglie n.1860, passo 0,325 dt.1,3	1		ROT
663165	maglie n.1640, passo 3/8	1		ROT

CATENE PER MOTOSEGHE OREGON IN MAGLIE

OREGON



Codice	Descrizione	Conf.	Euro	/Um
663170	maglie n.1640, passo 3/8 LP piccolo	1		MAG
663174	maglie n.1860, passo 0,325	1		MAG
663178	maglie n.1640, passo 3/8	1		MAG
663180	falsa maglia, passo 3/8 piccolo	25		PZ

CATENE PER MOTOSEGHE CONFEZIONATE

McCULLOCH



Codice	Descrizione	Conf.	Euro	/Um
663191	CH0015 3-8LP 45dt x promac 33	1		PZ
663193	CH0021 3-8LP 50dt x electr.314 cm35	1		PZ
663194	CH0022 3-8LP 52dt x mac-cat 436	1		PZ
663195	CH0026 3-8LP 55dt x electr-538 cm40	1		PZ
663196	CH0026 3-8LP 55dt x mac 540	1		PZ
663197	CH0027 3-8LP 56dt x mac-cat 438	1		PZ
663199	CH0031 3-8LP 60dt x california	1		PZ
663205	CH0050 0,325LP 72dt x promac 40-46	1		PZ
663209	CH0059 3-8SP 72dt x promac 61	1		PZ
663210	CH0028 3-8LP 57dt x macplus 1840T	1		PZ
663211	241367 3-8SP 82dt x promac 72	1		PZ
663212	CH0011 3-8LP 40dt x ikra 2525	1		PZ
663214	91P033E 3-8LP 33dt x ikra EAS750	1		PZ

ROMPICATENE DA BANCO PER CATENE MOTOSEGHE



Idoneo per schiodare tutti i tipi di catena 1/4 - 0,325 - 3/8 - 0,404.

Codice	Descrizione	Conf.	Euro	/Um
663478		1		PZ

IMBUTITORE DA BANCO PER CATENE MOTOSEGHE



Idoneo per rivettare tutti i tipi di catena.

Codice	Descrizione	Conf.	Euro	/Um
663482		1		PZ

AFFILATRICI ELETTRICHE COMPACT X CATENE MOTOSEGHE



Professionale. Tensione 230V. Velocità max 3400min. Completa di cavo. Per tutti i tipi di catena 1/4 - 0,325 - 3/8 - 0,404.

Codice	Descrizione	Conf.	Euro	/Um
663491	potenza 214W.	1		PZ

MOLE IN CERAMICA



Per affilatrici elettriche specifiche per catene passo 3/8 LP.

Codice	Descrizione	Conf.	Euro	/Um
663495	mm.145x3x22, grana 60	1		PZ

LIME PER MOTOSEGHE BAHCO OBERG



Tipo tondo. Modello 13 spirali.

Codice	Descrizione	Conf.	Euro	/Um
663499	d.mm.3,5 d. 9-64 pol. lungh.6 pol.	12 *		PZ
663500	d.mm.4 d. 5-32 pol. lungh.8 pol.	12 *		PZ
663510	d.mm.4,8 d. 3-16 pol. lungh.8 pol.	12 *		PZ
663520	d.mm.5,2 d.13-64 pol. lungh.8 pol.	12 *		PZ
663530	d.mm.5,5 d. 7-32 pol. lungh.8 pol.	12 *		PZ

SOFFIATORE MCCULLOCH GB 322 S14



Avviamento facilitato. Sistema antivibrante. Peso Kg.4,8.

Codice	Descrizione	Conf.	Euro	/Um
662520	26cc vel.aria soffiante 322 km/h	1		PZ

ASPIRATORI SOFFIATORI MCCULLOCH MAC GBV 345



Motore a basse emissioni con sviluppo del cilindro su asse verticale. Accensione elettronica. Cruis Control per regolazione velocità. Avviamento facilitato. Rapporto di triturazione 16:1. Sistema antivibrante. Peso Kg.4,4. Incluso Kit aspirazione e sacco raccolta lt.45.

Codice	Descrizione	Conf.	Euro	/Um
662521	25cc vel.aria soffiante 0-345 km/h	1		PZ

ASPIRATORI SOFFIATORI GARLAND GAS 359 E



Regolazione elettronica velocità aria soffiante. Aspiratore, soffiatore, trituratore. Con ruote. Capacità sacco raccolta lt.40. Peso Kg.5,14.

Codice	Descrizione	Conf.	Euro	/Um
671494	3000W. vel.aria soff. 165-275 km/h	1		PZ

TAGLIASIEPI MCCULLOCH ERGOLITE 6028



Soft start. Motore potente e silenzioso. Passo denti mm.28. Lama a doppia azione. Impugnatura posteriore girevole. Sistema antivibrazioni. Primer. Peso Kg.4,9.

Codice	Descrizione	Conf.	Euro	/Um
666956	22cc pot.kw.0,6 lama cm.60	1		PZ

TAGLIASIEPI TJ 23 MOTORE KAWASAKI



Motore ecologico Kawasaki 2 tempi. A norma Euro 2. Doppie barre falcianti a movimento alternato. Impugnatura regolabile su 5 posizioni a 180 gradi. Con denti su due lati. Sistema antivibrante. Freno lama. Peso Kg.5,4.

Codice	Descrizione	Conf.	Euro	/Um
666961	23,3cc lame cm.60	1		PZ

TAGLIASIEPI ELETTRICO GARLAND SET 352 E



Passo denti mm.24. Peso kg.3,3. Impugnatura regolabile di 90 gradi. Lame in acciaio a doppio filo, affilate a laser e diamantate per assicurare tagli più precisi.

Codice	Descrizione	Conf.	Euro	/Um
667092	potenza 600W. lame cm.61	1		PZ

TAGLIASIEPI ELETTRICO GARLAND SET 652 VE

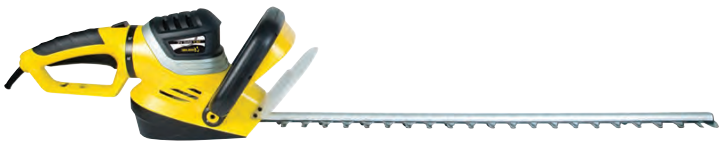

Passo denti mm.28. Peso kg.4,5. Impugnatura regolabile di 90 gradi.Coltelli PRO: lame a tripla affilatura al laser. Sistema di ingranaggi in acciaio a due stadi, che garantiscono un taglio efficiente anche su rami duri, mediante l'apertura dei coltelli e un continuo martellamento.

Codice	Descrizione	Conf.	Euro	/Um
667094	potenza 750W. lame cm.69	1		PZ

TAGLIABORDO ELETTRICO GARDENA 9807 EASYCUT 400-25



Leggero, ideale per tutti i lavori di lunga bordatura e per aree più impegnative. Filo d.mm.1,6. Cavo mt.6. Con fermacavo. Testa di taglio orientabile. Sistema di allungamento Batti e vai. Manico telescopico. Impugnatura supplementare regolabile. Interruttore di sicurezza. Peso Kg.2,9.

Codice	Descrizione	Conf.	Euro	/Um
666734	potenza 400W. largh.taglio cm.25	1		PZ
666737	corpo inferiore x testa Gardena9807	1		PZ

TAGLIABORDO ELETTRICO GARLAND XTRIM 365E



Testa 2 fili Tap&Go. Larghezza taglio cm.32. Motore elettrico. Multiposizione: 4 posizioni differenti. Regolazione asta telescopica. Impugnatura regolabile. Testa ruotabile di 180° per rifilare e non lasciare neanche un filo d'erba da tagliare. Peso Kg.2,7.

Codice	Descrizione	Conf.	Euro	/Um
666764	XTRIM 365E potenza 600W.	1		PZ
666765	testa ricambio XTRIM 365E	1		PZ

TAGLIABORDO ELETTRICO GARLAND XTRIM 700PE



Testa 2 fili Tap&Go. Larghezza taglio cm.35. Asta curva. Maniglia regolabile. Potente motore elettrico. Versatile, ergonomico e confortevole. Trasmissione rimovibile. Peso Kg.4,7.

Codice	Descrizione	Conf.	Euro	/Um
666763	XTRIM 700PE potenza 1000W.	1		PZ
666743	testa ric.XTRIM 700PE 788440-923119	1		PZ

MANICI TELESCOPICI PER TOSAERBA ISIO 3



Confortevole impugnatura Softgrip. Consente di lavorare con Isio in posizione eretta e in punti difficilmente raggiungibili. Regolazione altezza cm.80-115. Peso gr.700.

Codice	Descrizione	Conf.	Euro	/Um
8877		1		PZ

RASAERBA ELETTRICO GARLAND GRASS 100 E



Rasaerba elettrico 230V. Altezza di taglio regolabile su 3 posizioni (25-62 mm). Scocca in polipropilene. Cesto raccolta lt.30. Freno di sicurezza. Peso Kg.9,2.

Codice	Descrizione	Conf.	Euro	/Um
670091	potenza 1000W. largh.taglio cm.32	1		PZ

RASAERBA ELETTRICO GARLAND GRASS 300 E



Rasaerba elettrico 230V. Altezza di taglio regolabile su 4 posizioni (25-75 mm). Scocca in polipropilene. Cesto raccolta lt.35. Freno di sicurezza. Peso Kg.11,5.

Codice	Descrizione	Conf.	Euro	/Um
670096	potenza 1500W. largh.taglio cm.37	1		PZ

RASAERBA A SCOPPIO GARLAND GRASS 755 SG



Motore 4 tempi Garland. Avanzamento trazione posteriore. N.5 altezze di taglio (25-75 mm.). Cesto raccolta lt.50. Robusto telaio in acciaio. Manubrio pieghevole. Freno di sicurezza. Ruote con cuscinetti. Peso Kg.36.

Codice	Descrizione	Conf.	Euro	/Um
669870	139cc semovente, largh.taglio cm.46	1		PZ

RASAERBA A SCOPPIO MCCULLOCH M46-120R CLASSIC



Motore McCulloch 120. Potenza 2,0KW - 2900 rpm. Avanzamento trazione posteriore. Funzione raccolta, scarico posteriore. N.6 altezze di taglio (min-max 30-80 mm.) a regolazione individuale. Cesto raccolta in tela lt.50. Telaio in acciaio pesante. Posizione di lavoro regolabile. Peso Kg.28,5.

Codice	Descrizione	Conf.	Euro	/Um
669812	120cc semovente, largh.taglio cm.46	1		PZ

RASAERBA A SCOPPIO MCCULLOCH M40-120 CLASSIC



Motore McCulloch 120 - 4 tempi. Potenza 2,0KW - 2900 rpm. Avanzamento a spinta. Funzione raccolta, scarico posteriore. N.5 altezze di taglio (min-max 20-75 mm.) a regolazione individuale. Cesto raccolta in tela lt.50. Telaio in acciaio pesante. Posizione di lavoro regolabile. Peso Kg.23,8.

Codice	Descrizione	Conf.	Euro	/Um
669811	120cc a spinta, largh.taglio cm.40	1		PZ

RASAERBA A SCOPPIO MCCULLOCH M51-150WR CLASSIC



Motore McCulloch 150. Potenza 2,3KW - 2950 rpm. Avanzamento trazione posteriore. Funzione raccolta, scarico posteriore e mulching (tappo mulching in dotazione). N.6 altezze di taglio (min-max 30-90 mm.) a regolazione individuale. Cesto raccolta in tela lt.55. Telaio in acciaio pesante. Grandi ruote posteriori d.mm.280. Posizione di lavoro regolabile. Peso Kg.33.

Codice	Descrizione	Conf.	Euro	/Um
669818	150cc semovente, largh.taglio cm.51	1		PZ

RASAERBA A SCOPPIO MCCULLOCH M46-145WRP CLASSIC+



Motore HONDA GCVX-145. Potenza 2,7KW - 2900 rpm. Avanzamento trazione posteriore. Funzione raccolta, scarico posteriore e mulching. N.6 altezze di taglio (min-max 30-80 mm.) a regolazione centralizzata. Cesto raccolta hard top + tela lt.50. Telaio in acciaio pesante. Grandi ruote posteriori. Posizione di lavoro regolabile. Peso Kg.29.

Codice	Descrizione	Conf.	Euro	/Um
669834	145cc semovente, largh.taglio cm.46	1		PZ

RASAERBA A SCOPPIO MCCULLOCH M51-170AWRPX



Motore HONDA GCVX-170. Potenza 3,4KW - 2900 rpm. Avanzamento trazione posteriore. Velocità avanzamento variabile Flexispeed. Funzione raccolta, scarico posteriore e mulching. N.6 altezze di taglio (min-max 30-90 mm.) a regolazione centralizzata. Cesto raccolta hard top + tela lt.60. Telaio in acciaio pesante. Grandi ruote posteriori. Lama PX3. Posizione di lavoro regolabile. Peso Kg.29.

Codice	Descrizione	Conf.	Euro	/Um
669835	166cc semovente, largh.taglio cm.51	1		PZ

RASAERBA TRATTORINO MCCULLOCH M110-77T CLASSIC



Motore McCulloch 352. Potenza 6,06KW - 2600 rpm. Trasmissione meccanica (6+1). Funzione scarico laterale, mulching (opzionale). N.6 altezze di taglio (38-102 mm). Serbatoio carburante lt.5,7. Sedile regolabile. Volante comfort. Potenti fari. Larghe ruote posteriori. Superficie di taglio ca. 1500 m². Batteria 12V-20Ah. Dim.cm.99x174x99h. Peso kg.168.

Codice	Descrizione	Conf.	Euro	/Um
669858	352cc largh.taglio cm.77 (su ord.)	1		PZ

MOTOZAPPE MCCULLOCH MFT 44-154



Motore orizzontale Loncin 154. Fresa d.cm.20. 1 marcia avanti. Manico pieghevole e regolabile in altezza. Sistema di trasmissione a catena. Peso Kg.25.

Codice	Descrizione	Conf.	Euro	/Um
670402	87cc. largh.lavoro cm.44	1		PZ

DECESPUGLIATORI LIONS GC340N 34CC



Motore ecologico 2 tempi. A norma Euro 2. Marmitta catalitica. Carburatore a membrane con primer. Larghezza di taglio mm.435. Asta d.mm.26. Albero di trasmissione d.mm.8 su 6 bronzine sinterizzate. Impugnatura a delta con sistema antivibrante. Dotazione: testina tagliabordi, cinghione, borsa attrezzi.

Codice	Descrizione	Conf.	Euro	/Um
666812	GC340N 34cc pot.1,2hp	1		PZ

DECESPUGLIATORI LIONS GC430N 43CC



Motore ecologico 2 tempi. A norma Euro 2. Marmitta catalitica. Carburatore a membrane con primer. Larghezza di taglio mm.435. Asta d.mm.26. Albero di trasmissione d.mm.8 su 6 bronzine sinterizzate. Impugnatura a delta con sistema antivibrante. Dotazione: testina tagliabordi, cinghione, borsa attrezzi.

Codice	Descrizione	Conf.	Euro	/Um
666816	GC430N 43cc pot.1,6hp	1		PZ

DECESPUGLIATORI KIT MULTIFUNZIONE LIONS C34E COMBI



Motore ecologico 2 tempi. A norma Euro 2. Marmitta catalitica. Carburatore a membrane con primer. Semi-asta d.mm.24. Impugnatura a delta con sistema antivibrante. In dotazione: testina tagliabordi, cinghione, tagliasiepi, potatore a catena, prolunga asta cm.75.

Codice	Descrizione	Conf.	Euro	/Um
666820	32,6cc pot.1,2hp	1		PZ

DECESPUGLIATORI TJ 27 EI MOTORE KAWASAKI



Motore ecologico Kawasaki 2 tempi. A norma Euro 2. Marmitta catalitica. Carburatore a membrane con primer. Accensione elettronica. Avviamento a strappo autoavvolgente. Asta d.mm.24 Made in Italy. Impugnatura a delta. Doppio sistema antivibrante. Coppia conica a 4 cuscinetti. Forniti in scatola già montati e con testina 2 fili batti e vai Flash rapid. Peso kg.5,1.

Codice	Descrizione	Conf.	Euro	/Um
666921	26,3cc pot.kw.0,77-7000rpm	1		PZ

DECESPUGLIATORI TJ 35 EI MOTORE KAWASAKI



Motore ecologico Kawasaki 2 tempi. A norma Euro 2. Marmitta catalitica. Carburatore a membrane con primer. Accensione elettronica. Avviamento a strappo autoavvolgente. Asta d.mm.27 Made in Italy. Impugnatura a delta. Doppio sistema antivibrante. Coppia conica a 4 cuscinetti. Forniti in scatola già montati e con testina 2 fili batti e vai Flash rapid. Peso kg.6,2.

Codice	Descrizione	Conf.	Euro	/Um
666923	34,4cc pot.kw.1,03-7000rpm	1		PZ

DECESPUGLIATORI TJ 45 EI MOTORE KAWASAKI



Motore ecologico Kawasaki 2 tempi. A norma Euro 2. Marmitta catalitica. Carburatore a membrane con primer. Accensione elettronica. Avviamento a strappo autoavvolgente. Asta d.mm.27 Made in Italy. Impugnatura a delta. Doppio sistema antivibrante. Coppia conica a 4 cuscinetti. Forniti in scatola già montati e con testina 2 fili batti e vai Flash rapid. Peso kg.6,9.

Codice	Descrizione	Conf.	Euro	/Um
666925	45,4cc pot.kw.1,4-7500rpm	1		PZ

DECESPUGLIATORI TJ 53 EI MOTORE KAWASAKI



Motore ecologico Kawasaki 2 tempi. A norma Euro 2. Marmitta catalitica. Carburatore a membrane con primer. Accensione elettronica. Avviamento a strappo autoavvolgente. Asta d.mm.27 Made in Italy. Impugnatura a delta. Doppio sistema antivibrante. Coppia conica a 4 cuscinetti. Forniti in scatola già montati e con testina 2 fili batti e vai Flash rapid. Peso kg.6,7.

Codice	Descrizione	Conf.	Euro	/Um
666936	53,2cc pot.kw.2,0-7500rpm	1		PZ

DECESPUGLIATORI TJ 45 EM MANUBRIO MOTORE KAWASAKI



Motore ecologico Kawasaki 2 tempi. A norma Euro 2. Marmitta catalitica. Carburatore a membrane con primer. Accensione elettronica. Avviamento a strappo autoavvolgente. Asta d.mm.27 Made in Italy. Impugnatura con manubrio. Doppio sistema antivibrante. Coppia conica a 4 cuscinetti. Forniti in scatola già montati e con testina 2 fili batti e vai Flash rapid. Peso kg.7,6.

Codice	Descrizione	Conf.	Euro	/Um
666926	45,4cc pot.kw.1,4-7500rpm	1		PZ

DECESPUGLIATORI TJ 53 EM MANUBRIO MOTORE KAWASAKI



Motore ecologico Kawasaki 2 tempi. A norma Euro 2. Marmitta catalitica. Carburatore a membrane con primer. Accensione elettronica. Avviamento a strappo autoavvolgente. Asta d.mm.27 Made in Italy. Impugnatura con manubrio. Doppio sistema antivibrante. Coppia conica a 4 cuscinetti. Forniti in scatola già montati e con testina 2 fili batti e vai Flash rapid. Peso kg.7,6.

Codice	Descrizione	Conf.	Euro	/Um
666937	53,2cc pot.kw.2,0-7500rpm	1		PZ

DECESPUGLIATORI TJ 45 EZ SPALLEGGIATO MOT.KAWASAKI



Con zaino professionale. Motore ecologico Kawasaki 2 tempi. A norma Euro 2. Marmitta catalitica. Carburatore a membrane con primer. Accensione elettronica. Avviamento a strappo autoavvolgente. Asta d.mm.27 Made in Italy. Impugnatura a delta. Doppio sistema antivibrante. Coppia conica a 4 cuscinetti. Forniti in scatola già montati e con testina 2 fili batti e vai Flash rapid. Peso kg.11,8.

Codice	Descrizione	Conf.	Euro	/Um
666933	45,4cc pot.kw.1,4-7000rpm	1		PZ

DECESPUGLIATORI TJ 53 EZ SPALLEGGIATO MOT.KAWASAKI



Con zaino professionale. Motore ecologico Kawasaki 2 tempi. A norma Euro 2. Marmitta catalitica. Carburatore a membrane con primer. Accensione elettronica. Avviamento a strappo autoavvolgente. Asta d.mm.27 Made in Italy. Impugnatura a delta. Doppio sistema antivibrante. Coppia conica a 4 cuscinetti. Forniti in scatola già montati e con testina 2 fili batti e vai Flash rapid. Peso kg.12.

Codice	Descrizione	Conf.	Euro	/Um
666938	53,2cc pot.kw.2,0-7500rpm	1		PZ

RICAMBI PER DECESPUGLIATORI KAWASAKI

Codice	Descrizione	Conf.	Euro	/Um
666943	coppia conica asta 722760R	1		PZ
666944	parasassi 722690	1		PZ
666945	dado SX M10x1x12	1		PZ
666947	coppa appoggio foro d.10,2	1		PZ
666950	tappo serbatoio	1		PZ

KIT TAGLIASIEPI PER DECESPUGLIATORI



Lunghezza lame cm.56, doppie barre falcianti guidate con movimento alternato inclinabile a 90 gradi (45 superiori, 45 inferiori). Per decespugliatori con asta d.mm.27.

Codice	Descrizione	Conf.	Euro	/Um
666941		1		PZ

POTATORE A CATENA PER DECESPUGLIATORI



Barra lunghezza 10. Catena 3/8 low-profile a 38 maglie. Montaggio diretto su coppia conica. Per decespugliatori con asta d.mm.27.

Codice	Descrizione	Conf.	Euro	/Um
666942		1		PZ

VISIERE TRASPARENTE FORESTAL



Professionale in policarbonato. Protezione facciale cm.20.

Codice	Descrizione	Conf.	Euro	/Um
660148		1		PZ

VISIERE ANTINFORTUNISTICA LIONS 4978



Testiera regolabile e schermo ribaltabile in rete metallica.

Codice	Descrizione	Conf.	Euro	/Um
660156		10		PZ

VISIERE ANTINFORTUNISTICA LIONS 5046



Testiera regolabile e schermo ribaltabile in policarbonato trasparente.

Codice	Descrizione	Conf.	Euro	/Um
660157		10		PZ

VISIERE ANTINFORTUNISTICA LIONS 3280



Con elastico e schermo in rete metallica.

Codice	Descrizione	Conf.	Euro	/Um
660159		30		PZ

DISCHI PER DECESPUGLIATORI ACCIAIO N.2 DENTI



Foro d.mm.25,4.

Codice	Descrizione	Conf.	Euro	/Um
668139	n.2 denti d.mm.255	1		PZ

DISCHI PER DECESPUGLIATORI ACCIAIO N.3 DENTI



Foro d.mm.25,4.

Codice	Descrizione	Conf.	Euro	/Um
668144	n.3 denti d.mm.230	1		PZ
668145	n.3 denti d.mm.255	1		PZ

DISCHI PER DECESPUGLIATORI ACCIAIO N.8 DENTI



Foro d.mm.25,4.

Codice	Descrizione	Conf.	Euro	/Um
668150	n.8 denti d.mm.230	1		PZ
668151	n.8 denti d.mm.255	1		PZ

DISCHI PER DECESPUGLIATORI ACCIAIO N.60/80 DENTI



Foro d.mm.25,4.

Codice	Descrizione	Conf.	Euro	/Um
668154	n.60 denti d.mm.230	1		PZ
668155	n.80 denti d.mm.255	1		PZ

DISCHI PER DECESPUGLIATORI ACCIAIO N.3 DENTI



Professionali. Foro d.mm.25,4.

Codice	Descrizione	Conf.	Euro	/Um
668160	n.3 denti d.mm.255 sp.mm.3	1		PZ

DISCHI PER DECESPUGLIATORI ACCIAIO N.24 DENTI



Professionali. Foro d.mm.25,4.

Codice	Descrizione	Conf.	Euro	/Um
668167	n.24 denti d.mm.225 sp.mm.2	1		PZ

DISCHI PER DECESPUGLIATORI PLASTICA TAGLIO ERBA



Foro d.mm.25,4.

Codice	Descrizione	Conf.	Euro	/Um
668185	n.4 denti d.mm.255	1		PZ

TESTA DECESPUGLIATORI FLASH RAPID



Testina 2 fili d.mm.127 con espulsione manuale e-o automatica del filo batti e vai con facile sostituzione della bobina. Dotata di bordini salvafili. Attacco filettato M10x1 femmina. (KAWASAKI).

Codice	Descrizione	Conf.	Euro	/Um
668360		1		PZ

TESTE DECESPUGLIATORI ATTACCO FILETTATO SINISTRO

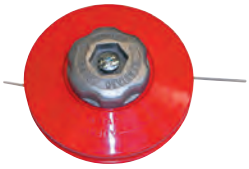

Codice	Descrizione	Conf.	Euro	/Um
668371	att.filettato M 8x1,25 maschio	1		PZ
668372	att.filettato M10x1 femmina	1		PZ
668374	att.filettato M10x1,5 femmina	1		PZ
668376	att.filettato M10x1,5 maschio	1		PZ
668378	att.filettato M10x1,25 femmina	1		PZ

TESTA DECESPUGLIATORI SEMIAUTOMATICA PROFESSIONALE



Attacco filettato sinistro maschio 10x1,5.

Codice	Descrizione	Conf.	Euro	/Um
668380		1		PZ

TESTA DECESPUGLIATORI UNIVERS. BATTI E VAI 301135



Professionale. Testina a 2 fili automatica. Passafili antiusura. Fissaggio universale. Filo speciale d.mm.2,4. Idonea per tutti i tipi di decespugliatori.

Codice	Descrizione	Conf.	Euro	/Um
668384		1		PZ

TESTA DECESPUGLIATORI UNIVERSALE 8 FILI ART.301850

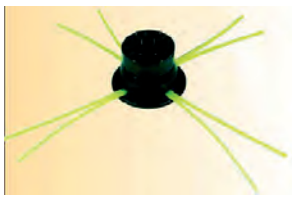

Completamente in nylon. Testina 8 fili. Filo quadro mm.3. Rapida sostituzione del filo. Kit rondelle adattatori per il montaggio su qualsiasi decespugliatore.

Codice	Descrizione	Conf.	Euro	/Um
668388		1		PZ

TESTA DECESPUGLIATORI UNIV.8 FILI ALLUMINIO 301920

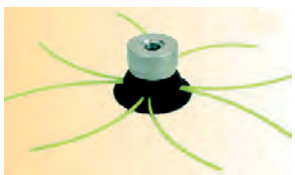

Attacco in alluminio. Testina 8 fili. Filo quadro mm.3. Rapida sostituzione del filo. Kit rondelle adattatori per il montaggio su qualsiasi decespugliatore.

Codice	Descrizione	Conf.	Euro	/Um
668391		1		PZ

FILO PER DECESPUGLIATORI TONDO GIALLO



Sezione tonda. Confezione in scatola.

Codice	Descrizione	Conf.	Euro	/Um
668330	d.mm.1,6 lungh.mt. 15	1		PZ
668332	d.mm.2,0 lungh.mt. 15	1		PZ
668334	d.mm.2,4 lungh.mt. 15	1		PZ
668336	d.mm.3,0 lungh.mt. 15	1		PZ
668338	d.mm.2,4 lungh.mt. 50	1		PZ
668340	d.mm.3,0 lungh.mt. 50	1		PZ
668342	d.mm.3,3 lungh.mt. 50	1		PZ
668344	d.mm.2,4 lungh.mt.100	1		PZ
668346	d.mm.3,0 lungh.mt.100	1		PZ

FILO PER DECESPUGLIATORI STELLARE GIALLO



Sezione stellare. Confezione in scatola.

Codice	Descrizione	Conf.	Euro	/Um
668403	d.mm.2,4 lungh.mt.15	1		PZ
668404	d.mm.3,0 lungh.mt.15	1		PZ

FILO PER DECESPUGLIATORI TERMINATOR QUADRO ARANCIO



Sezione quadrata. Confezione in BLISTER.

Codice	Descrizione	Conf.	Euro	/Um
668423	d.mm.3,0 lungh.mt.46	1		BLI
668425	d.mm.3,3 lungh.mt.39	1		BLI

FILO PER DECESPUGLIATORI TERMINATOR QUADRO ARANCIO



Sezione quadrata. Confezione in ROTOLI.

Codice	Descrizione	Conf.	Euro	/Um
668426	d.mm.3,3 lungh.mt.117	2		ROT

FILO PER DECESPUGLIATORI ALOXID PROFESSIONALE



Sezione quadrata. Confezione in BLISTER. Con ossido di alluminio che conferisce altissima resistenza, grande flessibilità e lunga durata.

Codice	Descrizione	Conf.	Euro	/Um
668428	d.mm.3,0 lungh.mt.46	12		BLI
668430	d.mm.3,3 lungh.mt.39	12		BLI

CANDELE FILETTO CORTO NGK BM6A



Codice	Descrizione	Conf.	Euro	/Um
663700	attacco mm.19 con rondella	10		PZ

CANDELE FILETTO CORTO CHAMPION DJ8J



Codice	Descrizione	Conf.	Euro	/Um
663704	attacco mm.16 conico	10		PZ

OLIO MISCELA SINTETICO 2 TEMPI



Olio sintetico di alta qualità specifico per la lubrificazione dei più moderni motori da giardino, (benzine con o senza piombo) per motoseghe, decespugliatori, tagliasiepi.

Codice	Descrizione	Conf.	Euro	/Um
663755	ml.100	42		PZ
663756	lt.1	12		PZ

OLIO MOTORE SINTETICO 4 TEMPI



Olio sintetico di alta qualità specifico per la lubrificazione dei più moderni motori da giardino, (benzine con o senza piombo) per motoseghe, decespugliatori, tagliasiepi.

Codice	Descrizione	Conf.	Euro	/Um
663758	ml.600	24		PZ

LEGATRICE PROFESSIONALE RAPIDA 19



Aldé UTENSILI

Adatta per facilitare le operazioni di legatura di vigneti, frutteti, vivai. Peso gr.280.

Codice	Descrizione	Conf.	Euro	/Um
896200	RAPIDA 19, lungh. cm.19	10		PZ
896203	KIT molle ricambio x RAPIDA 19	1		KIT
896204	lame ricambio (coppia) x RAPIDA 19	1		COP

LEGATRICE A NASTRO MAX MODELLO HT-B



La pinza legatrice MAX originale, comoda, rapida, semplice ed affidabile. Indispensabile per lavori di legatura nelle vigne, negli orti e nei vivai.

Codice	Descrizione	Conf.	Euro	/Um
895850		1		PZ

LAME RICAMBIO PER LEGATRICI MAX MOD.HT-B



Taglio seghettato. In confezione da 3 pezzi.

Codice	Descrizione	Conf.	Euro	/Um
895921		1		CON

NASTRI PER LEGATRICI MAX MOD.HT-B



Prezzo per scatole da 10 rotoli. Scatoloni da 30 scatole.

Codice	Descrizione	Conf.	Euro	/Um
895876	T15 blu mm.11 x mt.26 sp.mm.0,15	1		SCA
895879	T15V verde mm.11 x mt.26 sp.mm.0,15	1		SCA
895881	T25 rosso mm.11 x mt.16 sp.mm.0,25	1		SCA

PUNTI METALLICI ART.604E PER LEGATRICI MAX HT-B



Scatoline da 4800 punti.

Codice	Descrizione	Conf.	Euro	/Um
895857		10		SCA

PIATTINA CARTA ALDE' IN MAZZETTI

Aldé UTENSILI



Ideale per ogni esigenza di legatura. Carta biodegradabile colore avana con anima in filo di ferro. Mazzetti da 1000 spezzoni.

Codice	Descrizione	Conf.	Euro	/Um
896300	lungh.cm.15	80		PZ
896302	lungh.cm.20	50		PZ
896303	lungh.cm.25	40		PZ

PIATTINA CARTA ALDE' IN ROCCHE

Aldé UTENSILI



Ideale per ogni esigenza di legatura. Carta biodegradabile colore avana con anima in filo di ferro. Rocche con retina di supporto.

Codice	Descrizione	Conf.	Euro	/Um
896307	rocca mt.500	30		MAT

TIEFIX PIATTINA PVC VERDE



Gabbietta con taglierina. MT.25 e MT.100 in confezione Blister.

Codice	Descrizione	Conf.	Euro	/Um
896030	mt.25 BLISTER	70		BLI
896010	mt.50	40		PZ
896050	mt.100 BLISTER	40		BLI

PIATTINA PVC ALDE' VERDE MT.100



Piattina PVC mm.3 in gabbietta con taglierina.

Codice	Descrizione	Conf.	Euro	/Um
896055	mt.100	1		PZ

FILO CARTA RITORTO ALDE' IN ROCCHE



Colore avana. Rocche con retina di supporto.

Codice	Descrizione	Conf.	Euro	/Um
896315	rocca mt.500	30		MAT

TUBETTO PVC VERDE PER LEGATURA



Confezionato con rete in gomitoli.

Codice	Descrizione	Conf.	Euro	/Um
896357	d.mm.3 gomitolo gr.500	1		PZ
896360	d.mm.2,5 gomitolo kg.1	12		KG

RAFIA VEGETALE



Codice	Descrizione	Conf.	Euro	/Um
896326	conf.gr.50	48		PZ

FORBICI FELCO 160L ESSENTIEL



Novità nella tradizione. Impugnature in fibre composite, design innovativo. Peso gr.190.

Codice	Descrizione	Conf.	Euro	/Um
535036	lunghezza cm.22	1		PZ

FORBICI FELCO 2



Modello classico. Manici forgiati in lega leggera. Massima qualità. Regolazione precisa, facile e rapida. Peso gr.240.

Codice	Descrizione	Conf.	Euro	/Um
535002	lunghezza cm.21,5	1		PZ

FORBICI FELCO 4



Stesso genere delle Felco 2 ma semplificate. Controlama senza tergilama. Regolazione semplice con bullone e dado autobloccante. Senza ammortizzatori. Peso gr.220.

Codice	Descrizione	Conf.	Euro	/Um
535004	lunghezza cm.21	1		PZ

FORBICI FELCO 5



Modello semplificato e robusto con manici in acciaio rivestiti. Taglio universale. Peso gr.310.

Codice	Descrizione	Conf.	Euro	/Um
535005	lunghezza cm.22,5	1		PZ

FORBICI FELCO 6



Compatte e leggerissime. Lama e controlama molto sfilate per un taglio pulito e agevole vicino al tronco. Speciali per vigna. Ottime per utilizzatori con mani piccole. Peso gr.210.

Codice	Descrizione	Conf.	Euro	/Um
535006	lunghezza cm.19,5	1		PZ

FORBICI FELCO 7



Professionale. Con manico girevole: evita le vesciche e i dolori muscolari. Peso gr.290.

Codice	Descrizione	Conf.	Euro	/Um
535007	lunghezza cm.21	1		PZ

FORBICI FELCO 8



Manici anatomici. Peso gr.245.

Codice	Descrizione	Conf.	Euro	/Um
535008	lunghezza cm.21	1		PZ

FORBICI FELCO 9 PER MANCINI



Manici anatomici. Peso gr.245.

Codice	Descrizione	Conf.	Euro	/Um
535009	lunghezza cm.21 per MANCINI	1		PZ

FORBICI FELCO 11



Modello compatto e maneggevole. Lama in acciaio di prima qualità. Controlama sfilata per un taglio più vicino al tronco. Peso gr.240.

Codice	Descrizione	Conf.	Euro	/Um
535011	lunghezza cm.21	1		PZ

FORBICI FELCO 19



Forbice Felco 8 con sistema polverizzante, getto effettuato mediante ugello sincronizzato con la chiusura della lama, serbatoio da 1 litro pressurizzato a mano. Peso gr.340.

Codice	Descrizione	Conf.	Euro	/Um
535019	capacità di taglio max d.mm.25	1		PZ

FORBICI FELCO 31



Forbice universale a battente. Taglio potente. Leggera con manici di forma ergonomica. Lama affilata a cuore e temperata. Peso gr.225.

Codice	Descrizione	Conf.	Euro	/Um
535030	lunghezza cm.21	1		PZ

RICAMBI FELCO LAME / CONTROLAME / MOLLE



Per forbici e seghetti FELCO.

Codice	Descrizione	Conf.	Euro	/Um
535103	lama x FELCO 2-4-11	1		PZ
535135	lama x FELCO 5-160L	1		PZ
535136	lama x FELCO 6	1		PZ
535137	lama x FELCO 7-8	1		PZ
535138	lama x FELCO 9-10	1		PZ
535142	lama x FELCO 30-31	1		PZ
535090	lama x seghetto FELCO 600	1		PZ
535092	lama x seghetto FELCO 610	1		PZ
535104	controlama x FELCO 2	1		PZ
535143	controlama x FELCO 30	1		PZ
535144	controlama x FELCO 31	1		PZ
535111	molla x FELCO 2-4-7-8-9-11	2 *		PZ
535112	molla x FELCO 5	2 *		PZ
535113	molla x FELCO 30-31	2 *		PZ

FELCOKIT VITE CENTRALE + ACCESSORI



Kit ricambi completo per FELCO.

Codice	Descrizione	Conf.	Euro	/Um
535182	kit 2/90 x FELCO 2	1		PZ
535186	kit 6/90 x FELCO 6-11	1		PZ
535190	kit 7/90 x FELCO 7-8-9	1		PZ
535193	kit 30/90 x FELCO 30-31	1		PZ

PIETRA PER AFFILARE FELCO 902 DUE GRANE

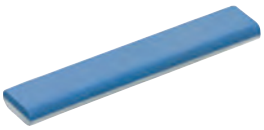

Pietra per affilare in corindone di elevata purezza, a grana media e fine. Pratica e indeformabile, è l'ideale per affilare le lame delle forbici.

Codice	Descrizione	Conf.	Euro	/Um
535058	lunghezza cm.10	1		PZ

PIETRA OLIO ALDE' CON PORTAPIETRA

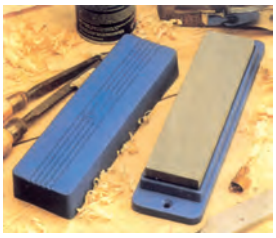

Pietra olio per affilare con portapietra. Facilità d'uso, fissaggio al banco.

Codice	Descrizione	Conf.	Euro	/Um
110544	lunghezza cm.20	10		PZ

FORBICI PER POTARE A CRICCO LIONS PLUS 306R



Qualità PROFESSIONALE. Lama sostituibile in acciaio SK5 HRC58, spessore mm.2,5. Corpo in pressofusione di alluminio. Manico con inserto gommato antiscivolo.

Codice	Descrizione	Conf.	Euro	/Um
533695	lunghezza cm.20	12		PZ
533696	lama ricambio per forbice 306R	1		PZ

FORBICI VIGNA ALLUMINIO PROFESSIONALI LIONS 620V



Lame in acciaio. Manici anatomici in alluminio anodizzato. Molla in acciaio inox.

Codice	Descrizione	Conf.	Euro	/Um
533686	lunghezza cm.21,2	10		PZ
533687	lama ricambio per forbici 620V	1		PZ
533688	molla ricambio per forbici 620V	1		PZ

FORBICI VIGNA LIONS 7118



Qualità professionale. Manici in lega leggera. Lame acciaio inox.

Codice	Descrizione	Conf.	Euro	/Um
533680	lunghezza cm.21	10		PZ

FORBICI VIGNA LAMA TITANIO LIONS 700H



Corpo in alluminio pressofuso. Lama rivestita in TITANIO. Manici rivestiti in PVC.

Codice	Descrizione	Conf.	Euro	/Um
533675	lunghezza cm.20	10		PZ

FORBICI VIGNA GIARDINO LIONS 674V



Taglio doppia lama. Apertura con sblocco automatico. Manici rivestiti in PVC.

Codice	Descrizione	Conf.	Euro	/Um
533676	lunghezza cm.21	12		PZ

FORBICI VIGNA LIONS 0032



Manici alluminio ricoperti in gomma verde. Lame acciaio.

Codice	Descrizione	Conf.	Euro	/Um
533665	lunghezza cm.21	12		PZ

FORBICI VIGNA LIONS 7600



Qualità professionale. Lama ricoperta in teflon. Manici in alluminio ricoperti in gomma.

Codice	Descrizione	Conf.	Euro	/Um
533668	lunghezza cm.21	10		PZ

FORBICI VIGNA BAHCO PRADINES P110/23



Manici in acciaio sagomato. Peso gr.350.

Codice	Descrizione	Conf.	Euro	/Um
536023	lunghezza cm.23	6		PZ

FORBICI VIGNA STAFOR ART.900



Professionale. Lama intercambiabile in acciaio al carbonio temperato.

Codice	Descrizione	Conf.	Euro	/Um
534336	lunghezza cm.21	12		PZ
534337	lame ricambio forbici vigna STAFOR	1		PZ
534338	molle ricambio forbici vigna STAFOR	1		PZ

FORBICI VIGNA VALEX



Impugnatura rivestita in gomma antiscivolo. Fermo di sicurezza. Lame in acciaio.

Codice	Descrizione	Conf.	Euro	/Um
294697	1486255, lunghezza cm.21	6		PZ

FORBICI VIGNA DUE BUOI



Forgiate in acciaio temprato. Verniciate arancione. Con laccio di chiusura.

Codice	Descrizione	Conf.	Euro	/Um
534021	lunghezza cm.21	6		PZ
534023	lunghezza cm.23	6		PZ

FORBICI VIGNA ART.2237



Taglio pesante in acciaio al carbonio. Manici verniciati. Con cinturino di fermo.

Codice	Descrizione	Conf.	Euro	/Um
534028	lunghezza cm.21	6		PZ

MOLLE BRUNITE RICAMBIO PER FORBICI



Codice	Descrizione	Conf.	Euro	/Um
534150	mm.45	20		PZ
534165	mm.65	20		PZ
534170	mm.70	20		PZ
534175	mm.75	20		PZ

FORBICI FRUTTETO TAGLIO A BATTUTA LIONS 002F



Manici ricoperti in PVC antiscivolo. Lama in acciaio SK5 ricoperta teflon. Corpo in alluminio.

Codice	Descrizione	Conf.	Euro	/Um
533658	lunghezza cm.21,5	10		PZ

FORBICI FRUTTETO DUE BUOI DOPPIA LAMA



Forbici a doppia lama ad elevata percentuale di carbonio. Taglio preciso e pulito. Interamente forgiate in acciaio, verniciate. Manici antiusura, battenti di regolaggio, vite cementata, piastrina fermaramo avvitata. Peso gr.350.

Codice	Descrizione	Conf.	Euro	/Um
534011	lunghezza cm.20	10		PZ

FORBICI VENDEMMIA LAME CURVE LIONS 326A



Manici in ABS ricoperti in gomma antiscivolo. Lama superiore in acciaio SK5 ricoperta teflon, lama inferiore in acciaio.

Codice	Descrizione	Conf.	Euro	/Um
533645	lunghezza cm.18,5	10		PZ

FORBICI VENDEMMIA LAME DIRITTE LIONS 890E



Manici in ABS ricoperti in gomma antiscivolo. Lama superiore in acciaio SK5 ricoperta teflon, lama inferiore in acciaio.

Codice	Descrizione	Conf.	Euro	/Um
533646	lunghezza cm.18,5	10		PZ

PORTAFORBICI CUOIO F2 MULTIUSO



Con passante e pinza per fissarlo alla cintura. Cucito e bloccato da 7 rivetti. Consigliato per forbici, segacci, pinze.

Codice	Descrizione	Conf.	Euro	/Um
535055	dimensioni cm.23x10	1		PZ

COLTELLI INNESTO DUE BUOI 202P



Lama diritta in acciaio inox. Manico tondo in plastica nera e cartella in ottone massiccio. Coltello per destrorsi. Ottima capacità di penetrazione del taglio, lunga durata nel tempo. Per innestare alberi da frutta, roseti e vigneti.

Codice	Descrizione	Conf.	Euro	/Um
405202	lunghezza cm.17, lama cm.6,5	6		PZ

COLTELLI INNESTO DUE BUOI 247P



Lama curva in acciaio inox. Manico tondo in plastica nera e cartella in ottone massiccio. Coltello per destrorsi. Ottima capacità di penetrazione del taglio, lunga durata nel tempo. Per innestare alberi da frutta, roseti e vigneti.

Codice	Descrizione	Conf.	Euro	/Um
405247	lunghezza cm.17, lama cm.6,5	6		PZ

COLTELLI INNESTO FELCO 175.52



Alta qualità. In acciaio inox.

Codice	Descrizione	Conf.	Euro	/Um
535060		1		PZ

POTATORI TELESCOPICI ARS



Asta telescopica allungabile, superleggera in alluminio. Per potare e raccogliere fiori e frutti con estrema facilità. Solide lame placcate in cromo duro antiruggine. Asta orientabile su 180° per cambiare direzione alle lame senza dover ruotare il polso.

Codice	Descrizione	Conf.	Euro	/Um
536883	160ZR2 mt.1,3÷2 CON DISP.TRATTENUTA	1		PZ
536887	180ZF2 mt.1,3÷2	1		PZ
536891	180ZF3 mt.1,8÷3	1		PZ
536902	lame 180ZR-1 x pot.180ZF testa tagl	1		PZ

POTATORI TELESCOPICI LIONS 362G



Asta telescopica estensibile da cm.125 a cm.200. Lama ricoperta in teflon con dispositivo di trattenuta. Per potare e raccogliere fiori e frutti con estrema facilità ed efficenza. L'impugnatura con sezione rotante di 180° permette di posizionare le lame nella migliore posizione per il taglio.

Codice	Descrizione	Conf.	Euro	/Um
533848	estensibile da cm.125 a cm.200	12		PZ

POTATORI TELESCOPICI LIONS 690R



Asta in alluminio telescopica estensibile da cm.90 a cm.140. Lama ricoperta in teflon. L'impugnatura con sezione rotante di 180° permette di posizionare le lame nella migliore posizione per il taglio.

Codice	Descrizione	Conf.	Euro	/Um
533849	estensibile da cm.90 a cm.140	1		PZ

FORBICI ERBA ACCIAIO LIONS 0160



Corpo in metallo regolabile in 3 posizioni. Lame in acciaio. Manici ricoperti PVC.

Codice	Descrizione	Conf.	Euro	/Um
533724	lunghezza cm.34,3	10		PZ

FORBICI PER ERBA BAHCO PRADINES ART.GS-180



Lame in acciaio inox autoaffilanti. Testa rotante 90° a destra e 90° a sinistra. Le lame possono assumere differenti posizioni. Manici con presa morbida e rivestimento antiscivolo. Anello di protezione delle dita.

Codice	Descrizione	Conf.	Euro	/Um
536290	lunghezza cm.37,5	6		PZ

FORBICI SIEPI LIONS 476W



Lame ondulate. Lama ricoperta in teflon antiruggine. Manici in alluminio. Impugnatura bimateriale. Regolazione di taglio sulle lame.

Codice	Descrizione	Conf.	Euro	/Um
533767	lunghezza mm.615	12		PZ

FORBICI SIEPI TELESCOPICHE LIONS 2248



Lame ondulate. Lama ricoperta in teflon antiruggine. Manici telescopici in alluminio. Impugnatura bimateriale. Regolazione di taglio sulle lame.

Codice	Descrizione	Conf.	Euro	/Um
533770	lunghezza regolabile mm.680-865	12		PZ

FORBICI SIEPI LAME FORGIATE LIONS PLUS 128Y



Lame acciaio forgiato. Manici in alluminio spessore mm.1,6.

Codice	Descrizione	Conf.	Euro	/Um
533775	lunghezza mm.613	1		PZ

TAGLIARAMI BABY LIONS 804Y



Manici in alluminio rivestiti in gomma antiscivolo. Lame pressofuse.

Codice	Descrizione	Conf.	Euro	/Um
533805	lunghezza mm.500	1		PZ

TAGLIARAMI TAGLIO PASSANTE LIONS 0476



Lama ricoperta in teflon antiruggine. Manici in alluminio. Impugnatura bimateriale. Regolazione di taglio sulle lame.

Codice	Descrizione	Conf.	Euro	/Um
533810	lunghezza mm.720	12		PZ
533834	lama ricambio per tagliarami 0476	1		PZ

TAGLIARAMI DEMOLTIPLICATO LIONS 9726



Taglio passante. Lama ricoperta in teflon antiruggine. Manici in alluminio. Impugnatura bimateriale. Capacità di taglio mm.38.

Codice	Descrizione	Conf.	Euro	/Um
533812	lunghezza mm.765	12		PZ
533835	lama ricambio per tagliarami 9726	1		PZ

TAGLIARAMI CON CRICCO TAGLIO A BATTUTA LIONS 902W



Lama ricoperta in teflon antiruggine. Manici in alluminio. Impugnatura bimateriale. Capacità di taglio mm.48.

Codice	Descrizione	Conf.	Euro	/Um
533818	lunghezza mm.770	12		PZ
533836	lama ricambio per tagliarami 902W	1		PZ

TAGLIARAMI TELESCOPICO LIONS 794R TAGLIO PASSANTE



Taglio passante. Manici telescopici in alluminio. Lama superiore ricoperta teflon mm.225x4 in acciaio. Impugnatura bimateriale. Regolazione di taglio sulle lame.

Codice	Descrizione	Conf.	Euro	/Um
533819	lunghezza regolabile mm.685/865	1		PZ

TAGLIARAMI TELESCOPICO DEMOLTIPLICATO LIONS 452T



Taglio a battuta. Lama ricoperta in teflon antiruggine. Manici telescopici in alluminio. Impugnatura bimateriale. Capacità di taglio mm.45.

Codice	Descrizione	Conf.	Euro	/Um
533820	lunghezza regolabile mm.690-1005	12		PZ
533837	lama ricambio per tagliarami 452T	1		PZ

TAGLIARAMI LAME FORGIATE LIONS PLUS 232K



Taglio passante. Lame acciaio forgiato. Manici in alluminio spessore mm.1,6.

Codice	Descrizione	Conf.	Euro	/Um
533824	lunghezza mm.700	1		PZ

TAGLIARAMI STAFOR A LEVA ART.701



Professionali. Lama intercambiabile passante in acciaio temperato. Ideale per rami verdi. Manico in lega leggera.

Codice	Descrizione	Conf.	Euro	/Um
536260	lunghezza cm.80	1		PZ

TAGLIARAMI STAFOR A LEVA ART.800



Professionali. Lama intercambiabile battente in acciaio temperato. Ideale per rami vecchi e secchi. Manico in lega leggera.

Codice	Descrizione	Conf.	Euro	/Um
536262	lunghezza cm.80	1		PZ

SVETTATOIO A PERTICA TAGLIO PASSANTE LIONS 946Y



Lama teflon. Struttura in acciaio. Completo di segaccio removibile da mm.300. Corda in nylon e manopola.

Codice	Descrizione	Conf.	Euro	/Um
533840		12		PZ

SVETTATOI A PERTICA BAHCO PRADINES P34/27A



PROFESSIONALI. Corda in dotazione.

Codice	Descrizione	Conf.	Euro	/Um
536227	lunghezza cm.27	1		PZ

SVETTATOI A PERTICA BAHCO PRADINES P34/37



PROFESSIONALI. Corda in dotazione.

Codice	Descrizione	Conf.	Euro	/Um
536237	lunghezza cm.37	1		PZ

SVETTATOIO A PERTICA STAFOR ART.740



Tipo professionale. Ultrapotente con carrucola e robusta corda.

Codice	Descrizione	Conf.	Euro	/Um
820240	capacità di taglio mm.45	1		PZ

ASTE TELESCOPICHE MASS ALLUMINIO PER TAGLIARAMI



In lega d'alluminio. Ghiere in fibra bicomponenti a serraggio rapido. Terminale rinforzato cilindrico d.mm.25 forato. Ideale per tagliarami.

Codice	Descrizione	Conf.	Euro	/Um
535420	art.621 lungh.mt.3	1		PZ
535423	art.622 lungh.mt.4,5	1		PZ
535426	art.623 lungh.mt.6	1		PZ
535427	art.624 lungh.mt.7,5	1		PZ

ASTE TELESCOPICHE MULTIUSO CLASSIC IN 2 PARTI



Tipo in 2 parti. Complete di puntale filettato e ghiere di serraggio. Multiuso, per l'imbianchino, la casalinga, il frutticoltore.

Codice	Descrizione	Conf.	Euro	/Um
535402	art.66 lungh.mt.2	4		PZ
535403	art.67 lungh.mt.3	4		PZ

ASTE TELESCOPICHE MULTIUSO CLASSIC IN 3 PARTI



Tipo in 3 parti. Complete di puntale filettato e ghiere di serraggio. Multiuso, per l'imbianchino, la casalinga, il frutticoltore.

Codice	Descrizione	Conf.	Euro	/Um
535404	art.68 lungh.mt.4,5	4		PZ

ASTE TELESCOPICHE MULTIUSO COMBINATE IN 3 PARTI +1



Tipo combinata in 3 parti + 1. Complete di puntale filettato e ghiere di serraggio. Multiuso, per l'imbianchino, la casalinga, il frutticoltore.

Codice	Descrizione	Conf.	Euro	/Um
535406	art.65 lungh.mt.6	1		PZ

ASTE TELESCOPICHE MULTIUSO ALLUMINIO IN 3 PARTI



Tipo in alluminio in 3 parti. Complete di puntale filettato e ghiere di serraggio. Multiuso, per l'imbianchino, la casalinga, il frutticoltore.

Codice	Descrizione	Conf.	Euro	/Um
535408	art.617 lungh.mt.8	1		PZ

SEGACCI SAMURAI GC300LH LAMA CURVA



Denti passo mm.4. Con fodero. Questo segaccio offre gli ultimi ritrovati tecnologici in termini di lama e di impugnatura. I denti, rettificati di precisione, sono stati studiati per mantenere uniforme l'azione di taglio per tutta la lunghezza del tiro. Il disegno di questa lama è esclusiva Samurai. Lama perfettamente bilanciata che merita il titolo di Ichiban cioè numero 1.

Codice	Descrizione	Conf.	Euro	/Um
536848	lama curva mm.300	6		PZ

SEGACCI SAMURAI GCW330LMH LAMA CURVA



Con fodero. Questi segacci offrono il massimo della tecnologia Samurai. Denti progressivi con passo variabile, più grande vicino all'impugnatura, più sottile in punta (passo mm.4-3,5-3). La parte della lama vicino alla fine, ha denti di medie dimensioni per potare rami di diametro inferiore a mm.40, il resto della lama ha denti grandi per tagliare rami medi e grandi fino a mm.120 di diametro.

Codice	Descrizione	Conf.	Euro	/Um
536853	lama curva mm.300	6		PZ

SEGACCI SAMURAI C330LH LAMA CURVA



Denti passo mm.4. Con fodero. Ideali per lavori pesanti. Lama con punte coniche per un taglio facile, veloce e preciso. Denti affilati con impulsi laser per una lunga durata. Manico in gomma antiscivolo.

Codice	Descrizione	Conf.	Euro	/Um
536869	lama curva mm.330	6		PZ

SEGACCI SAMURAI JS240LH LAMA DIRITTA



Denti passo mm.4. Con fodero. La lama rettificata concava e i denti temprati ad impulsi velocizzano il taglio e si mantengono affilati più a lungo. Particolarmente adatti per il taglio sotto l'altezza della spalla. Manico rivestito in gomma per una presa sicura.

Codice	Descrizione	Conf.	Euro	/Um
536860	lama diritta mm.240	6		PZ

SEGACCI SAMURAI JS300LH LAMA DIRITTA



Denti passo mm.4. Con fodero. La lama rettificata concava e i denti temprati ad impulsi velocizzano il taglio e si mantengono affilati più a lungo. Particolarmente adatti per il taglio sotto l'altezza della spalla. Manico rivestito in gomma per una presa sicura.

Codice	Descrizione	Conf.	Euro	/Um
536862	lama diritta mm.300	6		PZ

SEGACCI SAMURAI SERRAMANICO FC180LH - FC210LH



Denti passo mm.4. Segaccio serramanico ben bilanciato per il professionista. La lama a sezione differenziata garantisce alte prestazioni di taglio. Migliori risultati quando si taglia sopra l'altezza della spalla.

Codice	Descrizione	Conf.	Euro	/Um
536855	FC180LH lama curva mm.180	6		PZ
536856	FC210LH lama curva mm.210	6		PZ

SEGACCI SAMURAI SERRAMANICO JD180LH LAMA DIRITTA



Denti passo mm.4. Serramanico. Lama conica per tagli veloci e precisi. Cromatura ad alta resistenza. Denti temprati a laser. Adatti per il taglio sotto l'altezza della spalla. Manico ergonomico powergrip.

Codice	Descrizione	Conf.	Euro	/Um
536865	JD180LH segaccio lama mm.180	6		PZ
536866	D181LH lama diritta ric. x JD180LH	1		PZ

SEGACCI SERRAMANICO FELCO 600



La sezione conica della lama evita l'incepparsi della sega e le incrostazioni.

Codice	Descrizione	Conf.	Euro	/Um
535000	lama cm.16	2		PZ

SEGACCI LAMA FISSA FELCO 611



La sezione conica della lama evita l'incepparsi della sega e le incrostazioni.

Codice	Descrizione	Conf.	Euro	/Um
535001	lama cm.33	1		PZ

SEGACCI OPINEL A COLTELLO



Lama in acciaio speciale che taglia tirando. I denti sono intagliati dal pieno e disposti su 2 file. Con ghiera fermalama Virobloc.

Codice	Descrizione	Conf.	Euro	/Um
404612	lama cm.12	6		PZ

SEGACCI OPINEL IN BLISTER



Lama in acciaio speciale, taglia tirando. Denti intagliati dal pieno e disposti su 2 file. Gancio di sicurezza. La lama si regola avvitando o svitando la vite del fermo.

Codice	Descrizione	Conf.	Euro	/Um
404613	segaccio lama cm.18	5		BLI
404614	lama ricambio x segaccio cm.18	6		PZ

SEGACCI PER POTATURA G-MAN ART.143H



Manico legno. Lama diritta. Professionali.

Codice	Descrizione	Conf.	Euro	/Um
820140	lama mm.300 - 12 pol.	1		PZ

SEGACCI G-MAN ART.136 SERRAMANICO



Hard-point. Manico plastica.

Codice	Descrizione	Conf.	Euro	/Um
536832	lama diritta mm.180	1		PZ

SEGACCI PER POTATURA G-MAN ART.233



Manicabili con prolunga G-MAN art.400EX cod.535416.

Codice	Descrizione	Conf.	Euro	/Um
820150	lama mm.350	1		PZ

SEGACCI PER POTATURA G-MAN ART.350



Manicabili con prolunga G-MAN art.400EX cod.535416. Lama tipo professionale con controlama.

Codice	Descrizione	Conf.	Euro	/Um
820152	lama mm.350	1		PZ

ASTE TELESCOPICHE G-MAN ART.400EX TUBO OVALE



Prolunga con attacco femmina tondo d.mm.30. Tubo ovale in alluminio. Molto leggera. Sistema di bloccaggio brevettato. Doppia impugnatura a presa morbida. Si adatta ai modelli di segacci per potatura G-MAN con manico tubolare art.233 cod.820150 e art.350 cod.820152.

Codice	Descrizione	Conf.	Euro	/Um
535416	estensibile da cm.200 a cm.400	1		PZ

SEGACCI G-MAN CLASSIC ART.328H



Segacci per tutti gli usi con lama larga. Denti temprati. Qualità extra. Manico fissato con 3 viti.

Codice	Descrizione	Conf.	Euro	/Um
819024	lama mm.400 - 16 pol.	1		PZ
819025	lama mm.450 - 18 pol.	1		PZ

SEGACCI G-MAN A FORETTO ART.150H



Lama a dentatura fine e temprata, 7 denti per pollice. Manico in plastica.

Codice	Descrizione	Conf.	Euro	/Um
819325	lama mm.300 - 12 pol.	1		PZ

SEGACCI G-MAN DORSO ALLUMINIO ART.153H



Segacci a dentatura fine e temprata, con dorso in lega di alluminio. Manico in plastica.

Codice	Descrizione	Conf.	Euro	/Um
819326	lama mm.300 - 12 pol.	10		PZ

SEGACCI G-MAN PER COMPENSATI ART.158H



Segacci a dentatura fine e temprata, con dorso curvo dentato. Manico in plastica.

Codice	Descrizione	Conf.	Euro	/Um
819327	lama mm.320 - 12,5 pol.	10		PZ

SEGONCINI G-MAN NEW BLADE ART.146



Lama girevole.

Codice	Descrizione	Conf.	Euro	/Um
820251	lama cm.53	1		PZ

SEGONCINI DIAMANT SINTEX



Lama orientabile. Impugnatura in plastica. Tubo a sezione tonda mm.14.

Codice	Descrizione	Conf.	Euro	/Um
820252	lama cm.40	1		PZ

SEGONCINI DIAMANT MIGNON



Lama orientabile. Tubo a sezione ellittica.

Codice	Descrizione	Conf.	Euro	/Um
820253	lama cm.53	1		PZ

SEGONCINI DIAMANT CARPENTIERE



Lama orientabile. Tubo a sezione ellittica.

Codice	Descrizione	Conf.	Euro	/Um
820261	lama cm.61	1		PZ

SEGONCINI DIAMANT TENDILAMA



Lama fissa. Arco simmetrico con tubo a sezione ellittica.

Codice	Descrizione	Conf.	Euro	/Um
820300	lama cm.80	1		PZ

SEGONCINI DIAMANT BILAMA



Lama orientabile. Tubo a sezione ellittica. 2 lame: 1 da legno e 1 da metallo.

Codice	Descrizione	Conf.	Euro	/Um
820345	lame cm.30	1		PZ

LAME BAHCO PER SEGONCINI ART.51



Denti temprati Hard Point stradati e affilati per il taglio di legno verde e stagionato.

Codice	Descrizione	Conf.	Euro	/Um
592153	lunghezza cm.53 - 21 pol.	10		PZ
592161	lunghezza cm.61 - 24 pol.	10		PZ
592176	lunghezza cm.76 - 30 pol.	10		PZ
592181	lunghezza cm.81 - 32 pol.	10		PZ

LAME G-MAN PER SEGONCINI DENTE REGOLARE FINE



Dente regolare fine per legno.

Codice	Descrizione	Conf.	Euro	/Um
592512	dentatura G5H lungh.cm.30 - 12 pol	10		PZ
592540	dentatura G10H lungh.cm.40 - 16 pol	10		PZ
592521	dentatura G5H lungh.cm.53 - 21 pol	10		PZ

LAME G-MAN PER SEGONCINI DENTE CASTELLO G30SH



Denti castello per legno, temprati, stradati e affilati.

Codice	Descrizione	Conf.	Euro	/Um
592545	dentatura G30SH lungh.cm.45 - 18pol	10		PZ
592553	dentatura G30SH lungh.cm.53 - 21pol	10		PZ
592561	dentatura G30SH lungh.cm.61 - 24pol	10		PZ

LAME G-MAN PER SEGONCINI DENTE CASTELLO G30BH



Denti castello per legno, temprati, stradati e affilati.

Codice	Descrizione	Conf.	Euro	/Um
592576	dentatura G30BH lungh.cm.76 - 30pol	10		PZ
592581	dentatura G30BH lungh.cm.81 - 32pol	10		PZ
592591	dentatura G30BH lungh.cm.91 - 36pol	10		PZ

SEGACCI BAHCO PER HOBBYSTI ART.NP-16



Adatti per tagliare tutti i tipi di legno. Dentatura UT. Denti temprati per una lunga durata. Impugnatura monoblocco, avvitata.

Codice	Descrizione	Conf.	Euro	/Um
819050	lama mm.400 - 16 pol.	1		PZ

TRAPIANTATORI STRETTI LIONS 1892



Trapiantatore stretto. Professionale e robusto. Con manico in legno gommato.

Codice	Descrizione	Conf.	Euro	/Um
533889		1		PZ

TRAPIANTATORI LARGHI LIONS 394C



Trapiantatore largo. Professionale e robusto. Con manico in legno gommato.

Codice	Descrizione	Conf.	Euro	/Um
533890		12		PZ

TRAPIANTATORE A CAVIGLIA AGEF ART.840



Acciaio verniciato.

Codice	Descrizione	Conf.	Euro	/Um
574840		1		PZ

TRAPIANTATORI STRETTI AGEF ART.882



Codice	Descrizione	Conf.	Euro	/Um
574882	larghezza cm.5,5	1		PZ

TRAPIANTATORI LARGHI AGEF ART.883



Codice	Descrizione	Conf.	Euro	/Um
574883	larghezza cm.6,8	1		PZ

ZAPPETTE LIONS 388C



Zappetta quadra con tridente. Lunghezza cm.32. Qualità professionale. Con manico in legno gommato.

Codice	Descrizione	Conf.	Euro	/Um
533895		12		PZ

ZAPPETTA A CUORE E BIDENTE AGEF ART.531



Senza manico.

Codice	Descrizione	Conf.	Euro	/Um
574531	lunghezza cm.23, gr.300	1		PZ

ZAPPETTA MANICATA AGEF ART.822



Cuore e bidente.

Codice	Descrizione	Conf.	Euro	/Um
574822	lunghezza cm.28	1		PZ

PIANTA BULBI AUTOMATICO VALEX



In acciaio e impugnatura in materiale plastico.

Codice	Descrizione	Conf.	Euro	/Um
294620	1486103	6		PZ

SARCHIATORE AD ARCO AGEF ART.90416



Codice	Descrizione	Conf.	Euro	/Um
574504	lama cm.18, gr.400	1		PZ

SARCHIATORE A GAMBO AGEF ART.90516



Codice	Descrizione	Conf.	Euro	/Um
574506	lama cm.16, gr.250	1		PZ

SARCHIATORE LAMA STRETTA AGEF ART.859



Codice	Descrizione	Conf.	Euro	/Um
574859	lama cm.16, gr.260	1		PZ

RASTRELLINI 5 DENTI MANICATI LIONS 0742



Manico in legno gommato.

Codice	Descrizione	Conf.	Euro	/Um
533896	lunghezza cm.32	12		PZ

RASTRELLINI 6 DENTI MANICATI AGEF ART.820



Manico in legno.

Codice	Descrizione	Conf.	Euro	/Um
574820	lunghezza cm.32	1		PZ

GRAFFIETTI AGEF ART.881



Codice	Descrizione	Conf.	Euro	/Um
574881	lunghezza cm.28, gr.120	1		PZ

FRANGIZOLLE 4 RUOTE AGEF ART.922



Codice	Descrizione	Conf.	Euro	/Um
574922	larghezza cm.13, gr.1000	1		PZ

ARATRO AGEF ART.865



Codice	Descrizione	Conf.	Euro	/Um
574865	larghezza cm.20, gr.740	1		PZ

RACCOGLIFRUTTA VALEX



Codice	Descrizione	Conf.	Euro	/Um
294626	1486348, d.mm.100	12		PZ

RACCOGLIFRUTTA ART.31504



Sacchetto in tela.

Codice	Descrizione	Conf.	Euro	/Um
575050	d.mm.150	1		PZ

SCOPE PER FOGLIE MANICATE 15 DENTI LIONS 168Y



Codice	Descrizione	Conf.	Euro	/Um
574856	manico acciaio cm.120	18		PZ

SCOPE REGOLABILI 21 DENTI AGEF ART.851



Tipo zincato. Attacco conico.

Codice	Descrizione	Conf.	Euro	/Um
574851	21 denti	1		PZ

SCOPE REGOLABILI 22 DENTI LIONS 3330



Scope da giardino regolabili zincate. Attacco a morsetto.

Codice	Descrizione	Conf.	Euro	/Um
574850	22 denti	1		PZ

SCOPE REGOLABILI PROFESSIONALI 22 DENTI ART.10142



Professionali. In acciaio.

Codice	Descrizione	Conf.	Euro	/Um
575000	22 denti	1		PZ

SCOPE PER FOGLIE TRIANGOLARI IN PLASTICA



Forma triangolare. In PP rinforzato verde. Senza manico.

Codice	Descrizione	Conf.	Euro	/Um
574846	larghezza cm.45 ca.	25		PZ

SCOPE PER FOGLIE DIMARTINO RAKE 500




dimartino

In resina termoplastica ad alta resistenza con denti elastici in resina rinforzata. Distanza fra ogni dente mm.15. Sono leggere e garantiscono una perfetta pulizia delle superfici erbose e del terreno. Da utilizzare come scopa e non come rastrello. Senza manico.

Codice	Descrizione	Conf.	Euro	/Um
574844	larghezza cm.50	12		PZ

SCOPE TIPO SPAZZINO VERDE SENZA MANICO



In materiale plastico. Maneggevole grazie al profilo a zampa di lepre.

Codice	Descrizione	Conf.	Euro	/Um
835437	lungh.cm.58	1		PZ

SCOPE BAMBU' EXTRA 15 RAMI MANICATE



Codice	Descrizione	Conf.	Euro	/Um
835449	lungh.totale cm.180-200 ca.	20 *		PZ

CARRELLO PORTAFOGLIE LIONS 9258





LIONS

Sacco pop up in tela plastificata montato su telaio con ruote per la raccolta delle foglie o altri residui, utilizzabile sia in piedi che coricato, dotato di paletta multiuso rimovibile. Dopo l'utilizzo il sacco è richiudibile sulla base che a sua volta può essere ripiegata verso il manico così da occupare pochissimo spazio quando riposto.

Codice	Descrizione	Conf.	Euro	/Um
671510		1		PZ

MANICI MIX PICCONE LEGNO/PLASTICA



Il manico che non si smanica. Superlisci.

Codice	Descrizione	Conf.	Euro	/Um
657807	lungh.cm.90, sez.max mm.40x55	10		PZ

MANICI MIX MARTELLO CARPENTIERE LEGNO/PLASTICA



Il manico che non si smanica.

Codice	Descrizione	Conf.	Euro	/Um
657846	lungh.cm.60, sez.max mm.26x36	10		PZ

MANICI MASS FIBRA DI VETRO PER MAZZETTA



MASS

Rinforzati, infrangibili tricomponenti, anima in fibra di vetro e rivestimento in materiale antiurto. Non vibrano. Impugnatura rivestita in materiale plastico antiscivolo.

Codice	Descrizione	Conf.	Euro	/Um
657861	lungh.cm.27	12		PZ

MANICI MASS FIBRA DI VETRO X MARTELLI CARPENTIERE



MASS

Rinforzati, infrangibili tricomponenti, anima in fibra di vetro e rivestimento in materiale antiurto. Non vibrano. Impugnatura rivestita in materiale plastico antiscivolo.

Codice	Descrizione	Conf.	Euro	/Um
657863	lungh.cm.50	12		PZ

MANICI MASS FIBRA DI VETRO PER PICCONE



MASS

Rinforzati, infrangibili tricomponenti, anima in fibra di vetro e rivestimento in materiale antiurto. Non vibrano. Impugnatura rivestita in materiale plastico antiscivolo.

Codice	Descrizione	Conf.	Euro	/Um
657865	lungh.cm.90	12		PZ

MANICI MASS FIBRA DI VETRO PER MAZZA



MASS

Rinforzati, infrangibili tricomponenti, anima in fibra di vetro e rivestimento in materiale antiurto. Non vibrano. Impugnatura rivestita in materiale plastico antiscivolo.

Codice	Descrizione	Conf.	Euro	/Um
657867	lungh.cm.90	12		PZ

MANICI MASS FIBRA DI VETRO PER BADILE



MASS

In fibra di vetro e nylon. Non vibrano. Non soggetti ad essicazione, non subiscono restringimenti, resistenza uniforme su tutta la superficie.

Codice	Descrizione	Conf.	Euro	/Um
657869	lungh.cm.140	12		PZ

MANICI MASS FIBRA DI VETRO PER RASTRELLO

MASS

In fibra di vetro e nylon. Non vibrano. Non soggetti ad essicazione, non subiscono restringimenti, resistenza uniforme su tutta la superficie.

Codice	Descrizione	Conf.	Euro	/Um
657871	lungh.cm.150, d.max mm.27-28	12		PZ

MANICI PER PALE PIUMA



Aldé UTENSILI

Codice	Descrizione	Conf.	Euro	/Um
658005	lungh.cm.140, sez.max mm.42	10		PZ

MANICI PER PALE E BADILI IN FAGGIO



Aldé UTENSILI

Codice	Descrizione	Conf.	Euro	/Um
658010	lungh.cm.140, sez.max mm.40	10		PZ

MANICI PER PALE FRASSINO



Aldé UTENSILI

Codice	Descrizione	Conf.	Euro	/Um
658013	lungh.cm.140, sez.max mm.40	10		PZ

MANICI PER VANGHE E PALE NEVE IN FAGGIO

Codice	Descrizione	Conf.	Euro	/Um
658030	lungh.cm.120, sez.max mm.40	10		PZ

MANICI PER VANGHE FRASSINO

Codice	Descrizione	Conf.	Euro	/Um
658033	lungh.cm.140, sez.max mm.40	1		PZ

MANICI PER PICCONI IN FAGGIO



Codice	Descrizione	Conf.	Euro	/Um
658040	lungh.cm.90, sez.max mm.55x40	10		PZ

MANICI PER ZAPPE IN FAGGIO PICCOLI N.1

Codice	Descrizione	Conf.	Euro	/Um
658051	lungh.cm.120, sez.max mm.30	10		PZ

MANICI PER ZAPPE IN FAGGIO MEDI N.2

Codice	Descrizione	Conf.	Euro	/Um
658052	lungh.cm.140, sez.max mm.35	10		PZ

MANICI PER ZAPPE IN FAGGIO GRANDI N.3

Codice	Descrizione	Conf.	Euro	/Um
658053	lungh.cm.140, sez.max mm.40	10		PZ

MANICI PER SCOPE E RASTRELLINI

Attacco filettato.

Codice	Descrizione	Conf.	Euro	/Um
658090	lungh.cm.120, sez.max mm.27	25		PZ

MANICI PER RASTRELLI E SCOPE

Attacco NON filettato.

Codice	Descrizione	Conf.	Euro	/Um
658100	lungh.cm.150, sez.max mm.27	10		PZ
658110	lungh.cm.180, sez.max mm.27	10		PZ

MANICI PER MAZZE FRASSINO

Codice	Descrizione	Conf.	Euro	/Um
658150	lungh.cm.100, sez.max mm.39x50	10		PZ

MANICI PER MAZZE SPECIALI GROSSI

Codice	Descrizione	Conf.	Euro	/Um
658152	lungh.cm.100, sez.max mm.39x55	10		PZ

MANICI PER SCURI FRASSINO TIPO DA SPACCO



Codice	Descrizione	Conf.	Euro	/Um
658200	lungh.cm.100, sez.max mm.67x32	10		PZ

MANICI PER SCURI FRASSINO TIPO DA TAGLIO



Codice	Descrizione	Conf.	Euro	/Um
658210	lungh.cm.100, sez.max mm.59x39	10		PZ

MANICI OVALI PER ZAPPONI ALBENGA



Uguali al tipo per mazze cod.658150.

Codice	Descrizione	Conf.	Euro	/Um
658250	lungh.cm.100, sez.max mm.39x50	10		PZ

MANICI TONDI PER ZAPPONI LIGURIA

Codice	Descrizione	Conf.	Euro	/Um
658260	lungh.cm.90, sez.max mm.45	10		PZ

MANICI PER MARTELLI CARPENTIERE



Codice	Descrizione	Conf.	Euro	/Um
658300	lungh.cm.60, sez.max mm.30x39	10		PZ

MANICI PER MARTELLI CARPENTIERE BRAGOTTI



Codice	Descrizione	Conf.	Euro	/Um
658302	lungh.cm.60, sez.max mm.31x43	10		PZ

MANICI TONDI PER ZAPPINI LIGURIA



Codice	Descrizione	Conf.	Euro	/Um
658315	lungh.cm.60, sez.max mm.30	10		PZ

MANICI PER MAZZETTE MURATORE



Codice	Descrizione	Conf.	Euro	/Um
658320	lungh.cm.30, sez.max mm.26x36	10		PZ

MANICI PER MARTELLI BANCO



Codice	Descrizione	Conf.	Euro	/Um
658402	n.1 lungh.cm.29, sez.max mm.12x24	10		PZ
658404	n.2 lungh.cm.34, sez.max mm.18x25	10		PZ
658406	n.3 lungh.cm.39, sez.max mm.18x30	10		PZ
658410	n.4 lungh.cm.41, sez.max mm.20x32	10		PZ
658420	n.5 lungh.cm.45, sez.max mm.24x36	10		PZ

MANICI PER MARTELLI E MARTELLINE MURATORE



Codice	Descrizione	Conf.	Euro	/Um
658450	lungh.cm.35, sez.max mm.25x35	10		PZ

MANICI PER PICOZZINI



Codice	Descrizione	Conf.	Euro	/Um
658480	lungh.cm.50, sez.max mm.29x44	10		PZ

MANICI PER VANGHE A T



Codice	Descrizione	Conf.	Euro	/Um
658485	lungh.cm.90	1		PZ

FORCHE LION TRE DENTI



Lunghezza cm.30. Larghezza cm.20. Peso gr.600. Manicabile con cod.658010.

Codice	Descrizione	Conf.	Euro	/Um
532020	3 denti	1		PZ

FORCHE LION QUATTRO DENTI



Lunghezza cm.31. Larghezza cm.23. Peso gr.850. Manicabile con cod.658010.

Codice	Descrizione	Conf.	Euro	/Um
532030	4 denti	1		PZ

FORCHE LION CINQUE DENTI



Lunghezza cm.31. Larghezza cm.26. Peso gr.1000. Manicabile con cod.658010.

Codice	Descrizione	Conf.	Euro	/Um
532040	5 denti	1		PZ

FORCHE LION QUATTRO DENTI PER SPAZZATURA



Lunghezza cm.40. Larghezza cm.30. Peso gr.1000. Manicabile con cod.658010.

Codice	Descrizione	Conf.	Euro	/Um
532050	4 denti	1		PZ

FORCHE LION TRE DENTI LUNGHI PAGLIA CON CODOLO



Lunghezza cm.35. Larghezza cm.27. Peso gr.700. Manicabile con cod.658010.

Codice	Descrizione	Conf.	Euro	/Um
532060	3 denti	1		PZ

FORCHE INDIAN ORO QUATTRO DENTI A VANGARE



Manicabile con cod.658030 e cod.658033.

Codice	Descrizione	Conf.	Euro	/Um
532100	4 denti	1		PZ

FORCHE DA CAVALLO IN PLASTICA SEDICI DENTI



Leggerissime. Manicabile con cod.658100.

Codice	Descrizione	Conf.	Euro	/Um
532284	16 denti	1		PZ

RASTRELLI PESANTI AQUILA



Da giardino. In acciaio da mm.6. Extrapesanti, verniciati a forno colore blu. Manicabile con cod.658100 e cod.658110.

Codice	Descrizione	Conf.	Euro	/Um
799010	n.10 denti, largh.cm.26	25		PZ
799012	n.12 denti, largh.cm.31	25		PZ
799014	n.14 denti, largh.cm.36	25		PZ
799016	n.16 denti, largh.cm.41	25		PZ

RASTRELLI ALLUMINIO



Registrabili. Brevettati, leggerissimi. Manicabile con cod.658100 e cod.658110.

Codice	Descrizione	Conf.	Euro	/Um
799096	n.16 denti, largh.cm.47	10		PZ
799100	n.20 denti, largh.cm.66	10		PZ

RASTRELLI AERATORI 32 DENTI ART.915



Denti a lama. Manicabile con cod.658100 e cod.658110.

Codice	Descrizione	Conf.	Euro	/Um
574915	larghezza cm.39, gr.1420	1		PZ

RASTRELLI PRATO VERDI

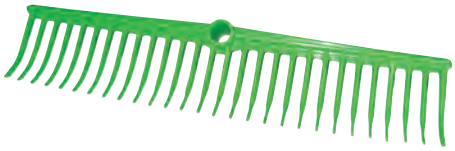

Ideali per tappeti erbosi, leggeri e maneggevoli. Denti curvi. Manicabile con cod.658100 e cod.658110.

Codice	Descrizione	Conf.	Euro	/Um
799045	n.28 denti, largh.cm.55	25		PZ

RASTRELLI PLASTICFORT MARRONI



Leggerissimi, in plastica resistente a tutte le deformazioni. Manicabile con cod.658100 e cod.658110.

Codice	Descrizione	Conf.	Euro	/Um
799050	n.18 denti, largh.cm.57	20		PZ
799052	n.20 denti, largh.cm.70	20		PZ

RASTRELLI PLASTICFORT BIANCHI



Leggerissimi, in plastica resistente a tutte le deformazioni. Manicabile con cod.658100 e cod.658110.

Codice	Descrizione	Conf.	Euro	/Um
799054	n.20 denti, largh.cm.63	20		PZ

RASTRELLI PER TAPPETI ERBOSI



Denti ravvicinati. Manicabile con cod.658100 e cod.658110.

Codice	Descrizione	Conf.	Euro	/Um
799133	n.33 denti, largh.cm.58	1		PZ

RASTRELLI FIENO LEGNO



Senza manico. Manicabile con cod.799072.

Codice	Descrizione	Conf.	Euro	/Um
799071	n.20 denti, largh.cm.70	1		PZ

MANICI BIFORCUTI PER RASTRELLI FIENO



Codice	Descrizione	Conf.	Euro	/Um
799072	lungh.cm.200	1		PZ

ZAPPONI - PICCONI VERCELLESI FORGIATI



Spalla cm.11 ca. Lunghezza cm.22.
Manicabile con cod.658040.

Codice	Descrizione	Conf.	Euro	/Um
998010	peso gr.1700 ca.	1		PZ

ZAPPE PIEMONTE ORSATTI



Art.012A manicabile con cod.658051.
Art.012B e 012C manicabile con cod.658052.
Art.012E manicabile con cod.658053.

Codice	Descrizione	Conf.	Euro	/Um
998012	art.012A peso gr.350 cm.12x12	1		PZ
998015	art.012B peso gr.400 cm.15x15	1		PZ
998017	art.012C peso gr.500 cm.17x17	1		PZ
998022	art.012E peso gr.800 cm.22x22	1		PZ

ZAPPE ORSATTI CON BIDENTE FORGIATE



Manicabile con cod.658051.

Codice	Descrizione	Conf.	Euro	/Um
998042	art.340 peso gr.400 cm.12x8	1		PZ

ZAPPE QUADRE BELLOTA PICCOLE DA GIARDINO



Manicabile con cod.658051.

Codice	Descrizione	Conf.	Euro	/Um
998115	art.232-C peso gr.400 cm.13x8	12		PZ

ZAPPE QUADRE ORSATTI



Manicabile con cod.658053.

Codice	Descrizione	Conf.	Euro	/Um
998120	art.015A peso gr. 800 cm.19x12	1		PZ
998125	art.015B peso gr.1000 cm.20,5x14	1		PZ

ZAPPESCURI RINALDI



Manicabile con cod.658040.

Codice	Descrizione	Conf.	Euro	/Um
998180	peso gr.1500	1		PZ

PICCONI ALDE' 614W



Finitura extra. Manicabile con cod.658040.

Codice	Descrizione	Conf.	Euro	/Um
716200	gr.1500	1		PZ

PICCONI MULLER



Acciaio extra. Manicabile con cod.658040.

Codice	Descrizione	Conf.	Euro	/Um
716220	gr.1500	6		PZ

PICCAROCCIA



Manicabile con cod.658040.

Codice	Descrizione	Conf.	Euro	/Um
716225	gr.1500	2		PZ

VANGA FORGIATA QUADRA ASTI



Spalla cm.23 ca. Lunghezza cm.24.
Manicabile con cod.658030 e cod.658033.

Codice	Descrizione	Conf.	Euro	/Um
951095	peso gr.1200	1		PZ

VANGA FORGIATA QUADRA



Spalla cm.22 ca. Lunghezza cm.27.
Manicabile con cod.658030 e cod.658033.

Codice	Descrizione	Conf.	Euro	/Um
951100	peso gr.1200	1		PZ

VANGA FORGIATA A PUNTA



Spalla cm.24 ca. Lunghezza cm.29.
Manicabile con cod.658030 e cod.658033.

Codice	Descrizione	Conf.	Euro	/Um
951101	peso gr.1250	1		PZ

VANGHE STAMPATE BELLOTA ART.5573



Vanghe manicate da giardino.

Codice	Descrizione	Conf.	Euro	/Um
951173		6		PZ

VANGHE FORGIATE BELLOTA ART.5604



Vanghe manicate da giardino.

Codice	Descrizione	Conf.	Euro	/Um
951184		6		PZ

BADILI-PALE ACCIAIO FORGIATO



Manicabili con cod.658010.

Codice	Descrizione	Conf.	Euro	/Um
716064	spalla cm.26	1		PZ
716010	spalla cm.30	1		PZ
716013	spalla cm.32	1		PZ

BADILI-PALE QUADRI ACCIAIO FORGIATO



Manicabili con cod.658010.

Codice	Descrizione	Conf.	Euro	/Um
716051	spalla cm.25	1		PZ

BADILI-PALE ACCIAIO STAMPATO N.00



Manicabili con cod.658010.

Codice	Descrizione	Conf.	Euro	/Um
716100	largh.cm.28 lungh.cm.29 gr.820	14		PZ

BADILI-PALE BELLOTA ACCIAIO STAMPATO



Manicabili con cod.658010.

Codice	Descrizione	Conf.	Euro	/Um
716091	spalla cm.30, gr.800	12		PZ

BADILI-PALE ALDE' ACCIAIO TEMPRATO MANICATI



Verniciati rossi. Punta in acciaio temprato alta resistenza. Con manico in faggio.

Codice	Descrizione	Conf.	Euro	/Um
716070		5		PZ

BADILI-PALE SCUDO MASS ALLUMINIO MANICATI



Prodotti in speciale alluminio anticorrosione, spessore maggiorato mm.2,5. Rinforzo centrale prolungato. Vernice metallizzata. Manico super leggero qualità extra.

Codice	Descrizione	Conf.	Euro	/Um
716078		1		PZ

RASCHIE STAMPATE PER FANGO E NEVE



Manicabile con cod.658033.

Codice	Descrizione	Conf.	Euro	/Um
799202	largh.cm.40	1		PZ

RASCHIE MASS PER FANGO E NEVE



In acciaio temprato altissima resistenza. Speciale attacco rinforzato. Manicabile con cod.658033.

Codice	Descrizione	Conf.	Euro	/Um
799210	largh.cm.45	1		PZ

PALE NEVE MASS PRESTIGE ROSSE MANICATE



In duralluminio extra resistente, verniciato rosso, spessore mm.2,5-100HB, antiaderente. Nervatura centrale extralunga per una maggiore robustezza. Made in Italy.

Codice	Descrizione	Conf.	Euro	/Um
717012		5		PZ

PALE NEVE LA PALA ALDE' MANICATE



Tipo grande. In poliammide rinforzato. Con manico. Superleggera. Robusta. Resiste all'usura.

Codice	Descrizione	Conf.	Euro	/Um
717038	largh.cm.34	5		PZ

PALE NEVE SMART



Piccola pala multiuso in plastica antiurto adatta per svariati utilizzi, per movimentare sabbia, terra, fanghi, neve, granaglie, biada, pellet. Manicabile con cod.658030.

Codice	Descrizione	Conf.	Euro	/Um
717024	cm.30x33h.	10		PZ

PALE NEVE TERMINATOR



Manicabile con cod.658030.

Codice	Descrizione	Conf.	Euro	/Um
717085	cm.37x40h.	20		PZ

PALE NEVE ALU'



In duralluminio ad alta resistenza. Manicabile con cod.658030.

Codice	Descrizione	Conf.	Euro	/Um
717080	cm.33x41h.	1		PZ

PALE NEVE SUPERDURA PROFILO ALLUMINIO



In plastica antiurto. Profilo in alluminio. Manicabile con cod.658030.

Codice	Descrizione	Conf.	Euro	/Um
717087	cm.37x42h.	20		PZ

PALE SPINGINEVE MASS ART.58



Senza manico. In polipropilene colore giallo. Attacco manico rialzato. Ideale per spazzare la neve e spostare granaglie. Peso gr.680. Made in Italy.

Codice	Descrizione	Conf.	Euro	/Um
717093	cm.60x20h.	50		PZ

PALE SPINGINEVE TORINO



In plastica antiurto. Manicabile con cod.658030.

Codice	Descrizione	Conf.	Euro	/Um
717094	cm.50x41h.	10		PZ

PALE SPINGINEVE PROFILO ALLUMINIO

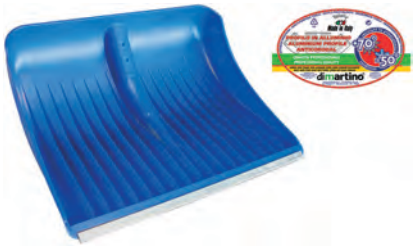

In plastica antiurto. Profilo in alluminio. Manicabile con cod.658030.

Codice	Descrizione	Conf.	Euro	/Um
717096	cm.50x41h.	10		PZ

PALE NEVE AUTO MASS DIAMANT MANICO PIEGHEVOLE



Alta resistenza. Rinforzate con fibra di vetro. Lunghezza totale cm.98, piegata cm.50.

Codice	Descrizione	Conf.	Euro	/Um
717026	largh.cm.22,5	5		PZ

RASCHIETTO MULTIUSO MASS MANICATO



Codice	Descrizione	Conf.	Euro	/Um
716989	cm.15x15	6		PZ

PALE CARBONE STAMPATE N.4



Tipo tedesco. In acciaio. Manicabile con cod.658010.

Codice	Descrizione	Conf.	Euro	/Um
716154	largh.cm.26,5 lungh.cm.32,5 gr.1475	1		PZ

PALETTE CARBONE MANICATE



Manico legno. Verniciate nere.

Codice	Descrizione	Conf.	Euro	/Um
717211	piccole cm.11x17	5		PZ
717212	media cm.12x20	5		PZ
717216	grandi cm.16x25	5		PZ

PALETTE SPAZZATURA MANICO LEGNO



In lamiera.

Codice	Descrizione	Conf.	Euro	/Um
717198	cm.22x22 lungh.totale cm.47	5		PZ

SESSOLE TONDE IN ALLUMINIO



Brillantate.

Codice	Descrizione	Conf.	Euro	/Um
832320	piccola cm.20x10	1		PZ
832326	media cm.26x14	1		PZ
832330	grande cm.30x16	1		PZ

SESSOLE PALOTTO IN PLASTICA BIANCA



Codice	Descrizione	Conf.	Euro	/Um
832314	cm.44x22	1		PZ

RONCOLE RINALDI ART.104



Manico in cuoio.

Codice	Descrizione	Conf.	Euro	/Um
792010	n.0 cm.25	1		PZ
792011	n.1 cm.27	1		PZ
792012	n.2 cm.29	1		PZ

RONCOLE RINALDI ART.101



Tipo Bergamo larga. Manico in cuoio.

Codice	Descrizione	Conf.	Euro	/Um
792020	n.4 cm.33	1		PZ

RONCOLE RINALDI ART.103 FASCINE



Tipo Bergamo stretta da fascina. Manico in cuoio.

Codice	Descrizione	Conf.	Euro	/Um
792023	n.5 cm.35	1		PZ

RONCOLE ALDE'



Codice	Descrizione	Conf.	Euro	/Um
792570	lama cm.27	1		PZ

RONCOLE PER SIEPI ALDE'



Tipo Stradino per sterpi e rovi. Modello pesante.

Codice	Descrizione	Conf.	Euro	/Um
792500	lungh.cm.63	1		PZ

RONCOLE PER FUNGHI RINALDI ART.133



Manico cuoio.

Codice	Descrizione	Conf.	Euro	/Um
792512	lama cm.45 lungh.cm.60	1		PZ

RONCOLE A PERTICA ALDE'



Manicabile con cod.658033.

Codice	Descrizione	Conf.	Euro	/Um
792520		1		PZ

PORTARONCOLE RINALDI



Codice	Descrizione	Conf.	Euro	/Um
719120		1		PZ

SCURI RINALDI TIPO ASTI ART.315



Manicabile con cod.658210.

Codice	Descrizione	Conf.	Euro	/Um
792035	n.5 gr.1300 ca.	1		PZ

SCURI RINALDI TIPO ASTI MANICATE ART.315



Codice	Descrizione	Conf.	Euro	/Um
792700	n.5 manico cm.88 gr.1300 ca.	1		PZ

SCURI RINALDI SPACCALEGNA ART.316



Tipo spacco. Manicabile con cod.658200.

Codice	Descrizione	Conf.	Euro	/Um
792040	n.7 gr.1700 ca.	1		PZ

SCURI RINALDI SPACCALEGNA MANICATE ART.316



Tipo spacco.

Codice	Descrizione	Conf.	Euro	/Um
792695	n.7 manico cm.98 gr.1700 ca.	1		PZ

SCURI RINALDI TIPO CADORE STRETTA MANICATE ART.310



Manico sagomato verniciato bloccato con resina.

Codice	Descrizione	Conf.	Euro	/Um
792723	n.5 manico cm.98 gr.1300 ca.	1		PZ

SCURI RINALDI TRENTO MANICATE ART.307



Tipo Trentino.

Codice	Descrizione	Conf.	Euro	/Um
792726	n.5 manico cm.88 gr.1300 ca.	1		PZ

SCURI TAGLIA E SPACCALEGNA ALDE'



Manico in legno.

Codice	Descrizione	Conf.	Euro	/Um
792756	gr.2000	1		PZ

CUNEI SPACCALEGNA ACCIAIO FORGIATO



Codice	Descrizione	Conf.	Euro	/Um
405420	lungh. cm.20, peso kg.1,5	1		PZ
405425	lungh. cm.25, peso kg.2	1		PZ

MANARESSI RINALDI ART.201



Tipo Piemonte. Manico in cuoio.

Codice	Descrizione	Conf.	Euro	/Um
792080	cm.24	1		PZ

MANARESSI ALDE'



Tipo Piemonte. Manico in cuoio.

Codice	Descrizione	Conf.	Euro	/Um
792581	cm.24	1		PZ

PICOZZINO RINALDI MANICATO ART.303



Tipo normale.

Codice	Descrizione	Conf.	Euro	/Um
792105	n.00 manico cm.45 gr.400 ca.	1		PZ
792106	n.1 manico cm.46 gr.600 ca.	1		PZ

PICOZZINO RINALDI MANICATO ART.302



Tipo Imperia.

Codice	Descrizione	Conf.	Euro	/Um
792120	n.0 manico cm.45 gr.500 ca.	1		PZ

PICOZZINO RINALDI MANICATO ART.314



Tipo Liguria.

Codice	Descrizione	Conf.	Euro	/Um
792135	n.00 manico cm.45 gr.400 ca.	1		PZ

PICOZZINO SOLITO TIPO PIEMONTE



Tipo extra. Manico lucido sagomato.

Codice	Descrizione	Conf.	Euro	/Um
792606	gr.600 ca.	1		PZ
792608	gr.800 ca.	1		PZ

PICOZZINI MANICATI LIONS 558W



Manico SINTESI.

Codice	Descrizione	Conf.	Euro	/Um
792612	gr.600 ca.	24		PZ

FALCIOLE CERBIATTO



Lavorazione artigianale. Tipo da erba.

Codice	Descrizione	Conf.	Euro	/Um
533304	n.0	1		PZ
533305	n.1	1		PZ
533306	n.2	1		PZ

FALCIOLE PER GRANOTURCO



Manico legno con gancio.

Codice	Descrizione	Conf.	Euro	/Um
533350		1		PZ

MACHETE ALDE' CON FODERO



Manico in legno pregiato. 3 rivetti ottone.

Codice	Descrizione	Conf.	Euro	/Um
792651	lama cm.35	1		PZ

COLTELLI A DUE MANICI RINALDI ART.231



Codice	Descrizione	Conf.	Euro	/Um
405300	lama cm.24	1		PZ

PIETRE COTI ORIGINALI CARBORUNDUM



Codice	Descrizione	Conf.	Euro	/Um
719050		1		PZ

SPACCAROCCIA 3 PEZZI FORGIATI



Codice	Descrizione	Conf.	Euro	/Um
834680	d.mm.20	1		SER
834682	d.mm.25	1		SER
834684	d.mm.30	1		SER

PIANTAPALI PER VIGNETI



Codice	Descrizione	Conf.	Euro	/Um
719200	lungh.cm.110-120	1		PZ

PIANTAPALI A CARTOCCIA



Tipo Roma.

Codice	Descrizione	Conf.	Euro	/Um
719202	lungh.cm.135	1		PZ

ARPIONI FORGIATI NERI PER TRONCHI (CAMBRE)



Codice	Descrizione	Conf.	Euro	/Um
303921	lunghezza cm.30	10		PZ
303922	lunghezza cm.35	10		PZ
303923	lunghezza cm.40	10		PZ

SCACCIA TALPE E RODITORI VALEX



Deratizzatore sonoro. Alimentabile con 2 batterie tipo D.

Codice	Descrizione	Conf.	Euro	/Um
294016	1960449	3		PZ

SCACCIA TALPE E RODITORI VALEX SOLAR



Derattizzatore sonoro fotovoltaico. Batteria inclusa.

Codice	Descrizione	Conf.	Euro	/Um
294018	1961070	4		PZ

TRAPPOLE PER TOPI SUPERCAT PRO



Trappola per topi con tecnologia Supercat: la potente forza della molla e l'intelligente meccanismo d'innesto evitano che il topo possa far scattare inavvertitamente la trappola, il topo viene eliminato in modo adeguato e rapido, senza che si ferisca e debba soffrire a lungo. Con esca permanente non tossica. Innocua per bambini ed animali domestici. Confezione blister pz.2.

Codice	Descrizione	Conf.	Euro	/Um
897130	SUPERCAT PRO bli.pz.2	14		BLI

TRAPPOLE PER RATTI SUPERCAT



Pronta all'uso, provvista di un'esca naturale atossica che attira fortemente i ratti. Progettazione svizzera con potenti meccanismi a molla. Per ambienti interni ed esterni. Innocua per bambini ed animali domestici.

Codice	Descrizione	Conf.	Euro	/Um
897140	SUPERCAT	12		PZ

TRAPPOLE PER TOPI TIPO KILLER



In acciaio lucido. Letale.

Codice	Descrizione	Conf.	Euro	/Um
897001	n.1	20 *		PZ
897002	n.2	10 *		PZ

TRAPPOLE PER TOPI GALLERIA



Non letale.

Codice	Descrizione	Conf.	Euro	/Um
897120	lungh.cm.21	1		PZ

TRAPPOLE PER TALPA



Codice	Descrizione	Conf.	Euro	/Um
897190		60		PZ

TRAPPOLA TAPPO ECOLOGICO UNIVERSALE KILLA BLI.6PZ



dimartino

Permette di catturare gli insetti nocivi senza utilizzare prodotti chimici. Costituita da un adattatore giallo applicabile ad una comune bottiglia in plastica dell'acqua. Protezione da mosche e insetti nocivi in uliveti, frutteti, vigneti, pollai, stalle, allevamenti, scuderie, canili, giardini, terrazze, etc.

Codice	Descrizione	Conf.	Euro	/Um
897192	blister pz.6	12		BLI

COLLA TOPICIDA TEMOBI



KOLLANT

Inodore e incolore. Non velenosa.

Codice	Descrizione	Conf.	Euro	/Um
64200	gr.135 tubetto	50		PZ

COLLA TOPICIDA KOLRAT TABLET



KOLLANT

Colla topicida su tavolette invischiate pronte all'uso. Per la cattura di topi e ratti anche di grandi dimensioni.

Codice	Descrizione	Conf.	Euro	/Um
64204	busta 2 tavolette cm.19x28	24		BLI

TOPICIDA BRODY 2.5 PASTE ESCA FRESCA



KOLLANT

Esca fresca rodenticida pronta all'uso, a base di una sostanza attiva anticoaugolante Brodifacoum, efficace contro topolino domestico e ratto grigio, anche dopo una sola ingestione. Per uso domestico in ambienti interni ed esterni.

Codice	Descrizione	Conf.	Euro	/Um
64213	gr.150 busta	24		PZ

TOPICIDA BRODY 2.5 BLOCK BLOCCHI PARAFFINATI



KOLLANT

Esca rodenticida in blocchi paraffinati pronta all'uso, a base di una sostanza attiva anticoaugolante Brodifacoum, efficace contro topolino domestico e ratto grigio, anche dopo una sola ingestione. Per uso domestico in ambienti interni ed esterni.

Codice	Descrizione	Conf.	Euro	/Um
64215	gr.300 scatola	24		PZ

TOPICIDA ALFA TOP 4.0 PASTE ESCA FRESCA



KOLLANT

Esca fresca rodenticida pronta all'uso a base di Alfa-cloralo. Efficace contro il topo domestico, anche con dosi ridotte. La caratteristica principale è il modo d'azione: il veleno, come un'anestetico fa rallentare le funzioni vitali del topo fino a provocarne una morte indolore. Il kit contiene guanto e contenitore per esche.

Codice	Descrizione	Conf.	Euro	/Um
64217	gr.80 scatola	12		PZ

TOPICIDA BRODY GRANO 5.0 USO PROFESSIONALE KG.1,5



KOLLANT

PER USO PROFESSIONALE NO LIBERO SERVIZIO. Esca topicida in grano pronta all'uso. All'interno della scatola 3 confezioni sottovuoto da gr.500 ciascuna. Per uso domestico in ambienti interni ed esterni. Efficace dopo una sola ingestione, causa la morte dei roditori per emorragia interna nel giro di qualche giorno. Efficace anche contro topi e ratti resistenti agli anticoaugolanti.

Codice	Descrizione	Conf.	Euro	/Um
64222	Kg.1,5 scatola di plastica	4		PZ

CONTENITORI PER ESCHE TOPICIDE



KOLLANT

Contenitore in materiale plastico. Accessibile ai topi. Va posizionato nei luoghi frequentati dai roditori. Evita pericoli per gli animali domestici e protegge l'esca.

Codice	Descrizione	Conf.	Euro	/Um
64234	piccolo dim.cm.13x10x4h.	24		PZ
64235	grande dim.cm.24x18x11h.	12		PZ

LUMACHICIDA KOLFLOR ESCA GRANULARE



KOLLANT

Esca lumachicida granulare con attrattivo. Efficace contro le lumache, limacee e gasteropodi. Impiego floreale da appartamento e giardino domestico.

Codice	Descrizione	Conf.	Euro	/Um
64238	conf. kg.1	20		PZ

TRAPPOLE ECOLOGICHE PER LUMACHE SERIE 3 PZ



dimartino

Trappola biologica creata per proteggere ortaggi, frutti e piante dall'assalto vorace di lumache. Sicura per bambini e animali domestici. Protegge l'esca dalle intemperie e si adatta a contenitori di varie forme con diametro da mm.60 a mm.118.

Codice	Descrizione	Conf.	Euro	/Um
64236	serie pz.3	18		SER

KOLLANT

Il miglior produttore di rodenticidi oggi presenta un Nuovo Principio Attivo.

LA RIVOLUZIONE NEI RODENTICIDI

ALFA TOP 4.0® *PASTE*





RIDUCE IL RISCHIO PER GLI ANIMALI DOMESTICI

KOLLANT S.r.l.
Via C. Colombo 7/7A - 30030 Vigonovo (VE) - Italia - Tel. +39 049 9983000 - info@kollant.it - **www.kollant.it**

KOLLANT ALFA TOP 4.0® PASTE Prodotto Biocida (PT14) - Aut. Min. Sal. n. IT/2014/00232/MRb. Usare i biocidi con cautela. Prima dell'uso leggere sempre l'etichetta e le informazioni sul prodotto.

CONCIME LIQUIDO UNIVERSALE - GERANI - PIANTE VERDI



KOLLANT

UNIVERSALE: per piante d'appartamento, terrazzo e giardino, favorisce un rapido sviluppo delle piante ed aumenta la produzione di fiori. GERANI: per gerani, favorisce una crescita sana e rigogliosa ed una colorazione intensa e brillante alle foglie. PIANTE VERDI: nutrimento specifico per piante verdi d appartamento, favorisce una crescita sana e rigogliosa.

Codice	Descrizione	Conf.	Euro	/Um
64240	conf.kg.1 universale	12		PZ
64241	conf.kg.1 gerani	20		PZ
64244	conf.kg.1 piante verdi	12		PZ

DISERBANTE FINALSAN ERBICIDA TOTALE NEBULIZZATORE



KOLLANT

PFnPO prodotto conforme alle nuove normative. Erbicida pronto all'uso con attività fogliare per contatto a base della sostanza attiva Acido Pelargonico. Il prodotto si impiega per il controllo delle erbe infestanti, delle alghe e dei muschi in parchi privati e giardini domestici e per il diserbo delle piante da fiore e ornamentali. Non contiene glifosate.

Codice	Descrizione	Conf.	Euro	/Um
64248	flacone ml.500 con nebulizzatore	12		PZ

DISERBANTE FINALSAN ERBICIDA TOTALE CONCENTRATO



KOLLANT

PFnPO prodotto conforme alle nuove normative. Erbicida concentrato solubile con attività fogliare per contatto non selettivo a base di idrazide maleica e di acido pelargonico. Efficace contro un ampio spettro di erbe infestanti annuali e perenni, giovani ed in crescita attiva. Non contiene glifosate. Non nocivo per api e insetti utili. Dosaggio: lt.1 per lt.5 ca.

Codice	Descrizione	Conf.	Euro	/Um
64252	flacone ml.500 concentrato	24		PZ

ANTIVESPE SPRAY PER NIDI VESPE





KOLLANT

Insetticida spray per nidi vespe. Forte potere abbattente. Speciale erogatore per applicazioni fino a mt.4.

Codice	Descrizione	Conf.	Euro	/Um
64290	ml.750 bombola	12		PZ

ANTITARLO TIMPEST



Pronto all'uso, specifico per la lotta contro i tarli, a base di Permetrina (insetticida a norma di Legge della Comunità Europea sui biocidi). Non danneggia vernici, dorature, tappezzerie in stoffa e carta, colle. Ideale per mobili, travature, pavimenti, infissi, legno grezzo. Agisce per contatto ed ingestione.

Codice	Descrizione	Conf.	Euro	/Um
64320	lt.1,0 latta	12		PZ
64322	lt.2,5 tanica	6		PZ
64330	ml.250 spray	12		PZ

REPELLENTE KALIF PICCIONI



KOLLANT

Flacone con nebulizzatore, pronto all'uso. Microincapsulato lunga durata. Innocuo per persone, animali e piante. Tiene lontano i piccioni da davanzali, sottotetti, cornicioni e ringhiere.

Codice	Descrizione	Conf.	Euro	/Um
64358	ml.750	15		PZ

REPELLENTE KALIF CANI E GATTI



KOLLANT

Flacone con nebulizzatore, pronto all'uso. Microincapsulato lunga durata. Innocuo per persone, animali e piante. Disabitua cani e gatti a sporcare in luoghi indesiderati.

Codice	Descrizione	Conf.	Euro	/Um
64360	ml.500	15		PZ

INSETTICIDA RAID MOSCHE E ZANZARE PLUS



Raid

Insetticida spray contro mosche e zanzare. Azione rapida. Elimina anche le zanzare che non si vedono.

Codice	Descrizione	Conf.	Euro	/Um
64440	ml.400 spray	12 *		PZ

INSETTICIDA RAID MAX SCARAFAGGI E FORMICHE



Raid

Insetticida spray contro scarafaggi e formiche. Azione ultra rapida. Uccide gli scarafaggi e le loro uova.

Codice	Descrizione	Conf.	Euro	/Um
64452	ml.300 spray	12 *		PZ

INSETTICIDA BAYGON POLVERE SCARAFAGGI E FORMICHE



Polvere insetticida contro scarafaggi e formiche. Protezione continua fino a 12 settimane. Aiuta a prevenire le re-infestazioni.

Codice	Descrizione	Conf.	Euro	/Um
64463	gr.250 flacone	3		PZ

INSETTICIDA RAID SCHIUMA SCARAFAGGI E FORMICHE



Schiuma insetticida per scarafaggi e formiche.

Codice	Descrizione	Conf.	Euro	/Um
64465	ml.400 spray	12		PZ

INSETTICIDA BAYGON SPRAY EXTRA PRECISION



Insetticida spray contro scarafaggi e formiche. Applicazione mirata. Protezione fino a 4 settimane.

Codice	Descrizione	Conf.	Euro	/Um
64466	ml.400 spray	12		PZ

INSETTICIDA RAID ESCA FORMICHE



Esca per formiche, efficace per ogni tipo di formica. Il prodotto è attivo per 3 mesi e ha un'azione continua 24 ore su 24. Pulito e inodore.

Codice	Descrizione	Conf.	Euro	/Um
64467		12		PZ

INSETTICIDA RAID ESCA SCARAFAGGI



Esca per scarafaggi, elimina l'intero nido. Il prodotto è attivo per 3 mesi e ha un'azione continua 24 ore su 24. Pulito e inodore.

Codice	Descrizione	Conf.	Euro	/Um
64468	conf. 6 esche	12		PZ

INSETTICIDA FOVAL CE INSETTI VOLANTI



Insetticida liquido con forte azione abbattente contro insetti volanti (zanzare, mosche, cimici, moscerini ecc.) e striscianti (formiche, scarafaggi, acari dei polli, zecche dei cani, cimici dei letti). Indicato per la disinfestazione in ambienti domestici e nella vegetazione. Dosaggio: 100-200ml per 10lt H2O. Dosaggio per zanzare: 100-200ml per 5lt H2O. Utilizzo con pompe a pressione.

Codice	Descrizione	Conf.	Euro	/Um
64476	ml.100	24		PZ

INSETTICIDA PERMECID PU LIQUIDO INSETTI



Insetticida liquido contro tutti gli insetti striscianti e volanti: blatte, cimice verde, formica, mosca, pesciolini d'argento, pulce, zanzara, zecca. La presenza nel formulato dell'estratto di piretro naturale conferisce al prodotto un immediato effetto abbattente e snidante. Presidio Medico Chirurgico (PMC).

Codice	Descrizione	Conf.	Euro	/Um
64470	ml.750 con nebulizzatore	15		PZ

INSETTICIDA FOVAL GEL SCARAFAGGI



Insetticida gel pronto all'uso per scarafaggi, specifico contro la blatta Germanica. Si applica con una pistola dosatrice di precisione in trattamenti localizzati. Potere attrattativo grazie alla sua appetibilità. 1 tubo =100 gocce. 1 goccia elimina più di 50 scarafaggi, uno mangia l'altro.

Codice	Descrizione	Conf.	Euro	/Um
64471	foval gel scarafaggi	24		PZ

INSETTICIDA FOVAL GEL FORMICHE



Insetticida gel pronto all'uso specifico per ogni tipo di formica che si alimenta con zucchero e che viene considerata infestante, come la formica argentina. Si applica con una pistola dosatrice di precisione in trattamenti localizzati. Elimina tutto il nido. Efficacia totale.

Codice	Descrizione	Conf.	Euro	/Um
64473	foval gel formiche	24		PZ

SPIRALI ADESIVE MOSCHICIDE SERENO



KOLLANT

Ideali per stalle, portici e tutti gli ambienti frequentati da mosche.

Codice	Descrizione	Conf.	Euro	/Um
64428	bli.pz.4	24		BLI

AUTAN MULTINSETTO SPRAY SECCO



Autan

Spray secco antizanzare e zecche. Leggero e asciutto sulla pelle.

Codice	Descrizione	Conf.	Euro	/Um
64430	ml.100 spray	12		PZ

SPIRALI ANTIZANZARE RAID



Raid

Azione immediata. Ciascuna spirale dura fino a 6 ore.

Codice	Descrizione	Conf.	Euro	/Um
64448	conf.pz.10	24		CON

ELETTROEMANATORE ANTIZANZARE RAID



Raid

Antizanzare elettrico + 10 piastrine. Azione rapida contro zanzare tigre e comuni. Protegge fino a 12 ore.

Codice	Descrizione	Conf.	Euro	/Um
64483		12		PZ

PIASTRINE RAID ANTIZANZARE RICARICA PZ.60



Raid

Piastrine ricambio per elettroemanatore.

Codice	Descrizione	Conf.	Euro	/Um
64485	conf. pz.60	12		PZ

ANTITARME ALIMENTARI AUTAN BLI. 2 PZ.



Autan

Senza insetticida e inodore. Cattura le farfalline del cibo. Agisce in modo naturale fino a 6 settimane.

Codice	Descrizione	Conf.	Euro	/Um
64487		6 *		BLI

ANTITARME RAID GEL LAVANDA BLI. 2 PZ.



Raid

Antitarme profumato che unisce all'efficace azione dell'essenza di lavanda naturale un attivo tarmarepellente per proteggere i capi per un'intera stagione.

Codice	Descrizione	Conf.	Euro	/Um
64489		24 *		BLI

CAMPANE CHAMONIX ART.351



In acciaio al carbonio. Il trattamento di brasatura le rende altamente sonore.

Codice	Descrizione	Conf.	Euro	/Um
405480	altezza mm. 29, n.000	6		PZ
405490	altezza mm. 37, n.00	6		PZ
405500	altezza mm. 46, n.0	6		PZ
405501	altezza mm. 54, n.1	1		PZ
405502	altezza mm. 62, n.2	1		PZ
405504	altezza mm. 78, n.4	1		PZ
405506	altezza mm. 94, n.6	1		PZ
405508	altezza mm.110, n.8	1		PZ
405510	altezza mm.126, n.10	1		PZ

CAMPANELLE PER GATTI OTTONE LUCIDO ART.431



Codice	Descrizione	Conf.	Euro	/Um
405731	mm.17	100 *		PZ

MUSERUOLA ART.30 PLASTICA - CUOIO

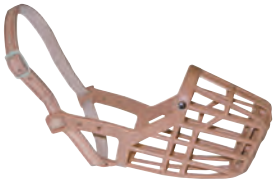

In plastica, cinturini in cuoio.

Codice	Descrizione	Conf.	Euro	/Um
402330	n.6	5		PZ
402341	n.8	5		PZ

ASPIRATORI LAVOR VAC 20 S



Per solidi e liquidi. Motore silenziato con doppio isolamento elettrico. Serbatoio in acciaio capacità lt.20. Depressione 180 mbar/18 kPa. Portata aria 40 lt/sec. Porta cavo elettrico. Scuotifiltro pneumatico. Sistema aspirante con raffreddamento by-pass. Funzione soffiante. Cavo mt.4. Tubo flex mt.1,5. Con accessori.

Codice	Descrizione	Conf.	Euro	/Um
304851	potenza max 1200W.	1		PZ
305116	52120042 filtri panno bli.pz.3	1		BLI

ASPIRATORI LAVOR TRENTA X



Per solidi e liquidi. Motore silenziato con doppio isolamento elettrico. Serbatoio in acciaio INOX capacità lt.30. Depressione 270 mbar/27 kPa. Portata aria 70 lt/sec. Sistema aspirante con raffreddamento by-pass. Porta cavo elettrico. Vano portaccessori. Cavo mt.4. Tubo flex mt.2. Con accessori.

Codice	Descrizione	Conf.	Euro	/Um
304856	potenza max 1600W.	1		PZ
305060	52120049 sacchi carta bli.pz.5	1		BLI
305061	52120030 filtro	5		PZ
305062	52120043 filtro panno	2		PZ

ASPIRATORI LAVOR GB 50 XE



Per solidi e liquidi. Motore silenziato con doppio isolamento elettrico. Serbatoio in acciaio INOX capacità lt.50. Depressione 270 mbar/27 kPa. Portata aria 70 lt/sec. Sistema aspirante con raffreddamento by-pass. Presa per elettroutensili (max 2200W.) con scheda elettronica per l'arresto dell'aspiratore. Vano portaccessori. Tubi di prolunga in acciaio. Cavo mt.5 Tubo flex mt.5. Con accessori.

Codice	Descrizione	Conf.	Euro	/Um
304858	potenza max 1600W.	1		PZ
305068	52120022 sacchi carta bli.pz.5	1		BLI
305069	52120161 filtro ricambio	4		PZ
305113	62050008 filtro panno	1		PZ

ASPIRATORI GISOWATT TECHNO CLEANER 20X



Per solidi e liquidi. Serbatoio in acciaio capacità lt.20. Portata aria circa 165 metricubi-ora. 1 ventola. Depressione circa 19 Kpa. Leggeri, potenti, economici nel consumo. Con 4 accessori d.mm.36 e cartuccia filtro lavabile.

Codice	Descrizione	Conf.	Euro	/Um
304880	potenza max 1200W.	1		PZ

ASPIRATORI GISOWATT INDUSTRIAL 30



Per solidi e liquidi. Serbatoio in acciaio capacità lt.30. Portata aria 210 metricubi-ora. 2 ventole. Depressione circa 21 Kpa. Adatti per medie-grandi superfici. Funzione soffiante. Carrello con porta accessori incorporato. Con 8 accessori d.mm.45.

Codice	Descrizione	Conf.	Euro	/Um
304923	potenza max 1100W.	1		PZ

ASPIRATORI GISOWATT INDUSTRIAL 50



Per solidi e liquidi. Serbatoio in acciaio inox capacità lt.50. Portata aria 220 metricubi-ora. 2 ventole. Depressione circa 24 Kpa. Adatti per medie-grandi superfici. Funzione soffiante. Carrello con porta accessori incorporato. Con 8 accessori d.mm.45.

Codice	Descrizione	Conf.	Euro	/Um
304925	potenza max 1350W.	1		PZ

SACCHI CARTA RICAMBIO PZ.5 PER ASPIRATORI GISOWATT

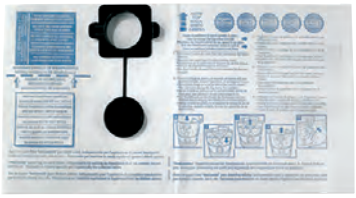

Busta da 5 pezzi.

Codice	Descrizione	Conf.	Euro	/Um
305082	83140B0K x aspiratori lt.20	15		BLI
305090	83142B0K x aspiratori lt.30-50	12		BLI

ACCESSORI RICAMBIO PER ASPIRATORI GISOWATT

Accessori per aspiratori GISOWATT.

Codice	Descrizione	Conf.	Euro	/Um
305118	83147B0I filtri bli.pz.5 x FAUSTINO	1		BLI
305128	50184B0N riduttore d.32 x FAUSTINO	1		PZ
305127	60279BON inserto pavim. x TECHNO 20	1		PZ
305123	01312B0N flessib.mm36 x TECHNO 20	1		PZ
305125	01316B0N flessib.mm45 x INDUST30-50	1		PZ
305133	60281BON spazzola d.35 x TECHNO 20	1		PZ
305134	60280BON inserto moquettes TECHNO20	1		PZ

FILTRI RICAMBIO PER ASPIRATORI GISOWATT



Codice	Descrizione	Conf.	Euro	/Um
305098	83201B0G x Techno 20, Industrial 30	1		PZ
305109	83201B5G x Industrial 50	1		PZ

PRE-FILTRI RICAMBIO PER ASPIRATORI GISOWATT



Pre-filtro ricambio a canestro in PP per Techno 20, da utilizzare insieme al filtro 83201B0G. Consigliato per polveri fini quali CENERE, cemento, talco, stucco, ecc.

Codice	Descrizione	Conf.	Euro	/Um
305102	83148B0I x Techno 20	1		PZ

FILTRI RICAMBIO BLU PER ASPIRATORI GISOWATT



Per TECHNO 20, INDUSTRIAL 30 e 50.

Codice	Descrizione	Conf.	Euro	/Um
305115	83035BHB blu per liquidi	1		PZ

ASPIRACENERE LAVOR ASHLEY 1.2



Per aspirare la cenere di camini, stufe e barbecue. Filtro microfibra. Fusto in acciaio. Serbatoio capacità lt.14. Depressione 14 kpa. Portata aria 27 lt./sec. Tubo flessibile in acciaio rivestito. Non adatto ad aspirare ceneri calde, braci accese e liquidi.

Codice	Descrizione	Conf.	Euro	/Um
304868	potenza 800W.	1		PZ

ASPIRACENERE LAVOR ASHLEY 410



Per aspirare la cenere di camini, stufe e barbecue. Non adatto ad aspirare ceneri calde, braci accese e liquidi. Funzione soffiante. Motore silenziato 80 dB(A) con doppio isolamento elettrico. Serbatoio in acciaio capacità lt.18. Depressione 15 kPa. Portata aria 30,4 lt/sec. Tubo flessibilie in metallo rivestito mt.1. Filtro a cartuccia lavabile.

Codice	Descrizione	Conf.	Euro	/Um
304869	potenza 1000W.	1		PZ

ASPIRACENERE LAVOR A BATTERIA FREE VAC 1.0



Aspiracenere con batteria al litio ricaricabile. Per aspirare la cenere di camini, stufe e barbecue. Non adatto ad aspirare ceneri calde, braci accese e liquidi. Funzione soffiante. Motore silenziato. Doppia velocità. Serbatoio in acciaio capacità lt.12. Depressione 10 kPa. Portata aria 20 lt/sec. Tubo flessibilie in metallo rivestito mt.1. Filtro in panno. Caricabatterie. Pratica tracolla.

Codice	Descrizione	Conf.	Euro	/Um
304870	batteria 18V./2,2Ah Li-ion	1		PZ

ACCESSORI RICAMBIO PER ASPIRACENERE LAVOR

Accessori per aspiracenere Lavor.

Codice	Descrizione	Conf.	Euro	/Um
305111	52120091 filt.ASHLEY1.2/VAC1.0 PZ.3	10		BLI
305112	52120096 pre-filtro ASHLEY	1		PZ
305119	52120152 filt.ASHLEY310/410/1.1/RIU	1		PZ
305120	52120154 filtro ASHLEY 800	1		PZ
305121	52120054 filtro ASHLEY 100/300	1		PZ
305122	62050111 tubo soffiante ASHLEY	1		PZ
305129	62050099 tubo mt.1+lancia ASHLEY	1		PZ
305132	37540005 lancia R d.35 ASHLEY	1		PZ

ROSONI ALLUMINATI



Codice	Descrizione	Conf.	Euro	/Um
794308	d.cm. 8	10 *		PZ
794309	d.cm. 9	10 *		PZ
794310	d.cm.10	10 *		PZ
794311	d.cm.11	10 *		PZ
794312	d.cm.12	10 *		PZ
794313	d.cm.13	10 *		PZ
794314	d.cm.14	10 *		PZ
794315	d.cm.15	10 *		PZ
794316	d.cm.16	10 *		PZ
794318	d.cm.18	1		PZ
794320	d.cm.20	1		PZ

ROSONI SMALTATI BIANCHI



Codice	Descrizione	Conf.	Euro	/Um
794328	d.cm. 8	10 *		PZ
794330	d.cm.10	10 *		PZ
794332	d.cm.12	10 *		PZ

TUBO ALLUMINIO FLESSIBILE ESTENSIBILE



Tubo in alluminio puro al 99,9%, flessibile ed estensibile lunghezza max mt.3, compresso cm.80. Impiegato per impianti di aspirazione e ventilazione, cappe da cucina, condotte di ventilazione d'aria, filtrazione polveri, applicazioni estetiche per impianti di condizionamento. Temperatura d'esercizio fino a 280°C.

Codice	Descrizione	Conf.	Euro	/Um
794350	d.cm. 8	6 *		PZ
794352	d.cm.10	6 *		PZ
794354	d.cm.12	6 *		PZ
794355	d.cm.13	6 *		PZ
794356	d.cm.14	6 *		PZ
794357	d.cm.15	6 *		PZ
794358	d.cm.16	6 *		PZ
794360	d.cm.18	6 *		PZ
794362	d.cm.20	6 *		PZ

SCOVOLI PER CAMINI



A due spire in piattina d'acciaio. Attacco maschio M12.

Codice	Descrizione	Conf.	Euro	/Um
822215	d.mm.150, filo mm.1,8x0,45	24		PZ
822220	d.mm.200, filo mm.1,8x0,45	18		PZ
822225	d.mm.250, filo mm.3x0,40	12		PZ
822230	d.mm.300, filo mm.3x0,40	12		PZ
822235	d.mm.350, filo mm.3x0,40	8		PZ
822240	d.mm.400, filo mm.3x0,40	8		PZ

SCOVOLI NYLON PER CAMINI



Attacco maschio M12.

Codice	Descrizione	Conf.	Euro	/Um
822242	d.mm. 30, filo d.mm.0,3	12		PZ
822246	d.mm. 80, filo d.mm.0,3	12		PZ
822245	d.mm.100, filo d.mm.0,3	12		PZ
822247	d.mm.150, filo d.mm.0,3	12		PZ
822248	d.mm.200, filo d.mm.0,3	18		PZ
822250	d.mm.250, filo d.mm.0,3	12		PZ
822255	d.mm.300, filo d.mm.0,3	12		PZ

SCOVOLI PER CALDAIE



Attacco filettato M12. Filo acciaio temperato liscio.

Codice	Descrizione	Conf.	Euro	/Um
822303	d.mm. 30, filo d.mm.0,35	12		PZ
822304	d.mm. 40, filo d.mm.0,35	12		PZ
822305	d.mm. 50, filo d.mm.0,35	12		PZ
822306	d.mm. 60, filo d.mm.0,35	12		PZ
822308	d.mm. 80, filo d.mm.0,35	12		PZ
822310	d.mm.100, filo d.mm.0,35	12		PZ
822312	d.mm.120, filo d.mm.0,35	12		PZ
822313	d.mm.130, filo d.mm.0,35	6		PZ
822314	d.mm.140, filo d.mm.0,35	6		PZ

ASTE PER SCOVOLI FILETTATE ART.910A



Manico tondo. Attacco filettato M12.

Codice	Descrizione	Conf.	Euro	/Um
822360	lungh.mt.1	25		PZ

ASTE PER SCOVOLI FILETTATE ART.910B



Prolunga. Attacco filettato M12.

Codice	Descrizione	Conf.	Euro	/Um
822361	lungh.mt.1 prolunga	25		PZ

ASTE ROSSE PER SCOVOLI IN POLIPROPILENE



Aste flessibili in polipropilene. Attacco filettato M12.

Codice	Descrizione	Conf.	Euro	/Um
822368	lungh.mt.1	25		PZ
822382	lungh.mt.2	25		PZ

MANICI FLESSIBILI PER SCOVOLI



Manico in acciaio flessibile. Con maniglia. Terminale attatto M12.

Codice	Descrizione	Conf.	Euro	/Um
822389	lungh.mt.1	1		PZ

KIT SPAZZACAMINO CAMINET



Kit composto da: 5 aste da cm.140 in polipropilene lungh.mt.7 e 1 scovolo tondo d.mm.250.

Codice	Descrizione	Conf.	Euro	/Um
822395		1		KIT

KIT PULI PELLET ART.1973



Composto da: asta in vetroresina lunghezza mt.2, spazzola ad anello in nylon d.mm.80, terminale sferico mediante dado metallico. Impugnatura ergonomica.

Codice	Descrizione	Conf.	Euro	/Um
822397		1		KIT

LAMPADE INSETTICIDA INSECTIVORO ART.368



Aspira insetti con lampada attinica 32W. Con interruttore. Filtro e cassetto estraibile. Made in Italy. Lampada ricambio cod.828730.

Codice	Descrizione	Conf.	Euro	/Um
828700	INSECTIVORO art.368	3		PZ

LAMPADE INSETTICIDA MOON ART.3688



Aspira insetti con lampada attinica 32W. Protezione all'acqua IPX4 che lo rende sicuro sia a casa che in giardino. L'inclinazione a 45° e l'intensità di aspirazione lo rendono perfetto contro la zanzara tigre. Made in Italy.

Codice	Descrizione	Conf.	Euro	/Um
828702	MOON art.3688	2		PZ
828730	lampada ric. 32W x art.368-3688	1		PZ

LAMPADE INSETTICIDA ZAP N6



Elettroinsetticida con 1 lampada attinica 6W. Tensione di scarica 1000V. Alimentazione 220V. Lampada ricambio cod.828765.

Codice	Descrizione	Conf.	Euro	/Um
828742	1 lampada 6W. Area coperta 20mq.	15		PZ

LAMPADE INSETTICIDA ZAP 12



Elettroinsetticida con 2 lampade attiniche 6W. Tensione di scarica 3000V. Alimentazione 220V.

Codice	Descrizione	Conf.	Euro	/Um
828744	2 lampade 6W. Area coperta 30mq.	6		PZ
828765	LZ6W1 lampada ric. 6W x ZAPN6-ZAP12	1		PZ

LAMPADE INSETTICIDA ZAP 40



Elettroinsetticida con 2 lampade attiniche 20W. Tensione di scarica 3000V. Alimentazione 220V.

Codice	Descrizione	Conf.	Euro	/Um
828748	2 lampade 20W. Area coperta 150mq.	4		PZ
828766	LZ20W lampada ric. 20W x ZAP40	1		PZ

LAMPADE INSETTICIDA ASPY



Aspira insetti con lampada UVA 7W. Gli insetti vengono attratti e aspirati in una gabbia nella parte inferiore dell'apparecchio.

Codice	Descrizione	Conf.	Euro	/Um
828750	1 lampada 7W. Area coperta 60mq.	6		PZ
828769	LZ4W2 lampada ric. 7W x ASPY	1		PZ

VENTILATORI DA TAVOLO VINCO 70602



Ventilatori da tavolo colore bianco d.cm.40. 3 velocità. 3 pale. Oscillazione automatica.

Codice	Descrizione	Conf.	Euro	/Um
90280	potenza 45W	1		PZ

VENTILATORI A PIANTANA VINCO 70703



Ventilatori a piantana colore bianco d.cm.40. 3 velocità. 3 pale. Oscillazione automatica. Altezza regolabile max cm.125.

Codice	Descrizione	Conf.	Euro	/Um
90282	potenza 45W	1		PZ

TERMOCONVETTORI 2000W



2 selezioni riscaldanti: 1250-2000W. Ventilazione forzata. Controllo temperatura con termostato. Sicurezza antiribaltamento.

Codice	Descrizione	Conf.	Euro	/Um
90220	potenza max 2000W.	1		PZ

TERMOCONVETTORI PARETE 2000W



2 selezioni riscaldanti 1000-2000W. Timer di programmazione fino a 7,5 ore. Telecomando. Funzione ventilazione. Protezione anti surriscaldamento.

Codice	Descrizione	Conf.	Euro	/Um
90230	potenza max 2000W.	4		PZ

TERMOVENTILATORI 2000W



2 selezioni riscaldanti: 1000-2000W. Controllo temperatura con termostato.

Codice	Descrizione	Conf.	Euro	/Um
90107	potenza max 2000W.	8		PZ

STUFE AL QUARZO 800W



2 selezioni riscaldanti: 400-800W. Pieghevoli. Sicurezza antiribaltamento.

Codice	Descrizione	Conf.	Euro	/Um
90218	potenza max 800W.	8		PZ

STUFE ALOGENE 1200W



3 selezioni riscaldanti: 400-800-1200W. Rotazione automatica. Sicurezza antiribaltamento.

Codice	Descrizione	Conf.	Euro	/Um
90216	potenza max 1200W.	1		PZ

STUFE RESISTENZA CERAMICA 2000W



Con resistenza in ceramica PTC. Alta efficenza di riscaldamento. Senza consumo di ossigeno. 3 selezioni: ventilatore/1000W./2000W. Termostato regolabile. Protezione contro il surriscaldamento. Interruttore antiribaltamento. Maniglia estraibile per il trasporto. Piedistallo ad inclinazione regolabile. Dim.mm.165x210x221.

Codice	Descrizione	Conf.	Euro	/Um
90202	potenza max 2000W.	8		PZ

STUFE A PARABOLA RAGGI INFRAROSSI ART.1202



Stufa a parabola d.mm.335. Per GPL. Per mercato Europeo. Omologazione CE. Con valvola di sicurezza. Funzionante con regolatore taratura fissa 30-37 mbar. Made in Italy.

Codice	Descrizione	Conf.	Euro	/Um
828653	potenza 2600W.	2 *		PZ

RADIATORI OLIO 9 ELEMENTI



2 selezioni riscaldanti: 1000-2500W. 9 elementi. Controllo temperatura con termostato. Avvolgicavo. Maniglia per trasporto. Ruote pivottanti. Dim.cm.43,5x13,5x65,5h.

Codice	Descrizione	Conf.	Euro	/Um
90232	potenza max 2500W.	1		PZ

KIT CORDA FIBRA VETRO + SILICONE ALTE TEMPERATURE



Guarnizione tonda in fibra di vetro resistente alle altissime temperature (550°C). Ideale per gli sportelli di forni, caminetti, caldaie, stufe. KIT HOT SYSTEM comprende: corda fibra vetro mt.1,5 + tubetto silicone alte temperature ml.60.

Codice	Descrizione	Conf.	Euro	/Um
828660	lungh.mt.1,5 tonda d.mm. 6	6		KIT
828662	lungh.mt.1,5 tonda d.mm. 8	6		KIT
828663	lungh.mt.1,5 tonda d.mm.10	6		KIT

STUFE CATALITICHE RAGGI INFRAROSSI VINCO ART.71406



Accensione piezoelettrica. Gas propano/butano. 3 selezioni: 1500W/2900W/4200W. Capacità bombola fino a Kg.15. Sicurezza spegnimento fiamma. Antiribaltamento. Valvola controllo erogazione gas. Regolatore non compreso. Funziona con regolatore bassa pressione orizzontale taratura fissa ns.cod.828402. Dimensioni mm.420x330x735h.

Codice	Descrizione	Conf.	Euro	/Um
90222	potenza max 4200W.			PZ

CORDA FIBRA VETRO TONDA D.10 MT.2,5



Guarnizione tonda in fibra di vetro resistente alle altissime temperature (550°C). Ideale per gli sportelli di forni, caminetti, caldaie, stufe.

Codice	Descrizione	Conf.	Euro	/Um
828666	lungh.mt.2,5 tonda d.mm.10	6		BLI

CORDA FIBRA VETRO PIATTA AUTOADESIVA MM.10 MT.2,5



Guarnizione piatta autoadesiva in fibra di vetro resistente alle altissime temperature (550°C). Ideale per gli sportelli di forni, caminetti, caldaie, stufe.

Codice	Descrizione	Conf.	Euro	/Um
828668	lungh.mt.2,5 piatta mm.10	6		BLI

GUARNIZIONI PARASPIFFERI MAPPY MAPPYSTIK





Guarnizione adesiva in poliestere di poliuretano. Per porte e finestre. Colore bianco. In buste.

Codice	Descrizione	Conf.	Euro	/Um
701010	largh.mm.10 lungh.mt.8 h.mm.4	50		PZ
701015	largh.mm.15 lungh.mt.8 h.mm.4	20		PZ
701020	largh.mm.20 lungh.mt.8 h.mm.4	16		PZ
701025	largh.mm.25 lungh.mt.4 h.mm.4	40		PZ
701030	largh.mm.30 lungh.mt.4 h.mm.4	34		PZ

GUARNIZIONI PARASPIFFERI MAPPY TENSTIK E





Guarnizione adesiva in gomma. Profilo E. Per porte e finestre. In blister.

Codice	Descrizione	Conf.	Euro	/Um
701060	marrone sez.mm.9x4h. lungh.mt.6	36		PZ
701061	bianca sez.mm.9x4h. lungh.mt.6	36		PZ

GUARNIZIONI PARASPIFFERI MAPPY TENSTIK P





Guarnizione adesiva in gomma. Profilo P. Per porte e finestre. In blister.

Codice	Descrizione	Conf.	Euro	/Um
701062	marrone sez.mm.9x5,5h. lungh.mt.6	36		PZ
701063	bianco sez.mm.9x5,5h. lungh.mt.6	36		PZ

GUARNIZIONI MAPPY MUSSTIK



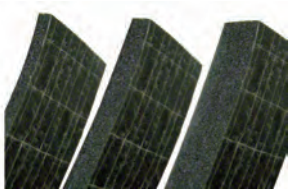

Guarnizione adesiva in gomma espansa a cellule chiuse. Resistente agli oli e agli agenti atmosferici. Idonea per l'isolamento acustico ed elettrico. Colore nero. In buste.

Codice	Descrizione	Conf.	Euro	/Um
701069	largh.mm.10 lungh.mt.15 h.mm.5	30		PZ
701070	largh.mm.15 lungh.mt.15 h.mm.5	20		PZ
701071	largh.mm.20 lungh.mt.15 h.mm.5	15		PZ
701072	largh.mm.25 lungh.mt.15 h.mm.5	12		PZ
701073	largh.mm.30 lungh.mt.15 h.mm.5	10		PZ

TERMOFLEX PLT MAPPY PER CALORIFERI IN ROTOLO

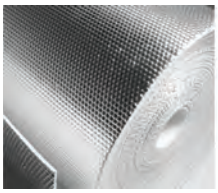


Termoriflettente per caloriferi con foglio in vero alluminio e supporto in polietilene fisico reticolato. Impermeabile su entrambi i lati. Riflette il calore e ne evita la dispersione attraverso i muri.

Codice	Descrizione	Conf.	Euro	/Um
701082	rot.mt.20 h.cm.100 spess.mm.3	20 *		MT

TERMOFLEX RE MAPPY PER CALORIFERI IN BLISTER




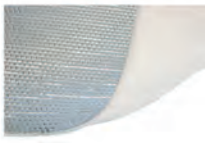

Termoriflettente per caloriferi con foglio in vero alluminio e supporto di poliuretano espanso. Impermeabile sul lato dell'alluminio. Riflette il calore e ne evita la dispersione attraverso i muri.

Codice	Descrizione	Conf.	Euro	/Um
701084	lungh.cm.70 h.cm.100 spess.mm.4	24		BLI

TERMOFLEX RE AU MAPPY PER STUFE IN ROTOLO




Termoriflettente in poliuretano autoestinguente con un lato rivestito in vero alluminio. Tipo speciale per stufe. Resistente alle temperature fino a 100C.

Codice	Descrizione	Conf.	Euro	/Um
701087	rot.mt.10 h.cm.100 spess.mm.10	10 *		MT

PARASPIFFERI MAPPYFLEX PER BASE PORTA




Paraspifferi adesivo per base porta in PVC flessibile con battiscopa in feltro.

Codice	Descrizione	Conf.	Euro	/Um
701091	marrone cm.100x5	50		PZ
701092	bianco cm.100x5	50		PZ

Mappy ITALIA SPA ®

SINCE 1974 ACOUSTIC AND THERMAL INSULATION

Linea **Casa**

RISPARMIO ENERGETICO



TENSTIK
MAPPYSTIK
Paraspifferi e guarnizioni adesive.





JOLIFLEX
CONFORTFLEX
MAPPY TWIN-FLEX
Paraspifferi per fondoporta.



FLEXCALOR
Isolante adesivo per cassonetti.

LINEA GARAGE



BUTYLTACK
Guaina adesiva antirombo.



ANTISHOCK
Fascia antiurto universale adesiva.



MAPPYPAD
Tappetino proteggi ginocchia.



MAPPYPELL
Fonoassorbente adesivo.



MAPPYTUTTO
Guarnizione adesiva multiuso.



TERMOSTOPNOISE
Ottimo isolante termico.

TANTE SOLUZIONI, UN UNICO PARTNER.

www.mappyitalia.com



LINEA FILTRI - CASALINGHI



TERMOFLEX
termoriflettente per caloriferi.



FILTRACAPPA
Filtro per cappe aspiranti.



FILTRACALOR
Copricalorifero.



MAPPYCLIMA SPECIAL
Filtro per condizionatori alte prestazioni.



MAPPYFOOD
Tappetino salvafreschezza per alimenti.



MAPPYPLUME
Gommapiuma per imbottiture.

Linea **Professionale**



GUARNIZIONI ADESIVE

MUSSTIK
POLISTIK
BIAPOL
MAPPYFLASH



MAPPYSIL BUGNATO
MAPPYSIL PIRAMIDALE
Pannelli fonoassorbenti a vista.

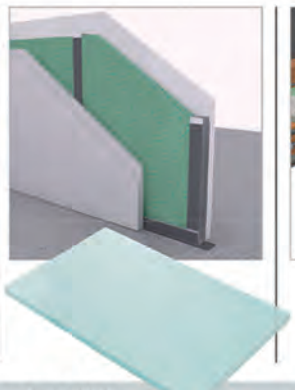

SILSONIC
Pannello fonoassorbente per pareti divisorie.

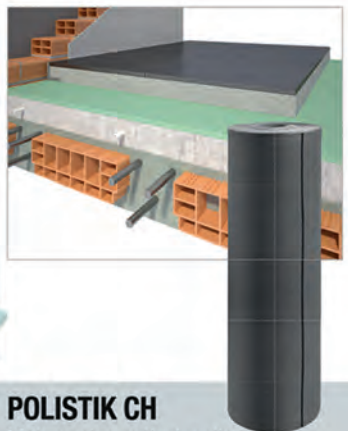

POLISTIK CH
Materassino anticalpestio.

PARASPIFFERI MAPPYFLEX PER BASE PORTA SPAZZOLINO



Paraspifferi adesivo per base porta in PVC rigido con spazzolino in nylon nero.

Codice	Descrizione	Conf.	Euro	/Um
701097	bianco cm.100x4	24		PZ
701098	marrone cm.100x4	24		PZ

PARASPIFFERI IN ALLUMINIO COMAX GUARNIZIONE GOMMA

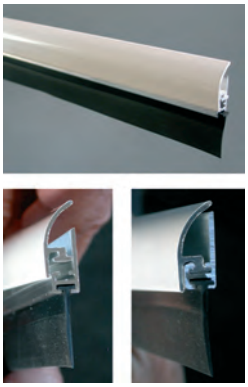

In alluminio: colore marrone e/o bianco. Guarnizione gomma nera. Regolabile. Tappi e viti fissaggio in dotazione.

Codice	Descrizione	Conf.	Euro	/Um
701100	marrone lungh.cm.100	15		PZ
701102	marrone lungh.cm.120	15		PZ
701104	bianco lungh.cm.100	15		PZ
701106	bianco lungh.cm.120	15		PZ

FILTRO PER CALORIFERI MAPPY FILTRACALOR IN ROTOLO



Copricalorifero in fibra di poliestere, modello universale. Evita l'annerimento delle pareti, dei soffitti e dei tendaggi. Colore bianco.

Codice	Descrizione	Conf.	Euro	/Um
701112	rot.mt.20 h.cm.33	20 *		MT

FILTRO PER CALORIFERI MAPPY FILTRACALOR CUCITO



Copricalorifero in fibra di poliestere, ritagliabile e cucito sugli spigoli. Per caloriferi larghi fino a cm.15. In blister.

Codice	Descrizione	Conf.	Euro	/Um
701114	mt.2 largh.cm.15	1		BLI

FILTRO PER CAPPE MAPPY FILTRACAPPA IN ROTOLO



Filtro per cappe aspiranti da cucina in fibra di poliestere. Evita l'espandersi degli odori da cucina e filtra il vapore. Colore bianco.

Codice	Descrizione	Conf.	Euro	/Um
701118	rot.mt.20 h.cm.50	20 *		MT

FILTRO PER CAPPE MAPPY FILTRACAPPA IN BLISTER



Filtro per cappe aspiranti da cucina in fibra di poliestere. Evita l'espandersi degli odori da cucina e filtra il vapore. Colore bianco.

Codice	Descrizione	Conf.	Euro	/Um
701121	cm.40x80	1		BLI

FILTRO PER CAPPE MAPPY FILTRACAPPA SPECIAL NERO



Filtro di nuova generazione in poliuretano a cellule aperte per cappe aspiranti da cucina. Universale. Assorbe e filtra fumi e vapori di cottura. In blister.

Codice	Descrizione	Conf.	Euro	/Um
701128	cm.40x75	1		BLI

FASCIA ADESIVA ANTISHOCK MAPPY BLISTER 2 PZ



Fascia adesiva in polietilene fisico reticolato espanso. Imputrescibile e impermeabile. Protegge le portiere dagli urti contro i muri del garage. Spessore 10 mm.

Codice	Descrizione	Conf.	Euro	/Um
701150	cm.14x50 spess.mm.10	1		BLI

PROFILO PER TENDE BALCONI

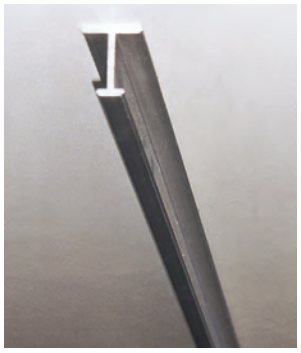

Profilo per tendaggi esterni in lega.

Codice	Descrizione	Conf.	Euro	/Um
910023	barra cm.300	10		PZ
910024	barra cm.400	10		PZ
910025	barra cm.500	10		PZ

PIASTRINE REGGIPROFILI PER TENDE

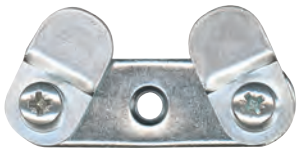

In acciaio zincato.

Codice	Descrizione	Conf.	Euro	/Um
910027		100 *		PZ

TENDE TELONI DA BALCONE SUPERDURA TIPO RETINATO

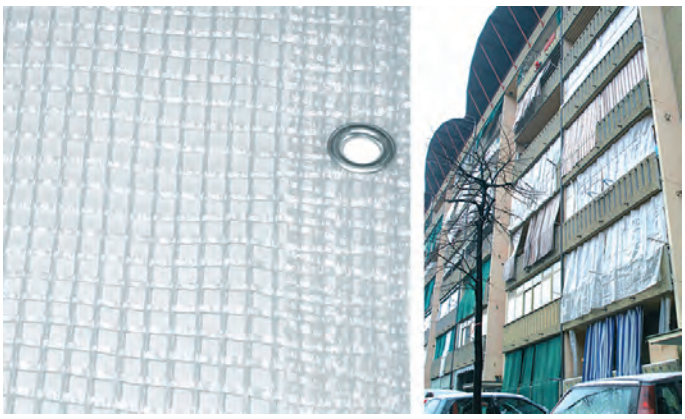

Antistrappo. Impermeabili. Proteggono dal freddo. Occhielli ai bordi con corda di rinforzo. Tutte le misure senza saldatura. Resistenti ai raggi UV. Le seguenti misure: 3,5x3h - 4x3h - 3x3,5h - 4x3,5h sono occhiellate ogni 20cm. su DUE lati per poterle appendere ruotate di 90° scambiando l'altezza con la larghezza.

Codice	Descrizione	Conf.	Euro	/Um
909120	largh. mt.1,5 altezza mt.3	25		PZ
909122	largh. mt.2,0 altezza mt.3	20		PZ
909124	largh. mt.2,5 altezza mt.3	15		PZ
909126	largh. mt.3,0 altezza mt.3	12		PZ
909127	largh. mt.3,5 altezza mt.3 *	12		PZ
909128	largh. mt.4,0 altezza mt.3 *	10		PZ
909130	largh. mt.5,0 altezza mt.3	8		PZ
909134	largh. mt.1,5 altezza mt.3,5	20		PZ
909136	largh. mt.2,0 altezza mt.3,5	15		PZ
909138	largh. mt.2,5 altezza mt.3,5	15		PZ
909140	largh. mt.3,0 altezza mt.3,5 *	12		PZ
909141	largh. mt.3,5 altezza mt.3,5	10		PZ
909142	largh. mt.4,0 altezza mt.3,5 *	8		PZ
909144	largh. mt.5,0 altezza mt.3,5	6		PZ

SCORREVOLI GIGANTI PER TENDE



Completamente in ottone nichelato.

Codice	Descrizione	Conf.	Euro	/Um
909607		400 *		PZ

GANCI ULISSE PER TENDE



In acciaio zincato.

Codice	Descrizione	Conf.	Euro	/Um
909806		200 *		PZ

ANELLI PRESSIONE PER TENDE



In acciaio nichelato.

Codice	Descrizione	Conf.	Euro	/Um
909920	tipo piccolo	100 *		PZ
909921	tipo medio	100 *		PZ

SUPPORTO ACHILLE PER TENDE



Brevettato. In acciaio zincato. Realizzato per il sostegno a soffitto dei profili in alluminio specifici, come reggitenda da balcone. Ideale per la giunzione tra due profili.

Codice	Descrizione	Conf.	Euro	/Um
910028		25		PZ

ARRESTO TERMINALE PER PROFILI TENDE



In ferro zincato.

Codice	Descrizione	Conf.	Euro	/Um
910104		100		PZ

FUNICELLE PLASTICATE



Funicella plasticata trasparente. Anima in acciaio zincato.

Codice	Descrizione	Conf.	Euro	/Um
528600	d.est.mm.4/int.mm.1,8 rot.mt.10	20		ROT
528615	d.est.mm.4/int.mm.1,8 rot.mt.15	20		ROT
528620	d.est.mm.4/int.mm.1,8 rot.mt.20	20		ROT

FUNICELLE PLASTICATE ROTOLI MT.100



Funicella plasticata trasparente. Anima in acciaio zincato.

Codice	Descrizione	Conf.	Euro	/Um
528640	d.est.mm.4/int.mm.1,8 rot.mt.100	100 *		MT
528650	d.est.mm.6/int.mm.2,5 rot.mt.100	100 *		MT
528654	d.est.mm.8/int.mm.4,0 rot.mt.100	100 *		MT

FUNICELLA STENDIBIANCHERIA BIANCONE



Funicella stendibiancheria plasticata bianca d.mm.4,8 ca. Carico rottura 500 kg.

Codice	Descrizione	Conf.	Euro	/Um
528180	rotolini mt.20	1		ROT
528184	bobine mt.500	500 *		MT

FUNICELLA STENDIBIANCHERIA BETAFENCE

BETAFENCE



Funicella stendibiancheria plasticata bianca. (Srotolatore da ordinare a parte ns.cod.528192).

Codice	Descrizione	Conf.	Euro	/Um
528190	funicella bob.mt.500 d.est.mm.4,5	500 *		MT
528192	srotolatore x funicella bob.mt.500	1		PZ

BIANCOFIL PER STENDIBIANCHERIA

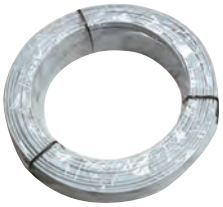

Filo zincato plasticato bianco per stendibiancheria.

Codice	Descrizione	Conf.	Euro	/Um
528510	d.mm.4, rot.mt. 10	25		ROT
528515	d.mm.4, rot.mt. 15	25		ROT
528520	d.mm.4, rot.mt. 20	25		ROT

TENDIFILO TENDIL PER STENDIBIACHERIA BLI. 4 PEZZI





Prodotto studiato per mettere in tensione qualunque cavo avente un'anima metallica, il suo sistema di bloccaggio brevettato e il suo rivestimento in zinco lo rendono indistruttibile e inossidabile. Made in Italy.

Codice	Descrizione	Conf.	Euro	/Um
894304		12		BLI

STENDI BALCONE INOX ALDE'



In acciaio inox.

Codice	Descrizione	Conf.	Euro	/Um
832981		2 *		PZ

STENDI BALCONE ZINCATI ART.2003 TIPO EXTRA



Con staffa rinforzo.

Codice	Descrizione	Conf.	Euro	/Um
833003		12		PA

STENDI BALCONE ZINCATI ART.2004 RIBALTABILI

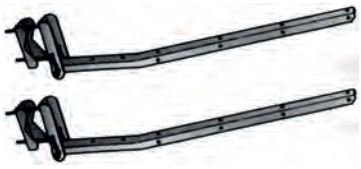

Ribaltabili 3 posizioni.

Codice	Descrizione	Conf.	Euro	/Um
833004		20		PA

STENDIBIANCHERIA A CAVALLETTO GIMI JOLLY



Struttura e fili in acciaio. mt.18 stendibili.

Codice	Descrizione	Conf.	Euro	/Um
833020		6		PZ

STENDIBIANCHERIA A CAVALLETTO ACC-ALL GIMI CRONO



Struttura in acciaio. Fili in tubetto di alluminio grossi anti piega, ultra resistenti a doppio bloccaggio. 20 mt. stendibili.

Codice	Descrizione	Conf.	Euro	/Um
833302		6		PZ

STENDIBIANCHERIA A CAVALLETTO ALLUMINIO GIMI TEMPO



In allluminio al 100%. mt.20 stendibili. I fili hanno un fissaggio ultra resistente e non lasciano pieghe sui capi grazie allo spessore maggiorato.

Codice	Descrizione	Conf.	Euro	/Um
833305		6		PZ

STENDIBIANCHERIA A CAVALLETTO INOX 18-10 GIMI MAX



In acciaio inox con fili in alluminio. mt.20 stendibili. I fili hanno un fissaggio ultra resistente e non lasciano pieghe sui capi grazie allo spessore maggiorato.

Codice	Descrizione	Conf.	Euro	/Um
833310		6		PZ


FRAMAR
Specialisti in robustezza e leggerezza
EUROPIUMA
CERTIFICATA EN 131
www.framarhome.eu


gimi
Gimi. È sempre al tuo fianco
www.gimi.eu

STENDIBIANCHERIA A CAVALLETTO GIMI CUCCIOLO



L'unico che si infila nella vasca da bagno. In resina 100%. mt.10 stendibili. Ideale per piccoli spazi.

Codice	Descrizione	Conf.	Euro	/Um
833024		2		PZ

STENDIBIANCHERIA A CAVALLETTO GIMI ZAFFIRO



In resina. mt.20 stendibili. Ruote e snodo antichiusura accidentale con pulsante. Ideale per esterno.

Codice	Descrizione	Conf.	Euro	/Um
833026		1		PZ

STENDIBIANCHERIA DOCCIA GIMI MODULAR 3



In acciaio trattato con polveri epossidiche. Stende tantissimo in pochissimo spazio, 3 ripiani con mt.30 stendibili. Indicato per esterno e per chi vuole stendere nel box doccia. Completo di ruote e due supporti per grucce. Dimensioni mm.71x71x132.

Codice	Descrizione	Conf.	Euro	/Um
833013		4		PZ

STENDIBIANCHERIA DOCCIA GIMI MODULAR 4



In acciaio trattato con polveri epossidiche. Stende tantissimo in pochissimo spazio, 4 ripiani con mt.40 stendibili. Indicato per esterno e per chi vuole stendere nel box doccia. Completo di ruote e due supporti per grucce. Dimensioni mm.71x71x168,5.

Codice	Descrizione	Conf.	Euro	/Um
833014		4		PZ

STENDIBIANCHERIA DA BALCONE GIMI BREZZA EXTEND



mt.20 stendibili. In acciaio trattato con polveri epossidiche. Estensibile, la griglia telescopica permette di aumentare la metratura del bucato steso da cm.120 a cm.190.

Codice	Descrizione	Conf.	Euro	/Um
833200		4		PZ

STENDIBIANCHERIA DA BALCONE GIMI BREZZA 100

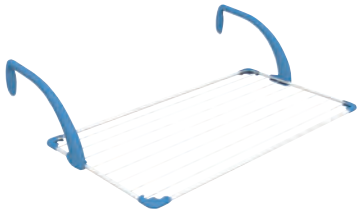

mt.10 stendibili. In acciaio trattato con polveri epossidiche. Con angolari di protezione e braccia in plastica facilmente regolabili.

Codice	Descrizione	Conf.	Euro	/Um
833203		6		PZ

STENDIBIANCHERIA DA BALCONE GIMI GHIBLI



mt.10 stendibili. In 100% resina. Agganci brevettati, scorrevoli in profondità per adattarlo ad ogni tipo di balcone.

Codice	Descrizione	Conf.	Euro	/Um
833204		6		PZ

STENDIBIANCHERIA DA TERMOSIFONE GIMI QUICK



In acciaio. mt.3 stendibili. Bracci antigraffio, regolabili e ripiegabili.

Codice	Descrizione	Conf.	Euro	/Um
833480		4		PZ

STENDIBIANCHERIA SU E GIU' GIMI LIFT



Stendibiancheria da parete e soffitto in acciaio. 6 aste resistenti e antipiega. Inclusa barra saliscendi.

Codice	Descrizione	Conf.	Euro	/Um
833420	largh.cm.100	6		PZ
833422	largh.cm.120	6		PZ
833424	largh.cm.140	6		PZ
833426	largh.cm.160	6		PZ

STENDIBIANCHERIA SU E GIU' JUMBO

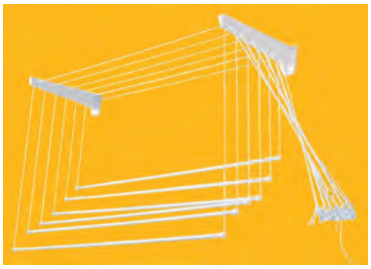

Stendi a parete o a soffitto, in resina, antiruggine, leggero e pratico.
Con 6 bacchette.

Codice	Descrizione	Conf.	Euro	/Um
833100	largh.cm.100	1		PZ
833120	largh.cm.120	1		PZ
833140	largh.cm.140	1		PZ
833160	largh.cm.160	1		PZ
833201	staffe per modifica soffitto JUMBO	1		PZ

STENDI SU E GIU' SMERALDO TOP



Sali-scendi a comando diretto senza bastone e gancio. Telaio in acciaio. Si fissa direttamente al soffitto.

Codice	Descrizione	Conf.	Euro	/Um
833430	largh.cm.100	1		PZ
833432	largh.cm.120	1		PZ
833434	largh.cm.140	1		PZ
833436	largh.cm.160	1		PZ

STENDI SU E GIU' SMERALDO STANDARD



Sali-scendi a comando diretto senza bastone e gancio. Interamente in acciaio, molto resistente.

Codice	Descrizione	Conf.	Euro	/Um
833458	largh.cm. 80	1		PZ
833460	largh.cm.100	1		PZ
833462	largh.cm.120	1		PZ
833464	largh.cm.140	1		PZ
833466	largh.cm.160	1		PZ

ACCESSORI RICAMBIO PER STENDI SMERALDO

Codice	Descrizione	Conf.	Euro	/Um
833468	cordine nylon x Smeraldo	25		PZ
833469	carrucoline x Smeraldo	1		PZ
833470	piastre acciaio x staffa Smeraldo	1		PZ
833473	piastre plastica fissafili Smeraldo	1		PZ
833471	tappini x Smeraldo	1		PZ

COPRISTENDINO PROTEGGI BUCATO RIP GIALLO MT.5

RI.DA.P. 2



Telo copri bucato con avvolgimento automatico a molla. Estensibile da cm.60 a mt.5. Made in Italy.

Codice	Descrizione	Conf.	Euro	/Um
832963	RIP giallo	18		PZ

STENDIBIANCHERIA A SOFFIETTO PLASTIFICATO JUMBO



Stendi a pantografo in acciaio plastificato, da applicare a parete, antiruggine. Con 5 bacchette.

Codice	Descrizione	Conf.	Euro	/Um
833206	largh.cm. 60	6		PZ
833208	largh.cm. 80	6		PZ
833210	largh.cm.100	6		PZ
833212	largh.cm.120	6		PZ

STENDIBIANCHERIA A SOFFIETTO INOX JUMBO

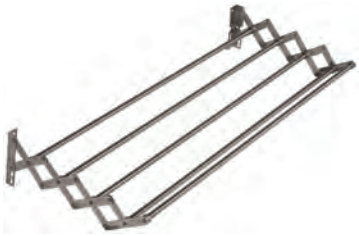

Stendi a pantografo in acciaio inox 18/10, da applicare a parete, antiruggine. Con 5 bacchette.

Codice	Descrizione	Conf.	Euro	/Um
833216	largh.cm. 80	1		PZ
833217	largh.cm.100	1		PZ
833218	largh.cm.120	1		PZ

STENDIBIANCHERIA TELESCOPICO GIMI TELEPACK

gimi



Telescopico da parete con 6 tubetti per stendere in alluminio e struttura in resina. Si fissa alla parete e si apre solo quando serve. Chiuso è un comodo porta asciugamani.

Codice	Descrizione	Conf.	Euro	/Um
833227	lungh.cm. 70, mt.5 stendibili	6		PZ
833230	lungh.cm.100, mt.7 stendibili	6		PZ

STENDIBIANCHERIA A SCOMPARSA GIMI ROTOR 4

gimi



Da parete. 4 fili con mt.14 stendibili. Fili retraibili automaticamente e supporto di aggancio appenditutto.

Codice	Descrizione	Conf.	Euro	/Um
833084		1		PZ

ASSESTIRO FRAMAR VAPOR SMALL



Robuste gambe in acciaio d.mm.22. Dotato di poggiaferro.

Codice	Descrizione	Conf.	Euro	/Um
830405	piano di stiratura cm.114x33	2		PZ

ASSESTIRO FRAMAR VAPOR LARGE



Robuste gambe in acciaio verniciato d.mm.25. Dotato di portacaldaia e portabiancheria.

Codice	Descrizione	Conf.	Euro	/Um
830409	piano di stiratura cm.122x38	2		PZ

ASSESTIRO GIMI CLASSIC



Robuste gambe in acciaio verniciato d.mm.22. Dotato di poggiaferro. Senza portabiancheria.

Codice	Descrizione	Conf.	Euro	/Um
830357	piano di stiratura cm.110x33	4		PZ

ASSESTIRO GIMI GOLDEN



Ampio piano di stiratura. Robuste gambe in acciaio a sezione rettangolare mm.30x20. Dotato di poggiaferro, tendifilo e portabiancheria.

Codice	Descrizione	Conf.	Euro	/Um
830371	piano di stiratura cm.126x45	2		PZ

ASSESTIRO FRAMAR VAPOR MEDIUM



Robuste gambe in acciaio verniciato d.mm.22. Dotato di poggiaferro, tendifilo e portabiancheria.

Codice	Descrizione	Conf.	Euro	/Um
830406	piano di stiratura cm.122x38	2		PZ

COPRIASSE STIRO GIMI



Colori e disegni assortiti.

Codice	Descrizione	Conf.	Euro	/Um
830430	SMALL aperto cm.120x43 (max110x33)	12		PZ
830431	MEDIUM aperto cm.132x48 (max122x38)	12		PZ
830432	LARGE aperto cm.136x58 (max126x48)	12		PZ

ASSESTIRO GIMI PRESTIGE



Robuste gambe in acciaio verniciato d.mm.22. Dotato di poggiaferro, tendifilo e portabiancheria.

Codice	Descrizione	Conf.	Euro	/Um
830360	piano di stiratura cm.122x38	4		PZ

CARRELLO SPESA GIMI ARGO



Telaio in acciaio. Sacca in poliestere colore blu capienza lt.45, lavabile e chiusa da coulisse. Tasca anteriore con zip. Maniglia ergonomica.

Codice	Descrizione	Conf.	Euro	/Um
833327		4		PZ

CARRELLO SPESA GIMI IDEAL NEW



Struttura in acciaio. Sacca in TNT, capienza lt.50, antipioggia, estraibile, lavabile. Tasca posteriore con zip. Alloggio porta ombrelli. Senza sacca diventa carrello portatutto.

Codice	Descrizione	Conf.	Euro	/Um
833330		4		PZ

CARRELLO SPESA GIMI ITALO



Struttura in acciaio. Sacca in poliestere colore grigio capienza lt.52, antipioggia estraibile e lavabile. Tasca posteriore con chiusura zip.

Codice	Descrizione	Conf.	Euro	/Um
833331		4		PZ

CARRELLO SPESA GIMI GALAXY



Struttura in alluminio. Sacca in poliestere colore nero capienza lt.50, antipioggia estraibile e lavabile. Retine laterali porta oggetti. Tasca esterna con zip. Grandi ruote d.cm.21.

Codice	Descrizione	Conf.	Euro	/Um
833335		4		PZ

CARRELLO SPESA GIMI TWIN 4 RUOTE



Struttura in acciaio. Sacca in poliestere colore prugna capienza lt.56, antipioggia estraibile e lavabile. Doppia tasca esterna con zip. Innovativo aggancio per il carrello del supermercato. 4 ruote che all'occorrenza diventano 2 grazie al sistema push & pull.

Codice	Descrizione	Conf.	Euro	/Um
833339		4		PZ

CARRELLO SPESA GIMI TRIS



Telaio in acciaio. Sacca in poliestere colore blu capienza lt.56, antipioggia estraibile e lavabile. Con 6 ruote per salire facilmente le scale. Tasca posteriore con zip. Maniglietta per aggancio al carrello del supermercato.

Codice	Descrizione	Conf.	Euro	/Um
833337		2		PZ

CARRELLO SPESA GIMI ROLLING THERMO



Struttura in acciaio. Sacca interamente TERMICA per surgelati, in poliestere, capienza lt.50, antipioggia, estraibile, lavabile. Retine laterali porta oggetti. Tasca posteriore con zip. Manico richiudibile telescopico. Grandi ruote d.cm.18.

Codice	Descrizione	Conf.	Euro	/Um
833344		2		PZ

PORTAROTOLI CARTA A MURO ALDEGHI ART.4020AZ280



In acciaio zincato tondo pieno d.mm.9 con tappo in PVC azzurro. Piastra di supporto stampata e nervata, l'apposita cava viene utilizzata: in posizione di blocco di sicurezza o in posizione di riposo, quest'ultima elimina l'ingombro del gancio in assenza del carico.

Codice	Descrizione	Conf.	Euro	/Um
362630	larghezza mm.290	10		PZ

PORTAROTOLI CARTA A MURO



Telaio e lama in acciaio zincato per garantire la massima robustezza ed inalterabilità. Montaggio semplice.

Codice	Descrizione	Conf.	Euro	/Um
362624	a muro	1		PZ

PORTAROTOLI CARTA A CAVALLETTO



Telaio e lama in acciaio zincato per garantire la massima robustezza ed inalterabilità. Montaggio semplice.

Codice	Descrizione	Conf.	Euro	/Um
362627	a cavalletto	1		PZ

CARTA IGIENICA 403776



Carta igienica in pura cellulosa microgoffrata. 2 veli. Peso 16,5 gr/mq. Rotolo 350 strappi da cm.9,5H x 11L. Confezione 4 rotoli. Imballo 14 confezioni.

Codice	Descrizione	Conf.	Euro	/Um
362602	art.403776	14 *		CON

CARTA CASA ASCIUGATUTTO 400552



Carta asciugatutto in pura cellulosa goffrata. 2 veli. Peso 18,5 gr/mq. Rotolo 237 strappi da cm.24,5. Altezza rotolo cm.23. Idonea al contatto con alimenti. Confezione 2 rotoli. Imballo 18 rotoli.

Codice	Descrizione	Conf.	Euro	/Um
362608	art.400552	18 *		ROT

CARTA CASA 402406 ROTOLO 309 STRAPPI



Carta asciugatutto in pura cellulosa goffrata wave. 2 veli. Peso 21 gr/mq. Rotolo 309 strappi da cm.22,5. Altezza rotolo cm.23. Diametro rotolo cm.16,8. Idonea al contatto con alimenti. Confezione rotolo singolo. Imballo 6 rotoli.

Codice	Descrizione	Conf.	Euro	/Um
362610	art.402406	6 *		ROT

CARTA PURA CELLULOSA 400943



Bobina industriale microgoffrata in pura cellulosa. 2 veli. Peso 18,5 gr/mq. Rotolo 844 strappi da cm.25 = 211 mtl. Altezza rotolo cm.26. Diametro rotolo cm.25. Idonea al contatto con alimenti.

Codice	Descrizione	Conf.	Euro	/Um
362616	art.400943	2 *		ROT

CARTA INDUSTRIALE SPECIAL 415240



Bobina industriale microgoffrata in pura cellulosa. 2 veli. Peso 17,5 gr/mq. Rotolo 600 strappi da cm.23,6 = 141,6 mtl. Altezza rotolo cm.23,4. Diametro rotolo cm.25,5. Idonea al contatto con alimenti.

Codice	Descrizione	Conf.	Euro	/Um
362618	art.415240	2 *		ROT

ARMADI IN POLIPROPILENE ARTPLAST S71-BT



2 ripiani altezza fissa. In robusto polipropilene antiurto, resistente al freddo, alle intemperie, agli oli e ai solventi. Sistema anti-usura con cerniere in acciaio, chiusura a scatto. Maniglie verticali per una comoda presa. Semplice sistema di montaggio. Prodotto italiano ecosostenibile.

Codice	Descrizione	Conf.	Euro	/Um
384793	cm.85,5H 70L 39P	1		PZ

ARMADI IN POLIPROPILENE ARTPLAST S71-TPT



4 ripiani altezza fissa. In robusto polipropilene antiurto, resistente al freddo, alle intemperie, agli oli e ai solventi. Sistema anti-usura con cerniere in acciaio, chiusura a scatto. Maniglie verticali per una comoda presa. Semplice sistema di montaggio. Prodotto italiano ecosostenibile.

Codice	Descrizione	Conf.	Euro	/Um
384795	cm.165H 70L 39P	1		PZ

ARMADI IN POLIPROPILENE ARTPLAST S71-PST



4 ripiani altezza fissa + portascope. In robusto polipropilene antiurto, resistente al freddo, alle intemperie, agli oli e ai solventi. Sistema anti-usura con cerniere in acciaio, chiusura a scatto. Maniglie verticali per una comoda presa. Semplice sistema di montaggio. Prodotto italiano ecosostenibile.

Codice	Descrizione	Conf.	Euro	/Um
384797	cm.165H 70L 39P	1		PZ

ARMADI IN POLIPROPILENE ARTPLAST C50-172AP



In robusto polipropilene antiurto, resistente al freddo, alle intemperie, agli oli e ai solventi. Sistema anti-usura con cerniere in acciaio. Maniglie orizzontali. Chiusura con lucchetto. Semplice sistema di montaggio. Prodotto italiano ecosostenibile.

Codice	Descrizione	Conf.	Euro	/Um
384799	SPORCO/PULITO cm.172H 50L 39P	1		PZ

SEGATURA SACCO LT.30



In sacchi di plastica da lt..30.

Codice	Descrizione	Conf.	Euro	/Um
658830		1		PZ

SCOPE GEO TIPO CANTIERE



Inclinazione regolabile del manico per favorire l'utilizzo della scopa alle persone di ogni altezza. Manicabile con cod.658100.

Codice	Descrizione	Conf.	Euro	/Um
835424	largh.cm.40	1		PZ
835426	largh.cm.60	1		PZ

SCOPE MASS ART.997 SETOLE EXTRA



Setole PVC extra antiabrasive. Speciale attacco conico. Manicabile con cod.658100.

Codice	Descrizione	Conf.	Euro	/Um
835435	largh.cm.60	1		PZ

SCOPE PVC SENZA MANICO PER ESTERNI



Tavoletta in PP semiespanso e setole in PVC nero. Manicabile con cod.658090.

Codice	Descrizione	Conf.	Euro	/Um
835445		10		PZ

SCOPE INDUSTRIA



Assicella in faggio naturale. Attacco in metallo zincato d.mm.25. Setole pvc nero, 4 ranghi. Manicabile con manico cm.150 cod.658100 e/o cm.180 cod.658110.

Codice	Descrizione	Conf.	Euro	/Um
835428	largh.cm.40	6 *		PZ
835429	largh.cm.60	6 *		PZ
835431	largh.cm.80	6 *		PZ

MANICI PER SCOPE INDUSTRIA

Manico filettato.

Codice	Descrizione	Conf.	Euro	/Um
658116	lungh.cm.180 d.mm.26	15		PZ

MANICI TONKITA TK 06 ACCIAIO



In acciaio verniciato. Appendibile. Filetto universale.

Codice	Descrizione	Conf.	Euro	/Um
835452	lungh.cm.130	12		PZ

MANICI REGOLABILI TONKITA TK015 ACCIAIO



Regolabile. In acciaio ad alto spessore verniciato. Appendibile. Filetto universale.

Codice	Descrizione	Conf.	Euro	/Um
835455	lungh.cm.150	12		PZ

MANICI TONKITA TK014 APPENDIABITI ESTENSIBILI



Estensibile per raggiungere gli spazi lontani. Appendibile.

Codice	Descrizione	Conf.	Euro	/Um
835458	lungh.cm.150	12		PZ

SCOPE TONKITA TK605 SPAZIO



Per interni, dalla linea agile e compatta per intervenire agevolmente negli spazi più angusti. Efficace negli angoli grazie alle setole inclinate. Setole ACTIDUST antipolvere.

Codice	Descrizione	Conf.	Euro	/Um
835465		6		PZ

SCOPE TONKITA TK615 RAPIDA CON BORDO PARACOLPI



Per interni, con bordo paracolpi morbido e resistente. Setole inclinate piumate ed ultra-fitte. Boccola in gomma per una migliore tenuta del manico.

Codice	Descrizione	Conf.	Euro	/Um
835468		6		PZ

SCOPE TONKITA TK620 UNIVERSALI



Scopa alta per interni ed esterni. Setole lunghe e molto inclinate, semi-rigide per pulire superfici ruvide e bagnate fitte e piumate per raccogliere la polvere in esterni.

Codice	Descrizione	Conf.	Euro	/Um
835472		6		PZ

SCOPE TORINO BABY PER INTERNI



Tavoletta in PP e setole in liscio PVC blu.

Codice	Descrizione	Conf.	Euro	/Um
835450		12		PZ

SCOPE BICOLOR PER INTERNI



Tavoletta in espanso e setole in PVC bicolore.

Codice	Descrizione	Conf.	Euro	/Um
835451		12		PZ

SCOPE SAGGINA 4 FILI MANICATE



Codice	Descrizione	Conf.	Euro	/Um
835447		10 *		PZ

SPAZZOLONE PER PAVIMENTI TONKITA TK651 PRATICO



Il profilo esterno del bordo paracolpi consente di utilizzare lo spazzolone come raschietto spingi-acqua. Boccola in gomma per una migliore tenuta del manico.

Codice	Descrizione	Conf.	Euro	/Um
835490		6		PZ

SECCHIO TONKITA BUCKET 13



Secchio per lavapavimenti con strizzatore estraibile. Capacità lt.13.

Codice	Descrizione	Conf.	Euro	/Um
835499		12		PZ

LAVAPAVIMENTI MOP TONKITA TK777R



Fiocco in morbido Tnt realizzato con fibre sintetiche ad elevato potere assorbente. Fettucce radiali per impedire il contatto fra boccola e pavimento.

Codice	Descrizione	Conf.	Euro	/Um
835496		12		PZ

LAVAPAVIMENTI VILEDA SUPERMOCIO KIT COMPLETO



Il KIT SuperMocio comprende mocio con secchio, innovativo strizzatore Torsion Power, fiocco 3Action XL e manico intero.

Codice	Descrizione	Conf.	Euro	/Um
835650	SuperMocio KIT COMPLETO	12		KIT

LAVAPAVIMENTI VILEDA SUPERMOCIO RICAMBIO



Il SuperMocio ricambio 3Action XL assicura il 25% in più di superficie pulita (rispetto al precedente fiocco SuperMocio 3action) grazie alle strisce esterne più ampie che permettono di pulire un'area maggiore in una sola passata. Il fiocco combina l'azione di 3 diversi materiali pulenti.

Codice	Descrizione	Conf.	Euro	/Um
835653	SuperMocio RICAMBIO	12		PZ

MANICI VILEDA PER SUPERMOCIO



Il Manico di SuperMocio in acciaio è adatto a tutti i tipi di ricambi Mocio. Comodo attacco: è sufficiente inserire il fiocco nei 4 appositi alloggi.

Codice	Descrizione	Conf.	Euro	/Um
835656	lungh.cm.125	20		PZ

SPUGNE VILEDA GLITZI CRISTAL PZ.2+1



Spugnetta da cucina. I frammenti di cristallo contenuti nella fibra verde abrasiva permettono di rimuovere più efficacemente e con meno fatica lo sporco ostinato. Speciale trattamento antibatterico. Ottima assorbenza.

Codice	Descrizione	Conf.	Euro	/Um
835670	conf.pz.2+1	10 *		CON

SPUGNE VILEDA ONDATTIVA PZ.2+1



Spugna da cucina ideale per le padelle antiaderenti e le superfici delicate. L'esclusiva tecnologia di Ondattiva consente di rimuovere lo sporco senza graffiare persino sulle superfici come le antiaderenti in Teflon.

Codice	Descrizione	Conf.	Euro	/Um
835675	conf.pz.2+1	7 *		CON

PANNO VILEDA SPUGNA PZ.3



Panno Spugna Vileda è realizzato solo con fibre naturali di cotone e cellulosa, pertanto risulta particolarmente morbido, assorbente e resistente, è quindi indicato per pulire tutte le superfici lavabili. Perfetto sia in cucina che in bagno. Massima assorbenza.

Codice	Descrizione	Conf.	Euro	/Um
835680	cm.18x20 conf.pz.3	18		CON

PANNO VILEDA LAVASCIUGA PZ.3



Grazie all'introduzione di microfibra per una percentuale pari al 30% all'interno della composizione fibrosa del panno, Lavasciuga garantisce prestazioni pulenti superiori. Panno multiuso studiato per la cucina, con speciali rilievi pulenti, ideali per rimuovere lo sporco da piatti, stoviglie, bicchieri. Trattamento antibatterico Odor Stop. Lavabile in lavatrice.

Codice	Descrizione	Conf.	Euro	/Um
835685	cm.36x34 conf.pz.3	20		CON

PANNO VILEDA PANNOGIALLO PZ.3



Panno in tessuto-non-tessuto con il 30% di microfibra. Trattamento antibatterico Odor Stop. Super assorbente. Adatto per tutte le pulizie domestiche, si usa bagnato per lavare e asciutto per spolverare o asciugare. Lavabile in lavatrice.

Codice	Descrizione	Conf.	Euro	/Um
835700	conf.pz.3	20		CON

PANNO VILEDA ACTIFIBRE MULTIUSO PZ.2



Panno multiuso Vileda Actifibre, la nuova generazione di microfibra che pulisce come la migliore microfibra ed in più, grazie al rivestimento in alcol polivinilico (PVA), assorbe attivamente e trattiene i liquidi all'interno della propria struttura fibrosa. Prestazioni pulenti straordinarie, rimuove tutti i tipi di sporco. Lavabile in lavatrice.

Codice	Descrizione	Conf.	Euro	/Um
835705	cm.29x29 conf.pz.2	6 *		CON

PANNO VILEDA ACTIFIBRE VETRI PZ.1



Un panno specifico per la pulizia di vetri e finestre: Vileda Actifibre Vetri, la nuova generazione di panni in microfibra che pulisce come la migliore microfibra ed in più, grazie al rivestimento in alcol polivinilico (PVA), assorbe e trattiene i liquidi all'interno della propria struttura fibrosa senza lasciare il minimo alone. Lavabile in lavatrice.

Codice	Descrizione	Conf.	Euro	/Um
835710	cm.36x32	6 *		PZ

PANNO VILEDA MICROFIBRE UNIVERSALE PZ.1



Microfibre Plus Universal, grazie all'esclusiva tecnologia Evolon garantisce la perfetta pulizia di tutte le superifici anche solo con acqua. Pulisce in profondità senza lasciare pelucchi e aloni. Trattamento antibatterico Odor Stop. Eccezionale potere assorbente. Lavabile in lavatrice.

Codice	Descrizione	Conf.	Euro	/Um
835715	cm.29x29	12 *		PZ

PANNO VILEDA STYLE MICROFIBRA PZ.4



Panno in microfibra dalle elevate prestazioni. Realizzato al 100% con microfibre. Accattivanti colori assortiti e utilizzabili per destinazione d'uso diversi, bagno, cucina, mobili, vetri: a ciascuno il suo colore.

Codice	Descrizione	Conf.	Euro	/Um
835720	cm.36x38 conf.pz.4	16		CON

PANNO VILEDA PAVIMENTI IGIENE PZ.3



La microfibra per una percentuale pari al 30% all'interno della composizione fibrosa del panno garantisce prestazioni pulenti superiori, una maggiore durata e resistenza ed una migliore sofficità e piacevolezza al tatto. Trattamento antibatterico Odor Stop. Lavabile in lavatrice.

Codice	Descrizione	Conf.	Euro	/Um
835725	cm.50x45 conf.pz.3	15		CON

PANNO LAVA PAVIMENTI ARIX 611 STROFI'



Panno in morbida spugna di cotone con speciale lavorazione a uncinetto su robusta trama in poliestere. Massima assorbenza e resistenza. Dim.cm.55x50.

Codice	Descrizione	Conf.	Euro	/Um
835493		15		PZ

SPATOLE PER VETRI



Tergivetro con gomma intercambiabile. Impugnatura ergonomica. Filetto italiano.

Codice	Descrizione	Conf.	Euro	/Um
32016	largh. cm.25	1		PZ
32018	largh. cm.35	1		PZ

LAVAVETRI MINI CON SPUGNA APE



Con spugna e gomma.

Codice	Descrizione	Conf.	Euro	/Um
32021	largh. cm.25	12		PZ

LAVAVETRI APE AUTOMATICO



Lavavetri telescopico (fino a mt.2). Spugna intercambiabile. Testa snodabile in ogni posizione. Meccanismo a leva per strizzare la spugna.

Codice	Descrizione	Conf.	Euro	/Um
32025	lavavetri spugna lungh. cm.25	12		PZ
32028	spugna ricambio per lavavetri cm.25	1		PZ

BORSE SHOPPER ECOBI CONFEZIONE PZ.500



Biodegradabili e compostabili al 100%. Conformi alla norma UNI EN 13432:2002. Utilizzabili anche per la raccolta dei rifiuti organici. Confezione in scatola da pz.500.

Codice	Descrizione	Conf.	Euro	/Um
835525	cm.30x60 portata Kg.6	1		CON
835528	cm.23x40 portata Kg.2	1		CON

SACCHI SPAZZATURA NERI ANTIGOCCIA ROTOLO PZ.20



Rotolo con anima di cartone, è possibile fissarlo al carrello delle pulizie, al muro o sul piano di lavoro. Profumazione talco. Antigoccia. Alta resistenza. Fondo piatto. Doppia saldatura di fondo.

Codice	Descrizione	Conf.	Euro	/Um
835534	lt.110 cm.75x110 50my	9 *		ROT
835536	lt.130 cm.85x120 60my	6 *		ROT

SACCHI SPAZZATURA NERI **PESANTI** IN SCATOLA



Tipo PESANTE. Confezione in SCATOLA.

Codice	Descrizione	Conf.	Euro	/Um
835541	scat. pz.200 cm.70x110 lt.110	1		SCA
835542	scat. pz.150 cm.80x120 lt.120	1		SCA

SACCHI SPAZZATURA NERI ROTOLO PZ.10



Codice	Descrizione	Conf.	Euro	/Um
835540	neri lt.110 cm.70x110 28my	30 *		ROT

SACCHI SPAZZATURA TRASPARENTI ROTOLO PZ.10



Codice	Descrizione	Conf.	Euro	/Um
835543	trasparenti lt.110 cm.70x110 24my	30		ROT

SACCHI SPAZZATURA AZZURRI ROTOLO PZ.20



Codice	Descrizione	Conf.	Euro	/Um
835547	lt.30 cm.50x60	24 *		ROT

SACCHI SPAZZATURA AZZURRI MANIGLIE ROTOLO PZ.15



Chiusura con 2 maniglie.

Codice	Descrizione	Conf.	Euro	/Um
835561	lt.40 cm.55x65	36 *		ROT

SACCHI EDILIZIA NERI EXTRA PESANTI ROTOLO PZ.5



Tipo per EDILIZIA. Per calcinacci, pietre, sabbia, terra. Resistenti allo stiramento. Fondo rinforzato.

Codice	Descrizione	Conf.	Euro	/Um
835587	lt.60 cm.60x90 110my	24		ROT

SACCHI SPAZZATURA VERDI EXTRA GRANDI ROTOLO PZ.10



Per il giardino. Molto robusti. Per la raccolta di rami, tronchi e potature di grandi dimensioni. Fondo rinforzato.

Codice	Descrizione	Conf.	Euro	/Um
835585	lt.160 cm.95x110 55my	12		ROT

MOBILE PER RACCOLTA DIFFERENZIATA MASINO 4200-1



Mobile in metallo con verniciatura epossidica. Due cassetti basculanti di uguale dimensione dotati di 2 secchi con manico, capienza lt.15. Peso kg.10

Codice	Descrizione	Conf.	Euro	/Um
384775	cm.93H 35L 27P	1		PZ

TRESPOLO SPAZZATURA SENZA COPERCHIO



Realizzato in polietilene Hd. Dimensioni: base d.cm.52, sommità d.cm.38. Coperchio d.cm.38. Altezza cm.86. Il coperchio, con il suo supporto e l'anello fermasacco, viene facilmente montato al corpo.

Codice	Descrizione	Conf.	Euro	/Um
898600		1		PZ

COPERCHIO VERDE PER TRESPOLI SPAZZATURA



Coperchio con supporto.

Codice	Descrizione	Conf.	Euro	/Um
898602	d.cm.38	1		PZ

TRESPOLO ECOLINE CON COPERCHIO



In polietilene nero. Con coperchio montato colore verde o blu. Dimensioni: base d.cm.50, sommità d.cm.38. Coperchio d.cm.38. Altezza cm.80.

Codice	Descrizione	Conf.	Euro	/Um
898610	con coperchio verde	12		PZ
898611	con coperchio blu	12		PZ

ALZAIMMONDIZIA MANICATA



In lamiera zincata. Manico ferro.

Codice	Descrizione	Conf.	Euro	/Um
717178	n.1 largh.cm.35	10		PZ
717180	n.2 largh.cm.40	25		PZ

ALZAIMMONDIZIA MANICO RECLINABILE TONKITA TK528



Pratico da riporre anche in spazi ristretti. Profilo in gomma morbida, aderisce meglio al pavimento. Manopola ergonomica per una presa più comoda e utilizzo meno faticoso.

Codice	Descrizione	Conf.	Euro	/Um
835483		15		PZ

PALETTA TONKITA TK509



Con profilo in gomma. Manico incavo.

Codice	Descrizione	Conf.	Euro	/Um
835480		12		PZ

PINZE RACCOGLITUTTO ALLUMINIO LIONS 194H



Pinza prensile con ventose in gomma, per la presa di piccolissimi e grandi oggetti. Asta in alluminio. Manico in polipropilene. Molle in acciaio a balestra. Arriva sotto i mobili e sopra gli scaffali. Utile per pulire il cortile e raccogliere immondizia in genere.

Codice	Descrizione	Conf.	Euro	/Um
898590	lungh.cm.89	10		PZ

TELEPINZE PER SCAFFALI



Codice	Descrizione	Conf.	Euro	/Um
898595	lungh.cm.160	1		PZ

FORBICI MULTIUSO LIONS 8740



Lame con rivestimento al titanio.

Codice	Descrizione	Conf.	Euro	/Um
534461	mm.135	12		BLI
534463	mm.175	12		BLI
534464	mm.210	12		BLI
534465	mm.225	12		BLI

FORBICI MULTIUSO ESPOSITORE PZ.18 LIONS 728W



Forbici multiuso lame con rivestimento al titanio. Assortimento 18 pezzi: pz.6 mm.135, pz.6 mm.175, pz.6 mm.210.

Codice	Descrizione	Conf.	Euro	/Um
534469		1		PZ

FORBICI MULTIUSO SAILIN LIONS PLUS 370T



Qualità PROFESSIONALE. Lame in acciaio INOX con trattamento al TITANIO, di elevato spessore per un taglio preciso e un'affilatura durevole. Impugnatura ergonomica in bimateriale. Lame fissate con dado regolabile. Il metallo della lama prosegue per tutta la lunghezza dell'impugnatura per una migliore trasmissione della forza e una maggiore durata. Conf. blister.

Codice	Descrizione	Conf.	Euro	/Um
534452	7" mm.175, lama sp.mm.2,5	12		PZ
534453	8" mm.200, lama sp.mm.3,0	12		PZ
534454	9" mm.225, lama sp.mm.3,0	12		PZ
534455	10" mm.250, lama sp.mm.3,5	12		PZ

FORBICI CUCINA MULTIUSO LIONS PLUS 390Y



Qualità PROFESSIONALE. Lunghezza mm.200. LAME SEPARABILI in acciaio inox, spessore mm.3. Manici in materiale bicomponente. MULTIUSO: lama seghettata, scanalatura antiscivolo, taglio filo fino a mm.1, apribottiglie, schiaccianoci. Conf. blister.

Codice	Descrizione	Conf.	Euro	/Um
534448		12		PZ

FORBICI MULTIUSO HEAVY DUTY LIONS PLUS 362V



Qualità PROFESSIONALE. Lunghezza mm.200. Lame microdentate in acciaio inox HRC 52-54, spessore mm.4. Manici in materiale bicomponente. Lame con vite-dado. Chiusura di sicurezza. Spelafili tra i due manici. Conf. blister.

Codice	Descrizione	Conf.	Euro	/Um
534445		12		PZ

FORBICI MILLEUSI ZIPPONA



Per fioristi. Lame in acciaio inox. Lunghezza mm.190.

Codice	Descrizione	Conf.	Euro	/Um
534320	forbici ZIPPONA	1		PZ
534330	molla ricambio per forbici ZIPPONA	1		PZ

FORBICI ZIP MILLEUSI

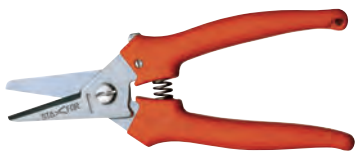

Lame in acciaio inox. Lunghezza mm.150.

Codice	Descrizione	Conf.	Euro	/Um
534300	forbici ZIP	1		PZ
534310	molla ricambio per forbici ZIP	1		PZ

FORBICI LAVORO



Nichelate, in bustina di plastica.

Codice	Descrizione	Conf.	Euro	/Um
534504	4 pol. mm.100	12		PZ
534505	5 pol. mm.130	12		PZ
534506	6 pol. mm.150	12		PZ

FORBICI SARTINA



Nichelate, in bustina di plastica.

Codice	Descrizione	Conf.	Euro	/Um
534507	7 pol. mm.180	12		PZ
534510	6 pol. mm.150	12		PZ

FORBICI SARTO



Manici verniciati neri, lame nichelate.

Codice	Descrizione	Conf.	Euro	/Um
534608	8 pol. mm.200	6		PZ
534609	9 pol. mm.230	6		PZ
534610	10 pol. mm.250	6		PZ
534612	12 pol. mm.300	6		PZ

COLTELLI EDELWEISS ECO 2021 VERDURA LISCIO



Manico nylon atossico per alimenti, resistente in lavastoviglie. Lama liscia e affilatissima a punta. Lama in acciaio inox AISI 420 MOv, affilata a mano. Ideale in cucina.

Codice	Descrizione	Conf.	Euro	/Um
403501	lama cm.10	12 *		PZ

COLTELLI EDELWEISS ECO 2030 TAVOLA ONDULATO



Manico nylon atossico per alimenti, resistente in lavastoviglie. Lama seghettata punta tonda. Lama in acciaio inox AISI 420 MOv, affilata a mano.

Codice	Descrizione	Conf.	Euro	/Um
403503	lama cm.11	12 *		PZ

COLTELLI EDELWEISS ECO 2040 COSTATA ONDULATO



Manico nylon atossico per alimenti, resistente in lavastoviglie. Lama seghettata a punta. Lama in acciaio inox AISI 420 MOv, affilata a mano. Ideale per carne e pizza.

Codice	Descrizione	Conf.	Euro	/Um
403505	lama cm.11,5	12 *		PZ

COLTELLI EDELWEISS POM 1021 VERDURA LISCIO

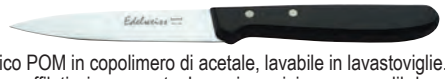

Manico POM in copolimero di acetale, lavabile in lavastoviglie. Rivetto passante. Lama liscia e affilatissima a punta. Lama in acciaio cromo molibdeno vanadio, affilata a mano. Ideale in cucina.

Codice	Descrizione	Conf.	Euro	/Um
403602	lama cm.10	12 *		PZ

COLTELLI EDELWEISS POM 1030 TAVOLA ONDULATO



Manico POM in copolimero di acetale, lavabile in lavastoviglie. Rivetto passante. Lama seghettata punta tonda. Lama in acciaio cromo molibdeno vanadio, affilata a mano.

Codice	Descrizione	Conf.	Euro	/Um
403604	lama cm.11	12 *		PZ

COLTELLI EDELWEISS POM 1040 COSTATA ONDULATO



Manico POM in copolimero di acetale, lavabile in lavastoviglie. Rivetto passante. Lama seghettata a punta. Lama in acciaio cromo molibdeno vanadio, affilata a mano. Ideale per carne e pizza.

Codice	Descrizione	Conf.	Euro	/Um
403606	lama cm.11,5	12 *		PZ

COLTELLI EDELWEISS POM 1041 COSTATA LISCIO



Manico POM in copolimero di acetale, lavabile in lavastoviglie. Rivetto passante. Lama liscia a punta. Lama in acciaio cromo molibdeno vanadio, affilata a mano. Per la tavola con eleganza.

Codice	Descrizione	Conf.	Euro	/Um
403608	lama cm.11,5	12 *		PZ

COLTELLI EDELWEISS POM 1061-1062-1063 CUCINA



Manico POM in copolimero di acetale, lavabile in lavastoviglie. Rivetto passante. Lama liscia a punta. Lama in acciaio cromo molibdeno vanadio, affilata a mano. Per le verdure, la pasta, i salumi, la carne.

Codice	Descrizione	Conf.	Euro	/Um
403621	1061 lama cm.16	1		PZ
403623	1062 lama cm.18	1		PZ
403625	1063 lama cm.20	1		PZ

COLTELLI EDELWEISS POM 1070 ARROSTO



Manico POM in copolimero di acetale, lavabile in lavastoviglie. Rivetto passante. Lama liscia a punta. Lama in acciaio cromo molibdeno vanadio, affilata a mano. Per affettare la carne cotta ma anche il salame.

Codice	Descrizione	Conf.	Euro	/Um
403627	lama cm.23	1		PZ

COLTELLI EDELWEISS POM 1080 PANE



Manico POM in copolimero di acetale, lavabile in lavastoviglie. Rivetto passante. Lama seghettata e aggressiva per il pane. Lama in acciaio cromo molibdeno vanadio, affilata a mano.

Codice	Descrizione	Conf.	Euro	/Um
403629	lama cm.22	1		PZ

COLTELLI EDELWEISS POM 1090 AFFETTATO



Manico POM in copolimero di acetale, lavabile in lavastoviglie. Rivetto passante. Lama liscia. Lama in acciaio cromo molibdeno vanadio, affilata a mano. Per gli affettati morbidi.

Codice	Descrizione	Conf.	Euro	/Um
403643	lama cm.24	1		PZ

COLTELLI EDELWEISS POM 1191 DISOSSARE



Manico POM in copolimero di acetale, lavabile in lavastoviglie. Rivetto passante. Lama liscia. Lama in acciaio cromo molibdeno vanadio, affilata a mano. Per spolpare l'osso.

Codice	Descrizione	Conf.	Euro	/Um
403650	lama cm.16	1		PZ

COLTELLI EDELWEISS POM 1221 CARNE



Manico POM in copolimero di acetale, lavabile in lavastoviglie. Rivetto passante. Lama liscia. Lama in acciaio cromo molibdeno vanadio, affilata a mano. Per la verdura, la carne e anche i formaggi duri.

Codice	Descrizione	Conf.	Euro	/Um
403654	lama cm.18	1		PZ

COLTELLI SERRAMANICO TOPEX LIGHT 98Z107



Coltello a serramanico con blocco lama. Corpo in alluminio anodizzato anticorrosione. Lama acciaio INOX 420. Custodia in nylon e clip aggancio alla cintura.

Codice	Descrizione	Conf.	Euro	/Um
403852	98Z107, lungh.lama mm.80	6		BLI

COLTELLI SERRAMANICO TOPEX METAL 98Z105



Coltello a serramanico con blocco lama. Corpo in acciaio, massima robustezza. Lama acciaio INOX. Clip aggancio alla cintura.

Codice	Descrizione	Conf.	Euro	/Um
403854	98Z105, lungh.lama mm.80	12		BLI

COLTELLI SERRAMANICO SIKUROTECH BLACK EAGLE 9093



Coltello a serramanico con molla di sicurezza. Impugnatura in composito di titanio. Lama acciaio inox finitura al titanio. Clip aggancio alla cintura.

Codice	Descrizione	Conf.	Euro	/Um
403830	lama mm.80, lungh.aperto mm.212	12		BLI

COLTELLI SERRAMANICO SIKUROTECH WILD WEST 9094



Coltello a serramanico con molla di sicurezza. Impugnatura in acciaio inox con riporto in legno. Lama acciaio inox finitura al titanio. Clip aggancio alla cintura.

Codice	Descrizione	Conf.	Euro	/Um
403835	lama mm.60, lungh.aperto mm.160	6		BLI

COLTELLI SIKUROTECH TRAPEZIO TEKNO CUT 9090



Coltello a serramanico lama trapezoidale sostituibile. Acciaio inox con impugnatura in alluminio. Clip aggancio alla cintura.

Codice	Descrizione	Conf.	Euro	/Um
403839	lungh.aperto mm.160	6		BLI

COLTELLI OPINEL VIROBLOC OUTDOOR JUNIOR N.7



Coltello estremamente robusto, con manico in poliammide rinforzato con fibra di vetro. Lama in acciaio inox lungh.mm.80 spessore mm.1,8. Ghiera fermalama Virobloc. Fischietto incorporato nel manico.

Codice	Descrizione	Conf.	Euro	/Um
404615	n.7, manico rosso	1		PZ
404616	n.7, manico blu	1		PZ

COLTELLI OPINEL VIROBLOC OUTDOOR N.8



Indicati per attività sportive in mare e in montagna. Manico in poliammide rinforzato con fibra di vetro. Lama in acciaio inox lungh.mm.85, parzialmente seghettata con asola per apertura dei grilli. Ghiera fermalama Virobloc. Fischietto incorporato nel manico. Cordino sintetico per aggancio.

Codice	Descrizione	Conf.	Euro	/Um
404620	n.8, manico blu	1		PZ
404621	n.8, manico arancio	1		PZ
404622	n.8, manico verde	1		PZ
404624	n.8, manico rosso	1		PZ

COLTELLI OPINEL VIROBLOC EXPLORE N.12



Utilizzabili in diversi contesti: sopravvivenza, survival, caccia, trekking, sport all'aria aperta, escursioni, gite in montagna. Manico in poliammide rinforzato con fibra di vetro. Lama in acciaio inox lungh.mm.100, aperti lungh.mm.260. Ghiera fermalama Virobloc. Fischietto potenza 110 decibels udibile ad oltre mt.300. L'accendifuoco Fire Starter è montato sulla parte posteriore della lama.

Codice	Descrizione	Conf.	Euro	/Um
404617	n.12, manico verde	1		PZ
404618	n.12, manico arancio	1		PZ

COLTELLI OPINEL VIROBLOC BRICOLAGE N.9



Manico in poliammide rinforzato con fibra di vetro. Lama in acciaio inox lungh.mm.80 spessore mm.2,2. Ghiera fermalama Virobloc. Dotato di: spelacavi, tagliafilo, cacciavite taglio mm.4, cacciavite PH 2, portainserti magnetico.

Codice	Descrizione	Conf.	Euro	/Um
404628	n.9, manico giallo	1		PZ
404629	n.9, manico grigio	1		PZ

COLTELLI OPINEL MODELLO CLASSICO



Lama in acciaio speciale. Ghiera semplice.

Codice	Descrizione	Conf.	Euro	/Um
404502	n.2, lama mm.35, aperti mm. 80	12		PZ
404503	n.3, lama mm.40, aperti mm. 95	12		PZ
404504	n.4, lama mm.50, aperti mm.115	12		PZ
404505	n.5, lama mm.60, aperti mm.135	12		PZ

COLTELLI OPINEL VIROBLOC



Lama in acciaio speciale. Con ghiera fermalama Virobloc.

Codice	Descrizione	Conf.	Euro	/Um
404006	n. 6, lama mm. 70, aperti mm.165	12		PZ
404007	n. 7, lama mm. 80, aperti mm.180	12		PZ
404008	n. 8, lama mm. 85, aperti mm.195	12		PZ
404009	n. 9, lama mm. 90, aperti mm.210	12		PZ
404010	n.10, lama mm.100, aperti mm.230	6		PZ
404012	n.12, lama mm.120, aperti mm.280	6		PZ

COLTELLI OPINEL LAMA INOX



Lama in acciaio inox. Ghiera semplice.

Codice	Descrizione	Conf.	Euro	/Um
404022	n.2, lama mm.35, aperti mm. 80	12		PZ
404023	n.3, lama mm.40, aperti mm. 95	12		PZ
404024	n.4, lama mm.50, aperti mm.115	12		PZ
404025	n.5, lama mm.60, aperti mm.135	12		PZ

COLTELLI OPINEL VIROBLOC LAMA INOX LACCIO CUOIO



Lama in acciaio inox. Con ghiera fermalama Virobloc.

Codice	Descrizione	Conf.	Euro	/Um
404021	n.8, lama mm.85, aperti mm.195	6		PZ

COLTELLI OPINEL VIROBLOC LAMA INOX



Lama in acciaio inox. Con ghiera fermalama Virobloc.

Codice	Descrizione	Conf.	Euro	/Um
404026	n. 6, lama mm. 70, aperti mm.165	12		PZ
404027	n. 7, lama mm. 80, aperti mm.180	12		PZ
404028	n. 8, lama mm. 85, aperti mm.195	12		PZ
404029	n. 9, lama mm. 90, aperti mm.210	12		PZ
404030	n.10, lama mm.100, aperti mm.230	6		PZ
404031	n.12, lama mm.120, aperti mm.280	6		PZ

COLTELLI OPINEL VIROBLOC LAMA INOX PUNTA TONDA



Punta tonda. Lama in acciaio inox. Manico in faggio. Con ghiera fermalama Virobloc.

Codice	Descrizione	Conf.	Euro	/Um
404032	n.7, lama mm.80, aperti mm.180	6		PZ

COLTELLI OPINEL VIROBLOC INOX LINEA LUSSO



Manico legno pregiato. Lama in acciaio inox, finitura lucidata a specchio. Modello da collezione in elegante scatola. Con ghiera fermalama Virobloc.

Codice	Descrizione	Conf.	Euro	/Um
404036	n.6, lama mm.70, aperti mm.165	6		PZ
404038	n.8, lama mm.85, aperti mm.195	6		PZ

COLTELLI OPINEL VIROBLOC INOX MANICO COLORATO



Manico legno colorato. Lama in acciaio inox. Con ghiera fermalama Virobloc. N.7 lama mm.80 aperti mm.180.

Codice	Descrizione	Conf.	Euro	/Um
404040	n.7 manico azzurro	6		PZ
404041	n.7 manico mela	6		PZ
404042	n.7 manico mandarino	6		PZ
404043	n.7 manico melanzana	6		PZ

COLTELLI OPINEL VRI LACCIO N.7 MANICI COLORATI



Manici in legno colorato, tonalità luminose e divertenti. Con laccio cuoio. N.7 lama mm.80 aperti mm.180. Lama in acciaio inox. Con ghiera fermalama Virobloc.

Codice	Descrizione	Conf.	Euro	/Um
404045	n.7 manico verde	6		PZ
404046	n.7 manico cyano	6		PZ
404047	n.7 manico anice	6		PZ
404048	n.7 manico arancio	6		PZ
404049	n.7 manico viola	6		PZ

COLTELLI OPINEL VRI LACCIO N.8 MANICI COLORATI



Manici in carpino dipinti e smaltati. Con laccio cuoio. N.8 lama mm.85 aperti mm.195. Lama in acciaio inox. Con ghiera fermalama Virobloc.

Codice	Descrizione	Conf.	Euro	/Um
404050	n.8 manico bordeaux	6		PZ
404051	n.8 manico blu	6		PZ
404052	n.8 manico rosso	6		PZ
404053	n.8 manico kaki	6		PZ
404054	n.8 manico nero	6		PZ

COLTELLINO PORTACHIAVI N.2 OPINEL MANICO COLORATO



Con catena e anello cromati. Manico legno colorato. Lama in acciaio inox. Lunghezza lama mm.35, aperti mm.80.

Codice	Descrizione	Conf.	Euro	/Um
404056	n.2 manico azzurro	6		PZ
404057	n.2 manico mela	6		PZ
404058	n.2 manico mandarino	6		PZ
404059	n.2 manico melanzana	6		PZ

COLTELLI OPINEL VIROBLOC LAMA INOX CAVATAPPI



Succhiello di qualità professionale: 5 spire scanalate in acciaio inox temprato. Lama in acciaio inox. Manico in faggio. Con ghiera fermalama Virobloc.

Codice	Descrizione	Conf.	Euro	/Um
404034	n.10, lama mm.100, aperti mm.230	6		PZ

COLTELLI OPINEL VIROBLOC INOX PUNTA ACUTA



Lama in acciaio inox. Con ghiera fermalama Virobloc.

Codice	Descrizione	Conf.	Euro	/Um
404077	n.8, lama mm.85, aperti mm.195	12		PZ

COLTELLI OPINEL VIROBLOC SCATOLA LEGNO CON GUAINA



Confezione in scatola legno con guaina. Lama in acciaio speciale. Con ghiera fermalama Virobloc.

Codice	Descrizione	Conf.	Euro	/Um
404015	n.8, lama mm.85, aperti mm.195	1		PZ

COLTELLI OPINEL VIROBLOC INOX MANICO NOYER



Manico in legno di noce. Lama in acciaio inox. Con ghiera fermalama Virobloc.

Codice	Descrizione	Conf.	Euro	/Um
404561	n.6, lama mm.70, aperti mm.165	6		PZ
404564	n.8, lama mm.85, aperti mm.195	6		PZ

COLTELLI OPINEL VIROBLOC INOX MANICO OLIVIER



Manico in legno di olivo. Lama in acciaio inox. Con ghiera fermalama Virobloc.

Codice	Descrizione	Conf.	Euro	/Um
404569	n.6, lama mm.70, aperti mm.165	6		PZ
404571	n.8, lama mm.85, aperti mm.195	6		PZ

COLTELLI OPINEL VIROBLOC PIROGRAFATI CANE



Manico in quercia con disegni pirografati. Lama in acciaio inox. Con ghiera fermalama Virobloc. N.8 lama mm.85 aperti mm.195.

Codice	Descrizione	Conf.	Euro	/Um
404588	disegno CANE	6		PZ

COLTELLI OPINEL VIROBLOC PIROGRAFATI CERVO



Manico in quercia con disegni pirografati. Lama in acciaio inox. Con ghiera fermalama Virobloc. N.8 lama mm.85 aperti mm.195.

Codice	Descrizione	Conf.	Euro	/Um
404589	disegno CERVO	6		PZ

COLTELLI OPINEL VIROBLOC PIROGRAFATI CINGHIALE



Manico in quercia con disegni pirografati. Lama in acciaio inox. Con ghiera fermalama Virobloc. N.8 lama mm.85 aperti mm.195.

Codice	Descrizione	Conf.	Euro	/Um
404592	disegno CINGHIALE	6		PZ

COLTELLI OPINEL VIROBLOC PIROGRAFATI CAMOSCIO



Manico in quercia con disegni pirografati. Lama in acciaio inox. Con ghiera fermalama Virobloc. N.8 lama mm.85 aperti mm.195.

Codice	Descrizione	Conf.	Euro	/Um
404593	disegno CAMOSCIO	6		PZ

COLTELLI OPINEL VIROBLOC PIROGRAFATI LEPRE



Manico in quercia con disegni pirografati. Lama in acciaio inox. Con ghiera fermalama Virobloc. N.8 lama mm.85 aperti mm.195.

Codice	Descrizione	Conf.	Euro	/Um
404594	disegno LEPRE	6		PZ

COLTELLI OPINEL VIROBLOC PIROGRAFATI PESCI



Manico in quercia con disegni pirografati. Lama in acciaio inox. Con ghiera fermalama Virobloc. N.8 lama mm.85 aperti mm.195.

Codice	Descrizione	Conf.	Euro	/Um
404595	disegno PESCI	6		PZ

COLTELLI OPINEL LAMA INOX MODELLO GIGANTE



Lama in acciaio inox. Scatola cartone. Con ghiera fermalama Virobloc. Modello gigante lunghezza aperto cm.50.

Codice	Descrizione	Conf.	Euro	/Um
404090	n.13, lama mm.220, aperti mm.500	1		PZ

GUAINA OPINEL IN CUOIO MARRONE



Per coltelli Virobloc n.7-8 o filettare n.8-10.

Codice	Descrizione	Conf.	Euro	/Um
404699		3		PZ

COLTELLI OPINEL 10 PEZZI IN COFANETTO LEGNO



Cofanetto in legno verniciato contenente 1 pezzo per tipo dei seguenti modelli: CLASSICO n.2-3-4-5 VIROBLOC n.6-7-8-9-10-12.

Codice	Descrizione	Conf.	Euro	/Um
404553		1		CON

COLTELLI OPINEL 10 PZ COFANETTO RACCOGLI MONETE



Cofanetto raccogli monete coperto da vetro. Contenente 1 pezzo per tipo dei seguenti modelli INOX: CLASSICO n.2-3-4-5 VIROBLOC n.6-7-8-9-10-12.

Codice	Descrizione	Conf.	Euro	/Um
404555		1		PZ

COLTELLI OPINEL OLIVIER SCATOLA LEGNO CON GUAINA



Confezione in scatola legno con guaina. Manico in legno di ulivo. Lama in acciaio inox. Con ghiera fermalama Virobloc.

Codice	Descrizione	Conf.	Euro	/Um
404572	n.8, lama mm.85, aperti mm.195	6		PZ

COLTELLI OPINEL COLLEZIONE * CHAPERON



Tutti diversi da collezione. Ogni coltello è unico: colori, disegni, forme e legni, creati dall'ebanista B.Chaperon. Lavorazione del manico con tecnica intricata sinusoidale marqueterie. Il manico è un mix di una qualsiasi delle seguenti essenze: Ebano, Palissandro, Zebrano, Padouk, Cocobola, legno Violette, bocote. Lama in acciaio inox. Ghiera fermalama Virobloc.

Codice	Descrizione	Conf.	Euro	/Um
404702	n.6, lama mm.70, aperti mm.165	1		PZ
404703	n.8, lama mm.85, aperti mm.195	1		PZ

COLTELLI OPINEL VIROBLOC BLACK EDITION FAGGIO



Serie speciale Black Edition. Manico in faggio. Lama in acciaio inox nero finitura opaca. La lama e il sistema virobloc sono stati sottoposti ad un trattamento superficiale specifico per prolungare la durata e aumentare la resistenza alla corrosione.

Codice	Descrizione	Conf.	Euro	/Um
404632	n.8, lama mm.85, aperti mm.195	1		PZ

COLTELLI OPINEL COLLEZIONE * BICENTENARIO



Coltelli commemorativi da collezione. Modelli introvabili non più prodotti. Numerati. Serie limitata.

Codice	Descrizione	Conf.	Euro	/Um
404648	mod. BICENTENARIO	1		PZ

COLTELLI OPINEL COLLEZIONE * CRISTOFORO COLOMBO



Coltelli commemorativi da collezione. Modelli introvabili non più prodotti. Numerati. Serie limitata.

Codice	Descrizione	Conf.	Euro	/Um
404649	mod. CRISTOFORO COLOMBO ITALY	1		PZ

COLTELLI OPINEL MANICO CORNO COFANETTO LEGNO



Lussuoso coltello con manico in corno presentato in cofanetto di quercia incisa + fodero scamosciato nero. Lama in acciaio inox, finitura lucidata a specchio. Con ghiera fermalama Virobloc.

Codice	Descrizione	Conf.	Euro	/Um
404638	n.8, lama mm.85, aperti mm.195	1		PZ

COLTELLI OPINEL DA SCOLPIRE MANICO NOCE



Manico in noce da scolpire. Lama in acciaio inox. Con ghiera fermalama Virobloc.

Codice	Descrizione	Conf.	Euro	/Um
404646	n.8, lama mm.85, aperti mm.215	10		PZ

PORTACHIAVI OPINEL CON CATENA E ANELLO CROMATI



Manico legno. Lama in acciaio inox.

Codice	Descrizione	Conf.	Euro	/Um
404650	n.2, lama mm.35, aperti mm. 80	12 *		PZ
404651	n.4, lama mm.55, aperti mm.120	12 *		PZ

COLTELLI OPINEL INOX PER FUNGHI SCATOLA CON GUAINA



Confezione in scatola legno con guaina. Lama in acciaio inox. Con ghiera fermalama Virobloc. Con zigrinatura sul dorso della lama e spazzolino sul manico per la pulizia dei funghi.

Codice	Descrizione	Conf.	Euro	/Um
404604	n.8, lama mm.70	1		PZ

COLTELLI OPINEL LAMA INOX PER FUNGHI



Lama in acciaio inox. Con ghiera fermalama Virobloc.

Codice	Descrizione	Conf.	Euro	/Um
404606	n.8, lama mm.70	1		PZ

COLTELLI OPINEL A FILETTARE MANICO FAGGIO



Manico in legno di faggio. Lama in acciaio inox. Taglio a filo convesso. Con ghiera fermalama Virobloc.

Codice	Descrizione	Conf.	Euro	/Um
404530	n. 8, lama mm. 80, aperti mm.185	6		PZ
404531	n.10, lama mm.100, aperti mm.220	6		PZ
404532	n.12, lama mm.120, aperti mm.270	6		PZ
404533	n.15, lama mm.150, aperti mm.320	6		PZ

COLTELLI OPINEL A FILETTARE MANICO BUBINGA



Manico in legno bubinga. Lama in acciaio inox, finitura lucidata a specchio. Taglio a filo convesso. Con ghiera fermalama Virobloc.

Codice	Descrizione	Conf.	Euro	/Um
404658	n. 8, lama mm. 80, aperti mm.185	6		PZ
404660	n.10, lama mm.100, aperti mm.220	6		PZ
404662	n.12, lama mm.120, aperti mm.270	6		PZ
404652	n.15, lama mm.150, aperti mm.320	6		PZ

COLTELLI OPINEL A FILETTARE MANICO OLIVIER



Manico in legno di ulivo. Lama in acciaio inox, finitura lucidata a specchio. Taglio a filo convesso. Con ghiera fermalama Virobloc.

Codice	Descrizione	Conf.	Euro	/Um
404668	n. 8, lama mm. 80, aperti mm.185	6		PZ
404669	n.10, lama mm.100, aperti mm.220	6		PZ
404670	n.12, lama mm.120, aperti mm.270	6		PZ

COLTELLI OPINEL A FILETTARE MANICO CORNO



Manico in corno. Presentato in cofanetto di quercia incisa + fodero scamosciato nero. Lama in acciaio inox, finitura lucidata a specchio. Taglio a filo convesso. Con ghiera fermalama Virobloc.

Codice	Descrizione	Conf.	Euro	/Um
404671	n.10, lama mm.100, aperti mm.220	1		PZ

COLTELLI OPINEL CUCINA 4 PZ MANICO LEGNO COLORATO



Manico legno colori aciduli. Lama in acciaio inox.

Codice	Descrizione	Conf.	Euro	/Um
404673	serie 4 pz. art.112 color	1		SER

COLTELLI OPINEL DA CUCINA MANICO LEGNO ART.102



Affilatissimi. Lama in acciaio al carbonio. Eccellente qualità di taglio. Conf. scatola 12 pz.

Codice	Descrizione	Conf.	Euro	/Um
404685	lama cm.10	2 *		PZ

COLTELLI OPINEL CUCINA LAMA INOX MAN.LEGNO ART.112



Affilatissimi. Lama in acciaio inox. Eccellente qualità di taglio. In scatole da 2 pz.

Codice	Descrizione	Conf.	Euro	/Um
404688	lama cm.10	2 *		PZ

COLTELLI OPINEL SEGHETTATI ART.113 MANICO FAGGIO



Seghettati. Manico in faggio verniciato naturale. Lama in acciaio inox. Eccellente qualità di taglio.

Codice	Descrizione	Conf.	Euro	/Um
404691	lama cm.10	1		PZ

COLTELLI OPINEL SEGHETTATI ART.113 MANICO COLORATO



Seghettati. Manico in legno colorato. Lama in acciaio inox. Eccellente qualità di taglio.

Codice	Descrizione	Conf.	Euro	/Um
404675	lama cm.10 manico melanzana	6 *		PZ
404676	lama cm.10 manico mela	6 *		PZ
404677	lama cm.10 manico mandarino	6 *		PZ
404678	lama cm.10 manico azzurro	6 *		PZ

COLTELLI OPINEL 125 TAVOLA 4PZ MANICO LEGNO ULIVO



Coltelli da tavola. Manico Ulivo. Lama in acciaio inox.

Codice	Descrizione	Conf.	Euro	/Um
404742	serie 4 pz. ulivo	1		SER

COLTELLI OPINEL TAVOLA MANICO NATURALE SCAT.12 PZ



Coltelli da tavola. Manico legno. Lama in acciaio inox. Conf. in scatola di cartone 12 pz.

Codice	Descrizione	Conf.	Euro	/Um
404765	art.125 manico naturale	12 *		PZ

COLTELLI OPINEL SET FORMAGGIO



Set da formaggio: coltello e forchetta. Coltello con manico in faggio verniciato, lama in acciaio inox cm.12,5. Il coltello è accompagnato da una forchetta che facilita il taglio e il servizio. Il coltello si appoggia facilmente sulla forchetta per una presentazione originale su un vassoio o tagliere.

Codice	Descrizione	Conf.	Euro	/Um
404707	art.1834 set formaggio	1		PZ

COLTELLI OPINEL LAMA INOX PER OSTRICHE



Lama in acciaio inox corta per aprire facilmente le ostriche e conchiglie senza rovinarle. Con ghiera fermalama Virobloc.

Codice	Descrizione	Conf.	Euro	/Um
404680	n.9, lama mm.65	1		PZ

COLTELLI OPINEL PULISCI VERDURE ART.114



Manico legno faggio. Lama in acciaio inox con zigrinatura sul dorso per grattare e pulire le verdure.

Codice	Descrizione	Conf.	Euro	/Um
404692		1		PZ

COLTELLI OPINEL PELAPATATE ART.115



Manico legno faggio. Lama in acciaio inox. Sbucciatura rapida ed efficiente di tutti gli ortaggi.

Codice	Descrizione	Conf.	Euro	/Um
404693		1		PZ

ASSORTIMENTO COLTELLI OPINEL CUCINA 4 PZ



Manico legno faggio. Lama in acciaio inox.

Codice	Descrizione	Conf.	Euro	/Um
404694	serie 4 pz.	1		SER

COLTELLI OPINEL PANE LAMA INOX ART.116



Manico legno faggio. Lama in acciaio inox.

Codice	Descrizione	Conf.	Euro	/Um
404696	lama cm.21	4		PZ

COLTELLI OPINEL CUOCO LAMA INOX ART.118



Manico legno faggio. Lama in acciaio inox.

Codice	Descrizione	Conf.	Euro	/Um
404710	lama cm.20	2		PZ

COLTELLI OPINEL SANTOKU LAMA INOX ART.119



Manico legno faggio. Lama in acciaio inox.

Codice	Descrizione	Conf.	Euro	/Um
404712	lama cm.17	2		PZ

COLTELLI OPINEL TAGLIO LAMA INOX ART.120



Manico legno faggio. Lama in acciaio inox.

Codice	Descrizione	Conf.	Euro	/Um
404715	lama cm.16	2		PZ

COLTELLI OPINEL FILETTARE LAMA INOX ART.121



Manico legno faggio. Lama in acciaio inox.

Codice	Descrizione	Conf.	Euro	/Um
404716	lama cm.18	2		PZ

COLTELLI OPINEL DISOSSARE LAMA INOX ART.122



Manico legno faggio. Lama in acciaio inox.

Codice	Descrizione	Conf.	Euro	/Um
404718	lama cm.13	2		PZ

COLTELLI OPINEL CARPACCIO LAMA INOX ART.123



Manico legno faggio. Lama in acciaio inox.

Codice	Descrizione	Conf.	Euro	/Um
404720	lama cm.30	2		PZ

FORCHETTONE OPINEL FORCHETTA INOX ART.124



Manico legno faggio. Forchetta in acciaio inox.

Codice	Descrizione	Conf.	Euro	/Um
404722		2		PZ

RONCOLINE OPINEL LAMA INOX SEMICURVA



Lama in acciaio inox. Con ghiera fermalama Virobloc.

Codice	Descrizione	Conf.	Euro	/Um
404608	n.8, lama mm.80	6		PZ

RONCOLINE OPINEL LAMA INOX CURVA



Lama in acciaio inox. Con ghiera fermalama Virobloc.

Codice	Descrizione	Conf.	Euro	/Um
404610	n.10, lama mm.100	6		PZ

AFFILACOLTELLI DA CUCINA LIONS 9212



Affilacoltelli manuale da tavolo. Fissaggio a ventosa.

Codice	Descrizione	Conf.	Euro	/Um
405378		12		PZ

AFFILACOLTELLI IRIDIUM ART.1700



Magnetizzati per coltelli.

Codice	Descrizione	Conf.	Euro	/Um
595300	lunghezza mm.200	1		PZ

GRATICOLE RETE DOPPIA CON PIEDI



Codice	Descrizione	Conf.	Euro	/Um
828950	dim. cm.27x37	12		PZ
828955	dim. cm.40x45	12		PZ

GRATICOLE ACCIAIO CROMATO



Codice	Descrizione	Conf.	Euro	/Um
828960	dim. cm.33x50	1		PZ

BISTECCHIERA IN GHISA ART.112

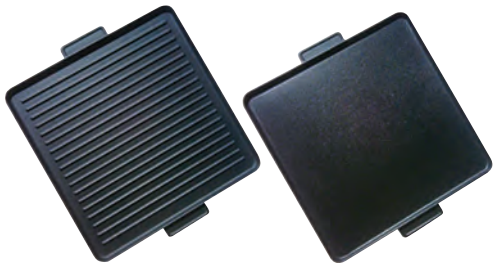

Piastra in ghisa smaltata per alimenti con piano scanalato per carne e liscio per cotture di pesce, piadina, pizza, uova.

Codice	Descrizione	Conf.	Euro	/Um
828975	dim. cm.39x39	1		PZ

PADELLE PER CASTAGNE TIPO AOSTA



Codice	Descrizione	Conf.	Euro	/Um
717300	d.cm.32	1		PZ

PADELLE PER CASTAGNE TIPO GAS



Per cucine a gas. Manico legno.

Codice	Descrizione	Conf.	Euro	/Um
717310	d.cm.28,5	1		PZ

PALE ALLUMINIO PER PZZA + MANICO

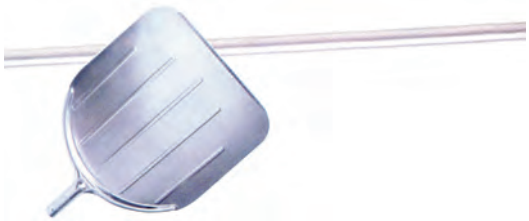

In lega anticorodal.

Codice	Descrizione	Conf.	Euro	/Um
716170	cm.32x34	1		PZ

FORNELLONI GAS CROMATI



Bruciatore con spartifiamma in acciaio. Telaio cromato.

Codice	Descrizione	Conf.	Euro	/Um
526516	telaio cm.30x30	1		PZ

FORNELLONI GAS CLASSICO



Bruciatore in ghisa. Robusto telaio cm.40x40 in ferro verniciato. Potenza 8,6kW.

Codice	Descrizione	Conf.	Euro	/Um
526520	CLASSICO	1		PZ

FORNELLONI GAS CON TERMOCOPPIA



Con termocoppia. Bruciatore in ghisa. Robusto telaio cm.40x40 in ferro verniciato.

Codice	Descrizione	Conf.	Euro	/Um
526521	CON TERMOCOPPIA	1		PZ

RUBINETTI PER FORNELLONI + TERMOCOPPIA



Kit con valvole di sicurezza per termocoppia con rubinetto per fornelloni integrato. Attacco entrata: portagomma d.10 GPL. Attacco uscita: M 10x1. Termocoppia con dadi lungh.cm.22.

Codice	Descrizione	Conf.	Euro	/Um
526527		1		PZ

RUBINETTI RICAMBIO PER FORNELLONI GAS LIQUIDO



Codice	Descrizione	Conf.	Euro	/Um
526524	art.631	1		PZ

RUBINETTI RICAMBIO PER FORNELLONI GAS METANO



Codice	Descrizione	Conf.	Euro	/Um
526525	art.632	1		PZ

FORNELLI 2 FUOCHI CON COPERCHIO ART.1121



Fornelli 2 fuochi verniciati bianchi. Per GPL. Uso campeggio. Per mercato Europeo. Omologazione CE. Con coperchio e griglia cromata. Funzionante con regolatore taratura fissa 30-37 mbar. Made in Italy.

Codice	Descrizione	Conf.	Euro	/Um
828626	potenza 3800W.	1		PZ

FORNELLI A GAS PER CARTUCCIA



Fornello a gas cromato d.mm.135. Omologazione CE. Base metallo verniciata grigio. Rubinetto per cartuccia 190gr. Made in Italy.

Codice	Descrizione	Conf.	Euro	/Um
828520	art.1082 normale	1		PZ
828521	art.1083 accensione piezo	1		PZ
828523	art.70101596 anello adattatore	10		PZ

FORNELLI A GAS PER BOMBOLE ART.1102



Fornelli a gas cromati d.mm.215 con manico. Bruciatore d.mm.65. Per mercato Europeo. Omologazione CE. Attacco W20X1/14" sx F. Made in Italy.

Codice	Descrizione	Conf.	Euro	/Um
828527		1		PZ

LAMPADE A GAS PER CARTUCCIA



Lampada a gas potenza 100W. Coperchio inox. Per mercato Europeo. Omologazione CE. Vetro mm.80x80. Base metallo verniciata grigio. Rubinetto per cartuccia 190gr. Made in Italy.

Codice	Descrizione	Conf.	Euro	/Um
828585	art.1089 normale	1		PZ
828587	art.1081 accensione piezo	1		PZ

RETINA RICAMBIO PER LAMPADE A GAS ART.1507

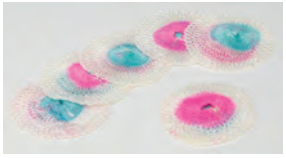

Retina 100/200W. Doppia legatura.

Codice	Descrizione	Conf.	Euro	/Um
828563		50		PZ

VETRI PER LAMPADE A GAS ART.1504

Vetri ricambio mm.80X80.

Codice	Descrizione	Conf.	Euro	/Um
828565		4		PZ

TRAVASATORE TRAVASOSTOP SUPER



Con livellatore automatico a più livelli, valvola in ottone tornito e molla in acciaio inox per una maggiore durata. Funziona tramite semplice pressione del dito. All'interno della confezione sono inclusi 2 supporti che opportunamente montati permettono di ottenere 3 diversi livelli.

Codice	Descrizione	Conf.	Euro	/Um
898109		1		PZ

TRAVASATORE PIEMONTE



Tubo in un solo pezzo cm.130. Rubinetto a pulsante.

Codice	Descrizione	Conf.	Euro	/Um
898112		10		PZ

SCOLABOTTIGLIE 80 POSTI



In plastica. Componibile e scomponibile a vite. 10 elementi da 8 posti.

Codice	Descrizione	Conf.	Euro	/Um
898220		1		PZ

LAVABOTTIGLIE ROTATIVO SPAZZOLINO



In acciaio inox.

Codice	Descrizione	Conf.	Euro	/Um
898500		1		PZ

TAPPATRICE A LEVA MONDIAL



Piedistallo fisso. Ganasce mobili in ottone OT 68. Telaio in profilato di ferro verniciato verde scuro. Innalzamento e bloccaggio automatico del piatto portabottiglia.

Codice	Descrizione	Conf.	Euro	/Um
898010		1		PZ

TAPPATRICE CORONA



Per tappi a corona. In dotazione: 1 testina in ottone per tappi (bottiglie) d.mm.26,5-27,5.

Codice	Descrizione	Conf.	Euro	/Um
898041		8		PZ

TAPPI A CORONA



Codice	Descrizione	Conf.	Euro	/Um
898060	d.mm.26 per bottiglie	100 *		PZ
898062	d.mm.31 per bottiglioni	100 *		PZ

TAPPI A MACCHINETTA PER BOTTIGLIONI



Codice	Descrizione	Conf.	Euro	/Um
898070		100 *		PZ

RANELLE PARA PER TAPPI BOTTIGLIONI



Confezione gr.100.

Codice	Descrizione	Conf.	Euro	/Um
898073		1		CON

ARBARELLE PARA PER ALIMENTI



Codice	Descrizione	Conf.	Euro	/Um
898091		50 *		PZ

CAPSULE CONSERVA FIOCCO



Codice	Descrizione	Conf.	Euro	/Um
898095	d.mm.70, conf.pz.2	54 *		CON
898096	d.mm.86, conf.pz.2	48 *		CON

LEVATAPPI OTTONE MASSICCIO ENOTECA



Codice	Descrizione	Conf.	Euro	/Um
898502		1		PZ

LEVATAPPI TAVERNELLO ROSSO LINEA CLASSIC ART.45



Top quality. Confezione in scatola regalo.

Codice	Descrizione	Conf.	Euro	/Um
898513		1		PZ

LEVATAPPI DAILY CROMATO ART.2



Confezione blister.

Codice	Descrizione	Conf.	Euro	/Um
898520		12		BLI

LEVATAPPI CAMERIERE EASY-PRO ART.1838



Brevettato. Doppio passo. Con tagliacapsule. Confezione blister.

Codice	Descrizione	Conf.	Euro	/Um
898526		12		BLI

LEVATAPPI A LEVA LINEA VINO ART.1811



Tipo pesante. Confezione blister.

Codice	Descrizione	Conf.	Euro	/Um
898519		12		BLI

TAPPI SALVAGUSTO E POMPA ARIA LINEA VINO ART.1800



Confezione blister.

Codice	Descrizione	Conf.	Euro	/Um
898536		6		BLI

ACCENDIGAS ELETTRONICO LASER ART.2805



Elettronico. Made in Italy. Batteria inclusa. Confezione blister.

Codice	Descrizione	Conf.	Euro	/Um
898541		12		BLI

ACCENDIGAS PIEZO BLITZY ART.2800



Piezoelettrico. Made in Italy. Confezione blister.

Codice	Descrizione	Conf.	Euro	/Um
898543		12		BLI

ACCENDIGAS A GAS ANTIVENTO ART.2833



A gas ricaricabile. Antivento. Confezione blister.

Codice	Descrizione	Conf.	Euro	/Um
898545		6		BLI

ACCENDIGAS A GAS TUBY LONG ART.2817



A gas ricaricabile. Extralungo. Confezione blister.

Codice	Descrizione	Conf.	Euro	/Um
898548		12		BLI

CONTENITORE INOX PER OLIO KG.5 CON RUBINETTO



In acciaio inox 18-10. Chiusura ermetica. Tappo a vite. Maniglie per trasporto. Con rubinetto. Made in Italy.

Codice	Descrizione	Conf.	Euro	/Um
410005	capacità kg.5, d.cm.20, cm.22,5H	1		PZ

PIEDISTALLO INOX PER CONTENITORE PER OLIO KG.5



Per contenitore per olio con rubinetto. Made in Italy.

Codice	Descrizione	Conf.	Euro	/Um
410091		1		PZ

CONTENITORE INOX PER OLIO KG.10



In acciaio inox 18-10. Chiusura ermetica. Tappo a vite. Maniglie per trasporto. Predisposizione rubinetto. Made in Italy.

Codice	Descrizione	Conf.	Euro	/Um
410010	capacità kg.10, d.cm.32, cm.22H	1		PZ

CONTENITORE INOX PER OLIO KG.30



In acciaio inox 18-10. Tipo basso per bauli auto. Chiusura ermetica. Tappo a vite. Maniglie per trasporto. Predisposizione rubinetto. Made in Italy.

Codice	Descrizione	Conf.	Euro	/Um
410029	capacità kg.30, d.cm.37, cm.39H	1		PZ

CONTENITORE INOX PER OLIO KG.50



In acciaio inox 18-10. Chiusura ermetica. Tappo a vite. Maniglie per trasporto. Predisposizione rubinetto. Made in Italy.

Codice	Descrizione	Conf.	Euro	/Um
410050	capacità kg.50, d.cm.37, cm.58H	1		PZ

RUBINETTO INOX 1/2 A VITE PER CONTENITORI OLIO



Con salvagoccia. Questo tipo di rubinetto evita qualsiasi tipo di ristagno nei prelievi successivi. Made in Italy.

Codice	Descrizione	Conf.	Euro	/Um
410071	attacco 1/2	1		PZ

GUARNIZIONI PER CONTENITORI OLIO INOX KG.10-30-50



Codice	Descrizione	Conf.	Euro	/Um
410080		1		PZ

TERMOMETRI DA PARETE IN LEGNO ART.101014-101015



Codice	Descrizione	Conf.	Euro	/Um
898560	art.101014 bianco mm.200x36	10		PZ
898562	art.101015 legno mm.200x36	10		PZ

TERMOMETRI DA PARETE IN LEGNO ART.101120



Codice	Descrizione	Conf.	Euro	/Um
898565	mm.125x35	10		PZ

TERMOMETRI DA PARETE IN LEGNO ART.101133



Codice	Descrizione	Conf.	Euro	/Um
898573	mm.260x50	5		PZ

TERMOMETRI DA PARETE IN PLASTICA ART.102045



Codice	Descrizione	Conf.	Euro	/Um
898568	mm.400x67 bianco	5		PZ

TERMOMETRI DA PARETE IN METALLO ART.102456



Codice	Descrizione	Conf.	Euro	/Um
898569	mm.450x80 bianco	10		PZ

TERMOMETRI DA PARETE IN METALLO ART.102003



Codice	Descrizione	Conf.	Euro	/Um
898570	mm.300x63 bianco disegni fragole	5		PZ

TERMOMETRI DA FRIGO ART.104600



Codice	Descrizione	Conf.	Euro	/Um
898576	mm.200x20	10		PZ

CASSETTE LETTERA GIGANTE PACCOBOX



Per esterni in lamiera elettrozincata verniciata colore grigio ghisa. Doppia feritoia per pacchi-plichi e per lettere-riviste con introduzione dall'alto. Dimensione max del pacco cm.18H 26L 8P.

Codice	Descrizione	Conf.	Euro	/Um
384980	cm.49H 32L 21,5P	1		PZ

CASSETTE LETTERA ECO CON TETTO



Chiave forata.

Codice	Descrizione	Conf.	Euro	/Um
385003	n.3 cm.30H 20L 6P	6		PZ
385004	n.4 cm.35H 23L 8P	6		PZ

SPORTELLO PER POSTE REGIE OTTONE LUCIDO



Sportello da incasso in ottone lucido protetto con vernicetta fissata a forno.

Codice	Descrizione	Conf.	Euro	/Um
385081	cm.29,2H 29,2L	1		PZ

COPRIBUCA LETTERA ALLUMINIO COLORE ARGENTO



Codice	Descrizione	Conf.	Euro	/Um
385480	cm.7,5H 30,5L	6		PZ

CASSETTE LETTERA INOX LIONS 126V



In acciaio inox. Con tetto. Serratura a cilindro.

Codice	Descrizione	Conf.	Euro	/Um
385700	cm.32,5H 22L 11P	1		PZ

CASSETTE LETTERA INOX MAXI EVO



Tipo grande. Formato rivista. Da recinzione. In acciaio inox 470LI-24Cr. Acciaio superferritico: maggiore resistenza alla corrosione e robustezza. Portariviste. Con tetto. Serratura a cilindro. Trasformabile in cassetta da cancellate, ruotando il tetto di 180 e avvitandolo dal lato opposto.

Codice	Descrizione	Conf.	Euro	/Um
385702	cm.37,5H 26L 12P	1		PZ

CASSETTE LETTERA MARTE INOX



Cassetta postale di nuova concezione, conforme alle Normative europee EN13724. Per esterni, grandi dimensioni, dotata di tetto parapioggia con introduzione dall'alto e prelievo frontale, da parete o cancellata. In acciaio inox 18-10. Dimensioni feritoia: cm.32x3,2.

Codice	Descrizione	Conf.	Euro	/Um
385807	cm.38,5H 36,5L 16P	1		PZ

CASSETTE LETTERA LAMIERA LIONS 8818 MOD.NIZZA



Per esterni. In lamiera verniciata colore ghisa. Serratura a cilindro. 2 chiavi. Sportello frontale per il prelievo. Feritoia imbucalettere anteriore e superiore protetta da tettuccio.

Codice	Descrizione	Conf.	Euro	/Um
385955	cm.32H 21,5L 10,5P	1		PZ

CASSETTE LETTERA MAGNUM INOX



In acciaio inox con copriferitoia in profilato d'alluminio. Sportello anteriore.

Codice	Descrizione	Conf.	Euro	/Um
386041	cm.40H 32L 15P	1		PZ

CASSETTE LETTERA REGIE POSTE LIONS 6326 ROSSO



Corpo in alluminio verniciato rosso. Serratura a cilindro. 2 chiavi.

Codice	Descrizione	Conf.	Euro	/Um
386045	cm.41H 25,5L 9P	6		PZ

CASSETTE LETTERA REGIE POSTE LIONS 6326 VERDE



Corpo in alluminio verniciato verde. Serratura a cilindro. 2 chiavi.

Codice	Descrizione	Conf.	Euro	/Um
386046	cm.41H 25,5L 9P	6		PZ

CASSETTE LETTERA REGIE POSTE LIONS 6326 GHISA



Corpo in alluminio verniciato ghisa. Serratura a cilindro. 2 chiavi.

Codice	Descrizione	Conf.	Euro	/Um
386047	cm.41H 25,5L 9P	6		PZ

CASSETTE LETTERA REGIE POSTE LIONS 6326 BRONZO



Corpo in alluminio verniciato bronzo Serratura a cilindro. 2 chiavi.

Codice	Descrizione	Conf.	Euro	/Um
386048	cm.41H 25,5L 9P	6		PZ

CASSETTE LETTERA RESIDENCE ALLUMINIO NERE



Per esterni. In alluminio pressofuso verniciato nero.

Codice	Descrizione	Conf.	Euro	/Um
386053	cm.41H 26L 9P	2		PZ

CASSETTE LETTERA RESIDENCE ALLUMINIO MAXI GHISA



Per esterni. In alluminio pressofuso verniciato colore ghisa.

Codice	Descrizione	Conf.	Euro	/Um
386055	cm.46,5H 30L 9,5P	2		PZ

CASSETTE LETTERA RESIDENCE ALLUMINIO RUGGINE



Per esterni. In alluminio pressofuso verniciato.

Codice	Descrizione	Conf.	Euro	/Um
386057	colore ruggine cm.41H 26L 9P	1		PZ

CASSETTE LETTERA RESIDENCE OTTONE BRUNITO



Per esterni.

Codice	Descrizione	Conf.	Euro	/Um
386059	cm.39H 25L 5P	1		PZ

CASSETTE LETTERA INOX VILLA



Formato rivista. Per esterno. In acciaio inox. Con tetto.

Codice	Descrizione	Conf.	Euro	/Um
386060	cm.40,5H 25L 10P	1		PZ

CASSETTE LETTERA INOX PECHINO



Formato rivista. Per esterno. In acciaio inox. Con tetto.

Codice	Descrizione	Conf.	Euro	/Um
386061	cm.38,2H 26L 7P	1		PZ

CASSETTE LETTERA COMPONIBILI CUBO RIVISTA



Per rivista. Per interni. In alluminio anodizzato bronzo.

Codice	Descrizione	Conf.	Euro	/Um
386080	art.C1-R cm.35H 12L 25,5P	10		PZ

CASSETTE LETTERA COMPONIBILI CUBO



Blocchiere a 4-5-6 cassette. Per interni. In alluminio anodizzato bronzo.

Codice	Descrizione	Conf.	Euro	/Um
386074	cubo 4, cm.30H 42L 17,5P	2		PZ
386075	cubo 5, cm.30H 52L 17,5P	2		PZ
386076	cubo 6, cm.30H 62L 17,5P	2		PZ

CASSETTE LETTERA LIONS TOSCA 8030 GRIGIA



Colore ghisa. Sportello per prelievo frontale. Serratura a cilindro. 2 chiavi. Finestra portanome.

Codice	Descrizione	Conf.	Euro	/Um
385002	cm.26H 18L 6P	1		PZ

CASSETTE LETTERE PUBBLICITA' GRIGIA 5432



Raccogli pubblicità con tetto in lamiera zincata verniciata alle polveri colore grigio.

Codice	Descrizione	Conf.	Euro	/Um
386089	cm.35H 38L 10P	1		PZ

CASSETTE LETTERA PUBBLICITA' LIONS 338W



Cassetta portapubblicità. In ferro verniciato grigio scuro. Scritta in rilievo.

Codice	Descrizione	Conf.	Euro	/Um
386091	cm.26H 34L 8,3P	4		PZ

CASSETTE PORTACHIAVI



Cilindro frontale, lamiera imbutita. Colore grigio chiaro. Completa di adesivi numerati. Il tipo a 84 ganci è dotato di un pannello girevole interno che aumenta il numero dei ganci portachiavi.

Codice	Descrizione	Conf.	Euro	/Um
386015	n.20 ganci cm.20H 16L 7,5P	1		PZ
386032	n.48 ganci cm.30H 24L 7,5P	1		PZ
386036	n.84 ganci cm.30H 24L 7,5P	1		PZ

BACHECHE PORTA AVVISI



Cornice in alluminio anodizzato bronzo. Con magneti ferma avvisi e tasselli.

Codice	Descrizione	Conf.	Euro	/Um
386095	cm.40H 30L fogli 1 A4	2		PZ
386096	cm.40H 55L fogli 2 A4	2		PZ
386097	cm.75H 55L fogli 4 A4	1		PZ

BACHECHE PORTA AVVISI ALLUMINIO 1 FOGLIO A4



Bacheca in alluminio anodizzato argento con pratica apertura a scatto. Per interni. Molto sottile ed elegante, consigliata anche per esporre fotografie.

Codice	Descrizione	Conf.	Euro	/Um
386098	cm.35H 26L, n.1 foglio A4	5		PZ

BACHECHE PORTA AVVISI ALLUMINIO 2 FOGLI A4 / 1 A3



Bacheca in alluminio anodizzato argento con pratica apertura a scatto. Per interni. Molto sottile ed elegante, consigliata anche per esporre fotografie.

Codice	Descrizione	Conf.	Euro	/Um
386099	cm.38H 51L, n.2 fogli A4 / 1 A3	5		PZ

ATTACCAQUADRI FISSI ART.171



In acciaio ottonato.

Codice	Descrizione	Conf.	Euro	/Um
523011	n.1, L mm.21	500 *		PZ
523012	n.2, L mm.25	250 *		PZ
523013	n.3, L mm.30	200 *		PZ

ATTACCAGLIE SNODATE ART.172



In acciaio ottonato.

Codice	Descrizione	Conf.	Euro	/Um
523030	n.0, L mm. 8	1000 *		PZ
523031	n.1, L mm.10	1000 *		PZ
523032	n.2, L mm.12	1000 *		PZ
523033	n.3, L mm.14	500 *		PZ

GANCI TENDA OTTONE LUCIDO



Codice	Descrizione	Conf.	Euro	/Um
570480	art.162 piccolo	50		PZ
570482	art.161 medio	50		PZ
570484	art.160 grande	50		PZ

GANCI PORTA ABITO OTTONE LUCIDO 1 POSTO ART.188



Codice	Descrizione	Conf.	Euro	/Um
570490	art.188 1 posto	50		PZ

GANCI PORTA ABITO OTTONE LUCIDO 2 POSTI ART.184



Codice	Descrizione	Conf.	Euro	/Um
570497	art.184 2 posti	50		PZ

APPENDIABITI KRONOS BIANCHI ART.530



Pressofusi leggeri mm.145x105x45. Con viti e tasselli.

Codice	Descrizione	Conf.	Euro	/Um
570510	art.530 bianchi	12		PZ

APPENDIABITI KRONOS NERI ART.531



Pressofusi leggeri mm.145x105x45. Con viti e tasselli.

Codice	Descrizione	Conf.	Euro	/Um
570511	art.531 neri	12		PZ

APPENDIABITI KRONOS OTTONATI LUCIDI ART.532



Pressofusi leggeri mm.145x105x45. Con viti e tasselli.

Codice	Descrizione	Conf.	Euro	/Um
570512	art.532 ottonati lucidi	12		PZ

APPENDIABITI KRONOS CROMATI LUCIDI ART.535



Pressofusi leggeri mm.145x105x45. Con viti e tasselli.

Codice	Descrizione	Conf.	Euro	/Um
570515	art.535 cromati lucidi	12		PZ

APPENDIABITO PLASTICA BIANCO ANTIURTO



Per bagni, cabine, spogliatoi.

Codice	Descrizione	Conf.	Euro	/Um
719707	piastra mm.93x43	30		PZ

BITTE IN NYLON



Per corda riloga e veneziana.

Codice	Descrizione	Conf.	Euro	/Um
911508	dim.mm.80	10 *		PZ

PINZETTE E PINZE PER BRIS EMANUELA



In ferro ottonato.

Codice	Descrizione	Conf.	Euro	/Um
911200	pinzette d.mm.10	500		PZ
911202	pinze d.mm.16	200 *		PZ

PINZETTONE CON ARCO



Codice	Descrizione	Conf.	Euro	/Um
911204	ferro bronzato	100 *		PZ
911206	ferro ottonato	100 *		PZ

BRIS BRIS TONDO BIANCO POMOLO OTTONE BAROCCO D.7



Bacchette per tende, in acciaio plastificato bianco, sezione tonda. Pomoli sagomati in ottone tornito.

Codice	Descrizione	Conf.	Euro	/Um
342054	d.mm.7, pom.d.mm.14, lungh.mm. 400	2 *		PZ
342055	d.mm.7, pom.d.mm.14, lungh.mm. 500	2 *		PZ
342056	d.mm.7, pom.d.mm.14, lungh.mm. 600	2 *		PZ
342058	d.mm.7, pom.d.mm.14, lungh.mm. 800	2 *		PZ
342060	d.mm.7, pom.d.mm.15, lungh.mm.1000	2 *		PZ

BRIS BRIS TONDO OTTONE EXTRA D.7



Bacchette per tende, in ottone trafilato lucido, sezione tonda. Pomoli in ottone tornito.

Codice	Descrizione	Conf.	Euro	/Um
342240	d.mm.7, lungh.mm.400	2 *		PZ
342250	d.mm.7, lungh.mm.500	2 *		PZ
342260	d.mm.7, lungh.mm.600	2 *		PZ

BRIS BRIS TONDO PLASTIFICATO BIANCO D.8



Bacchette per tende, in acciaio plastificato bianco, sezione tonda.

Codice	Descrizione	Conf.	Euro	/Um
342073	d.mm.8, lungh.mm.300	100 *		PZ
342074	d.mm.8, lungh.mm.400	100 *		PZ
342075	d.mm.8, lungh.mm.500	100 *		PZ
342076	d.mm.8, lungh.mm.600	100 *		PZ

BRIS BRIS TONDO PLASTIFICATO BIANCO D.10



Bacchette per tende, in acciaio plastificato bianco, sezione tonda.

Codice	Descrizione	Conf.	Euro	/Um
342080	d.mm.10, lungh.mm. 800	50 *		PZ
342100	d.mm.10, lungh.mm.1000	50 *		PZ

BRIS BRIS TONDO PLASTIFICATO BIANCO D.13



Bacchette per tende, in acciaio plastificato bianco, sezione tonda.

Codice	Descrizione	Conf.	Euro	/Um
342120	d.mm.13, lungh.mm.1200	25 *		PZ
342160	d.mm.13, lungh.mm.1500	25 *		PZ
342200	d.mm.13, lungh.mm.2000	25 *		PZ

BRIS BRIS PIATTO PLASTIFICATO BIANCO D.11



Bacchette per tende, in acciaio plastificato bianco, sezione piatta.

Codice	Descrizione	Conf.	Euro	/Um
342264	d.mm.11, lungh.mm.400	100 *		PZ
342265	d.mm.11, lungh.mm.500	100 *		PZ
342266	d.mm.11, lungh.mm.600	100 *		PZ
342268	d.mm.11, lungh.mm.800	100 *		PZ

BRIS BRIS A MOLLA REGOLABILE OLYMPIA D.13



Bacchette per tende A MOLLA regolabili, in acciaio plastificato bianco. Di facile applicazione, è sufficiente svitare od avvitare le 2 estremità della sospensione di oltre 2cm della luce della finestra o porta-finestra e con una semplice pressione della molla si posiziona la sospensione (corredata della tenda) all'interno della luce dell'infisso stesso.

Codice	Descrizione	Conf.	Euro	/Um
341996	d.mm.13, lungh.mm. 600-1000	20		PZ
341998	d.mm.13, lungh.mm.1000-1500	20		PZ

BRIS BRIS A MOLLA OVALE REGOLABILE COLUMBIA D.14



Bacchette per tende A MOLLA regolabili, in acciaio verniciato bianco, sezione OVALE, con terminali a VENTOSA. Adatte per ogni genere di infisso, la sezione piatta garantisce una forte tenuta anche con tende medio pesanti in misure oltre i cm.100.

Codice	Descrizione	Conf.	Euro	/Um
342012	d.mm.14, lungh.mm.400/600	2 *		PZ
342014	d.mm.14, lungh.mm.600/900	2 *		PZ
342016	d.mm.14, lungh.mm.900/1500	2 *		PZ

BRIS BRIS A MOLLA OTTONE VENTOSA D.7 BLI.PZ.2



Bacchette per tende A MOLLA, in ottone lucido, sezione tonda, con terminali A VENTOSA. Per tutti i tipi di infissi, dal tradizionale in legno, ai nuovi infissi in alluminio ed in PVC.

Codice	Descrizione	Conf.	Euro	/Um
341990	d.mm.7, lungh.mm.400	25		BLI
341991	d.mm.7, lungh.mm.500	25		BLI
341993	d.mm.7, lungh.mm.600	25		BLI

BRIS BRIS A MOLLA TRIPLEX 360/600 D.8 BLI.PZ.2



Bacchette per tende regolabili, in acciaio plastificato, con terminali a VENTOSA per utilizzo a molla, corredata di cancanetti per utilizzo in estensione. Nell'utilizzo a molla (a seconda delle molle utilizzate) si possono coprire varie misure comprese da mm.360 a 600. Nell'utilizzo in estensione si possono coprire misure comprese da mm.400 a 600. Disponibile in 3 finiture.

Codice	Descrizione	Conf.	Euro	/Um
342002	d.mm.8, mm.360/600, col.BIANCO	25		BLI
342006	d.mm.8, mm.360/600, col.OTTONE	25		BLI
342009	d.mm.8, mm.360/600, col.NICHELATO	25		BLI

PINZE PER BRIS BRIS ART.105



In ottone lucido. Per tubo d.mm.7.

Codice	Descrizione	Conf.	Euro	/Um
342275		200 *		PZ

GANCETTI A VITE PER BRIS BRIS



Nchelato e ottonati.

Codice	Descrizione	Conf.	Euro	/Um
342301	nichelati	200 *		PZ
342302	ottonati	200 *		PZ

GANCETTI AUTODESIVI PER BRIS BRIS



Con foro. Per serramenti metallici e in legno. In buste da 200 pezzi.

Codice	Descrizione	Conf.	Euro	/Um
342310	bianchi	200 *		PZ
342312	marroni	200 *		PZ
342314	argento	200 *		PZ

GANCETTI PER BRIS BRIS GTA MM.5



Ganci in ferro per bris bris. Per infissi ALLUMINIO.

Codice	Descrizione	Conf.	Euro	/Um
342330	GTA mm.5 bianchi	100 *		PZ
342331	GTA mm.5 tropicalizzati	100 *		PZ
342332	GTA mm.5 zincati	100 *		PZ
342333	GTA mm.5 marroni	100 *		PZ

GANCETTI PER BRIS BRIS GTL MM.20



Ganci in ferro per bris bris. Per infissi LEGNO/PVC.

Codice	Descrizione	Conf.	Euro	/Um
342335	GTL mm.20 bianchi	100 *		PZ
342336	GTL mm.20 tropicalizzati	100 *		PZ
342337	GTL mm.20 zincati	100 *		PZ
342338	GTL mm.20 marroni	100 *		PZ

SPIRALINDO CON ACCESSORI

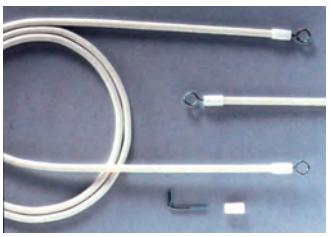

SPIRALINDO: scatole da mt.50 con 300 accessori. ACCESSORI PER SPIRALINDO: buste da pz.300 di cui 100 capsule, 100 occhioli, 100 cancanetti.

Codice	Descrizione	Conf.	Euro	/Um
832500	spiralindo mt.50 con 300 accessori	50 *		MT
832510	accessori spiralindo ass.300pz.	1		ASS

REGGITUBI LATERALE A POLTRONCINA PER ARMADI



Tipo pesante.

Codice	Descrizione	Conf.	Euro	/Um
513003	art.614 tropicalizzato	100 *		PZ
513004	art.614 bronzato	100 *		PZ

APPENDITUTTO DA PORTA ART.930N



In acciaio verniciato nero. Ad incastro.

Codice	Descrizione	Conf.	Euro	/Um
513116	blister 2 pz.	1		BLI

ANTIURTO PER MANIGLIA A OTTO ART.200



In plastica trasparente.

Codice	Descrizione	Conf.	Euro	/Um
513508		60 *		PZ

PARACOLPI ADESIVI TRASPARENTI BLISTER 50 PZ



Codice	Descrizione	Conf.	Euro	/Um
513580		50 *		BLI

FELTRINI ADESIVI TONDI SILENCE



Tipo sintetico. Colore noce.

Codice	Descrizione	Conf.	Euro	/Um
513600	misura 14, bli.12 pz	100 *		BLI
513602	misura 16, bli.12 pz	100 *		BLI
513604	misura 18, bli.12 pz	100 *		BLI
513606	misura 20, bli.10 pz	100 *		BLI
513608	misura 22, bli.10 pz	100 *		BLI
513610	misura 24, bli. 8 pz	100 *		BLI
513612	misura 26, bli. 8 pz	100 *		BLI
513614	misura 28, bli. 6 pz	100 *		BLI
513616	misura 30, bli. 6 pz	100 *		BLI
513618	misura 32, bli. 6 pz	100 *		BLI
513626	misura 40, bli. 2 pz	100 *		BLI

FELTRINI ADESIVI QUADRI SILENCE

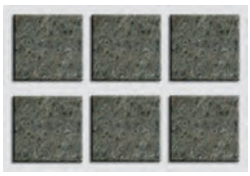

Tipo sintetico. Colore noce.

Codice	Descrizione	Conf.	Euro	/Um
513670	misura 20x20, bli.10 pz	100 *		BLI
513673	misura 25x25, bli. 8 pz	100 *		BLI
513676	misura 30x30, bli. 6 pz	100 *		BLI
513679	misura 35x35, bli. 4 pz	100 *		BLI

FELTRINI ADESIVI RETTANGOLARI SILENCE



Tipo sintetico.

Codice	Descrizione	Conf.	Euro	/Um
513710	noce, misura 35x25, bli.6 pz	100 *		BLI
513719	noce, misura 80x35, bli.2 pz	100 *		BLI
513728	noce, misura 100x200, bli.1 pz	50 *		BLI
513758	bianco, misura 100x200, bli.1 pz	50 *		BLI

FERMATOVAGLIA NICHELATO PER TAVOLI



Codice	Descrizione	Conf.	Euro	/Um
526941	altezza mm.40	50 *		PZ
526942	altezza mm.60	50 *		PZ

ATTACCAGLIE REGOLABILI PER MOBILI ART.266



In acciaio zincato.

Codice	Descrizione	Conf.	Euro	/Um
515270		50 *		PZ

ATTACCAGLIE REGOLABILI PER BARRE ART.267



In acciaio zincato.

Codice	Descrizione	Conf.	Euro	/Um
515271		50 *		PZ

BARRA REGGIPENSILI ART.805



Tipo pesante. In acciaio zincocromato.

Codice	Descrizione	Conf.	Euro	/Um
515278	lungh.mt.2, spessore 15/10	10 *		PZ

REGGIPIANI OTTONE GOMMATI

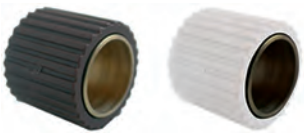

Codice	Descrizione	Conf.	Euro	/Um
515480	colore MARRONE	250		PZ
515481	colore BIANCO	250		PZ

BUSSOLE AUTOFILETTANTI PER LEGNO



Codice	Descrizione	Conf.	Euro	/Um
515506	filetto interno M6	500		PZ
515508	filetto interno M8	1		PZ

CRICCHETTI A RULLO MERONI R999A



In acciaio zincato. Con contropiastra RA.

Codice	Descrizione	Conf.	Euro	/Um
849420	R999A	20		PZ

CRICCHETTI MAGNETICI ART.782



Chiusure magnetiche permanenti da applicare con contropiastra 2 fori. Forza kg.4. Dim.mm.48x16x13h.

Codice	Descrizione	Conf.	Euro	/Um
515426	art.110782 marrone	100 *		PZ
515427	art.010782 bianco	100 *		PZ

CRICCHETTI MAGNETICI PESANTI ART.652



Chiusure magnetiche permanenti da applicare con contropiastra 2 fori, per sportelli pesanti. Forza kg.12. Dim. mm.97x19x13h.

Codice	Descrizione	Conf.	Euro	/Um
515433	art.110652 marrone	25 *		PZ
515434	art.010652 bianco	25 *		PZ

CRICCHETTI MAGNETICI TONDI ART.640



Chiusure magnetiche regolabili da applicare. Forza K 6-10. Dim.mm.30x30x19h.

Codice	Descrizione	Conf.	Euro	/Um
515440	art.170640 marrone	100 *		PZ
515441	art.070640 bianco	100 *		PZ

CRICCHETTI MAGNETICI TONDI ART.644



Chiusure magnetiche regolabili, con basetta premontaggio metallo. Forza K 6-10. Dim. mm.30x20x21h.

Codice	Descrizione	Conf.	Euro	/Um
515447	art.170644 marrone	100 *		PZ
515448	art.070644 bianco	100 *		PZ

FERMAPORTE ADESIVO BOERO BLISTER 20 PZ

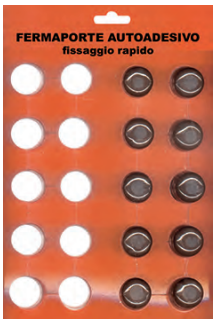

Adesivo in plastica. Blister 20 pz: 10 bianchi+10 marroni.

Codice	Descrizione	Conf.	Euro	/Um
513530		1		BLI

FERMAPORTE A PEDALE NERO

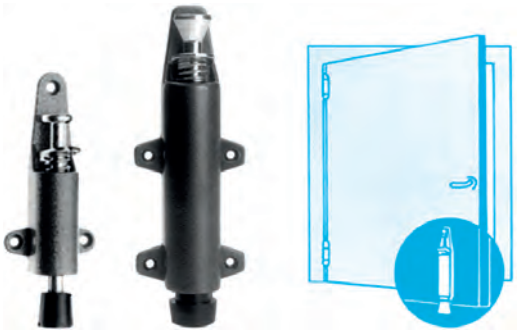

Codice	Descrizione	Conf.	Euro	/Um
521941	art.145 piccolo, H.chiuso mm.120	12		PZ
521944	art.290 grande, H.chiuso mm.170	6		PZ

FERMAPORTE PINZA A PAVIMENTO IBFM ART.260



Fermaporte pinza a pavimento in zama ottonato. Con incontro a piombare.

Codice	Descrizione	Conf.	Euro	/Um
521937		50		PZ

FERMAIMPOSTE PINZA A MURO IBFM ART.261



Fermaporte pinza a muro in zama ottonato. Con incontro a avvitare.

Codice	Descrizione	Conf.	Euro	/Um
526784		50		PZ

FERMAPORTE MAGNETICO IBFM ART.262

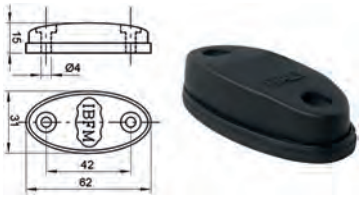

Fermaporte magnetico in plastica. Colore nero.

Codice	Descrizione	Conf.	Euro	/Um
521936		20		PZ

FERMAIMPOSTE AUTOMATICO IBFM ART.638



Fermaimposte automatico in plastica. Colore nero. Con vite normale e tassello.

Codice	Descrizione	Conf.	Euro	/Um
526777		50		PZ

FERMAIMPOSTE PIEMONTESE CON VITE ART.440



Plasticate nere. Tipo a molla.

Codice	Descrizione	Conf.	Euro	/Um
526710		25		PZ

FERMAIMPOSTE A OMETTO A VITE ART.710



Con fermo regolabile. Plasticate nere.

Codice	Descrizione	Conf.	Euro	/Um
526750	L mm.60	50		PZ

FERMAIMPOSTE A OMETTO A VITE RUSTICO ART.810



Con fermo regolabile. Plasticate nere.

Codice	Descrizione	Conf.	Euro	/Um
526752	L mm.60	40		PZ

FERMAIMPOSTE A OMETTO A VITE RUSTICO ART.830



Con fermo regolabile. Plasticate nere.

Codice	Descrizione	Conf.	Euro	/Um
526753	L mm.130 per ante doppie	25		PZ

FERMAIMPOSTE A PENDOLO A VITE ART.910



Con fermo regolabile. Plasticate nere.

Codice	Descrizione	Conf.	Euro	/Um
526760		40		PZ

FERMAIMPOSTE ANTE ESTERNE DESTRE-SINISTRE ART.1500



Finitura nera. Con molla.

Codice	Descrizione	Conf.	Euro	/Um
526757		12		PZ

FERMAIMPOSTE ANTE ESTERNE DESTRE-SINISTRE ART.480



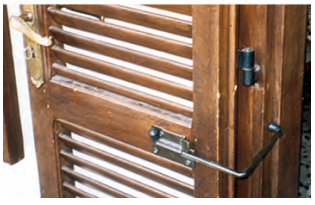

In acciaio plasticate nere.

Codice	Descrizione	Conf.	Euro	/Um
526911	tipo destro	50		PZ
526912	tipo sinistro	50		PZ

FERMATAPPARELLE GALLETTO



Brevettate.

Codice	Descrizione	Conf.	Euro	/Um
526800		20 *		PZ

FERMATAPPARELLE LATERALI



In acciaio zincato. In bustine da 2 pezzi. 1 destra + 1 sinistra + 4 viti.

Codice	Descrizione	Conf.	Euro	/Um
526810	mm.90x20	25 *		PA

FERMATAPPARELLE ULTRA-BLOK BRONZATE



1 destra + 1 sinistra.

Codice	Descrizione	Conf.	Euro	/Um
526823	mm.111x24	20		PA

FERMATAPPARELLE SER-BLOK CON ASTINA



Acciaio zincato.

Codice	Descrizione	Conf.	Euro	/Um
526850	lunghezza mm.480	50		PZ

FERMATAPPARELLE AD ASTINA



Acciaio zincato. Complete di viti.

Codice	Descrizione	Conf.	Euro	/Um
526880	lunghezza mm.500	50		PZ

VALVOLE A SFERA ACQUA FEMMINA - FEMMINA



Valvola a sfera nichelata per ACQUA, passaggio totale. Leva alluminio verniciata.

Codice	Descrizione	Conf.	Euro	/Um
807201	3/8"	36		PZ
807202	1/2"	36		PZ
807203	3/4"	24		PZ
807204	1"	12		PZ
807205	1"1/4	8		PZ
807206	1"1/2	4		PZ
807207	2"	4		PZ

VALVOLE A SFERA ACQUA MASCHIO - FEMMINA



Valvola a sfera nichelata per ACQUA, passaggio totale. Leva alluminio verniciata.

Codice	Descrizione	Conf.	Euro	/Um
807210	3/8"	36		PZ
807211	1/2"	36		PZ
807212	3/4"	24		PZ
807213	1"	12		PZ
807214	1"1/4	8		PZ
807215	1"1/2	4		PZ
807216	2"	4		PZ

LEVA A FARFALLA PER VALVOLE GAS



In alluminio rossa.

Codice	Descrizione	Conf.	Euro	/Um
807110	per valvole 1/4" 3/8" 1/2" 3/4"	1		PZ
807112	per valvole 1" 1"1/4	1		PZ

VALVOLE A SFERA ACQUA MINI FEMMINA - FEMMINA



Valvola a sfera mini cromata per ACQUA, con levetta nera.

Codice	Descrizione	Conf.	Euro	/Um
807250	1/2"	35		PZ

VALVOLE A SFERA ACQUA MINI MASCHIO - FEMMINA



Valvola a sfera mini cromata per ACQUA, con levetta nera. PREDISPOSTA per attacco tubo rame con dado e ogiva.

Codice	Descrizione	Conf.	Euro	/Um
807252	1/2" (x15)	35		PZ

RUBINETTO A SFERA CON PORTAGOMMA

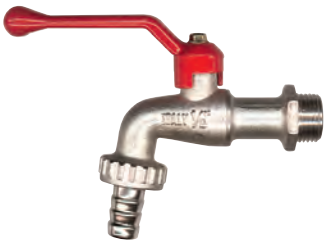

Rubinetto a sfera per giardino con portagomma. Maniglia alluminio verniciata.

Codice	Descrizione	Conf.	Euro	/Um
807101	filetto 3/8"	20		PZ
807102	filetto 1/2"	20		PZ
807103	filetto 3/4"	12		PZ
807104	filetto 1"	6		PZ

PORTAGOMMA GIRELLO PER RUBINETTI

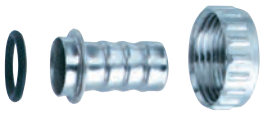

Portagomma per rubinetti da giardino.

Codice	Descrizione	Conf.	Euro	/Um
807107	per rubinetti 1/2"	10 *		PZ
807108	per rubinetti 3/4"	5 *		PZ

RUBINETTO BOCCA DI LEONE A LEVA ART.205



Rubinetto artistico a passo rapido con rosone e portagomma attacco 1/2"M.

Codice	Descrizione	Conf.	Euro	/Um
807052	rubinetto art.205	1		PZ

RUBINETTO BOCCA DI LEONE A VITE ART.206



Rubinetto artistico a vite con rosone e portagomma attacco 1/2"M.

Codice	Descrizione	Conf.	Euro	/Um
807054	rubinetto art.206	1		PZ

RUBINETTO OTTONE CON PORTAGOMMA



Codice	Descrizione	Conf.	Euro	/Um
807072	attacco 1/2"	1		PZ
807074	attacco 3/4"	1		PZ

Passion and **Quality**

"Raccontare la storia della Rubinetteria Paffoni è un po' come raccontare la storia della mia famiglia.
Con lo stesso spirito imprenditoriale con cui mio padre Roberto ha iniziato nel 1953, così ancora oggi io e la mia famiglia lavoriamo con lo stesso impegno e dedizione.
Negli anni siamo cresciuti, ma la qualità rimane sempre un valore irrinunciabile, il nocciolo della nostra azienda: qualità di ciò che produciamo, qualità di come lo facciamo e qualità delle persone con cui collaboriamo. "

Paffoni Ugo







Rubinetteria Paffoni S.p.A.
Via Soriso, 2
28076 - Pogno (NO)
Tel. +39 0322 97321/2
Fax +39 0322 97414
info@paffoni.it

www.paffoni.it

MISCELATORE LAVABO PAFFONI ART.075



Serie APOLLO 3. Cromato. Scarico automatico 1"1/4. In dotazione 2 tubi flessibili. Made in Italy. Garanzia 5 anni.

Codice	Descrizione	Conf.	Euro	/Um
808516		1		PZ

MISCELATORE BIDET PAFFONI ART.135



Serie APOLLO 3. Cromato. Scarico automatico 1"1/4. Made in Italy. Garanzia 5 anni.

Codice	Descrizione	Conf.	Euro	/Um
808524		1		PZ

MISCELATORE LAVELLO CON DOCCIA PAFFONI ART.183



Serie APOLLO 3. Cromato. Monoforo. Con doccia estraibile. Made in Italy. Garanzia 5 anni.

Codice	Descrizione	Conf.	Euro	/Um
808562	miscelatore lavello art.183	1		PZ
808590	tubo flessibile cm.150 per art.183	1		PZ

MISCELATORE LAVELLO CANNA ALTA PAFFONI ART.180



Serie APOLLO 3. Cromato. Monoforo. Canna tubo alta. Made in Italy. Garanzia 5 anni.

Codice	Descrizione	Conf.	Euro	/Um
808554		1		PZ

MISCELATORE LAVELLO CANNA SNODATA PAFFONI ART.182



Serie APOLLO 3. Cromato. Monoforo. Made in Italy. Garanzia 5 anni.

Codice	Descrizione	Conf.	Euro	/Um
808556		1		PZ

MISCELATORE LAVELLO A MURO PAFFONI ART.164



Serie APOLLO 3. Cromato. Canna d.18 a S. Made in Italy. Garanzia 5 anni.

Codice	Descrizione	Conf.	Euro	/Um
808566		1		PZ

MISCELATORE DOCCIA ESTERNO PAFFONI ART.168



Serie APOLLO 3. Cromato. Attacco 1/2". Made in Italy. Garanzia 5 anni.

Codice	Descrizione	Conf.	Euro	/Um
808532		1		PZ

MISCELATORE INCASSO DOCCIA PAFFONI ART.010



Serie APOLLO 3. Cromato. Made in Italy. Garanzia 5 anni.

Codice	Descrizione	Conf.	Euro	/Um
808536		1		PZ

MISCELATORE VASCA CON DUPLEX PAFFONI ART.023



Serie APOLLO 3. Cromato. Esterno con duplex madera e deviatore automatico. Made in Italy. Garanzia 5 anni.

Codice	Descrizione	Conf.	Euro	/Um
808542		1		PZ

CARTUCCIA MISCELATORE CON DOSATORE



Per miscelatori Paffoni: art.075-135-168-023-164.

Codice	Descrizione	Conf.	Euro	/Um
808593	d.35	1		PZ

CARTUCCIA MISCELATORE PIATTA



Per miscelatori Paffoni: art.010-180-183.

Codice	Descrizione	Conf.	Euro	/Um
808594	d.35	1		PZ

VITONE UNIFICATO CON FILETTO



Codice	Descrizione	Conf.	Euro	/Um
808599	1/2"	1		PZ

CANNA CROMATA TUBO S



Con rompigetto per lavello.

Codice	Descrizione	Conf.	Euro	/Um
809400	lungh.cm.20	1		PZ
809403	lungh.cm.25	1		PZ

AERATORI INOX PER MISCELATORI FEMMINA



Codice	Descrizione	Conf.	Euro	/Um
808200	mm.22 femmina	10 *		PZ

AERATORI INOX PER MISCELATORI MASCHIO



Codice	Descrizione	Conf.	Euro	/Um
808204	mm.24 maschio	10 *		PZ
808208	mm.28 maschio per VASCA	10 *		PZ

ROMPIGETTO CON FASCETTA E SNODO ART.6800



Doccia schiuma cromato. Adattatore universale. Made in Italy.

Codice	Descrizione	Conf.	Euro	/Um
808312	lungh.cm.10	12		PZ

ROMPIGETTO CON FASCETTA ART.665



Doccia schiuma cromato. Adattatore universale. Made in Italy.

Codice	Descrizione	Conf.	Euro	/Um
808314	lungh.cm.15	12		PZ

ROMPIGETTO CON TUBO BIFLEX ART.675



Doccia schiuma cromato. Made in Italy. Filetto 22x1F.

Codice	Descrizione	Conf.	Euro	/Um
808320	lungh.cm.14	12		PZ

ROMPIGETTO TUTTO CROMO SNODO ART.9470-TC



Doccia schiuma e snodo. Made in Italy. Filetto 22x1F + adattatore filetto 24x1M.

Codice	Descrizione	Conf.	Euro	/Um
808322	lungh.cm.7	12		PZ

ROMPIGETTO CON SNODO ART.9470-CR



Doccia schiuma cromato. Made in Italy. Filetto 22x1F + adattatore filetto 24x1M.

Codice	Descrizione	Conf.	Euro	/Um
808324	lungh.cm.7	12		PZ

CURVE SOTTOLAVELLO COPPIA 1/2"X10



Coppia curve sottolavello a 70° in ottone tornito. Attacco 1/2". Attacco cannuccia d.mm.10. Con niples e rosetta. Con dado conico basso.

Codice	Descrizione	Conf.	Euro	/Um
809358		1		COP

RUBINETTO SOTTOLAVABO A SFERA 1/2" CON FILTRO



Cromato. Con filtro maschio con snodo. Levetta, rosone, dado e cartuccia di tenuta.

Codice	Descrizione	Conf.	Euro	/Um
809390	misura 1/2"x 10	24		PZ

GOMITI CROMATI MASCHIO-MASCHIO 1/2" CON ROSONE



Cromati. Attacco 1/2"

Codice	Descrizione	Conf.	Euro	/Um
809357		10		PZ

RUBINETTI PER LAVATRICE A VITE 2 VIE



Cromato. Attacco muro 1/2". Attacco tubo 3/4".

Codice	Descrizione	Conf.	Euro	/Um
809360		1		PZ

RUBINETTI PER LAVATRICE A VITE 3 VIE



Corpo in ottone stampato. Attacco 1/2".

Codice	Descrizione	Conf.	Euro	/Um
809356		10		PZ

RUBINETTI PER LAVATRICE A FARFALLA



Attacco muro 1/2". Attacco tubo 3/4".

Codice	Descrizione	Conf.	Euro	/Um
809381		1		PZ

TUBO CARICO LAVATRICE



Tubo PVC rinforzato. 20-60 Bar. 2 raccordi 3/4" FF.

Codice	Descrizione	Conf.	Euro	/Um
809010	lungh.cm.100	1		PZ
809015	lungh.cm.150	1		PZ
809020	lungh.cm.200	1		PZ
809025	lungh.cm.250	1		PZ
809030	lungh.cm.300	1		PZ

TUBO SCARICO LAVATRICE



Tubo in polipropilene, flessibile. 2 manicotti.

Codice	Descrizione	Conf.	Euro	/Um
809050	lungh.cm.100	1		PZ
809053	lungh.cm.150	1		PZ
809056	lungh.cm.200	1		PZ
809059	lungh.cm.250	1		PZ
809062	lungh.cm.300	1		PZ

CURVA PER TUBO CARICO LAVATRICE



Maschio Femmina da 3/4".

Codice	Descrizione	Conf.	Euro	/Um
809190		1		PZ

NIPPLES PER TUBO CARICO LAVATRICE



Codice	Descrizione	Conf.	Euro	/Um
809226	misura 3/4"	1		PZ

PORTAGOMMA DOPPIO SCARICO LAVATRICE

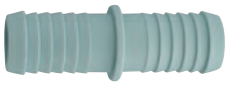

Codice	Descrizione	Conf.	Euro	/Um
809250	mm.17	1		PZ

CURVA SCARICO LAVATRICE ABS CROMATO



Codice	Descrizione	Conf.	Euro	/Um
809300		1		PZ

TAPPO PER SALTARELLI



Regolabile.

Codice	Descrizione	Conf.	Euro	/Um
809526	1"	1		PZ
809528	1"1/4	1		PZ

TAPPO GOMMA / INOX CON CATENELLA



Tappo in gomma nera e copritappo inox. Completo di catenella a perline. In busta singola.

Codice	Descrizione	Conf.	Euro	/Um
809602	d.mm.31	1		PZ
809606	d.mm.40	1		PZ
809608	d.mm.47	1		PZ
809610	d.mm.52	1		PZ

TAPPO GOMMA / INOX CON MANIGLIA



Tappo in gomma nera e copritappo inox. Con maniglia. In busta singola.

Codice	Descrizione	Conf.	Euro	/Um
809612	d.mm.52	1		PZ

GRIGLIETTA INOX A CESTELLO PER LAVANDINO



In acciaio inox con pomolo mm.80.

Codice	Descrizione	Conf.	Euro	/Um
808215		100		PZ

GRIGLIETTA INOX PER LAVANDINO



In acciaio inox con molla premontata. Confezione 100 pz.

Codice	Descrizione	Conf.	Euro	/Um
808213		100 *		PZ

PILETTA LIRA PER LAVELLI INOX CON FORO



Senza troppo pieno. Uscita 1"1/2. Piletta completa di guarnizioni e tappo. Made in Italy.

Codice	Descrizione	Conf.	Euro	/Um
809450	foro d.mm.60	1		PZ

PILETTA PER LAVELLI INOX CON FORO CON TROPPO PIENO



Con troppo pieno rettangolare. Uscita 1"1/2. Piletta completa di guarnizioni e tappo. Made in Italy.

Codice	Descrizione	Conf.	Euro	/Um
809452	foro d.mm.60	1		PZ

PILETTA LIRA PER LAVELLI IN CERAMICA CON FORO



Uscita 1"1/2. Piletta completa di guarnizioni e tappo. Made in Italy.

Codice	Descrizione	Conf.	Euro	/Um
809454	d.mm.60	1		PZ

SOTTOPILETTA LIRA BIANCA COMPLETA CON TAPPO



Made in Italy.

Codice	Descrizione	Conf.	Euro	/Um
809456	d.mm.40	1		PZ

SCARICO FLEX PER LAVELLI



Allungabile, flessibile, universale in plastica.

Codice	Descrizione	Conf.	Euro	/Um
809480	1"1/4 x 40/32	1		PZ
809484	1"1/2 x 40/32	1		PZ

GUARNIZIONI GOMMA PER SCARICO FLEX PER LAVELLI



Codice	Descrizione	Conf.	Euro	/Um
809496	d.est.mm.46 - d.int.mm.40/32	1		PZ

SIFONE LIRA SALVASPAZIO PER LAVABO



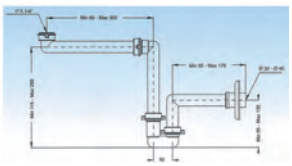

UNI EN 274. Made in Italy.

Codice	Descrizione	Conf.	Euro	/Um
809470	d.mm.32 - d.mm.40 (1"- 1"1/4)	1		PZ

SIFONE LIRA SALVASPAZIO PER BIDET ECCENTRICO



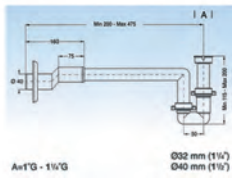

UNI EN 274. Made in Italy.

Codice	Descrizione	Conf.	Euro	/Um
809472	d.mm.32 - d.mm.40 (1"- 1"1/4)	1		PZ

SIFONE LIRA SPAZIO 1 PER LAVELLI



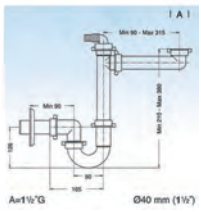

UNI EN 274. Made in Italy.

Codice	Descrizione	Conf.	Euro	/Um
809474	d.mm.40 (1"1/2)	1		PZ

SIFONE LIRA SPAZIO 2 PER LAVELLI



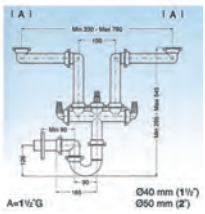

UNI EN 274. Made in Italy.

Codice	Descrizione	Conf.	Euro	/Um
809475	d.mm.40 (1"1/2)	1		PZ

TUBO FLESSIBILE INOX



Codice	Descrizione	Conf.	Euro	/Um
800112	cm.20 filetto 1/2"M attacco 1/2"F	25		PZ
800113	cm.25 filetto 1/2"M attacco 1/2"F	25		PZ
800114	cm.30 filetto 1/2"M attacco 1/2"F	25		PZ
800115	cm.35 filetto 1/2"M attacco 1/2"F	25		PZ
800116	cm.40 filetto 1/2"M attacco 1/2"F	25		PZ
800118	cm.50 filetto 1/2"M attacco 1/2"F	25		PZ
800122	cm.20 filetto 3/8"M attacco 3/8"F	25		PZ
800123	cm.25 filetto 3/8"M attacco 3/8"F	25		PZ
800124	cm.30 filetto 3/8"M attacco 3/8"F	25		PZ
800125	cm.35 filetto 3/8"M attacco 3/8"F	25		PZ
800126	cm.40 filetto 3/8"M attacco 3/8"F	25		PZ
800132	cm.20 filetto 1/2"M attacco 3/8"F	25		PZ
800133	cm.25 filetto 1/2"M attacco 3/8"F	25		PZ
800134	cm.30 filetto 1/2"M attacco 3/8"F	25		PZ
800136	cm.40 filetto 1/2"M attacco 3/8"F	25		PZ
800137	cm.50 filetto 1/2"M attacco 3/8"F	25		PZ
800142	cm.20 filetto 3/8"M attacco 1/2"F	25		PZ
800143	cm.25 filetto 3/8"M attacco 1/2"F	25		PZ
800144	cm.30 filetto 3/8"M attacco 1/2"F	25		PZ
800145	cm.35 filetto 3/8"M attacco 1/2"F	25		PZ
800146	cm.40 filetto 3/8"M attacco 1/2"F	25		PZ
800152	cm.30 filetto 1/2"F attacco 1/2"F	25		PZ
800158	cm.30 filetto 3/8"F attacco 3/8"F	25		PZ
800165	cm.30 filetto 3/8"F attacco 1/2"F	25		PZ
800169	cm.35 filetto 1/2"F attacco 1/2"F	25		PZ
800170	cm.35 filetto 3/8"F attacco 3/8"F	25		PZ
800174	cm.40 filetto 1/2"F attacco 1/2"F	25		PZ
800176	cm.40 filetto 3/8"F attacco 3/8"F	25		PZ
800180	cm.50 filetto 1/2"F attacco 1/2"F	25		PZ
800182	cm.50 filetto 3/8"F attacco 3/8"F	25		PZ

TUBO FLESSIBILE INOX PER LAVABO E BIDET



Codice	Descrizione	Conf.	Euro	/Um
800190	cm.35 filetto 10x1M attacco 3-8F	25		PZ

RACCORDI FILETTATI ACCIAIO ZINCATO F-F 240

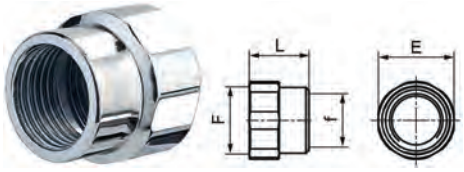

RIDUZIONI con vite FEMMINA-FEMMINA. Adatti per la congiunzione di 2 tubazioni.

Codice	Descrizione	Conf.	Euro	/Um
800308	3/8"F 1/4"F mm.20E 22L	10 *		PZ
800300	1/2"F 1/4"F mm.24E 27L	10 *		PZ
800302	1/2"F 3/8"F mm.24E 25,5L	10 *		PZ
800306	3/4"F 1/4"F mm.30E 24L	10 *		PZ
800304	3/4"F 1/2"F mm.30E 27L	10 *		PZ

RACCORDI FILETTATI ACCIAIO ZINCATO M-F 241

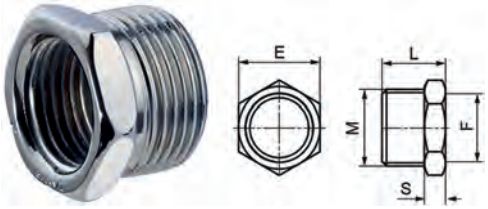

RIDUZIONI con vite MASCHIO-FEMMINA. Adatti per la congiunzione di 2 tubazioni.

Codice	Descrizione	Conf.	Euro	/Um
800322	1/2"M 1/8"F mm.22E 21L 7S	10 *		PZ
800320	1/2"M 1/4"F mm.22E 21L 7S	10 *		PZ
800324	1/2"M 3/8"F mm.22E 21L 7S	10 *		PZ
800328	3/4"M 1/4"F mm.27E 21L 7S	10 *		PZ
800326	3/4"M 1/2"F mm.27E 21L 7S	10 *		PZ
800332	1"M 1/4"F mm.34E 21L 7S	5 *		PZ
800330	1"M 1/2"F mm.34E 21L 7S	5 *		PZ
800334	1"M 3/4"F mm.34E 21L 7S	5 *		PZ
800336	1"1/4M 1/2"F mm.42E 23L 7S	5 *		PZ

RACCORDI FILETTATI ACCIAIO ZINCATO M-M 245

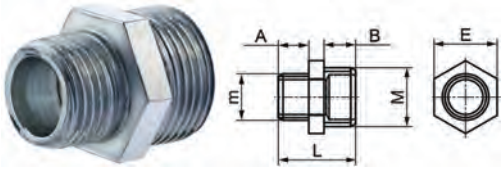

RIDUZIONI con vite MASCHIO-MASCHIO. Adatti per la congiunzione di 2 tubazioni.

Codice	Descrizione	Conf.	Euro	/Um
800348	3/8"M 1/4"M mm.10A 11,5B 19E 26,5L	10 *		PZ
800340	1/2"M 1/4"M mm.10A 13,5B 22E 29L	10 *		PZ
800342	1/2"M 3/8"M mm.11A 13,5B 22E 30L	10 *		PZ
800346	3/4"M 1/4"M mm.11A 12,5B 27E 31L	10 *		PZ
800344	3/4"M 1/2"M mm.13,5A 13,5B 27E 34L	10 *		PZ
800350	1"M 1/4"M mm.14A 16,5B 34E 39L	5 *		PZ
800352	1"M 3/4"M mm.13,5A 14,5B 34E 34,5L	5 *		PZ

RACCORDI FILETTATI ACCIAIO ZINCATO F-F 268

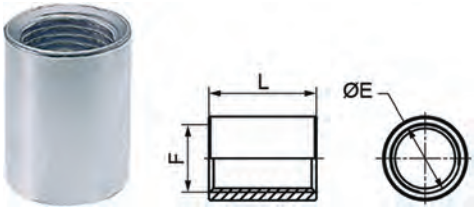

MANICOTTI FEMMINA-FEMMINA. Permettono l'unione di 2 tubazioni.

Codice	Descrizione	Conf.	Euro	/Um
800362	1/4"F mm.25L d.E 18,5	10 *		PZ
800366	3/8"F mm.26L d.E 21,9	10 *		PZ
800360	1/2"F mm.34L d.E 26,6	10 *		PZ
800364	3/4"F mm.36L d.E 31,8	10 *		PZ
800368	1"F mm.43L d.E 38	10 *		PZ

RACCORDI FILETTATI ACCIAIO ZINCATO M-M 280

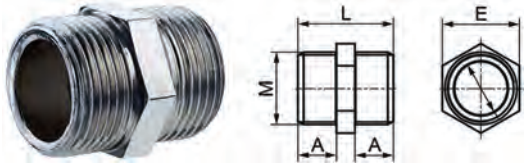

VITE DOPPIA MASCHIO-MASCHIO. Per la congiunzione di 2 tubazioni.

Codice	Descrizione	Conf.	Euro	/Um
800372	1/4"M mm.10A 15E 24,5L	10 *		PZ
800376	3/8"M mm.11,5A 19E 29L	10 *		PZ
800370	1/2"M mm.13A 22E 32,5L	10 *		PZ
800374	3/4"M mm.13,5A 27E 33,5L	10 *		PZ
800378	1"M mm.14A 34E 34,5L	5 *		PZ

RACCORDI FILETTATI ACCIAIO ZINCATO M 292

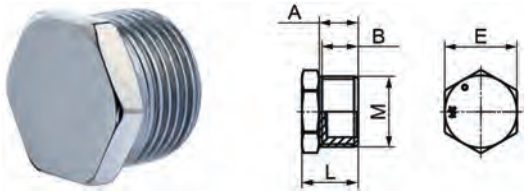

TAPPI MASCHIO esagonali. Permettono la chiusura di una tubazione.

Codice	Descrizione	Conf.	Euro	/Um
800392	1/4"M mm.10,5A 10B 15E 15,5L	10 *		PZ
800396	3/8"M mm.11,3A 10,5B 19E 17,5L	10 *		PZ
800390	1/2"M mm.13,5A 12,5B 22E 20L	10 *		PZ
800394	3/4"M mm.14,5A 13,5B 27E 21L	10 *		PZ
800398	1"M mm.14A 12B 34E 21L	5 *		PZ

RACCORDI FILETTATI ACCIAIO ZINCATO F 300

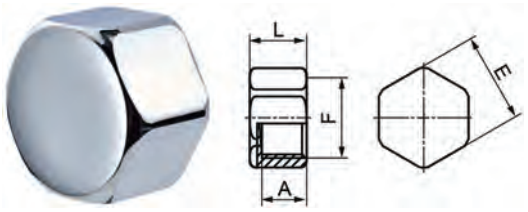

TAPPI FEMMINA esagonali. Permettono la chiusura di una tubazione.

Codice	Descrizione	Conf.	Euro	/Um
800412	1/4"F mm.10,5A 20E 15L	10 *		PZ
800416	3/8"F mm.10,5A 20E 15L	10 *		PZ
800410	1/2"F mm.12,5A 24E 17L	10 *		PZ
800414	3/4"F mm.14,5A 30E 19L	10 *		PZ
800418	1"F mm.16A 38E 22L	5 *		PZ

RACCORDI FILETTATI ACCIAIO ZINCATO M-F 529

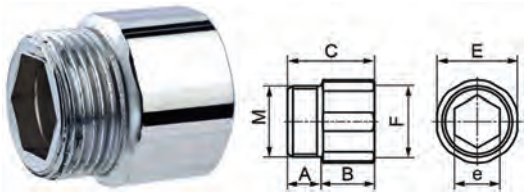

MANICOTTI PROLUNGA MASCHIO-FEMMINA. Adatti per la congiunzione di 2 tubazioni.

Codice	Descrizione	Conf.	Euro	/Um
800424	1/2" mm10 mm11,5A 12B 23,5C 24E 12e	10 *		PZ
800426	1/2" mm15 mm11,5A 15B 26,5C 24E 12e	10 *		PZ
800428	1/2" mm20 mm11,5A 20B 31,5C 24E 12e	10 *		PZ
800430	1/2" mm30 mm11,5A 30B 41,5C 24E 12e	10 *		PZ
800432	1/2" mm40 mm11,5A 40B 51,5C 24E 12e	10 *		PZ
800434	1/2" mm50 mm11,5A 50B 61,5C 24E 12e	10 *		PZ

RACCORDI FILETTATI ACCIAIO ZINCATO 630

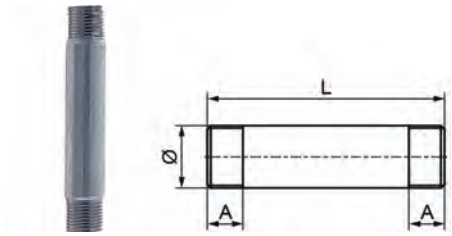

VITI DI PROLUNGAMENTO. Permettono l'unione ed il prolungamento di 2 tubazioni.

Codice	Descrizione	Conf.	Euro	/Um
800436	1/2" mm.80L 11A	20 *		PZ
800438	1/2" mm.100L 15A	20 *		PZ
800440	1/2" mm.150L 15A	20 *		PZ
800442	1/2" mm.250L 15A	20 *		PZ
800444	1/2" mm.300L 15A	20 *		PZ
800446	3/4" mm.80L 10A	20 *		PZ
800448	3/4" mm.100L 15A	20 *		PZ
800450	3/4" mm.150L 15A	20 *		PZ
800452	3/4" mm.200L 15A	10 *		PZ
800454	3/4" mm.300L 15A	10 *		PZ
800456	1" mm.80L 12A	20 *		PZ
800458	1" mm.100L 20A	20 *		PZ
800460	1" mm.150L 20A	20 *		PZ
800462	1" mm.200L 20A	10 *		PZ
800464	1" mm.300L 20A	10 *		PZ

RACCORDI FILETTATI ACCIAIO ZINCATO M-F 246

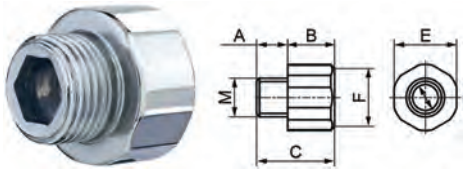

MANICOTTI RIDOTTI MASCHIO-FEMMINA. Adatti per la congiunzione di 2 tubazioni.

Codice	Descrizione	Conf.	Euro	/Um
800474	1/4"M 3/8"F mm.15 10A 15B 25C 20E	10 *		PZ
800472	1/4"M 1/2"F mm.15 10A 15B 25C 24E	10 *		PZ
800478	3/8"M 1/2F mm15 11,5A 15B 26,5C 24E	10 *		PZ
800470	1/2"M 3/4"F mm.15 12A 15B 27C 30E	10 *		PZ
800476	3/4"M 1"F mm.15 14,5A 15B 29,5C 38E	5 *		PZ

TUBO DOCCIA FLESSIBILE



Tubo in ottone cromato, doppia graffatura.
Raccordi cromati da 1/2".

Codice	Descrizione	Conf.	Euro	/Um
808901	lungh.cm.150	1		PZ
808903	lungh.cm.200	1		PZ

SUPPORTO DOCCIA CONICO ABS CROMATO



Completo di viti e tasselli per il fissaggio.

Codice	Descrizione	Conf.	Euro	/Um
808730		1		PZ

DOCCETTE SANICRO MAXI SIRIO XXL



Doccetta cromata d.mm.190. 1 getto.

Codice	Descrizione	Conf.	Euro	/Um
808716	SIRIO XXL 1 getto	1		PZ

DOCCETTE SANICRO TETIS 3 GETTI



Doccetta cromata. 3 getti. Attacco per tubo flessibile da 1/2".

Codice	Descrizione	Conf.	Euro	/Um
808724	TETIS 3 getti	1		PZ

DOCCETTE SANICRO VARIO 5 GETTI



Doccetta cromata. 5 getti. Attacco per tubo flessibile da 1/2".

Codice	Descrizione	Conf.	Euro	/Um
808728	VARIO 5 getti	1		PZ

DOCCETTE SANICRO CON SALISCENDI SET TETIS 3



Set composto da doccetta Tetis 3 getti cromata con saliscendi, asta cromata d.mm.25 lunghezza cm.60. Tubo flessibile in ottone cromato, semplice graffatura, lungh. cm.150. Con portasapone pvc trasparente. Kit di fissaggio.

Codice	Descrizione	Conf.	Euro	/Um
808742	SET TETIS 3 getti	1		PZ

DOCCETTE SOFFIONE CON SNODO



Doccetta cromata con snodo. 1 getto.

Codice	Descrizione	Conf.	Euro	/Um
808756	SOFFIONE 1 getto	1		PZ

TAPPETI DOCCIA SISSI CM.53X53



Tappeto per piatti doccia. Con ventose antiscivolo. Antimuffa. Lavabile in lavatrice. Made in Italy.

Codice	Descrizione	Conf.	Euro	/Um
808780	BIANCO cm.53x53	6		PZ

TAPPETI VASCA SISSI CM.36X73



Tappeto per vasca da bagno. Con ventose antiscivolo. Antimuffa. Lavabile in lavatrice. Made in Italy.

Codice	Descrizione	Conf.	Euro	/Um
808782	BIANCO cm.36x73	6		PZ

SEDILI WC COPRIWATER UNIVERSALI CARRARA&MATTA



Modello universale duroplast. Completo di cerniere in nylon.

Codice	Descrizione	Conf.	Euro	/Um
809706		1		PZ

SEDILI WC COPRIWATER CANYON BIANCO CARRARA&MATTA



Modello universale. In legno e resina termoindurente. Stabilità del colore nel tempo. Completo di cerniere.

Codice	Descrizione	Conf.	Euro	/Um
809752		1		PZ

CERNIERE PLASTICA PER SEDILE WC COPRIWATER



RICAMBIO ORIGINALE CARRARA&MATTA.
Kit completo.

Codice	Descrizione	Conf.	Euro	/Um
809750		1		KIT

CERNIERE CROMO PER SEDILE WC COPRIWATER



Tipo pesante. Kit completo.

Codice	Descrizione	Conf.	Euro	/Um
809748		1		KIT

CASSETTE WC SMERALDO BIANCA



Scarico acqua regolabile fino a lt.9.
Rubinetto galleggiante classe unificata INF (a norma per quanto riguarda la silenziosità).
Made in EU.

Codice	Descrizione	Conf.	Euro	/Um
809760	SMERALDO bianca	1		PZ
809762	galleggiante x cassetta WC SMERALDO	1		PZ

GUARNIZIONI ESENTI AMIANTO



Conf.100 pz.

Codice	Descrizione	Conf.	Euro	/Um
800200	d.1/2"	1		CON
800202	d.3/8"	1		CON
800204	d.3/4"	1		CON
800206	d.1"	1		CON
800208	d.1"1/4	1		CON
800210	d.1"1/2	1		CON

GUARNIZIONI GOMMA SEMIFORATE PER RUBINETTI



Conf.100 pz.

Codice	Descrizione	Conf.	Euro	/Um
800212	d.3/8"	1		CON
800214	d.1/2"	1		CON
800216	d.3/4"	1		CON

GUARNIZIONI MISTE IN SCATOLA



Assortimento guarnizioni miste in scatola trasparente.

Codice	Descrizione	Conf.	Euro	/Um
800220		1		SCA

GUARNIZIONI O-RING MISTE IN SCATOLA 432 PZ



Assortimento guarnizioni O-RING da mm.3 a mm.12 in scatola trasparente: d.3/pz50, d.4/pz50, d.5/pz50, d.5A/pz50, d.6/pz50, d.6A/pz50, d.7/pz30, d.8/pz30, d.9/pz25, d.10/pz20, d.11/pz15, d.12/pz12.

Codice	Descrizione	Conf.	Euro	/Um
800222	assortimento pz.432	1		SCA

NASTRO TEFLON PER IDRAULICI

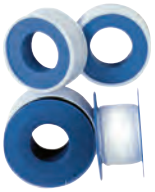

Codice	Descrizione	Conf.	Euro	/Um
695500	mm.12 x mt.10	10 *		ROT
695505	professionale mm.19 x mt.15 sp.0,20	5 *		ROT

CANAPA PETTINATA (RISTA) PER IDRAULICI



Confezione da 4 matassine da gr.250 circa

Codice	Descrizione	Conf.	Euro	/Um
361785		1		CON

STASATORI PER FOGNE



Nastro in acciaio speciale. Con puntalino.

Codice	Descrizione	Conf.	Euro	/Um
834705	lungh.mt. 5 sezione mm.10x1	1		PZ
834710	lungh.mt.10 sezione mm.15x1,2	1		PZ
834720	lungh.mt.20 sezione mm.15x1,2	1		PZ
834730	lungh.mt.30 sezione mm.20x2	1		PZ

STASATORI A MOLLA FLEXY



Uso casalingo, per sturare lavandini, vasche da bagno e WC. Con manovella, fabbricato con una spirale a molla in acciaio ricoperto, flessibile ed inalterabile. Perfettamente lavabile dopo l'uso per un ripetuto utilizzo, non arrugginisce. Made in Italy.

Codice	Descrizione	Conf.	Euro	/Um
834825	mt.2,5	1		PZ
834835	mt.3,5	1		PZ
834850	mt.5	1		PZ
834860	mt.7	1		PZ

STURALAVANDINI A POMPA



Confezione self-service.

Codice	Descrizione	Conf.	Euro	/Um
834820		6		PZ

STURALAVANDINI VENTOSA ZACK

RI.DA.P. 2



Manico in legno. Ventosa in lattice di gomma. Made in Italy.

Codice	Descrizione	Conf.	Euro	/Um
834821	d.mm.120	10		PZ
834822	d.mm.150	10		PZ

BANCO PER IDRAULICI PESANTE TIPO PIONIER



Tipo pesante. In acciaio forgiato, ganasce forgiate e fresate, temperate in acciaio C43. Doppia piastra curvatubi a 5 fori, pedana a 3 assi. Peso Kg.22.

Codice	Descrizione	Conf.	Euro	/Um
331002	tubi d.2 pollici	1		PZ

BAULETTO IN CROSTA PER IDRAULICI



Colore nero. Tracolla in nylon. Doppia chiusura con fibbia.

Codice	Descrizione	Conf.	Euro	/Um
333000	dim.cm.40x20x20h.	1		PZ

TUBO FITT GAS METANO NORME UNI



Tubo in PVC con rinforzo tessile ad alta tenacità per mandata gas metano per uso domestico. Certificato secondo la norma UNI 7140:2013.

Codice	Descrizione	Conf.	Euro	/Um
897510	d.mm.13x20 rot.mt.50	50 *		MT

TUBO FITT GAS LIQUIDO NORME UNI



Tubo flessibile in PVC con rinforzo tessile. Tubo per mandata gas GPL secondo la norma UNI 7140. Studiato in particolare per collegamento bombola ed apparecchiature domestiche, fornelli, lampade a gas e radiatori da esterno. Ottima impermeabilità ed elevata resistenza alle alte temperature.

Codice	Descrizione	Conf.	Euro	/Um
897520	d.mm.8x13 rot.mt.70	70 *		MT

TUBO GAS INOX RIVESTITO NORME UNI-EN 14800



A norme CE 0051 UNI-EN 14800. Filetto da 1/2". Tubo di sicurezza per uso con apparecchi domestici a gas naturale di tipo 2 dn.12. Pressione max 6 bar reazione al fuoco: classe b - s2, d1.

Codice	Descrizione	Conf.	Euro	/Um
799900	cm. 50 attacco femmina + femmina	1		PZ
799902	cm. 50 attacco maschio + femmina	1		PZ
799914	cm.100 attacco femmina + femmina	1		PZ
799915	cm.100 attacco maschio + femmina	1		PZ
799920	cm.150 attacco femmina + femmina	1		PZ
799921	cm.150 attacco maschio + femmina	1		PZ
799924	cm.200 attacco femmina + femmina	1		PZ
799925	cm.200 attacco maschio + femmina	1		PZ

PORTAGOMMA GAS GPL 2 VIE DIRITTO



Codice	Descrizione	Conf.	Euro	/Um
828301	art.N2170	1		PZ

PORTAGOMMA GAS GPL 3 VIE Y



Codice	Descrizione	Conf.	Euro	/Um
828303	art.N2180	1		PZ

PORTAGOMMA GAS GPL 4 VIE +



Codice	Descrizione	Conf.	Euro	/Um
828305	art.N2190	1		PZ

PORTAGOMMA GAS METANO 3 VIE Y



Codice	Descrizione	Conf.	Euro	/Um
828306	art.N2195	1		PZ

PORTAGOMMA GAS METANO A PIPA



Codice	Descrizione	Conf.	Euro	/Um
828309	art.N2305	1		PZ

PORTAGOMMA GAS RIDUZIONE PER PIPA



Codice	Descrizione	Conf.	Euro	/Um
828310	art.N2203	1		PZ

REGOLATORE BASSA PRESSIONE TARATURA REGOLABILE



Attacco orizzontale. Taratura regolabile 20-60 mbar.

Codice	Descrizione	Conf.	Euro	/Um
828400	art.N080	1		PZ

REGOLATORE BASSA PRESSIONE TARATURA FISSA



Attacco orizzontale. Taratura fissa 29-37 mbar. Omologato IMQ EN 12864.

Codice	Descrizione	Conf.	Euro	/Um
828402	art.N360	1		PZ

REGOLATORE BASSA PRESSIONE A SQUADRA REGOLABILE



Attacco verticale. Taratura regolabile 20-60 mbar.

Codice	Descrizione	Conf.	Euro	/Um
828405	art.N060	1		PZ

REGOLATORE BASSA PRESSIONE PER SCALDABAGNO



Taratura regolabile 20-60 mbar. Capacità 4 Kg/h.

Codice	Descrizione	Conf.	Euro	/Um
828408	art.N250	1		PZ

RIDUTTORE ALTA PRESSIONE CON VALVOLA DI BLOCCO



Pressione 0-4 bar con manometro. Capacità 8-12 Kg/h.

Codice	Descrizione	Conf.	Euro	/Um
828412	art.430	1		PZ

REGOLATORE ALTA PRESSIONE VERTICALE



Taratura regolabile 0-3 bar. Capacità 6 Kg/h.

Codice	Descrizione	Conf.	Euro	/Um
828414	art.480	1		PZ

MINI CENTRALINA PER 2 BOMBOLE CON FLESSIBILI



Regolatore capacità 4 Kg/h. Attacchi: entrata M. sin. - uscita F.3/8".

Codice	Descrizione	Conf.	Euro	/Um
828416	art.2604F	1		PZ

TUBO FLESSIBILE PER RICARICA BOMBOLE ART.R10



Codice	Descrizione	Conf.	Euro	/Um
828210	lungh.cm. 50	1		PZ
828212	lungh.cm.100	1		PZ

RACCORDI PORTAGOMMA PER BOMBOLE ART.R15



Codice	Descrizione	Conf.	Euro	/Um
828215	passo sin. 20x1-14	1		BLI

BOMBOLE PER GPL VUOTE RICARICABILI



Colore arancio. Per Propano. Conformi direttiva 2010/35/UE T-PED. Maniglia alta. Uscita rubinetto W20X1/14" sx M verticale. Made in Italy.

Codice	Descrizione	Conf.	Euro	/Um
828200	bombola kg.1 (lt. 2,5 ca.)	1		PZ
828202	bombola kg.2 (lt. 4,8 ca.)	1		PZ
828203	bombola kg.3 (lt. 7,0 ca.)	1		PZ
828205	bombola kg.5 (lt.12,0 ca.)	1		PZ

VALVOLE A SFERA GAS FEMMINA - FEMMINA



Valvola a sfera nichelata per GAS, maniglia a leva in acciaio plastificata gialla.

Codice	Descrizione	Conf.	Euro	/Um
807230	1/2 pol.	36		PZ

VALVOLE A SFERA GAS MASCHIO - FEMMINA



Valvola a sfera nichelata per GAS, maniglia a leva in acciaio plastificata gialla.

Codice	Descrizione	Conf.	Euro	/Um
807234	1/2 pol.	36		PZ

RUBINETTI A SFERA A SQUADRA GAS MASCHIO - MASCHIO



Rubinetto a sfera per GAS a SQUADRA, con farfalla in alluminio verniciata gialla.

Codice	Descrizione	Conf.	Euro	/Um
807236	1/2 pol. x 1/2 pol.	36		PZ

RUBINETTI A SFERA A SQUADRA GAS MASCHIO - FEMMINA



Rubinetto a sfera per GAS a SQUADRA, con farfalla in alluminio verniciata gialla.

Codice	Descrizione	Conf.	Euro	/Um
807240	1/2 pol. x 1/2 pol.	36		PZ

RUBINETTI A SFERA GAS MASCHIO - PORTAGOMMA



Rubinetto a sfera squadra Maschio-Portagomma GAS UNI 7141, con levetta gialla.

Codice	Descrizione	Conf.	Euro	/Um
807242	1/2 pol.	20		PZ

CANNELLO GAS IR 1106



Impugnatura con leva. Prolunga. Bruciatore d.mm.60. Lunghezza totale cm.75.

Codice	Descrizione	Conf.	Euro	/Um
828224		1		BLI

CANNELLO GAS IR 203



Impugnatura con leva. Prolunga. Bruciatore d.mm.30. Lunghezza totale cm.43.

Codice	Descrizione	Conf.	Euro	/Um
828227		1		BLI

CANNELLO GAS IR 506 CATRAMISTI



Impugnatura con leva. Prolunga. Bruciatore d.mm.60. Lunghezza totale cm.105.

Codice	Descrizione	Conf.	Euro	/Um
828228		1		BLI

CANNELLO GAS IR 414



Impugnatura con leva. Prolunga. Bruciatore d.mm.45. Lunghezza totale cm.60.

Codice	Descrizione	Conf.	Euro	/Um
828229		1		BLI

BRUCIATORI GAS ACCIAIO



Abbinabili a prolunghe attacco M10x1.

Codice	Descrizione	Conf.	Euro	/Um
828282	art.BP072 d.mm.30	1		PZ
828285	art.BP077 d.mm.45	1		PZ
828287	art.BP085 d.mm.60	1		PZ
828289	art.BP090 d.mm.80	1		PZ

KIT CANNELLO GAS CON TUBO GPL ARANCIO EN559



Il kit comprende: cannello gas d.mm.60, riduttore alta pressione, mt.10 di tubo gpl arancio a norma EN559 per esterno. Made in Italy.

Codice	Descrizione	Conf.	Euro	/Um
828273		1		PZ

CANNELLO GAS MS911 MINISET COMPLETO 4 ACCESSORI



Impugnatura semplice. Prolunga. Entrata raccordo a girello per bombola. Tubo gomma mt.1,5. 2 fascette.

Codice	Descrizione	Conf.	Euro	/Um
828272		1		BLI

SALDATORI GAS MAZZA RAME SMR-165



Saldatore fisso con mazza rame gr.165, completo di impugnatura semplice.

Codice	Descrizione	Conf.	Euro	/Um
828219		1		PZ

MAZZA RAME RICAMBIO MR-165



Mazza gr.165. Per saldatore SMR-165.

Codice	Descrizione	Conf.	Euro	/Um
828220	gambo d.mm.6	1		PZ

SALDATORI GAS A CARTUCCIA ART.1130



Saldatore per cartuccia. Base metallo verniciata arancio (RAL 2003). Rubinetto per cartuccia 190gr. Made in Italy.

Codice	Descrizione	Conf.	Euro	/Um
828505	potenza 1650W.	1		PZ

SALDATORI GAS A CARTUCCIA ART.1131 PIEZO



Saldatore per cartuccia. Accensione piezo. Base metallo verniciata arancio (RAL 2003). Rubinetto per cartuccia 190gr. Made in Italy.

Codice	Descrizione	Conf.	Euro	/Um
828506	potenza 1650W. accensione piezo	1		PZ

PILE DURACELL RICARICABILI PRECARICATE STILO



Codice	Descrizione	Conf.	Euro	/Um
305374	mAh 2500 stilo AA 1,2V bli.2pz	10 *		BLI

PILE DURACELL STILO AA



Alcaline. Blister 4 pz.

Codice	Descrizione	Conf.	Euro	/Um
305309	MN1500 stilo AA 1,5V	20 *		BLI

PILE DURACELL RICARICABILI PRECARICATE MINISTILO



Codice	Descrizione	Conf.	Euro	/Um
305380	mAh 850 ministilo AAA 1,2V bli.2pz	10 *		BLI

PILE DURACELL TRANSISTOR



Alcaline. Blister 1 pz.

Codice	Descrizione	Conf.	Euro	/Um
305312	MN1604 transistor 9V	10 *		BLI

PILE DURACELL PIATTE



Alcaline. Blister 1 pz.

Codice	Descrizione	Conf.	Euro	/Um
305300	MN1203 piatta 4,5V	10 *		BLI

PILE DURACELL MINISTILO AAA



Alcaline. Blister 4 pz.

Codice	Descrizione	Conf.	Euro	/Um
305315	MN2400 ministilo AAA 1,5V	10 *		BLI

PILE DURACELL TORCIA D



Alcaline. Blister 2 pz.

Codice	Descrizione	Conf.	Euro	/Um
305303	MN1300 torcia D 1,5V	10 *		BLI

PILE DURACELL ULTRA 2500 AAAA



Alcaline. Blister 2 pz.

Codice	Descrizione	Conf.	Euro	/Um
305317	MX2500 ultra AAAA 1,5V	10 *		BLI

PILE DURACELL 1/2 TORCIA C



Alcaline. Blister 2 pz.

Codice	Descrizione	Conf.	Euro	/Um
305306	MN1400 1/2 torcia C 1,5V	10 *		BLI

PILE DURACELL INDUSTRIAL STILO AA



Alcaline. Scatola contenente 10 pile.
Acquisto minimo 10 scatole da 10 pile.

Codice	Descrizione	Conf.	Euro	/Um
305324	stilo AA 1,5V	10 *		SCA

PILE DURACELL INDUSTRIAL MINISTILO AAA



Alcaline. Scatola contenente 10 pile.
Acquisto minimo 10 scatole da 10 pile.

Codice	Descrizione	Conf.	Euro	/Um
305326	ministilo AAA 1,5V	10 *		SCA

PILE DURACELL INDUSTRIAL TRANSISTOR



Alcaline. Scatola contenente 10 pile.
Acquisto minimo 5 scatole da 10 pile.

Codice	Descrizione	Conf.	Euro	/Um
305328	transistor 9V	5 *		SCA

PILE DURACELL MN21

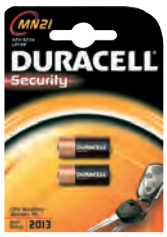

Alcaline. Blister 2 pz.

Codice	Descrizione	Conf.	Euro	/Um
305342	MN21 12V	10 *		BLI

PILE DURACELL N

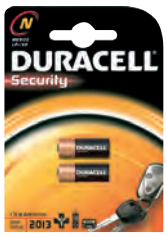

Alcaline. Blister 2 pz.

Codice	Descrizione	Conf.	Euro	/Um
305344	N 1,5V	10 *		BLI

PILE DURACELL MN11



Alcaline. Blister 1 pz.

Codice	Descrizione	Conf.	Euro	/Um
305346	MN11 6V	10 *		BLI

PILE DURACELL MN27

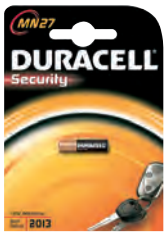

Alcaline. Blister 1 pz.

Codice	Descrizione	Conf.	Euro	/Um
305347	MN27 12V	10 *		BLI

PILE DURACELL DL123



Litio. Blister 1 pz.

Codice	Descrizione	Conf.	Euro	/Um
305348	DL123 litio 3V	10 *		BLI

PILE DURACELL CR2



Litio. Blister 1 pz.

Codice	Descrizione	Conf.	Euro	/Um
305349	CR2 litio 3V	10 *		BLI

PILE DURACELL PASTIGLIA DL2016 PZ.2



Litio. Blister 2 pz.

Codice	Descrizione	Conf.	Euro	/Um
305330	DL2016 pz.2 litio 3V	10 *		BLI

PILE DURACELL PASTIGLIA DL2025 PZ.2



Litio. Blister 2 pz.

Codice	Descrizione	Conf.	Euro	/Um
305331	DL2025 pz.2 litio 3V	10 *		BLI

PILE DURACELL PASTIGLIA DL2032 PZ.2



Litio. Blister 2 pz.

Codice	Descrizione	Conf.	Euro	/Um
305332	DL2032 pz.2 litio 3V	10 *		BLI

PILE DURACELL PASTIGLIA DL1616



Litio. Blister 1 pz.

Codice	Descrizione	Conf.	Euro	/Um
305360	DL1616 litio 3V	10 *		BLI

PILE DURACELL PASTIGLIA LR43



Alcaline. Blister 2 pz.

Codice	Descrizione	Conf.	Euro	/Um
305354	LR43 alcaline 1,5V	10 *		BLI

PILE DURACELL PASTIGLIA DL1620



Litio. Blister 1 pz.

Codice	Descrizione	Conf.	Euro	/Um
305362	DL1620 litio 3V	10 *		BLI

PILE DURACELL PASTIGLIA LR44



Alcaline. Blister 2 pz.

Codice	Descrizione	Conf.	Euro	/Um
305355	LR44 alcaline 1,5V	10 *		BLI

PILE DURACELL PASTIGLIA DL1632



Litio. Blister 1 pz.

Codice	Descrizione	Conf.	Euro	/Um
305363	DL1632 litio 3V	10 *		BLI

PILE DURACELL PASTIGLIA LR54



Alcaline. Blister 2 pz.

Codice	Descrizione	Conf.	Euro	/Um
305356	LR54 alcaline 1,5V	10 *		BLI

PILE DURACELL PASTIGLIA DL2430



Litio. Blister 1 pz.

Codice	Descrizione	Conf.	Euro	/Um
305364	DL2430 litio 3V	10 *		BLI

PILE DURACELL PASTIGLIA DL1220



Litio. Blister 1 pz.

Codice	Descrizione	Conf.	Euro	/Um
305358	DL1220 litio 3V	10 *		BLI

PILE DURACELL PASTIGLIA DL2450



Litio. Blister 1 pz.

Codice	Descrizione	Conf.	Euro	/Um
305366	DL2450 litio 3V	10 *		BLI

PILE DURACELL ACTIVAIR DA10



Speciali per apparecchi acustici. Blister 6 pz.

Codice	Descrizione	Conf.	Euro	/Um
305367	DA10 1,4V	10		BLI

PILE DURACELL ACTIVAIR DA13



Speciali per apparecchi acustici. Blister 6 pz.

Codice	Descrizione	Conf.	Euro	/Um
305368	DA13 1,4V	10		BLI

PILE DURACELL ACTIVAIR DA312



Speciali per apparecchi acustici. Blister 6 pz.

Codice	Descrizione	Conf.	Euro	/Um
305369	DA312 1,4V	10		BLI

PILE DURACELL ACTIVAIR DA675



Speciali per apparecchi acustici. Blister 6 pz.

Codice	Descrizione	Conf.	Euro	/Um
305370	DA675 1,4V	10		BLI

PILE VARTA PASTIGLIA PER OROLOGI



Pile all'ossido d'argento 1,55V. Blister 1 pz.

Codice	Descrizione	Conf.	Euro	/Um
305405	364 d.mm.6,8 x 2,15H 20mAh	10 *		BLI
305408	377 d.mm.6,8 x 2,60H 23mAh	10 *		BLI
305409	361/362 d.mm.7,9 x 2,10H 20mAh	10 *		BLI
305411	392/384 d.mm.7,9 x 3,60H 36mAh	10 *		BLI
305412	370/371 d.mm.9,5 x 2,10H 30mAh	10 *		BLI
305413	395/399 d.mm.9,5 x 2,70H 42mAh	10 *		BLI
305414	394 d.mm. 9,5 x 3,60H 67mAh	10 *		BLI
305417	390 d.mm.11,6 x 3,05H 80mAh	10 *		BLI
305420	389 d.mm.11,6 x 3,05H 85mAh	10 *		BLI
305421	386 d.mm.11,6 x 4,20H 105mAh	10 *		BLI
305426	357/303 d.mm.11,6 x 5,40H 180mAh	10 *		BLI

PILE VARTA RICARICABILI STILO AA 2100 MAH



Codice	Descrizione	Conf.	Euro	/Um
305397	stilo 1,2V bli.2pz	10 *		BLI

PILE VARTA RICARICABILI MINISTILO AAA 800 MAH



Codice	Descrizione	Conf.	Euro	/Um
305398	ministilo 1,2V bli.2pz	10 *		BLI

PILE VARTA HIGH ENERGY STILO AA



Made in Germany. Alcalina.

Codice	Descrizione	Conf.	Euro	/Um
305390	stilo AA 1,5V bli.4pz	20 *		BLI

PILE VARTA HIGH ENERGY MINISTILO AAA



Made in Germany. Alcalina.

Codice	Descrizione	Conf.	Euro	/Um
305391	ministilo AAA 1,5V bli.4pz	10 *		BLI

PILE VARTA HIGH ENERGY 1/2 TORCIA C



Made in Germany. Alcalina.

Codice	Descrizione	Conf.	Euro	/Um
305392	1-2 torcia 1,5V bli.2pz	10 *		BLI

PILE VARTA HIGH ENERGY TORCIA D



Made in Germany. Alcalina.

Codice	Descrizione	Conf.	Euro	/Um
305393	torcia 1,5V bli.2pz	10 *		BLI

PILE VARTA HIGH ENERGY TRANSISTOR



Made in Germany. Alcalina.

Codice	Descrizione	Conf.	Euro	/Um
305394	transistor 9V bli.1pz	10 *		BLI

CARICABATTERIE VARTA VUOTO 57662 POCKET CHARGER



Carica 2-4 AA-AAA. Timer di sicurezza. Carica a coppia. Tempo di carica 7 h.

Codice	Descrizione	Conf.	Euro	/Um
305470		4		BLI

CARICABATTERIE VARTA 57667 PLUG CHARGER



Con 4 stilo AA 2100 mAh ricaricabili. Carica 2-4 AA-AAA. Timer di sicurezza. Carica a coppia. Tempo di carica 5h.

Codice	Descrizione	Conf.	Euro	/Um
305472		4		BLI

TELECOMANDO UNIVERSALE SUPERIOR 4:1



Sostituisce telecomandi televisore/dvd, amplificatore e decoder. Si programma tramite periferica PC.

Codice	Descrizione	Conf.	Euro	/Um
305242	telecomando Superior 4:1	1		PZ
305243	programmatore x Superior 4:1	1		PZ

TORCE VARTA 16611 PEN LIGHT LED



Piccola ed affidabile. In alluminio. LED mm.5 bianco alta luminosità. Alimentazione con 1 AAA inclusa.

Codice	Descrizione	Conf.	Euro	/Um
305481		6		PZ

TORCE VARTA 16645 PALM



Corpo in ABS antiurto. Clip per l'aggancio e impugnatura antirollio. Lampadina Krypton. Alimentazione con 2 AA.

Codice	Descrizione	Conf.	Euro	/Um
305482		6		PZ

TORCE VARTA 16600 SPOT LIGHT



Corpo in ABS antiurto. Clip per l'aggancio e impugnatura antirollio. Lampadina Krypton. Alimentazione con 2 AA.

Codice	Descrizione	Conf.	Euro	/Um
305484		6		PZ

TORCE VARTA 16610 LED DAY LIGHT



3 LED mm.5. Corpo in ABS-acciaio-gomma con cordino. Resistente all'acqua. Alimentazione con 2 AA incluse.

Codice	Descrizione	Conf.	Euro	/Um
305486		6		PZ

TORCE VARTA 17611 LED DAY LIGHT



7 LED mm.5. Corpo in ABS-acciaio-gomma con cordino. Resistente all'acqua. Alimentazione con 2D incluse.

Codice	Descrizione	Conf.	Euro	/Um
305488		4		PZ

TORCE VARTA 18700 INDESTRUCTIBLE 1 WATT LED 3AAA



Estremamente robusta in alluminio. Resistente all'acqua. Gomma anti-shock su entrambe le estremità. LED alte prestazioni con lenti ottiche a 2 modalità: 120 e 19 lumen. Alimentazione con 3 AAA incluse.

Codice	Descrizione	Conf.	Euro	/Um
305495		4		PZ

TORCE VARTA 18701 INDESTRUCTIBLE 1 WATT LED 2AA



Estremamente robusta in alluminio. Resistente all'acqua. Gomma anti-shock su entrambe le estremità. LED alte prestazioni con lenti ottiche a 2 modalità: 100 e 18 lumen. Alimentazione con 2 AA incluse.

Codice	Descrizione	Conf.	Euro	/Um
305496		4		PZ

TORCE VARTA 18660 WORK LIGHT LED



LED CREE XRE 190 lm (4 Watt). Resistente agli acidi e oleo-repellente. Cintura di trasporto. Batteria 6V. inclusa. Testa orientabile 145.

Codice	Descrizione	Conf.	Euro	/Um
305500	torcia 18660	4		PZ
305501	batteria 4LR25-2 per torcia 18660	6		PZ

TORCE SIKUROTECH FRONTALI LED CREE ART.7500



Torce frontali LED CREE 3W. 3 funzioni: luce 100%, luce 50%, lampeggiante. Alimentate con 1 batteria AA non inclusa.

Codice	Descrizione	Conf.	Euro	/Um
305514		12		PZ

TORCE SIKUROTECH FRONTALI LED SENSORE ART.7355



Torce frontali con sensore crepuscolare, luce led CREE XPG e 2 led COB. Premendo in sequenza il tasto I: luce in profondità 100% 250lm, luce 50%, lampeggio, spento. Con luce accesa premendo il tasto I per 3sec. si accendono i 2 COB LED laterali (luce diffusa). Con luce accesa tramite tasto I premendo il tasto A si attiva il sensore (regola l'intensità della luce). IP54. Batterie 3xAAA non incluse.

Codice	Descrizione	Conf.	Euro	/Um
305529		6		BLI

TORCE VARTA 17631 FRONTALI HEAD LIGHT



Alimentazione con 3 AAA incluse. 4 LEDS: 3 led bianchi, 1 led rosso per visione notturna. Leggera. Testa orientabile 45°.

Codice	Descrizione	Conf.	Euro	/Um
305499		4		PZ

TORCE VELAMP BIKE SET LED 3W



Luce frontale LED 3W High power, 150 lm, portata 200mt. 4xAAA (non incluse). Luce posteriore 5 LED, 2xAAA (non incluse).

Codice	Descrizione	Conf.	Euro	/Um
293361		6		PZ

TORCE VARTA 18803 BIKE LIGHT SET 3W LED



In alluminio e robusta plastica ABS, resistente all'acqua. Luce Frontale: CREE XPE 3W LED 120 lumens, fascio di luce 92mt. Luce Posteriore: 3 LED rossi da 3mm. Batteria 60h. Con 5 batterie stilo AA incluse.

Codice	Descrizione	Conf.	Euro	/Um
305502		3		PZ

TORCE VELAMP LED DOOMSTER



Torcia LED ricaricabile potenza 5W. Batteria al litio ricaricabile 3,7V. 2000mAh. Tempo di ricarica 6h. Portata mt.500. Anti blackout. IP44. Incluso adattatore ricarica auto 12V, trasformatore 220V, tracolla, supporto regolabile.

Codice	Descrizione	Conf.	Euro	/Um
293364	torcia led 5W - 350 lumen	6		PZ
293365	batteria litio ricar. 3,7V. 2000mAh	25		PZ

TORCE VELAMP LED TRAINSPOTTING



Faro a LED CREE XHP 20W. 1600 Lumen. Batteria ricaricabile 6V 4Ah. Tempo di ricarica 14h. Portata 1500mt. Anti black out. IP43. Incluso adattatore 12V per ricarica in auto e trasformatore 220V. Uscita USB per ricarica dispositivi portatili.

Codice	Descrizione	Conf.	Euro	/Um
293368		6		PZ

BATTERIE PER TORCE VELAMP ALOGENE-LED

Batterie ricambio per torce alogene-led modelli OLIMPO, PEGASO, EXPLORER.

Codice	Descrizione	Conf.	Euro	/Um
305506	batteria 6V./4Ah	1		PZ

TORCE TASCABILI DURACELL CMP LED 70LM



Serie compatta. Corpo in alluminio e gomma antiscivolo. Dim.cm.10x3. Impermeabile e resistente agli urti. Con cordino. 3 ministilo AAA duracell incluse.

Codice	Descrizione	Conf.	Euro	/Um
305509	LED 70 Lumen	16 *		PZ

TORCE SIKUROTECH 14 LED ALU ART.7305



Torce 14 LED. Alimentate con 3 batterie AAA non incluse.

Codice	Descrizione	Conf.	Euro	/Um
305511		12 *		PZ

TORCE LIONS LED HI-POWER 6282



Due fonti di emissione luminosa LED COB 1,5W + 1W: fascio concentrato e luce diffusa. Batterie 3xAAA non incluse.

Codice	Descrizione	Conf.	Euro	/Um
305507		12 *		PZ

TORCE SIKUROTECH LED ZOOM ART.7304



Led top CREE 3W 200lm. Ghiera zoom per allargare o restringere il fascio di luce. 3 modalità di accensione Power 100%, Save 50%, Sos lampeggiante. Corpo in alluminio anodizzato. Batterie 3xAAA non incluse.

Codice	Descrizione	Conf.	Euro	/Um
305521		12 *		PZ

TORCE SIKUROTECH LED ALU PRO ART.7354



Qualità professionale. Corpo in alluminio anodizzato. Led CREE XML T6. Ghiera zoom per allargare o restringere il fascio di luce. Luminosità: 600lm (100%), 200lm (50%). 4 posizioni: 100% potenza, 50% potenza, lampeggio, spento. IP54. Batterie 3xC non incluse.

Codice	Descrizione	Conf.	Euro	/Um
305522		6		BLI

TORCE SIKUROTECH STRISCIA LED COB ART.7303



Led COB 3W continuo. Appendibili con gancio. Dotate di 3 magneti per fissaggio su metallo. Batterie 4xAA non incluse.

Codice	Descrizione	Conf.	Euro	/Um
305513		12		PZ

PROIETTORI WIVA LED FLEX RICARICABILI 20W



Proiettori PIEGHEVOLI ricaricabili. In alluminio. Colore nero. Vetro temperato. Maniglie gommate. Protezione IP65. Luce naturale 4000K. Flusso luminoso: al 50% 884lm. al 100% 1768lm. Angolo di apertura 130°. Peso kg.1,5. In dotazione: batteria litio ricaricabile 7,4V-5500mAh, caricabatteria AC, caricabatteria auto 12-24V DC.

Codice	Descrizione	Conf.	Euro	/Um
305545	20W. batteria ricaricabile 7,4V.	6		PZ

LAMPADE WIVA LED GLOBO 15W E27



E27. 20000h. 15W 3000K eq.inc.102W.
15W 4000K eq.inc.105W.

Codice	Descrizione	Conf.	Euro	/Um
306071	15W. 3000K, 1550 lumen, mm.90x135	2		PZ
306072	15W. 4000K, 1600 lumen, mm.90x135	2		PZ

LAMPADE WIVA LED GLOBO 21W E27



E27. 20000h. 21W 3000K eq.inc.140W.
21W 4000K eq.inc.145W.

Codice	Descrizione	Conf.	Euro	/Um
306076	21W. 3000K, 2250 lumen, mm.120x160	2		PZ
306077	21W. 4000K, 2350 lumen, mm.120x160	2		PZ

LAMPADE WIVA LED GLOBO 24W E27



E27. 20000h. 24W 3000K eq.inc.159W.
24W 4000K eq.inc.160W.

Codice	Descrizione	Conf.	Euro	/Um
306069	24W. 3000K, 2620 lumen, mm.120x160	2		PZ
306070	24W. 4000K, 2650 lumen, mm.120x160	2		PZ

LAMPADE WIVA LED BASIC GOCCIA OPALE 8W E27



E27. 20000h. 8W eq.inc.60W.

Codice	Descrizione	Conf.	Euro	/Um
306054	8W. 3000K, 800 lumen, mm.60x109	10		PZ
306056	8W. 4000K, 800 lumen, mm.60x109	10		PZ
306057	8W. 6000K, 800 lumen, mm.60x109	10		PZ

LAMPADE WIVA LED BASIC GOCCIA OPALE 12W E27



E27. 20000h. 12W 3000K eq.inc.80W.
12W 4000K-6000K eq.inc.83W.

Codice	Descrizione	Conf.	Euro	/Um
306058	12W. 3000K, 1150 lumen, mm.60x109	10		PZ
306059	12W. 4000K, 1200 lumen, mm.60x109	10		PZ
306064	12W. 6000K, 1200 lumen, mm.60x109	10		PZ

LAMPADE WIVA LED BASIC GOCCIA OPALE 15W E27



E27. 20000h. 15W 3000K eq.inc.100W.
15W 4000K-6000K eq.inc.105W.

Codice	Descrizione	Conf.	Euro	/Um
306060	15W. 3000K, 1550 lumen, mm.60x109	10		PZ
306061	15W. 4000K, 1600 lumen, mm.60x109	10		PZ
306065	15W. 6000K, 1600 lumen, mm.60x109	10		PZ

LAMPADE WIVA LED BASIC GOCCIA OPALE 20W E27



E27. 20000h. 20W 3000K eq.inc.130W.
20W 4000K-6000K eq.inc.133W.

Codice	Descrizione	Conf.	Euro	/Um
306062	20W. 3000K, 2070 lumen, mm.70x126	10		PZ
306063	20W. 4000K, 2120 lumen, mm.70x126	10		PZ
306066	20W. 6000K, 2120 lumen, mm.70x126	10		PZ

LAMPADE WIVA LED BASIC GOCCIA OPALE DIMMERABILE



E27. 20000h. 12W eq.inc.75W.
DIMMERABILE.

Codice	Descrizione	Conf.	Euro	/Um
306231	12W. 3000K, 1050 lumen, mm.60x124	10		PZ

LAMPADE WIVA LED BASIC GOCCIA OPALE RGB+WHITE E14



E14. 20000h. Luce RGB + WHITE 3000K.
Con telecomando per regolare il colore e l'intensità della luce. DIMMERABILE.

Codice	Descrizione	Conf.	Euro	/Um
306236	5W RGB+3000K, 290 lumen, mm.45x85	6		BLI

LAMPADE WIVA LED BASIC GOCCIA OPALE RGB+WHITE E27



E27. 20000h. Luce RGB + WHITE 3000K.
Con telecomando per regolare il colore e l'intensità della luce. DIMMERABILE.

Codice	Descrizione	Conf.	Euro	/Um
306234	10W RGB+3000K, 850 lumen, mm.65x131	6		BLI

LAMPADE WIVA LED BASIC SFERA OPALE E14



E14. 20000h. 4W 3000K eq.inc.32W.
6W 3000K-4000K eq.inc.45W.
8W 3000K-4000K eq.inc.62W.

Codice	Descrizione	Conf.	Euro	/Um
306032	4W. 3000K, 350 lumen, mm.45x84	10		PZ
306034	6W. 3000K, 550 lumen, mm.45x84	10		PZ
306036	6W. 4000K, 550 lumen, mm.45x84	10		PZ
306038	8W. 3000K, 830 lumen, mm.47x89	10		PZ
306039	8W. 4000K, 840 lumen, mm.47x89	10		PZ

LAMPADE WIVA LED BASIC SFERA OPALE E27



E27. 20000h. 4W 3000K eq.inc.32W.
6W 3000K-4000K eq.inc.45W.
8W 3000K-4000K eq.inc.62W.

Codice	Descrizione	Conf.	Euro	/Um
306033	4W. 3000K, 350 lumen, mm.45x83	10		PZ
306035	6W. 3000K, 550 lumen, mm.45x83	10		PZ
306037	6W. 4000K, 550 lumen, mm.45x83	10		PZ
306040	8W. 3000K, 830 lumen, mm.47x88	10		PZ
306041	8W. 4000K, 840 lumen, mm.47x88	10		PZ

LAMPADE WIVA LED BASIC OLIVA OPALE E14



E14. 20000h. 4W 3000K eq.inc.32W.
6W 3000K eq.inc.45W.
8W 3000K eq.inc.62W.

Codice	Descrizione	Conf.	Euro	/Um
306080	4W. 3000K, 350 lumen, mm.37x99	10		PZ
306081	6W. 3000K, 550 lumen, mm.37x99	10		PZ
306082	8W. 3000K, 830 lumen, mm.38x107	10		PZ

LAMPADE WIVA LED BASIC FIAMMA OPALE E14



E14. 20000h. 4W eq.inc.32W.

Codice	Descrizione	Conf.	Euro	/Um
306090	4W. 3000K, 350 lumen, mm.37x127	10		PZ

LAMPADE WIVA LED BASIC TUBOLARE OPALE 9W E14



E14. 25000h. 9W eq.inc.63W.
Forma tubolare di piccole dimensioni.

Codice	Descrizione	Conf.	Euro	/Um
306210	9W. 3000K, 850 lumen, mm.40x106	10		PZ

LAMPADE WIVA LED BASIC TUBOLARE OPALE 9W E27



E27. 25000h. 9W eq.inc.63W.
Forma tubolare di piccole dimensioni.

Codice	Descrizione	Conf.	Euro	/Um
306211	9W. 3000K, 850 lumen, mm.40x107	10		PZ
306212	9W. 4000K, 870 lumen, mm.40x107	10		PZ

LAMPADE WIVA LED BASIC TUBOLARE OPALE 13W E27



E27. 25000h. 13W eq.inc.83W.
Forma tubolare di piccole dimensioni.

Codice	Descrizione	Conf.	Euro	/Um
306207	13W. 3000K, 1150 lumen, mm.46x120	10		PZ
306208	13W. 4000K, 1200 lumen, mm.46x120	10		PZ

LAMPADE WIVA LED BASIC GOCCIA SENSOR CREPUSCOLARE



E27. 20000h. 12W eq.inc.83W. Tecnologia SMD LED. Il SENSORE CREPUSCOLARE installato accende automaticamente la lampadina quando al buio e la spegne in presenza di luce. Fascio luminoso di 300°. Ideale nei luoghi scarsamente illuminati, nei giardini, nelle rampe di scale e sulle soglie di casa per migliorare la sicurezza personale.

Codice	Descrizione	Conf.	Euro	/Um
306230	12W. 4000K, 1200 lumen, mm.66x120	10		BLI

LAMPADE WIVA WIRELED GLOBO CHIARA E27



E27. 15000h. 8W eq.inc.75W. Led chip con tecnologia WIRELED: filamento brevettato in materiale composito a prevalenza di rame. Più efficienza, maggior flusso luminoso. Emissione luminosa a 360° priva di ombre.

Codice	Descrizione	Conf.	Euro	/Um
306130	8W. 3000K, 1050 lumen, mm.125x175	6		PZ

LAMPADE WIVA WIRELED GOCCIA CHIARA E27



E27. 15000h.
6W eq.inc.59W. 8W eq.inc.72W.
Led chip con tecnologia WIRELED: filamento brevettato in materiale composito a prevalenza di rame.
Più efficienza, maggior flusso luminoso.
Emissione luminosa a 360° priva di ombre.

Codice	Descrizione	Conf.	Euro	/Um
306145	6W. 3000K, 780 lumen, mm.60x105	10		PZ
306146	8W. 3000K, 1000 lumen, mm.60x105	10		PZ
306144	8W. 4000K, 1040 lumen, mm.60x105	10		PZ

LAMPADE WIVA WIRELED GOCCIA OPALE E27



E27. 15000h. 8W eq.inc.63W. Led chip con tecnologia WIRELED: filamento brevettato in materiale composito a prevalenza di rame. Più efficienza, maggior flusso luminoso. Emissione luminosa a 360° priva di ombre.

Codice	Descrizione	Conf.	Euro	/Um
306147	8W. 2700K, 850 lumen, mm.60x107	10		PZ

LAMPADE WIVA WIRELED SFERA CHIARA E27



E27. 15000h. 4W eq.inc.42W. Led chip con tecnologia WIRELED: filamento brevettato in materiale composito a prevalenza di rame. Più efficienza, maggior flusso luminoso. Emissione luminosa a 360° priva di ombre.

Codice	Descrizione	Conf.	Euro	/Um
306142	4W. 3000K, 500 lumen, mm.45x72	10		PZ
306138	4W. 4000K, 520 lumen, mm.45x72	10		PZ

LAMPADE WIVA WIRELED SFERA OPALE E27



E27. 15000h. 4W eq.inc.38W. Led chip con tecnologia WIRELED: filamento brevettato in materiale composito a prevalenza di rame. Più efficienza, maggior flusso luminoso. Emissione luminosa a 360° priva di ombre.

Codice	Descrizione	Conf.	Euro	/Um
306143	4W. 2700K, 430 lumen, mm.45x72	10		PZ

LAMPADE WIVA WIRELED SFERA CHIARA E14



E14. 15000h. 4W eq.inc.42W. Led chip con tecnologia WIRELED: filamento brevettato in materiale composito a prevalenza di rame. Più efficienza, maggior flusso luminoso. Emissione luminosa a 360° priva di ombre.

Codice	Descrizione	Conf.	Euro	/Um
306140	4W. 3000K, 500 lumen, mm.45x76	10		PZ
306137	4W. 4000K, 520 lumen, mm.45x76	10		PZ

LAMPADE WIVA WIRELED SFERA OPALE E14



E14. 15000h. 4W eq.inc.38W. Led chip con tecnologia WIRELED: filamento brevettato in materiale composito a prevalenza di rame. Più efficienza, maggior flusso luminoso. Emissione luminosa a 360° priva di ombre.

Codice	Descrizione	Conf.	Euro	/Um
306141	4W. 2700K, 430 lumen, mm.45x76	10		PZ

LAMPADE WIVA WIRELED OLIVA CHIARA E14



E14. 15000h. 2W eq.inc.20W.
4W eq.inc.42W. Led chip con tecnologia WIRELED: filamento brevettato in materiale composito a prevalenza di rame.
Più efficienza, maggior flusso luminoso.
Emissione luminosa a 360° priva di ombre.

Codice	Descrizione	Conf.	Euro	/Um
306148	2W. 3000K, 240 lumen, mm.35x100	10		PZ
306150	4W. 3000K, 500 lumen, mm.35x100	10		PZ
306139	4W. 4000K, 520 lumen, mm.35x100	10		PZ

LAMPADE WIVA WIRELED OLIVA OPALE E14



E14. 15000h. 4W eq.inc.38W. Led chip con tecnologia WIRELED: filamento brevettato in materiale composito a prevalenza di rame. Più efficienza, maggior flusso luminoso. Emissione luminosa a 360° priva di ombre.

Codice	Descrizione	Conf.	Euro	/Um
306149	4W. 2700K, 430 lumen, mm.35x100	10		PZ

LAMPADE WIVA WIRELED TORTIGLIONE CHIARA E14



E14. 15000h. 4W eq.inc.42W. Led chip con tecnologia WIRELED: filamento brevettato in materiale composito a prevalenza di rame. Più efficienza, maggior flusso luminoso. Emissione luminosa a 360° priva di ombre.

Codice	Descrizione	Conf.	Euro	/Um
306151	4W. 3000K, 500 lumen, mm.35x100	10		PZ

LAMPADE WIVA WIRELED FIAMMA CHIARA E14



E14. 15000h. 4W eq.inc.42W. Led chip con tecnologia WIRELED: filamento brevettato in materiale composito a prevalenza di rame. Più efficienza, maggior flusso luminoso. Emissione luminosa a 360° priva di ombre.

Codice	Descrizione	Conf.	Euro	/Um
306152	4W. 3000K, 500 lumen, mm.35x118	10		PZ

LAMPADE WIVA WIRELED CHIARA PER CAPPE E14



E14. 15000h. 4W eq.inc.42W. Led chip con tecnologia WIRELED: filamento brevettato in materiale composito a prevalenza di rame. Più efficienza, maggior flusso luminoso. Emissione luminosa a 360° priva di ombre.

Codice	Descrizione	Conf.	Euro	/Um
306134	4W. 3000K, 500 lumen, mm.25x85	10		PZ

LAMPADE WIVA LED GLASSLIGHT ANTIQUE GLOBO G125



E27. 25000h. I caldi riflessi del vetro ambrato e le forme vintage rendono queste lampade led a filamento particolarmente raffinate e decorative. Effetti di luce suggestivi, una collezione di lampade ideale per creare atmosfere calde ed accoglienti. Struttura interna incisa a laser.

Codice	Descrizione	Conf.	Euro	/Um
306182	4W. 2000K, 200 lumen, mm.125x165	6		PZ

LAMPADE WIVA LED GLASSLIGHT ANTIQUE GLOBO G95



E27. 25000h. I caldi riflessi del vetro ambrato e le forme vintage rendono queste lampade led a filamento particolarmente raffinate e decorative. Effetti di luce suggestivi, una collezione di lampade ideale per creare atmosfere calde ed accoglienti. Struttura interna incisa a laser.

Codice	Descrizione	Conf.	Euro	/Um
306184	4W. 2000K, 200 lumen, mm.95x145	6		PZ

LAMPADE WIVA LED GLASSLIGHT ANTIQUE TUBOLARE T30



E27. 25000h. I caldi riflessi del vetro ambrato e le forme vintage rendono queste lampade led a filamento particolarmente raffinate e decorative. Effetti di luce suggestivi, una collezione di lampade ideale per creare atmosfere calde ed accoglienti. Struttura interna incisa a laser.

Codice	Descrizione	Conf.	Euro	/Um
306186	2W. 2000K, 70 lumen, mm.30x185	6		PZ

LAMPADE WIVA LED GLASSLIGHT ANTIQUE TUBOLARE T45



E27. 25000h. I caldi riflessi del vetro ambrato e le forme vintage rendono queste lampade led a filamento particolarmente raffinate e decorative. Effetti di luce suggestivi, una collezione di lampade ideale per creare atmosfere calde ed accoglienti. Struttura interna incisa a laser.

Codice	Descrizione	Conf.	Euro	/Um
306187	2,5W. 2000K, 120 lumen, mm.45x115	6		PZ

LAMPADE WIVA LED GLASSLIGHT ANTIQUE ST64



E27. 25000h. I caldi riflessi del vetro ambrato e le forme vintage rendono queste lampade led a filamento particolarmente raffinate e decorative. Effetti di luce suggestivi, una collezione di lampade ideale per creare atmosfere calde ed accoglienti. Struttura interna incisa a laser.

Codice	Descrizione	Conf.	Euro	/Um
306188	2,5W. 2000K, 120 lumen, mm.64x145	6		PZ

LAMPADE WIVA LED GLASSLIGHT ANTIQUE B75



E27. 25000h. I caldi riflessi del vetro ambrato e le forme vintage rendono queste lampade led a filamento particolarmente raffinate e decorative. Effetti di luce suggestivi, una collezione di lampade ideale per creare atmosfere calde ed accoglienti. Struttura interna incisa a laser.

Codice	Descrizione	Conf.	Euro	/Um
306189	2,5W. 2000K, 120 lumen, mm.75x165	6		PZ

LAMPADE WIVA LED BASIC DISK OPALE E27



E27. 20000h. Led ad alta efficienza.

Codice	Descrizione	Conf.	Euro	/Um
306220	16W. 3000K, 1400 lumen, d.mm.150x80	1		PZ
306222	24W. 3000K, 2050 lumen, d.mm.200x80	1		PZ
306224	36W. 3000K, 3100 lumen, d.mm.250x80	1		PZ

LAMPADE WIVA LED REFLECTOR R50 6W E14



E14. 25000h. 6W eq.alogena 40W.
Fascio 130°.

Codice	Descrizione	Conf.	Euro	/Um
306121	6W. 3000K, 470 lumen, mm.50x88	6		PZ

LAMPADE WIVA LED REFLECTOR R63 9W E27



E27. 25000h. 9W eq.alogena 60W.
Fascio 130°.

Codice	Descrizione	Conf.	Euro	/Um
306122	9W. 3000K, 810 lumen, mm.63x105	6		PZ

LAMPADE WIVA LED REFLECTOR R80 12W E27



E27. 25000h. 12W eq.alogena 75W.
Fascio 130°.

Codice	Descrizione	Conf.	Euro	/Um
306123	12W. 3000K, 1030 lm, mm.80x117	6		PZ

LAMPADE WIVA LED HI-POWER SL OPALE E27



E27. 25000h.
18W eq.inc.104W.
28W eq.inc.148W.
35W eq.inc.178W.
Più performance, meno consumo.

Codice	Descrizione	Conf.	Euro	/Um
306214	18W. 4000K, 1580 lumen, mm. 80x146	1		PZ
306216	28W. 4000K, 2400 lumen, mm.100x178	1		PZ
306218	35W. 4000K, 3000 lumen, mm.120x205	1		PZ

LAMPADE WIVA LED BISPINA SPECIAL G4 1,2W



12V. Attacco G4. 15000h.
1,2W eq.inc.12W.

Codice	Descrizione	Conf.	Euro	/Um
306096	1,2W. 3000K, 100 lumen, mm.10x35	10		BLI

LAMPADE WIVA LED BISPINA SPECIAL G4 1,8W



12V. Attacco G4. 15000h.
1,8W eq.inc.17W.

Codice	Descrizione	Conf.	Euro	/Um
306097	1,8W. 3000K, 150 lumen, mm.13x37	10		BLI

LAMPADE WIVA LED BISPINA SPECIAL CERAMICA G4 3W



12V. Attacco G4. 15000h.
3W eq.inc.30W.

Codice	Descrizione	Conf.	Euro	/Um
306094	3W. 3000K, 310 lumen, mm.16x47	10		BLI

LAMPADE WIVA LED BISPINA SPECIAL DECO G9 2,5W



220V-240V. Attacco G9. 15000h.
2,5W eq.inc.21W.

Codice	Descrizione	Conf.	Euro	/Um
306100	2,5W. 3000K, 200 lumen, mm.16x49	10		BLI

LAMPADE WIVA LED BISPINA SPECIAL CERAMICA G9 3,5W



220V-240V. Attacco G9. 15000h.
3,5W eq.inc.32W.

Codice	Descrizione	Conf.	Euro	/Um
306101	3,5W. 3000K, 350 lumen, mm.16x50	10		BLI

LAMPADE WIVA LED BISPINA SPECIAL CERAMICA G9 4,5W



220V-240V. Attacco G9. 15000h.
4,5W eq.inc.40W.

Codice	Descrizione	Conf.	Euro	/Um
306103	4,5W. 3000K, 460 lumen, mm.16x62	10		BLI

LAMPADE WIVA LED PICCOLA PERA OPALE E14



E14. 15000h. 1,8W eq.inc.14W. Ampio range di temperature di utilizzo da -20° a +40°. Adatta per cappe aspiranti e frigoriferi.

Codice	Descrizione	Conf.	Euro	/Um
306124	1,8W. 3000K, 120 lumen, d.mm.18x51	10		PZ

LAMPADE WIVA LED SPOT MR16 SILVER 12V.



Fascio 36°. Attacco GU5,3. 30000h. 5W eq.alogena 35W.

Codice	Descrizione	Conf.	Euro	/Um
306104	5W. 3000K, 430/375 lumen, mm.50x52	10		PZ
306105	5W. 4000K, 430/375 lumen, mm.50x52	10		PZ

LAMPADE WIVA LED SPOT GU10 FASCIO 38°



Fascio 38°. Attacco GU10. 30000h. 6W eq.alogena 60W.

Codice	Descrizione	Conf.	Euro	/Um
306111	6W. 3000K, 530/460 lumen, mm.50x58	10		PZ
306113	6W. 4000K, 530/460 lumen, mm.50x58	10		PZ

LAMPADE WIVA LED SPOT GU10 BIANCA FASCIO 38°



Fascio 38°. Attacco GU10. 30000h.
8W eq.alogena 92W.
9W eq.alogena 104W.

Codice	Descrizione	Conf.	Euro	/Um
306109	8W. 3000K, 760/670 lumen, mm.50x58	10		PZ
306107	8W. 4000K, 760/670 lumen, mm.50x58	10		PZ
306110	9W. 3000K, 860/760 lumen, mm.50x58	10		PZ
306108	9W. 4000K, 860/760 lumen, mm.50x58	10		PZ

LAMPADE WIVA LED SPOT GU10 BIANCA FASCIO LARGO



Fascio LARGO 100°. Attacco GU10. 25000h.
6W eq.inc.42W.
8W eq.inc.52W.
9W eq.inc.58W.

Codice	Descrizione	Conf.	Euro	/Um
306116	6W. 3000K, 500 lumen, mm.50x55	10		PZ
306117	8W. 3000K, 670 lumen, mm.50x55	10		PZ
306120	9W. 3000K, 760 lumen, mm.50x55	10		PZ

LAMPADE WIVA LED SPOT GU10 RGB + WHITE



Fascio LARGO 120°. Attacco GU10. 25000h. Luce RGB + WHITE 3000K. Con telecomando per regolare il colore e l'intensità della luce. DIMMERABILE.

Codice	Descrizione	Conf.	Euro	/Um
306235	5W RGB+3000K, 270 lumen, d.mm.50x55	6		BLI

LAMPADE WIVA LED R7S 5W MM.78



Attacco R7S. 15000h. Non dimmerabile. 3000K eq.inc.40W. 4000K eq.inc.42W.

Codice	Descrizione	Conf.	Euro	/Um
306127	5W. 3000K, 470 lumen, d.mm.25x78	10		BLI
306128	5W. 4000K, 500 lumen, d.mm.25x78	10		BLI

LAMPADE WIVA LED R7S 10W MM.118



Attacco R7S. 15000h. Non dimmerabile. 3000K eq.inc.75W. 4000K eq.inc.78W.

Codice	Descrizione	Conf.	Euro	/Um
306125	10W. 3000K, 1050 lumen, d.mm.25x118	10		BLI
306126	10W. 4000K, 1100 lumen, d.mm.25x118	10		BLI

LAMPADE WIVA LED R7SHP 11W MM.78



Attacco R7S. 15000h. Alte prestazioni, angolo di irraggiamento 360°.
3000K eq.inc.83W. 4000K eq.inc.86W.
Non dimmerabile.

Codice	Descrizione	Conf.	Euro	/Um
306204	11W. 3000K, 1200 lumen, d.mm.25x78	10		BLI
306205	11W. 4000K, 1250 lumen, d.mm.25x78	10		BLI

LAMPADE WIVA LED R7SHP 20W MM.118

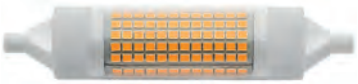

Attacco R7S. 15000h. Alte prestazioni, angolo di irraggiamento 360°.
3000K eq.inc.137W. 4000K eq.inc.142W. Non dimmerabile.

Codice	Descrizione	Conf.	Euro	/Um
306202	20W. 3000K, 2200 lumen, d.mm.25x118	10		BLI
306203	20W. 4000K, 2300 lumen, d.mm.25x118	10		BLI

LAMPADE WIVA LED TUBO GLASS T8 G13



In vetro. Attacco bispina G13. d.mm.26. 35000h. 220/240V. Elevata efficienza energetica per un maggiore risparmio. Assenza totale di emissioni UV. Ideali per illuminare aree commerciali e produttive. Non dimmerabili. Starter WIVA per led in dotazione.

Codice	Descrizione	Conf.	Euro	/Um
306010	9W. 4000K, 960 lumen, lungh.cm. 60	25		PZ
306012	18W. 4000K, 2000 lumen, lungh.cm.120	25		PZ
306013	24W. 4000K, 2400 lumen, lungh.cm.150	25		PZ

LAMPADE NEON REER TUBO T8



Attacco bispina G13. Fluorescenti TRIFOSFORO: alta resa cromatica Ra86.

Codice	Descrizione	Conf.	Euro	/Um
305985	18W. 4000K, d.mm.26, lungh. mm. 590	25 *		PZ
305986	36W. 4000K, d.mm.26, lungh. mm.1200	25 *		PZ
305987	58W. 4000K, d.mm.26, lungh. mm.1500	25 *		PZ

LAMPADE NEON REER CIRCOLARI



Attacco G10q. Fluorescenti trifosforo.

Codice	Descrizione	Conf.	Euro	/Um
305994	22W. 4000K, d.mm.216	20		PZ
305995	32W. 4000K, d.mm.311	20		PZ
305996	40W. 4000K, d.mm.406	10		PZ

STARTER PER NEON SC480 RELCO



Per neon 4÷80 W.

Codice	Descrizione	Conf.	Euro	/Um
305970	d.mm.21	25 *		PZ

LAMPADE FLUORESCENTI WIVA GLOBO E27



E27. 12000h.

Codice	Descrizione	Conf.	Euro	/Um
305571	30W. 2700K, 1900 lumen, mm.120x187	10		PZ
305569	30W. 4000K, 1900 lumen, mm.120x187	10		PZ

LAMPADE ALOGENE HALO WIVA GOCCIA E27



E27. 2500h. Classe energetica C.

Codice	Descrizione	Conf.	Euro	/Um
305755	42W. 3000K, 630 lumen, mm.60x105	10 *		PZ
305760	70W. 3000K, 1172 lumen, mm.60x105	10 *		PZ
305765	100W. 3000K, 1800 lumen, mm.60x105	10 *		PZ
305767	120W. 3000K, 2200 lumen, mm.60x105	10 *		PZ

LAMPADE ALOGENE HALO WIVA SFERA E14



E14. 2500h. Classe energetica C.

Codice	Descrizione	Conf.	Euro	/Um
305783	18W. 3000K, 204 lumen, mm.45x79	10 *		PZ
305784	28W. 3000K, 370 lumen, mm.45x79	10 *		PZ
305785	42W. 3000K, 630 lumen, mm.45x79	10 *		PZ

LAMPADE ALOGENE HALO WIVA SFERA E27



E27. 2500h. Classe energetica C.

Codice	Descrizione	Conf.	Euro	/Um
305788	18W. 3000K, 204 lumen, mm.45x74	10 *		PZ
305789	28W. 3000K, 370 lumen, mm.45x74	10 *		PZ
305790	42W. 3000K, 630 lumen, mm.45x74	10 *		PZ

LAMPADE ALOGENE HALO WIVA OLIVA E14



E14. 2500h. Classe energetica C.

Codice	Descrizione	Conf.	Euro	/Um
305774	18W. 3000K, 204 lumen, mm.35x102	10 *		PZ
305775	28W. 3000K, 370 lumen, mm.35x102	10 *		PZ
305773	42W. 3000K, 630 lumen, mm.35x102	10 *		PZ

LAMPADE ALOGENE HALO WIVA TORTIGLIONE E14



E14. 2500h. Classe energetica C.

Codice	Descrizione	Conf.	Euro	/Um
305777	28W. 3000K, 370 lumen, mm.35x102	10 *		PZ
305778	42W. 3000K, 630 lumen, mm.35x102	10 *		PZ

LAMPADE ALOGENE WIVA PER CAPPE E14



E14. 2000h.

Codice	Descrizione	Conf.	Euro	/Um
305912	28W. 2800K, 370 lumen, mm.25x80	10 *		PZ

LAMPADE LEUCI PER FRIGORIFERI E14



E14. Piccola Pera Chiara.

Codice	Descrizione	Conf.	Euro	/Um
305914	15W. mm.25x57	10 *		PZ

LAMPADE LEUCI PER FORNI 300°C E14



E14. Piccola Pera Chiara.

Codice	Descrizione	Conf.	Euro	/Um
305916	15W. mm.20x50	10 *		PZ
305917	25W. mm.25x57	10 *		PZ

LAMPADE WIVA DICROICHE 12V.



Fascio 36°. Attacco GU5.3. d.mm.51. 2500h.

Codice	Descrizione	Conf.	Euro	/Um
305920	20W. 3000K, 230 lumen	5 *		PZ

LAMPADE ALOGENE WIVA BISPINA G9 230V.



Attacco G9. d.mm.13. 2000h. Compatte bassa pressione. Protezione UV STOP.

Codice	Descrizione	Conf.	Euro	/Um
305957	18W. 3000K, 205 lumen	20 *		PZ
305958	28W. 3000K, 370 lumen	20 *		PZ

LAMPADE ALOGENE WIVA BISPINA 12V.



Attacco G6.35. d.mm.10. 2000h. Compatte bassa pressione. Protezione UV STOP. Filamento assiale.

Codice	Descrizione	Conf.	Euro	/Um
305955	50W. 3000K, 930 lumen	20 *		PZ

LAMPADE ALOGENE WIVA R7S



Attacco R7S. d.mm.12. 2000h. Classe energetica C.

Codice	Descrizione	Conf.	Euro	/Um
305683	80W. 3000K, 1375 lumen, mm. 78	25 *		PZ
305684	120W. 3000K, 2250 lumen, mm. 78	25 *		PZ
305691	120W. 3000K, 2250 lumen, mm.118	25 *		PZ
305692	160W. 3000K, 3085 lumen, mm.118	25 *		PZ
305694	230W. 3000K, 4644 lumen, mm.118	25 *		PZ
305698	400W. 3000K, 8545 lumen, mm.118	25 *		PZ

PROIETTORI ALOGENI



Codice	Descrizione	Conf.	Euro	/Um
293104	lampada max 120W	2		PZ
293115	lampada max 400W	2		PZ

PROIETTORI ALOGENI CON SENSORE



Codice	Descrizione	Conf.	Euro	/Um
293127	lampada max 400W	2		PZ

PROIETTORI ALOGENI CON TREPPIEDE



Supporto telescopico. Corpo in alluminio. Griglia di protezione. IP44. Cavo mt.3.

Codice	Descrizione	Conf.	Euro	/Um
293146	lampada max 400W	1		PZ

PROIETTORI ALOGENI LIONS 336T CON SUPPORTO



IP44. Corpo in alluminio. Griglia di protezione.

Codice	Descrizione	Conf.	Euro	/Um
293144	lampada max 400W	1		PZ

PROIETTORI LIONS 196W LED 10W RICARICABILI



IP65 idonei per installazioni in ambienti esterni. Batteria litio ricaricabile 7,4V. 4400 mA. Durata 20000h. Angolo illuminante 120°. Corpo in alluminio. 4 piedini magnetici. In dotazione caricabatteria e adattatore per ricarica auto.

Codice	Descrizione	Conf.	Euro	/Um
293150	art.196W 10W. 690lm	1		PZ

PROIETTORI SIKUROTECH 7601 LED 20W RICARICABILI



IP65 idonei per installazioni in ambienti esterni. Batteria ricaricabile 7,4V. 6600 mA. Durata 20000h. Angolo illuminante 120°. Corpo in alluminio. In dotazione caricabatteria e adattatore per ricarica auto.

Codice	Descrizione	Conf.	Euro	/Um
293152	art.7601 20W. 1400lm	8		PZ

PROIETTORI SIKUROTECH 7671 LED 20W SLIM C/SUPPORTO



Con supporto portatile. IP65 idonei per installazioni in ambienti esterni. 48 led. Apertura fascio luce 130°. Corpo in alluminio pressofuso verniciato GRIGIO. Vetro leggermente smerigliato per una migliore diffusione del fascio luminoso. Cavo mt.1,5. Non dimmerabili.

Codice	Descrizione	Conf.	Euro	/Um
309026	art.7671, 20W. 4000K, 1600lm	1		PZ

PROIETTORI SIKUROTECH 7659 LED 30W CON SUPPORTO



Con supporto portatile. IP65 idonei per installazioni in ambienti esterni. 72 led. Apertura fascio luce 130°. Corpo in alluminio pressofuso verniciato GRIGIO. Cavo mt.1,5. Non dimmerabili.

Codice	Descrizione	Conf.	Euro	/Um
309028	art.7659, 30W. 4000K, 2400lm	1		PZ

PROIETTORI SIKUROTECH 7660 LED 50W CON SUPPORTO



Con supporto portatile. IP65 idonei per installazioni in ambienti esterni. 120 led. Apertura fascio luce 130°. Corpo in alluminio pressofuso verniciato GRIGIO. Cavo mt.1,5. Non dimmerabili.

Codice	Descrizione	Conf.	Euro	/Um
309029	art.7660, 50W. 4000K, 4000lm	2		PZ

PROIETTORI SIKUROTECH LED IP65 NERO



IP65 idonei per installazioni in ambienti esterni. Apertura fascio luce 130°. Corpo in alluminio pressofuso verniciato NERO. Non dimmerabili.

Codice	Descrizione	Conf.	Euro	/Um
309040	art.7665, 10W. 4000K, 800lm	1		PZ
309042	art.7666, 20W. 4000K, 1600lm	1		PZ
309044	art.7667, 30W. 4000K, 2400lm	1		PZ
309046	art.7668, 50W. 4000K, 4000lm	1		PZ

PROIETTORI LED 10W SHUTTLE IP65



IP65 idonei per installazioni in ambienti esterni. Durata >40000 ore. Luce diffusa con un angolo di 92°. Corpo in alluminio pressofuso. Adatti per l'illuminazione di mezzi in movimento senza messa a terra.

Codice	Descrizione	Conf.	Euro	/Um
309014	10W. 12V. 100W resi, 4000K, 950lm	1		PZ

NEW

Proiettori **LED**
UNIVERSAL S

10 | 20 | 30 | 50 | 70 | 100 | 150 | 200



WIVAGroup

Via Siena, 47/37 int.29 - 50142 Firenze - ITALIA - Tel. +39 055 7373015 - Fax +39 055 7222555 www.wivagroup.com - info@wivagroup.com

PROIETTORI SIKUROTECH 7669 LED 20W CON SENSORE



IP44. Sensore di movimento con visuale a 120°. Apertura fascio luce 130°. Corpo in alluminio pressofuso verniciato GRIGIO. Non dimmerabili.

Codice	Descrizione	Conf.	Euro	/Um
309011	art.7669, 20W. 4000K, 1600lm	1		PZ

PROIETTORI SIKUROTECH LED IP65 SLIM



IP65 idonei per installazioni in ambienti esterni. Apertura fascio luce 130°. Corpo in alluminio pressofuso verniciato bianco. Vetro leggermente smerigliato per una migliore diffusione del fascio luminoso. Non dimmerabili.

Codice	Descrizione	Conf.	Euro	/Um
309052	art.7651, 10W. 4000K, 800lm	1		PZ
309053	art.7652, 20W. 4000K, 1600lm	1		PZ
309054	art.7653, 30W. 4000K, 2400lm	1		PZ
309055	art.7654, 50W. 4000K, 4000lm	1		PZ

PROIETTORI WIVA LED SMD



Proiettori LED SMD a celle led superficiali. Illuminazione capillare e uniforme. Fascio luminoso omogeneo con un angolo di 120°. Scocca in pressofusione unica. Vetro di protezione antiurto. IP65 idonei per installazioni in ambienti esterni. Non dimmerabili.

Codice	Descrizione	Conf.	Euro	/Um
309062	20W. 4000K 2020lm. mm.155x 55x170	1		PZ
309063	30W. 4000K 3450lm. mm.195x 65x205	1		PZ
309064	50W. 4000K 5300lm. mm.195x 65x205	1		PZ

PROIETTORI WIVA LED UNIVERSAL S



Proiettori LED SMD ad alta efficienza. Ideali per piccole installazioni indoor/outdoor. IP65. Corpo in pressofusione di alluminio verniciata a polvere poliestere grigio antracite. Viti acciaio inox anticorrosione. Vetro temperato trasparente. Inclinazione staffa a 45°. Rotazione della staffa a 360°. Protezione sovratensione. PRECABLATI.

Codice	Descrizione	Conf.	Euro	/Um
309080	10W. 4000K 1025lm. mm.102x 76x19	1		PZ
309081	20W. 4000K 2050lm. mm.132x 97x19	1		PZ
309082	30W. 4000K 3190lm. mm.170x131x21	1		PZ
309083	50W. 4000K 5310lm. mm.210x146x22	1		PZ
309084	70W. 4000K 7350lm. mm.210x146x22	1		PZ

PROIETTORI WIVA LED UNIVERSAL S HD



Proiettori LED SMD ad alta efficienza. L'elevata potenza/flusso luminoso li rendono ideali per installazioni professionali e grandi spazi. IP65. Corpo in pressofusione di alluminio verniciata a polvere poliestere grigio antracite. Viti acciaio inox anticorrosione. Vetro temperato trasparente. Protezione sovratensione. DA CABLARE: dotati di vano di connessione stagno IP65 con morsettiera per cavi.

Codice	Descrizione	Conf.	Euro	/Um
309085	100W. 4000K 10625lm. mm.320x220x59	1		PZ
309086	150W. 4000K 15940lm. mm.390x254x72	1		PZ
309087	200W. 4000K 21250lm. mm.390x254x72	1		PZ

PANNELLI LED WIVA 60X60



Pannelli led per installazione ad incasso, a plafone, sospensione. Led SMD ad alta efficienza 35000h. Elevata resa cromatica 80CRI. Luce diffusa con un angolo di 115°. Adatti ad ambienti di lavoro con valori UGR19. Telaio in estruso di alluminio bianco e pannello in policarbonato diffondente. Alimentazione ad alta efficienza inclusa nell'apparecchio. Non dimmerabili.

Codice	Descrizione	Conf.	Euro	/Um
307960	36W. 4000K, 3780lm, mm.595x595x10h	1		PZ

KIT SOSPENSIONE PER PANNELLI LED WIVA



Kit sospensione per installazione pannelli LED, 6 cavi (mt.1,5).

Codice	Descrizione	Conf.	Euro	/Um
307961	Kit sospensione 6 cavi	1		KIT

KIT PLAFONE 60X60 PER PANNELLI LED WIVA



Kit plafone per installazione pannelli LED.

Codice	Descrizione	Conf.	Euro	/Um
307962	Kit plafone mm.600x600	1		KIT

SUPPORTO PER PROIETTORI WIVA SMD LED



Adatto a proiettori con fori attacco interasse cm.10 o cm.15 (30W-50W-70W).

Codice	Descrizione	Conf.	Euro	/Um
309074	art.91100501	1		PZ

PLAFONIERE LED WIVA BULK OVAL



In tecnopolimero ad alta resilienza. Affidabile e performante. Ideale anche per installazioni in esterno IP65. Cornice bianca. LED SMD ad alta efficienza. 35000h. Non dimmerabile.

Codice	Descrizione	Conf.	Euro	/Um
307980	7W. 4000K, 785lm, cm.187x127x75	1		PZ
307981	14W. 4000K, 1370lm, cm.239x162x98	1		PZ

PLAFONIERE LED WIVA BULK ROUND



In tecnopolimero ad alta resilienza. Affidabile e performante. Ideale anche per installazioni in esterno IP65. Cornice bianca. LED SMD ad alta efficienza. 35000h. Non dimmerabile.

Codice	Descrizione	Conf.	Euro	/Um
307984	8W. 4000K, 785lm, cm.179x75	1		PZ
307985	14W. 4000K, 1370lm, cm.220x98	1		PZ
307986	17W. 4000K, 1960lm, cm.253x103	1		PZ

PLAFONIERE LED WIVA BULK SENSOR



Con sensore di presenza e di luminosità integrato. Sensibilità microonda regolabile. Sensore luminosità regolabile. Tempo di autospegnimento variabile da 8 a 12 secondi. In tecnopolimero ad alta resilienza affidabile e performante, ideale anche per installazioni in esterno IP65. Cornice bianca. LED SMD ad alta efficienza 35000h. Non dimmerabile.

Codice	Descrizione	Conf.	Euro	/Um
307989	12W. 4000K, 1370lm, cm.220x98	1		PZ
307990	17W. 4000K, 1960lm, cm.253x103	1		PZ

PLAFONIERE LED VELAMP TARTARUGA



Plafoniere in polipropilene. IP44. LED SMD 2835. Fascio di luce diffuso.

Codice	Descrizione	Conf.	Euro	/Um
307977	5,5W. 4000K, 450Lm, cm.175x125x65	12		PZ
307978	15W. 4000K, 1050Lm, cm.200x129x73	12		PZ
307979	20W. 4000K, 1550Lm, cm.257x160x77	6		PZ

PLAFONIERE LED WIVA REGLETTE



Plafoniera LED per fila continua collegabile in looping. Perfetta omogeneità di diffusione luminosa. Fascio 125°. Protezione IP20-IK07. LED SMD al alta efficienza ed elevata resa cromatica. 25000h. Corpo in policarbonato con terminali in tecnopolimero. Schermo in tecnopolimero con finitura opale. Staffe in metallo per montaggio a plafone incluse. Precablato con interruttore. Non dimmerabile.

Codice	Descrizione	Conf.	Euro	/Um
308014	5W. 4000K, 530lm, mm.300x22x36	6		PZ
308015	9W. 4000K, 960lm, mm.600x22x36	6		PZ
308016	12W. 4000K, 1270lm, mm.900x22x36	6		PZ

PLAFONIERE LED WIVA MADEIRA



Design d'eccellenza in soli 23mm di altezza. Perfetta omogeneità di diffusione luminosa. Fascio 125°. Protezione IP20-IK06. LED SMD al alta efficienza ed elevata resa cromatica 35000h. Corpo in alluminio anodizzato con terminali in tecnopolimero. Schermo in tecnopolimero con finitura opale. Staffe in metallo per montaggio a plafone incluse. Alimentazione ON/OFF inclusa. Precablato.Non dimmerabile.

Codice	Descrizione	Conf.	Euro	/Um
308001	18W. 4000K, 1920lm, mm. 600x75x23,5	1		PZ
308002	27W. 4000K, 2880lm, mm. 900x75x23,5	1		PZ
308003	36W. 4000K, 3840lm, mm.1200x75x23,5	1		PZ

PLAFONIERE LED WIVA AMUR



Elevato grado di protezione IP66-IK07. LED SMD al alta efficienza ed elevata resa cromatica 35000h. Fascio 125°. Corpo in tecnopolimero. Schermo in tecnopolimero con finitura opale. Staffe in metallo per montaggio a plafone incluse. Alimentazione ON/OFF inclusa. Cablaggio: particolare sistema di connessione con slitta estraibile. Non dimmerabile.

Codice	Descrizione	Conf.	Euro	/Um
307995	9W. 4000K, 950lm, mm. 630x50x49	1		PZ
307996	18W. 4000K, 1900lm, mm. 630x50x49	1		PZ
307997	36W. 4000K, 3800lm, mm.1230x50x49	1		PZ

PLAFONIERE LED WIVA NIAGARA



Plafoniera LED IP65-IK08. Montaggio in linea grazie all'innesto rapido. LED SMD ad alta EFFICIENZA ed elevato FLUSSO luminoso. Fascio 130°. 50000h. Nessun abbagliamento grazie all'effetto BRIGHT LIGHT. Corpo in tecnopolimero. Staffe in metallo per montaggio a plafone incluse. Regolazione dell'illuminazione con sensore di presenza. Alimentazione ON/OFF inclusa. Non dimmerabile.

Codice	Descrizione	Conf.	Euro	/Um
308007	42W. 4000K, 6000lm, mm.1200x80x70	1		PZ
308008	62W. 4000K, 8700lm, mm.1500x80x70	1		PZ

PLAFONIERE LED WIVA NIAGARA EKO



Plafoniera LED IP65-IK08 con elevato grado di protezione. Dotata di vano di alimentazione per un cablaggio facilitato. LED SMD ad alta efficienza ed elevata resa cromatica. Fascio 130°. 35000h. Corpo in tecnopolimero. Schermo in tecnopolimero con finitura opale. Staffe in metallo per montaggio a plafone incluse. Alimentazione ON/OFF inclusa. Non dimmerabile.

Codice	Descrizione	Conf.	Euro	/Um
308012	30W. 4000K, 3300lm, mm.1200x60x70	1		PZ

PLAFONIERE LED WIVA EASY BOX ** SENZA TUBI **



Plafoniera IP65 specifica per tubi led. Corpo in tecnopolimero. Piastra di supporto in metallo ancorabile al corpo plastico tramite appositi ganci. Schermo in tecnopolimero con finitura trasparente. Alimentazione diretta a tensione di rete. Non dimmerabile. Staffe in metallo per montaggio a plafone incluse. Da cablare internamente tramite morsettiera con fusibile di protezione sulla fase.

Codice	Descrizione	Conf.	Euro	/Um
308025	per 1 tubo mm.60 mm.660x100x70	1		PZ
308028	per 2 tubi mm.60 mm.660x100x70	1		PZ
308029	per 2 tubi mm.120 mm.1260x100x70	1		PZ
308030	per 2 tubi mm.150 mm.1560x100x70	1		PZ

PLAFONIERA OVALE IP65 FME ART.62722



In materiale termoplastico. Base grigia, calotta trasparente. Portalampada E27 per lampade ad incandescenza (max 60 W.) o fluorescenti a basso consumo. Dim. mm.215x125x110.

Codice	Descrizione	Conf.	Euro	/Um
307955	potenza 60W.	10		PZ

PLAFONIERA TONDA IP65 FME ART.62732



In materiale termoplastico. Base grigia, calotta trasparente. Portalampada E27 per lampade ad incandescenza (max 60 W.) o fluorescenti a basso consumo. d.mm.215.

Codice	Descrizione	Conf.	Euro	/Um
307958	potenza 60W.	10		PZ

BARRE LUMINOSE A LED C01A 12V IP20



Luce naturale 4000K. 3528 dim.led. Profilo ultra piatto. Ideale per realizzare rapidamente e con estrema semplicità l'illuminazione di vetrine, insegne, interni di armadi, mobili ecc. Possono essere installate singolarmente o combinate tra loro.

Codice	Descrizione	Conf.	Euro	/Um
309355	3W. 200 lumen, lungh.cm. 30	1		PZ
309356	5W. 350 lumen, lungh.cm. 50	1		PZ
309357	11W. 700 lumen, lungh.cm.100	1		PZ

MODULO INTERRUTTORE PER BARRE LUMINOSE A LED

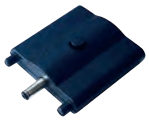

Interruttore per barre luminose a led mod. C01A 12V.

Codice	Descrizione	Conf.	Euro	/Um
309360		1		PZ

ALIMENTATORI 12V PER BARRE LUMINOSE A LED



Alimentatore per barre luminose a led mod. C01A 12V.

Codice	Descrizione	Conf.	Euro	/Um
309365	potenza 12W	1		PZ

ALIMENTATORI MINI 12V



Dimensioni ridotte. Alimentatori dedicati in tensione costante 12V tecnologia Switching, ideali per fornire energia ai dispositivi a led come i nastri. 18W adatto anche all'alimentazione di serrature elettriche.

Codice	Descrizione	Conf.	Euro	/Um
309280	potenza 12W IP67	1		PZ
309283	potenza 18W IP67	1		PZ

ALIMENTATORI DEDICATI TENSIONE COSTANTE 12V

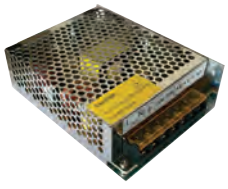

Alimentatori dedicati in tensione costante 12V tecnologia Switching, ideali per fornire energia ai dispositivi a led come i nastri. Il corpo è realizzato in metallo traforato.

Codice	Descrizione	Conf.	Euro	/Um
309286	potenza 24W	1		PZ
309289	potenza 36W	1		PZ
309292	potenza 60W	1		PZ
309295	potenza 100W	1		PZ
309298	potenza 120W	1		PZ

NASTRO LED FLESSIBILE BOBINA MT.5 DIM.LED 5050

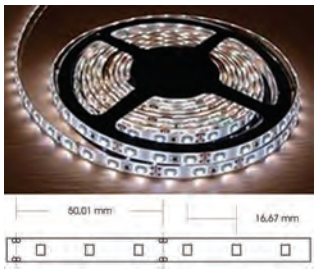

12V. N.60 led/mt. Luce bianca. Lato posteriore adesivo. Utilizzabile nel campo dell'illuminazione domestica, nel settore dell'arredamento, per la decorazione ecc. Per una migliore resa e durata si raccomanda l'uso di supporti metallici per un migliore raffreddamento. Nel caso di strisce di misura superiore ai mt.3 si consiglia di collegare entrambe i capi della striscia.

Codice	Descrizione	Conf.	Euro	/Um
309230	IP20 6000K 1000 lm/mt	1		PZ

PENDEL E27 PLASTICA BIANCO ART.3011



Portalampada per sospensione in plastica. Attacco E27. Tensione 250V. Camicia filettata con fermo e ghiera.

Codice	Descrizione	Conf.	Euro	/Um
307922	BIANCO, lungh. cavo cm.80	25		PZ

PENDEL WIVA E27 PLASTICA SILICONICA BIANCO OPACO



Portalampada per sospensione in plastica siliconica. Attacco E27. Potenza max 70W. Tensione 250V.

Codice	Descrizione	Conf.	Euro	/Um
307942	BIANCO OPACO, lungh. cavo mt.1,2	10		PZ

PENDEL WIVA E27 METALLO OPACO



Portalampada per sospensione in metallo. Attacco E27. Potenza max 70W. Tensione 250V. Box plastico di collegamento con morsettiera estraibile per l'isolamento dei cavi elettrici.

Codice	Descrizione	Conf.	Euro	/Um
307943	BIANCO OPACO, lungh. cavo mt.1,5	10		PZ
307944	NERO OPACO, lungh. cavo mt.1,5	10		PZ

PENDEL WIVA E27 METALLO LUCIDO



Portalampada per sospensione in metallo. Attacco E27. Potenza max 70W. Tensione 250V. Box plastico di collegamento con morsettiera estraibile per l'isolamento dei cavi elettrici.

Codice	Descrizione	Conf.	Euro	/Um
307945	RAME LUCIDO, lungh. cavo mt.1,5	10		PZ
307946	ARGENTO LUCIDO, lungh. cavo mt.1,5	10		PZ

CATENARIA BIPOLARE NERA 11 POSTI E27



Catenaria bipolare completa IP65 lunghezza mt.11 con 11 portalampade E27. Cablaggio spina + innesto da mt.1,5 incluso. N.5 catenarie collegabili.

Codice	Descrizione	Conf.	Euro	/Um
307920	3062/NERA	1		PZ

PUNTO LUCE DA PARETE PLASTICA BIANCO



Codice	Descrizione	Conf.	Euro	/Um
307891	attacco E27	25		PZ

PUNTO LUCE IN PORCELLANA BIANCO E27



Base dritta. Morsetti per cavi mm.0,5-2,5. Fori passanti d.mm.4,5.

Codice	Descrizione	Conf.	Euro	/Um
307886	attacco E27	10		PZ

PUNTO LUCE IN PORCELLANA BIANCO E27 C/INTERRUTTORE



Base curva con interruttore. Morsetti per cavi mm.0,5-2,5. Fori passanti d.mm.4,5.

Codice	Descrizione	Conf.	Euro	/Um
307887	attacco E27	10		PZ

PORTALAMPADA IN PORCELLANA E27



Morsetti per cavi mm.0,5-2,5. Foro filettato M10.

Codice	Descrizione	Conf.	Euro	/Um
307926	250V. attacco E27	10		PZ

PORTALAMPADA IN PORCELLANA E27 CON STAFFA



Morsetti per cavi mm.0,5-2,5. Staffa in acciaio zincato.

Codice	Descrizione	Conf.	Euro	/Um
307899	250V, attacco E27	50		PZ

PORTALAMPADA METALLO E27



Con ghiera. 250V. 4A.

Codice	Descrizione	Conf.	Euro	/Um
307904	attacco E27	10		PZ

PORTALAMPADA LISCIO E27



Morsetti per cavi mm.0,5-2,5. Foro filettato M10.

Codice	Descrizione	Conf.	Euro	/Um
307895	250V, attacco E27, bianco	50		PZ
307897	250V, attacco E27, nero	50		PZ

PORTALAMPADA LISCIO E14



Morsetti per cavi mm.0,5-2,5. Foro filettato M10.

Codice	Descrizione	Conf.	Euro	/Um
307896	250V, attacco E14, bianco	50		PZ
307898	250V, attacco E14, nero	50		PZ

PORTALAMPADA FILETTATO E27



Codice	Descrizione	Conf.	Euro	/Um
307910	colore bianco	50		PZ
307911	colore nero	50		PZ

PORTALAMPADA FILETTATO E14



Codice	Descrizione	Conf.	Euro	/Um
307912	colore bianco	100		PZ
307913	colore nero	100		PZ

GHIERE PER PORTALAMPADA E27



Codice	Descrizione	Conf.	Euro	/Um
307914	colore bianco	100		PZ
307915	colore nero	100		PZ

GHIERE PER PORTALAMPADA E14



Codice	Descrizione	Conf.	Euro	/Um
307916	colore bianco	100		PZ
307917	colore nero	100		PZ

PORTALAMPADA VOLANTE PRE-CABLATO FME ART.62814



Portalampada nero max 100W ad aggancio rapido con cm.20 di cavo 2x0,75. Con gancio per appendere.

Codice	Descrizione	Conf.	Euro	/Um
307919		60		PZ

COPRI PORTALAMPADA CROMATO



Bicchiere copri portalampada in metallo. Foro mm.10,5.

Codice	Descrizione	Conf.	Euro	/Um
307930	attacco E14 d.mm.32 h.mm.57	1		PZ
307931	attacco E27 d.mm.44 h.mm.62	1		PZ

ROSONE METALLO CROMATO



Rosone cilindrico in metallo.

Codice	Descrizione	Conf.	Euro	/Um
307932	d.mm.100, h.mm.36	1		PZ

PORTALAMPADA GU10



Attacco per GZ10-GU10. Corpo in steatite. Cavi cm.25. Fori fissaggio mm.3,6.

Codice	Descrizione	Conf.	Euro	/Um
307933	250V. 2A.	50		PZ

PORTALAMPADA GU5.3



Attacco per GZ4-G5.3-GX5.3-GX6.35-GZ6,35. Corpo in steatite. Cavi cm.15. Fori fissaggio mm.4.

Codice	Descrizione	Conf.	Euro	/Um
307934	24V. 10A.	100		PZ

PORTALAMPADA G9



Attacco per G9. Corpo in steatite. Cavi cm.25.

Codice	Descrizione	Conf.	Euro	/Um
307936	250V. 2A.	50		PZ

PORTALAMPADA G13 PER NEON



Attacco per G13. Corpo in policarbonato con fissaggio ad innesto.

Codice	Descrizione	Conf.	Euro	/Um
307938	250V.	100		PZ

PORTALAMPADA G10Q PER NEON CIRCOLARI



Attacco per G10Q con molla di sostegno. Cavi cm.20. Corpo in policarbonato con portastarter incluso.

Codice	Descrizione	Conf.	Euro	/Um
307940	250V.	50		PZ

TIMER A CAVALIERI 81001 GIORNALIERO



Programmatore orario giornaliero a cavalieri, passo 15 minuti, 96 programmi. Spina 16A 2P+T. Presa 10-16A 2P+T.

Codice	Descrizione	Conf.	Euro	/Um
307171		1		BLI

TIMER A CAVALIERI 81002 GIORNALIERO



Programmatore orario giornaliero a cavalieri, passo 15 minuti, 96 programmi. Spina schuko 16A 2P+T. Presa schuko 16A 2P+T.

Codice	Descrizione	Conf.	Euro	/Um
307172		1		BLI

TIMER DIGITALE 81003 SETTIMANALE



Programmatore orario settimanale digitale, 48 programmi. Spina 16A 2P+T. Presa 10-16A 2P+T.

Codice	Descrizione	Conf.	Euro	/Um
307173		1		BLI

CAVO SPINA + INTERRUTTORE



Cablaggio con spina 2P + interruttore. Cavo lunghezza cm.150. Sezione mm.2x0,75.

Codice	Descrizione	Conf.	Euro	/Um
307860	bianco	25		PZ
307861	nero	25		PZ
307862	oro	25		PZ

INTERRUTTORE PASSAFILO UNIPOLARE



Codice	Descrizione	Conf.	Euro	/Um
307870	bianco	100		PZ
307872	nero	100		PZ
307873	oro	100		PZ

INTERRUTTORE A PEDALE



Interruttore d.mm.64.

Codice	Descrizione	Conf.	Euro	/Um
307864	250V. 2A. bianco	25		PZ
307865	250V. 2A. nero	25		PZ

INTERRUTTORE UNIPOLARE DA INCASSO



Morsetti a vite per cavi mm.0,5-1. Ghiera fissaggio per fori d.mm.10.

Codice	Descrizione	Conf.	Euro	/Um
307866	250V. 2A.	100		PZ

SENSORE DI MOVIMENTO PIR E DI LUMINOSITA' WIVA



Sensore di movimento e crepuscolare ad infrarossi. IP44. 220-240V. Angolo di rilevamento 180°. Raggio di rilevamento max mt.12. Altezza di installazione mt.1,8-2,5. Carico max led 800W. Carico max alogena 1200W. Carico max fluorescente 300W. Impostazione timer da 10sec. a 7min. Luminosità da 3 LUX a disabilitato. Per plafoniere, applique, proiettori.

Codice	Descrizione	Conf.	Euro	/Um
307881	ingresso 2P AC, uscita 2P AC	6		BLI

SENSORE DI MOVIMENTO STEINEL 600310



Per interni ed esterni. Sensore a infrarossi passivi. Bianco. Angolo di rilevamento 120. Orientabile 30 gradi in orizzontale e 180 gradi in verticale. Raggio d'azione mt.10. IP54. Tempo regolabile tra 8 sec. e 35 min. Regolazione crepuscolare da 2 a 2000 lx. Uscita di comando max 500w. Altezza montaggio ottimale 2 mt.

Codice	Descrizione	Conf.	Euro	/Um
307882	potenza max 500W.	1		PZ

SENSORE CREPUSCOLARE STEINEL NIGHTMATIC 2000



Sensore crepuscolare per esterni. La luce viene spenta e accesa automaticamente. Luminosità d intervento 2-10 lux ca. Bianco. IP54.

Codice	Descrizione	Conf.	Euro	/Um
307884	potenza max 1000W	1		PZ

LUCE NOTTURNA LED FME ART.87992



Luce notturna 4 led. Sensore per accensione automatica al buio. Spina ruotabile. 20000h.

Codice	Descrizione	Conf.	Euro	/Um
307885	0,6W. 20 lumen	12		BLI

LUCE NOTTURNA LED WIVA LUCCIOLINA



Luce notturna led. Con interruttore. La sua larghezza di soli mm.22, inferiore a quella di un frutto standard, non copre le altre spine.

Codice	Descrizione	Conf.	Euro	/Um
308198	0,5W. spina 2P-10A.	12		BLI

LUCE NOTTURNA NEON



Lampada neon 1W. Con interruttore.

Codice	Descrizione	Conf.	Euro	/Um
308200	spina 10A 2P	1		PZ

PORTALAMPADE METALLO ART.51002



Portata max 60W. Attacco E27. Spina 10A 2P. Con interruttore luminoso.

Codice	Descrizione	Conf.	Euro	/Um
306813	cavo mt.10, sez.2x0,75	20		PZ

PORTALAMPADE METALLO FME ART.61080



Portata max 60W. Attacco E27. Spina 10A 2P. Con interruttore.

Codice	Descrizione	Conf.	Euro	/Um
306810	cavo mt.10, sez.2x0,75	20		PZ

AVVOLGICAVI WIVA SERIE HOME 800



2 prese 2P+T 16A. 250V. Bipasso-Schuko. Con disgiuntore. Spina 2P+T 16A. 250V.

Codice	Descrizione	Conf.	Euro	/Um
306548	cavo lungh.mt.4,5 sez.3x1,5	10		PZ

AVVOLGICAVI WIVA SERIE HOME 801



4 prese 2P+T 16A. 250V. Bipasso-Schuko. Con disgiuntore. Spina 2P+T 16A. 250V.

Codice	Descrizione	Conf.	Euro	/Um
306549	cavo lungh.mt.10, sez.3x1,5	10		PZ

AVVOLGICAVI WIVA SERIE PRO 802



2 prese 2P+T 16A. bipasso, 2 prese 2P+T 16A. bipasso-Schuko. Con disgiuntore. Spina 2P+T 16A. 250V.

Codice	Descrizione	Conf.	Euro	/Um
306550	cavo lungh.mt.15, sez.3x1,5	4		PZ

AVVOLGICAVI WIVA SERIE PRO 804



4 prese 2P+T 16A. 250V. Bipasso-Schuko. Con disgiuntore. Spina 2P+T 16A. 250V.

Codice	Descrizione	Conf.	Euro	/Um
306552	cavo lungh.mt.25, sez.3x1,5	2		PZ

AVVOLGICAVI WIVA SERIE PRO 805



4 prese 2P+T 16A. 250V. bipasso-Schuko. Con disgiuntore. Spina 2P+T 16A. 250V.

Codice	Descrizione	Conf.	Euro	/Um
306554	cavo lungh.mt.50, sez.3x1,5	2		PZ

AVVOLGICAVI FME PUMA ART.01163



Tamburo d.mm.145. Con disgiuntore. 2 prese 2P+T 10A. 250V. Spina 2P+T 10A. 250V.

Codice	Descrizione	Conf.	Euro	/Um
306540	cavo mt.5, sez.3x1	12		PZ

AVVOLGICAVI FME PUMA ART.01283



Tamburo d.mm.195. Con disgiuntore. 2 prese 2P+T 16A. 250V. Bipasso + 1 Schuko. Spina 2P+T 16A. 250V.

Codice	Descrizione	Conf.	Euro	/Um
306209	cavo mt.10, sez.3x1,5	10		PZ

AVVOLGICAVI FME PUMA ART.01350



Tamburo d.mm.245. Con disgiuntore. 4 prese 2P+T 16A. bipasso Schuko. Spina 2P+T 16A. 250V.

Codice	Descrizione	Conf.	Euro	/Um
306543	cavo mt.15, sez.3x1,5	3		PZ

AVVOLGICAVI FME GOLIA TERMOPLASTICI



Art.10220: tamburo d.mm.260. Art.10221: tamburo d.mm.320. 4 prese 2P+T 16A. 250V Bipasso-Schuko. Con disgiuntore. Spina 2P+T 16A.

Codice	Descrizione	Conf.	Euro	/Um
306632	art.10220, cavo mt.25, sez.3x1,5	3		PZ
306651	art.10221, cavo mt.50, sez.3x1,5	3		PZ

AVVOLGITUTTO FME GOLIA CIECHI ART.10229UG

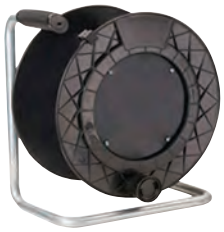

Supporto metallico. Senza cavo. Tamburo termoplastico d.mm.320. Disco centrale cieco senza prese. Non rientra nella categoria degli avvolgicavi elettrici, pertanto non è sottoposto a marcatura CE.

Codice	Descrizione	Conf.	Euro	/Um
306659	senza cavo	3		PZ

DISCO RICAMBIO 4 PRESE FME ART.01906



Disco d.mm.145 + flangia adattatore dischi d.mm.205. 4 prese: 2P+T 16A. Bipasso-Schuko. Con disgiuntore.

Codice	Descrizione	Conf.	Euro	/Um
306663		1		PZ

PROLUNGHE FME LINEARI BIANCHE



Spina e presa 2P+T 10A. Cavo sezione 3x0,75.

Codice	Descrizione	Conf.	Euro	/Um
306880	art.92080, mt.3	25		PZ
306883	art.92180, mt.5	25		PZ

PROLUNGHE FME LINEARI NERE



Spina e presa 2P+T 10A. Cavo sezione 3x0,75.

Codice	Descrizione	Conf.	Euro	/Um
306881	art.92081, mt.3	25		PZ
306882	art.92181, mt.5	25		PZ

PROLUNGHE FME LINEARI BIPASSO BIANCHE



Spina e presa 2P+T 16A. bipasso. Cavo sezione 3x1.

Codice	Descrizione	Conf.	Euro	/Um
306886	art.92690, mt.3	1		PZ
306884	art.92700, mt.5	12		PZ

PROLUNGHE FME LINEARI BIPASSO NERE



Spina e presa 2P+T 16A. bipasso. Cavo sezione 3x1.

Codice	Descrizione	Conf.	Euro	/Um
306887	art.92691, mt.3	1		PZ
306888	art.92701, mt.5	1		PZ

PROLUNGHE FME LINEARI SCHUKO BIANCHE



Spina 2P+T 16A. bipasso. Presa 2P+T bipasso/Schuko. Cavo sezione 3x1.

Codice	Descrizione	Conf.	Euro	/Um
306895	art.92650, mt.3	12		PZ
306896	art.92660, mt.5	12		PZ

PROLUNGHE FME ESTENSIBILI BIANCHE



Spina e presa 2P+T 10A.

Codice	Descrizione	Conf.	Euro	/Um
306875	art.90020, mt.3, cavo sez.3x0,75	25		PZ
306872	art.90100, mt.5, cavo sez.3x1	25		PZ

PROLUNGHE FERRO DA STIRO ART.3120/300



Cavo alimentazione ferro da stiro. Spina 2P+T 10A. Cavo sezione 3x1.

Codice	Descrizione	Conf.	Euro	/Um
306885	lungh. mt.3	25		PZ

PROLUNGHE FME ESTENSIBILI NERE



Spina e presa 2P+T 10A.

Codice	Descrizione	Conf.	Euro	/Um
306876	art.90021, mt.3, cavo sez.3x0,75	25		PZ
306873	art.90101, mt.5, cavo sez.3x1	25		PZ

PROLUNGHE WIVA LINEARI 10A BIANCHE



Presa 2P+T 10A. Spina 2P+T 10A. Cavo sezione 3x0,75.

Codice	Descrizione	Conf.	Euro	/Um
308090	bianca, mt.2	25		PZ
308092	bianca, mt.3	25		PZ
308094	bianca, mt.5	25		PZ

PROLUNGHE WIVA LINEARI 10A NERE



Presa 2P+T 10A. Spina 2P+T 10A. Cavo sezione 3x0,75.

Codice	Descrizione	Conf.	Euro	/Um
308091	nera, mt.2	25		PZ
308093	nera, mt.3	25		PZ
308095	nera, mt.5	25		PZ

PROLUNGHE WIVA LINEARI 16A BIANCHE



Presa bipasso 2P+T 16A. Spina 2P+T 16A. Cavo sezione 3x1.

Codice	Descrizione	Conf.	Euro	/Um
308096	bianca, mt. 5	25		PZ
308097	bianca, mt.10	25		PZ

PROLUNGHE WIVA LINEARI 16A NERE



Presa bipasso 2P+T 16A. Spina 2P+T 16A. Cavo sezione 3x1.

Codice	Descrizione	Conf.	Euro	/Um
308098	nera, mt. 5	25		PZ
308099	nera, mt.10	25		PZ

PROLUNGHE WIVA DA GIARDINO



Presa e spina Schuko 2P 16A. Colore arancio.

Codice	Descrizione	Conf.	Euro	/Um
306894	lungh.mt.20, sez.2x1,5	1		PZ

PROLUNGHE ELETTRICHE VALEX



Sezione mm.2x1,5. Presa e spina schuko.

Codice	Descrizione	Conf.	Euro	/Um
291630	1105129, lunghezza mt.30	1		PZ

MULTIPRESE FME 42105 1+2P



1 presa 2P+T 16A. bipasso-Schuko + 2 prese 2P+T 16A. bipasso. Cavo mt.1,5 sezione 3x1. Portata max 2300 W.

Codice	Descrizione	Conf.	Euro	/Um
306853	bianca, 1+2P	24		PZ

MULTIPRESE FME 42106 1+2P



1 presa 2P+T 16A. bipasso-Schuko + 2 prese 2P+T 16A. bipasso. Cavo mt.1,5 sezione 3x1. Portata max 2300 W.

Codice	Descrizione	Conf.	Euro	/Um
306854	nera, 1+2P	24		PZ

MULTIPRESE FME 41010 3P



Prese bipasso 2P+T 16A. Cavo mt.1,5 sezione 3x1.

Codice	Descrizione	Conf.	Euro	/Um
306856	bianca, 3 prese	25		PZ

MULTIPRESE FME 41020 4P



Prese bipasso 2P+T 16A. Cavo mt.1,5 sezione 3x1. Portata max 2300 W.

Codice	Descrizione	Conf.	Euro	/Um
306862	bianca, 4 prese	25		PZ

MULTIPRESE FME 41040 6P



Prese bipasso 2P+T 16A. Cavo mt.1,5 sezione 3x1.

Codice	Descrizione	Conf.	Euro	/Um
306864	bianca, 6 prese	12		PZ

MULTIPRESE FME 41042 6P SENZA CAVO



Senza cavo. Prese bipasso 2P+T 16A.

Codice	Descrizione	Conf.	Euro	/Um
306863	bianca, 6 prese	12		PZ

MULTIPRESE FME 410110 4P



Prese bipasso + Schuko 2P+T 16A. Cavo mt.1,5 sezione 3x1.

Codice	Descrizione	Conf.	Euro	/Um
306866	bianca, 4 prese	12		PZ

MULTIPRESE FME 410130 4P SENZA CAVO



Senza cavo. Prese bipasso + Schuko 2P+T 16A.

Codice	Descrizione	Conf.	Euro	/Um
306865	biancA, 4 prese	12		PZ

MULTIPRESE FME 4101004 CON LIMITATORE TERMICO 4P



Prese bipasso + Schuko 2P+T 16A. Spina piccola 2P+T 10A. Interruttore luminoso di sicurezza con duplice funzione: ON-OFF per interrompere l'alimentazione dei dispositivi collegati e LIMITATORE TERMICO DI CORRENTE che interviene automaticamente in caso di sovraccarico superiore ai 2300W circa.

Codice	Descrizione	Conf.	Euro	/Um
306858	bianca, 4 prese	12		PZ

MULTIPRESE FME 410100 CON INTERRUTTORE 4P



Prese bipasso + Schuko 2P+T 16A. Con interruttore luminoso.

Codice	Descrizione	Conf.	Euro	/Um
306859	bianca, 4 prese	12		PZ

MULTIPRESE FME 410101 CON INTERRUTTORE 4P



Prese bipasso + Schuko 2P+T 16A. Con interruttore luminoso.

Codice	Descrizione	Conf.	Euro	/Um
306860	nera, 4 prese	12		PZ

MULTIPRESE FME 410200 CON INTERRUTTORE 6P



Prese bipasso + schuko 2P+T 16A. Cavo mt.1,5 sezione 3x1. Interruttore luminoso.

Codice	Descrizione	Conf.	Euro	/Um
306848	bianca, 6 prese	12		PZ

MULTIPRESE FME 410201 CON INTERRUTTORE 6P



Prese bipasso + schuko 2P+T 16A. Cavo mt.1,5 sezione 3x1. Interruttore luminoso.

Codice	Descrizione	Conf.	Euro	/Um
306849	nera, 6 prese	12		PZ

MULTIPRESE FME 410240 CON INTERRUTTORE PROTETTA 6P



Protezione sovratensioni. Prese bipasso + schuko 2P+T 16A. Cavo mt.1,5 sezione 3x1. Interruttore luminoso.

Codice	Descrizione	Conf.	Euro	/Um
306851	bianca, 6 prese	6		PZ

MULTIPRESE FME 42122 3+6P



3 prese 2P+T 16A. bipasso-Schuko + 6 prese 2P+T 16A. bipasso. Cavo mt.1,5 sezione 3x1. Portata max 2300 W. Con interruttore luminoso.

Codice	Descrizione	Conf.	Euro	/Um
306870	bianca, 3+6 prese	12		PZ

MULTIPRESE FME 42123 3+6P



3 prese 2P+T 16A. bipasso-Schuko + 6 prese 2P+T 16A. bipasso. Cavo mt.1,5 sezione 3x1. Portata max 2300 W. Con interruttore luminoso.

Codice	Descrizione	Conf.	Euro	/Um
306871	nera, 3+6 prese	12		PZ

MULTIPRESE FME 40451 3P + 2USB



3 prese bipasso + schuko 2P+T 16A. + 2 uscite USB. Cavo mt.1,5 sezione 3x1. Interruttore luminoso.

Codice	Descrizione	Conf.	Euro	/Um
306842	nera, 3 prese + 2 USB	1		PZ

MULTIPRESE FME 410300 CON INTERRUTTORE 6P



Prese bipasso + Schuko 2P+T 16A. Cavo mt.1,5 sezione 3x1. Con interruttore luminoso.

Codice	Descrizione	Conf.	Euro	/Um
306868	bianca, 6 prese	12		PZ

MULTIPRESE FME 410340 CON INTERRUTTORE 6P PROTETTA



Protezione sovratensioni. Interruttore luminoso. Prese bipasso + Schuko 2P+T 16A. Cavo mt.1,5 sezione 3x1.

Codice	Descrizione	Conf.	Euro	/Um
306867	bianca, 6 prese	6		PZ

MULTIPRESE WIVA BIANCHE BIPASSO 4P

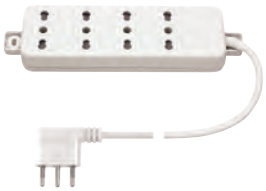

Prese bipasso 2P+T 16A. Cavo mt.1,5 sezione 3x1. Potenza max prelevabile 2500W.

Codice	Descrizione	Conf.	Euro	/Um
308056	bianca, 4 prese	25		PZ

MULTIPRESE WIVA BIANCHE CON INTERRUTTORE 3P



Prese bipasso + schuko 2P+T 16A. Cavo mt.1,5 sezione 3x1. Potenza max prelevabile 3500W. Interruttore luminoso.

Codice	Descrizione	Conf.	Euro	/Um
308059	bianca, 3 prese	24		PZ

MULTIPRESE WIVA BIANCHE CON INTERRUTTORE 4P

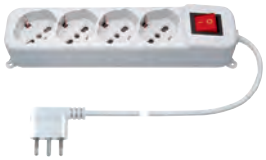

Prese bipasso + schuko 2P+T 16A. Cavo mt.1,5 sezione 3x1. Potenza max prelevabile 3500W. Interruttore luminoso.

Codice	Descrizione	Conf.	Euro	/Um
308062	bianca, 4 prese	24		PZ

MULTIPRESE WIVA BIANCHE CON INTERRUTTORE 5P



Prese bipasso + schuko 2P+T 16A. Cavo mt.1,5 sezione 3x1. Potenza max prelevabile 3500W. Interruttore luminoso.

Codice	Descrizione	Conf.	Euro	/Um
308064	bianca, 5 prese	24		PZ

MULTIPRESE WIVA BIANCHE CON INTERRUTTORE 6P



Prese bipasso + schuko 2P+T 16A. Cavo mt.1,5 sezione 3x1. Potenza max prelevabile 3500W. Interruttore luminoso.

Codice	Descrizione	Conf.	Euro	/Um
308066	bianca, 6 prese	24		PZ

MULTIPRESE WIVA NERE CON INTERRUTTORE 3P



Prese bipasso + schuko 2P+T 16A. Cavo mt.1,5 sezione 3x1. Potenza max prelevabile 3500W. Interruttore luminoso.

Codice	Descrizione	Conf.	Euro	/Um
308060	nera, 3 prese	24		PZ

MULTIPRESE WIVA NERE CON INTERRUTTORE 4P



Prese bipasso + schuko 2P+T 16A. Cavo mt.1,5 sezione 3x1. Potenza max prelevabile 3500W. Interruttore luminoso.

Codice	Descrizione	Conf.	Euro	/Um
308063	nera, 4 prese	24		PZ

MULTIPRESE WIVA NERE CON INTERRUTTORE 5P



Prese bipasso + schuko 2P+T 16A. Cavo mt.1,5 sezione 3x1. Potenza max prelevabile 3500W. Interruttore luminoso.

Codice	Descrizione	Conf.	Euro	/Um
308065	nera, 5 prese	24		PZ

MULTIPRESE WIVA NERE CON INTERRUTTORE 6P



Prese bipasso + schuko 2P+T 16A. Cavo mt.1,5 sezione 3x1. Potenza max prelevabile 3500W. Interruttore luminoso.

Codice	Descrizione	Conf.	Euro	/Um
308067	nera, 6 prese	24		PZ

MULTIPRESE WIVA NERE 4P + 2USB



4 prese bipasso 2P+T 16A. + 2 uscite USB 2.1A. Cavo mt.1,5 sezione 3x1,5. Potenza max prelevabile 2500W.

Codice	Descrizione	Conf.	Euro	/Um
308080	nera, 4 prese + 2 USB	12		PZ

MULTIPRESE WIVA QUADRA CON INTERRUTTORE 6P



Prese bipasso + schuko 2P+T 16A. Cavo mt.1,5 sezione 3x1. Potenza max prelevablie 3500W. Interruttore luminoso.

Codice	Descrizione	Conf.	Euro	/Um
308070	bianca, 6 prese	24		PZ

MULTIPRESE WIVA COMPATTE CON INTERRUTTORE 3+6P



3 prese bipasso + schuko 2P+T 16A + 6 prese 2P+T 16A bipasso. Cavo mt.1,5 sezione 3x1. Potenza max prelevablie 3500W. Interruttore luminoso.

Codice	Descrizione	Conf.	Euro	/Um
308075	bianca, 3+6 prese	24		PZ

MULTIPRESE WIVA CON INTERRUTTORI INDIPENDENTI 4P



Interruttore principale luminoso e interruttori secondari per comandare ogni singola presa. Prese bipasso + schuko 2P+T 16A. Cavo mt.1,5 sezione 3x1. Potenza max prelevablie 3500W.

Codice	Descrizione	Conf.	Euro	/Um
308078	bianca, 4 prese	24		PZ

MULTIPRESE WIVA CON INTERRUTTORI INDIPENDENTI 6P



Interruttore principale luminoso e interruttori secondari per comandare ogni singola presa. Prese bipasso + schuko 2P+T 16A. Cavo mt.1,5 sezione 3x1. Potenza max prelevablie 3500W.

Codice	Descrizione	Conf.	Euro	/Um
308079	bianca, 6 prese	24		PZ

SPINE FME RIBASSATE A SQUADRA 10A



Codice	Descrizione	Conf.	Euro	/Um
306978	art.80030, bianca, 2P+T 10A.	100		PZ
306980	art.80031, nera, 2P+T 10A.	100		PZ

SPINE FME RIBASSATE A SQUADRA 16A



Codice	Descrizione	Conf.	Euro	/Um
306982	art.80040, bianca, 2P+T 16A.	50		PZ
306984	art.80041, nera, 2P+T 16A.	50		PZ

SPINE FME DIRITTE 10A



Codice	Descrizione	Conf.	Euro	/Um
306970	art.80010, bianca, 2P+T 10A.	100		PZ
306972	art.80011, nera, 2P+T 10A.	100		PZ

SPINE FME DIRITTE 16A



Codice	Descrizione	Conf.	Euro	/Um
306974	art.80020, bianca, 2P+T 16A.	50		PZ
306976	art.80021, nera, 2P+T 16A.	50		PZ

PRESE FME 10A



Codice	Descrizione	Conf.	Euro	/Um
306967	art.81010, bianca, 2P+T 10A.	50		PZ
306968	art.81011, nera, 2P+T 10A.	50		PZ

PRESE BIPASSO FME 16A



Codice	Descrizione	Conf.	Euro	/Um
306990	art.81000, bianca, 2P+T 16A.	50		PZ
306992	art.81001, nera, 2P+T 16A.	50		PZ

SPINE DIRITTE FME HI-PRO 16A



Professionali. Corpo in tecnopolimero ad alta resistenza al calore ed agli urti. Spinotti allineati a pettine in ottone nichelato. Passacavo integrato sul corpo.

Codice	Descrizione	Conf.	Euro	/Um
306995	art.80111, nera, 2P+T 16A.	25		PZ

PRESE FME BIPASSO HI-PRO 16A



Professionali. Corpo in tecnopolimero ad alta resistenza al calore ed agli urti. Presa con alveoli in ottone, schermati contro i contatti accidentali e volontari.

Codice	Descrizione	Conf.	Euro	/Um
306998	art.81111, nera, 2P+T 16A.	25		PZ

SPINE FME SCHUKO 16A



Uscita cavo laterale 90° o assiale.

Codice	Descrizione	Conf.	Euro	/Um
307099	art.80070, bianca, spina 2P+T 16A.	50		PZ
307100	art.80071, nera, spina 2P+T 16A.	50		PZ

PRESE FME SCHUKO 16A



Codice	Descrizione	Conf.	Euro	/Um
307111	art.81050, bianca, 2P+T 10/16A.	50		PZ
307112	art.81051, nera, 2P+T 10/16A.	50		PZ

SPINE WIVA PIATTE A SQUADRA 10A



Spina piatta italiana. In tecnopolimero autoestinguente. Uscita cavo 90 gradi. Terminali con morsetto a vite.

Codice	Descrizione	Conf.	Euro	/Um
308124	bianca, spina 2P+T 10A.	70		PZ
308125	nera, spina 2P+T 10A.	70		PZ

SPINE WIVA PIATTE A SQUADRA 16A



Spina piatta italiana. In tecnopolimero autoestinguente. Uscita cavo 90 gradi. Terminali con morsetto a vite.

Codice	Descrizione	Conf.	Euro	/Um
308126	bianca, spina 2P+T 16A.	70		PZ
308127	nera, spina 2P+T 16A.	70		PZ

SPINE WIVA DIRITTE 10A



Spina diritta italiana. In tecnopolimero autoestinguente. Terminali con morsetto a vite.

Codice	Descrizione	Conf.	Euro	/Um
308120	bianca, spina 2P+T 10A.	50		PZ
308121	nera, spina 2P+T 10A.	50		PZ

SPINE WIVA DIRITTE 16A



Spina diritta italiana. In tecnopolimero autoestinguente. Terminali con morsetto a vite.

Codice	Descrizione	Conf.	Euro	/Um
308122	bianca, spina 2P+T 16A.	50		PZ
308123	nera, spina 2P+T 16A.	50		PZ

PRESE WIVA ITALIANE 10A



In tecnopolimero autoestinguente. Terminali con morsetto a vite.

Codice	Descrizione	Conf.	Euro	/Um
308134	bianca, presa 2P+T 10A	50		PZ
308135	nera, presa 2P+T 10A	50		PZ

PRESE WIVA ITALIANE 16A



In tecnopolimero autoestinguente. Terminali con morsetto a vite.

Codice	Descrizione	Conf.	Euro	/Um
308136	bianca, presa 2P+T 16A bipasso	25		PZ
308137	nera, presa 2P+T 16A bipasso	25		PZ

SPINE WIVA SCHUKO A SQUADRA 16A



In tecnopolimero autoestinguente. Uscita cavo 90 gradi. Terminali con morsetto a vite.

Codice	Descrizione	Conf.	Euro	/Um
308128	bianca, spina 2P+T 16A Schuko	70		PZ
308129	nera, spina 2P+T 16A Schuko	70		PZ

PRESE WIVA BIPASSO-SCHUKO 16A



In tecnopolimero autoestinguente. Terminali con morsetto a vite.

Codice	Descrizione	Conf.	Euro	/Um
308138	bianca, presa 2P+T 16A. bip.Schuko	50		PZ
308139	nera, presa 2P+T 16A. bip.Schuko	50		PZ

RIDUZIONI FME ART.82110



Spina 2P+T 16A. Presa 2P+T 10-16A. bipasso. Colore bianco.

Codice	Descrizione	Conf.	Euro	/Um
307127		100		PZ

ADATTATORI FME 10A



Spina 2P+T. Presa 2P+T 10A. Schuko.

Codice	Descrizione	Conf.	Euro	/Um
307138	art.82120, bianca, spina 10A	50		PZ
307140	art.82121, nera, spina 10A	50		PZ

ADATTATORI FME 16A



Spina 2P+T. Presa 2P+T 10A. Schuko.

Codice	Descrizione	Conf.	Euro	/Um
307135	art.82130, bianca, spina 16A	50		PZ
307136	art.82131, nera, spina 16A	50		PZ

ADATTATORI FME ART.81090



Spina 2P+T 16A. Schuko. Presa 2P+T 16A. bipasso.

Codice	Descrizione	Conf.	Euro	/Um
307142	art.81090 spina 16A colore bianco	50		PZ

ADATTATORI FME ART.87310 CON LIMITATORE TERMICO



Spina piccola 2P+T 10A. 2 prese 2P+T 10/16A. bipasso/Schuko. Interruttore di sicurezza con LIMITATORE TERMICO DI CORRENTE: posizionato su ON l'interruttore superati i 10A interviene staccando automaticamente i carichi rendendone sicuro l'utilizzo. Il ripristino invece avviene manualmente riazionando l'interruttore.

Codice	Descrizione	Conf.	Euro	/Um
307145	art.87310 bianca spina 10A	12		PZ

TRIPLE FME ART.82230



Spina 2P+T 16A. Schuko. 2 prese 2P+T 16A. + 1 presa 2P+T bipasso-Schuko.

Codice	Descrizione	Conf.	Euro	/Um
307148	art.82230 spina 16A colore bianco	50		PZ

TRIPLE FME ART.82180 - 82181



Spina 2P+T 16A. 3 Prese bipasso 2P+T 16A.

Codice	Descrizione	Conf.	Euro	/Um
307152	art.82180, bianca, spina 16A	50		PZ
307153	art.82181, nera, spina 16A	50		PZ

TRIPLE FME



Spina verticale 2P+T 16A. 2 prese bipasso 2P+T 16A. + 1 presa bipasso Schuko.

Codice	Descrizione	Conf.	Euro	/Um
307159	art.82240, bianca, spina 16A	50		PZ
307161	art.82241, nera, spina 16A	50		PZ

TRIPLE FME ART.82200



Spina 2P+T 10A. 250V. 3 prese 2P+T 10A. 250V.

Codice	Descrizione	Conf.	Euro	/Um
307163	art.82200 spina 10A colore bianco	50		PZ

TRIPLE FME ART.82210



Spina 2P+T 10A. 250V. 2 prese 2P+T 10A. 250V. + 1 presa Schuko.

Codice	Descrizione	Conf.	Euro	/Um
307166	art.82210 spina 10A colore bianco	50		PZ

TRIPLE PIATTE FME ART.82220



Spina 2P+T 16A. 3 Prese bipasso 2P+T 16A.

Codice	Descrizione	Conf.	Euro	/Um
307168	art.82220 spina 16A colore bianco	50		PZ

ADATTATORI WIVA PRESA SCHUKO 10A



Adattatore con 1 presa schuko 2P+T 16A. In tecnopolimero autoestinguente. Potenza max prelevabile 1500W.

Codice	Descrizione	Conf.	Euro	/Um
308150	bianca, spina 2P+T 10A	50		PZ
308151	nera, spina 2P+T 10A	50		PZ

ADATTATORI WIVA PRESA SCHUKO 16A



Adattatore con 1 presa schuko 2P+T 16A. In tecnopolimero autoestinguente. Potenza max prelevabile 1500W.

Codice	Descrizione	Conf.	Euro	/Um
308152	bianca, spina 2P+T 16A.	50		PZ
308153	nera, spina 2P+T 16A.	50		PZ

ADATTATORI WIVA PRESA BIPASSO 16A - SP.SCHUKO



Adattatore con 1 presa italiana bipasso 2P+T 16A. In tecnopolimero autoestinguente. Potenza max prelevabile 1500W.

Codice	Descrizione	Conf.	Euro	/Um
308154	bianca, spina 2P+T 16A Schuko	60		PZ

TRIPLA WIVA 3 PRESE 10A



Adattatore triplo con 3 prese italiane 2P+T 10A. In tecnopolimero autoestinguente. Potenza max prelevabile 1500W.

Codice	Descrizione	Conf.	Euro	/Um
308162	bianca, spina 2P+T 10A.	60		PZ
308163	nera, spina 2P+T 10A.	60		PZ

TRIPLA WIVA 3 PRESE BIPASSO 16A



Adattatore triplo con 3 prese italiane bipasso 2P+T 16A. In tecnopolimero autoestinguente. Potenza max prelevabile 1500W.

Codice	Descrizione	Conf.	Euro	/Um
308164	bianca, spina 2P+T 16A.	60		PZ
308165	nera, spina 2P+T 16A.	60		PZ

TRIPLA WIVA 1 SCHUKO 2 PRESE 10A



Adattatore triplo con 1 presa schuko 2P+T 16A. e 2 prese italiane 2P+T 10A. In tecnopolimero autoestinguente. Potenza max prelevabile 1500W.

Codice	Descrizione	Conf.	Euro	/Um
308166	bianca, spina 2P+T 10A.	50		PZ
308167	nera, spina 2P+T 10A.	50		PZ

TRIPLA WIVA 1 SCHUKO 2 PRESE BIPASSO 16A



Adattatore triplo con 1 presa schuko 2P+T 16A. e 2 prese italiane bipasso 2P+T 16A. In tecnopolimero autoestinguente. Potenza max prelevabile 1500W.

Codice	Descrizione	Conf.	Euro	/Um
308168	bianca, spina 2P+T 16A.	50		PZ
308169	nera, spina 2P+T 16A.	50		PZ

TRIPLA WIVA 1 SCHUKO 2 PRESE BIPASSO 16A SP.SCHUKO



Adattatore triplo con 1 presa schuko 2P+T 16A. e 2 prese italiane bipasso 2P+T 16A. In tecnopolimero autoestinguente. Potenza max prelevabile 1500W.

Codice	Descrizione	Conf.	Euro	/Um
308170	bianca, spina 2P+T 16A Schuko	50		PZ

TRIPLA WIVA 3 SCHUKO SP.SCHUKO



Adattatore triplo con 3 prese schuko 2P+T 16A. In tecnopolimero autoestinguente. Potenza max prelevabile 1500W.

Codice	Descrizione	Conf.	Euro	/Um
308172	bianca, spina 2P+T 16A Schuko	20		PZ

ADATTATORI DA VIAGGIO UNIVERSALI WIVA



Serie 3 adattatori compatti, impilati nel pratico contenitore Tower: spina UE-USA-UK. Permettono di utilizzare gli apparecchi elettrici in oltre 150 paesi. Potenza max: AC 125V - 5A. AC 250V - 2,5A.

Codice	Descrizione	Conf.	Euro	/Um
307175		6		BLI

ADATTATORI WIVA 2 PRESE BIPASSO 16A - 2 PRESE USB



Adattatore con 2 prese bipasso 2P+T 16A. + 2 prese USB (funzione di alimentazione/ricarica) tensione 5V. corrente max 2,1A. Prese USB con potenza in uscita sufficiente per ricaricare anche i dispositivi più esigenti. In tecnopolimero autoestinguente. Potenza max prelevabile 1500W.

Codice	Descrizione	Conf.	Euro	/Um
308180	bianca, spina 2P+T 16A.	12		PZ

ADATTATORI WIWA TRIPLI 1SCHUKO+2BIP+INTERRUTTORE



Adattatore triplo con 1 presa schuko 2P+T 16A. e 2 prese italiane bipasso 2P+T 16A. + INTERRUTTORE per protezione da sovraccarico ripristinabile (off/reset). In tecnopolimero autoestinguente. Potenza max prelevabile 1500W.

Codice	Descrizione	Conf.	Euro	/Um
308182	bianca, spina 2P+T 10A.	20		PZ

ESPOSITORI GROOVY ACCESSORI SMARTPHONE PZ.70



Espositore da banco in plexiglass. Contenuto 70 pz: cod.307465 pz.3, cod.307466 pz.2, cod.307467 pz.5, cod.307468 pz.5, cod.307469 pz.5, cod.307470 pz.5, cod.307471 pz.3, cod.307472 pz.2, cod.307473 pz.3, cod.307474 pz.2, cod.307475 pz.5, cod.307476 pz.5, cod.307477 pz.3, cod.307478 pz.2, cod.307479 pz.5, cod.307480 pz.5, cod.307481 pz.5, cod.307482 pz.5.

Codice	Descrizione	Conf.	Euro	/Um
307460	espositore Groovy 70 pz.	1		PZ
307461	coperchio per espositore Groovy	1		PZ

POWER BANK GROOVY 2 IN 1



Design Ultra Slim. 5V/2600mA. Compatibilità sia per Apple che per Android.

Codice	Descrizione	Conf.	Euro	/Um
307465	bianco	5 *		PZ
307466	nero	5 *		PZ

CAVO GROOVY MICRO USB



Cavo di ricarica e trasferimento dati. 2,4AMP/5V.

Codice	Descrizione	Conf.	Euro	/Um
307467	lungh. mt.1 BIANCO	5 *		PZ
307468	lungh. mt.1 NERO	5 *		PZ
307487	BIANCO ** lungh. mt.2 **	5 *		PZ

CAVO GROOVY APPLE



Cavo di ricarica e trasferimento dati. Per dispositivi Apple attacco Lightning.

Codice	Descrizione	Conf.	Euro	/Um
307469	lungh. mt.1 BIANCO	5 *		PZ
307470	lungh. mt.1 NERO	5 *		PZ
307488	BIANCO ** lungh. mt.2 **	5 *		PZ

CAVO GROOVY MICRO USB & APPLE



Carica e Sync. Per iPhone 5/6/7. Per Android e Tablet.

Codice	Descrizione	Conf.	Euro	/Um
307471	lungh. mt.1 BIANCO	5 *		PZ
307472	lungh. mt.1 NERO	5 *		PZ

CAVO GROOVY TYPE-C



Carica e Sync. Per Android. USB 2.0 compatibile.

Codice	Descrizione	Conf.	Euro	/Um
307473	lungh. mt.1 BIANCO	5 *		PZ
307474	lungh. mt.1 NERO	5 *		PZ
307489	BIANCO ** lungh. mt.2 **	5 *		PZ

PRESE CARICATORE GROOVY 1 USB



1 porta USB. 5V/1A. Presenza di selezionatore che protegge da sovratemperatura, sovratensione e sovracorrente.

Codice	Descrizione	Conf.	Euro	/Um
307475	1 USB bianco	5 *		PZ
307476	1 USB nero	5 *		PZ

PRESE CARICATORE GROOVY 2 USB



2 porte USB. 5V/2,4A. Presenza di selezionatore che protegge da sovratemperatura, sovratensione e sovracorrente.

Codice	Descrizione	Conf.	Euro	/Um
307477	2 USB bianco	5 *		PZ
307478	2 USB nero	5 *		PZ

PRESE CARICATORE GROOVY 4 USB



4 porte USB. Estrema velocità. 4,8A. Ricarica in serie funzionale per chi viaggia.

Codice	Descrizione	Conf.	Euro	/Um
307494	4 USB bianco	2 *		PZ

CARICATORE GROOVY AUTO 2 USB



2 porte USB. Presenza di selezionatore che protegge da sovratemperatura, sovratensione e sovracorrente.

Codice	Descrizione	Conf.	Euro	/Um
307479	2 USB bianco	5 *		PZ
307480	2 USB nero	5 *		PZ

CARICATORE GROOVY WIRELESS



Utilizzabile per tutti gli smartphone con dispositivo di carica wireless. Input 5V/1A-2A. Output 5V/1A-1,5A.(max). Si collega alla rete elettrica tramite cavo micro usb (non in dotazione).

Codice	Descrizione	Conf.	Euro	/Um
307496	nero	1		PZ

SUPPORTO CELLULARE PER AUTO GROOVY



Universale. Si applica all griglia di ventilazione dell'auto. Ruota a 360 gradi.

Codice	Descrizione	Conf.	Euro	/Um
307481	nero	5 *		PZ

CUFFIE AURICOLARI GROOVY



Con microfono. Controllo volume. Box da viaggio. Utilizzabile da tutti i dispositivi con jack da 3,5mm.

Codice	Descrizione	Conf.	Euro	/Um
307482	bianco	5 *		PZ

AURICOLARI WIRELESS GROOVY BLUETOOTH 5.0



Auricolari wireless con tecnologia bluetooth 5.0. Assenza di fili. Design Ergonomico. Qualità professionale del suono. Distanza di trasmissione mt.10. Autonomia in uso 2,5 ore. Box di carica Ioni Litio 500 mah.

Codice	Descrizione	Conf.	Euro	/Um
307484	nero	1		PZ

SPINE DIRITTE FME ARGO BLU IP 44 MASCHIO



Codice	Descrizione	Conf.	Euro	/Um
306900	art.70100 spina 2P+T 16A 230V	10		PZ

SPINE DIRITTE FME ARGO ROSSE IP 44 MASCHIO



Codice	Descrizione	Conf.	Euro	/Um
306902	art.70104 spina 3P+T 16A 400V	10		PZ

SPINE DIRITTE FME ARGO ROSSE IP 44 MASCHIO



Codice	Descrizione	Conf.	Euro	/Um
306903	art.70105 spina 3P+N+T 16A 400V	10		PZ

SPINE DIRITTE FME ARGO BLU IP 67 MASCHIO



Codice	Descrizione	Conf.	Euro	/Um
306901	art.70140 spina 2P+T 16A 230V	10		PZ

SPINE DIRITTE FME ARGO ROSSE IP 67 MASCHIO



Codice	Descrizione	Conf.	Euro	/Um
306904	art.70144 spina 3P+T 16A 400V	10		PZ

SPINE DIRITTE FME ARGO ROSSE IP 67 MASCHIO



Codice	Descrizione	Conf.	Euro	/Um
306898	art.70165 spina 3P+N+T 32A 400V	20		PZ

FANTON®
FABBRICA MATERIALE ELETTRICO



OPTIMUS
il ConvertiSpina



Made in Italy

Cod. Art. **73020**

PRODOTTO BREVETTATO

CAMPEGGI | MERCATI | PORTI | CANTIERE

Optimus, la soluzione che non c'era.

Totalmente compatibile sia con le prese civili italiane che con le prese tedesche.



Montaggio rapido 100% senza viti



Nessuna parte in tensione esposta anche durante installazione



Resistente alla pioggia Grado di protezione **IP44**



Idoneo all'utilizzo permanente in cantiere



Stop al taglio del cavo. Mantieni la GARANZIA!



UNIVERSALE
Accetta spine sia italiane che tedesche

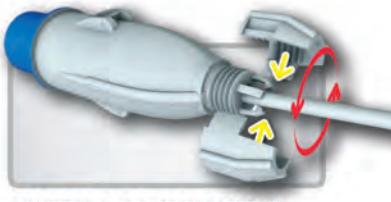

SISTEMA DI CHIUSURA BREVETTATA

Facile, veloce, pratico!



FANTON®
FABBRICA MATERIALE ELETTRICO

FANTON SpA - Viale dell'Industria, 8/10 - 35026 CONSELVE (Padova) ITALY
Tel. ++39 049 95 97 911 - Fax ++39 049 95 00 311 - info@fanton.com - **www.fanton.com**

PRESE MOBILI FME ARGO BLU IP 44 FEMMINA



Codice	Descrizione	Conf.	Euro	/Um
306905	art.71100 prese 2P+T 16A 230V	10		PZ

PRESE MOBILI FME ARGO ROSSE IP 44 FEMMINA



Codice	Descrizione	Conf.	Euro	/Um
306907	art.71104 presa 3P+T 16A 400V	10		PZ

PRESE MOBILI FME ARGO ROSSE IP 44 FEMMINA



Codice	Descrizione	Conf.	Euro	/Um
306909	art.71105 presa 3P+N+T 16A 400V	10		PZ

PRESE MOBILI FME ARGO BLU IP 67 FEMMINA



Codice	Descrizione	Conf.	Euro	/Um
306906	art.71140 presa 2P+T 16A 230V	10		PZ

PRESE MOBILI FME ARGO ROSSE IP 67 FEMMINA



Codice	Descrizione	Conf.	Euro	/Um
306910	art.71144 presa 3P+T 16A 400V	10		PZ

PRESE MOBILI FME ARGO ROSSE IP 67 FEMMINA



Codice	Descrizione	Conf.	Euro	/Um
306908	art.71165 presa 3P+N+T 32A 400V	20		PZ

ADATTATORI FME CEE ART.73120



Da spina CEE blu 2P+T 16A. 220V. a 3 prese CEE blu 2P+T 16A. 220V. IP 67.

Codice	Descrizione	Conf.	Euro	/Um
306951	art.73120	6		PZ

ADATTATORI FME CEE ART.73010



Da spina 2P+T 16A. 250V. a presa CEE blu 2P+T 16A. 220V. + 1 presa bipasso/Schuko 2P+T 16A. 250V.

Codice	Descrizione	Conf.	Euro	/Um
306953	art.73010	4		PZ

ADATTATORI FME CEE ART.73020 CONVERTISPINA OPTIMUS



Convertispina per uso permanente in cantiere IP44. Spina 2P+T 16A. 200-250V. 6h. IP44. Presa bipasso/Schuko 2P+T 16A. 250V. Corpo in tecnopolimero rinforzato. Ampi gusci protettivi a tenuta IP44. Gommino di tenuta all'acqua e salvaguardia del cavo. Sistema brevettato per la chiusura e serraggio del cavo posteriore. Confezione appendibile.

Codice	Descrizione	Conf.	Euro	/Um
306954	art.73020	6		PZ

ADATTATORI FME CEE ART.73000



Da spina 2P+T 16A. 250V. a presa CEE blu 2P+T 16A. 220V.

Codice	Descrizione	Conf.	Euro	/Um
306960		12		PZ

ADATTATORI FME CEE ART.73001



Da spina Schuko 2P+T 16A. 250V. a presa CEE blu 2P+T 16A. 220V.

Codice	Descrizione	Conf.	Euro	/Um
306958		12		PZ

ADATTATORI FME CEE ART.73090



Da spina CEE blu 2P+T 16A. 220V. a 2 prese laterali bipasso 2P+T 16A. 250V. + 1 presa bipasso-Schuko 2P+T 16A. 250V.

Codice	Descrizione	Conf.	Euro	/Um
306959		12		PZ

ADATTATORI FME CEE ART.73100



Da spina CEE blu 2P+T 16A. 220V. a presa bipasso-Schuko 2P+T 16A. 250V.

Codice	Descrizione	Conf.	Euro	/Um
306961		12		PZ

ADATTATORI FME CEE ART.73101



Da spina CEE blu 2P+T 16A. 220V. a 2 prese bipasso 2P+T 16A. 250V. IP 44.

Codice	Descrizione	Conf.	Euro	/Um
306962		12		PZ

ADATTATORI FME CEE ART.73104



Da spina CEE blu 2P+T 16A. 220V. a 2 prese bipasso-schuko 2P+T 16A. 250V. IP 44.

Codice	Descrizione	Conf.	Euro	/Um
306955		6		PZ

ADATTATORI FME CEE ART.73105



Da spina CEE blu 2P+T 16A. 220V. a 2 prese CEE blu 2P+T 16A. 220V. IP 44.

Codice	Descrizione	Conf.	Euro	/Um
306957		6		PZ

ADATTATORI DOPPI FME ART.73110



Spina 2P+T 16A. 220V blu, 2 prese 2P+T 16A. 220V. blu IP44.

Codice	Descrizione	Conf.	Euro	/Um
306963	art.73110	6		PZ

ADATTATORI DOPPI FME ART.73111



Spina 3P+T 16A. 380V. rosso, 2 prese 3P+T 16A. 380V. rosso IP44.

Codice	Descrizione	Conf.	Euro	/Um
306964	art.73111	6		PZ

ADATTATORI DOPPI FME ART.73112 MIX



Spina 3P+T+N 16A. 380V rosso, 1 Presa 3P+T 16A. 380V. rosso IP44, 1 Presa 2P+T 16A. 220V. blu IP44.

Codice	Descrizione	Conf.	Euro	/Um
306965	art.73112 mix	6		PZ

AVVOLGICAVI FME ART.14620-14622



Cavalletto metallico. Tamburo in plastica d.mm.260. Cavo neoprene. Con disgiuntore. 2 prese 2P+T 16A. 220V. CEE blu IP44. + 1 presa bipasso-schuko.

Codice	Descrizione	Conf.	Euro	/Um
306164	cavo mt.20, sez.3x2,5	1		PZ
306167	cavo mt.30, sez.3x2,5	1		PZ

SPINE VB VOLANTI IP44 BLU 2P+T



Codice	Descrizione	Conf.	Euro	/Um
308599	art.VB-9213 spine 2P+T 16A 230V	10		PZ

SPINE VB VOLANTI IP44 ROSSE 3P+T



Codice	Descrizione	Conf.	Euro	/Um
308600	art.VB-9214 spine 400V 16A 3P+T	10		PZ

SPINE VB VOLANTI IP44 ROSSE 3P+N+T



Codice	Descrizione	Conf.	Euro	/Um
308602	art.VB-9215 spine 400V 16A 3P+N+T	10		PZ

PRESE VB VOLANTI IP44 BLU 2P+T



Codice	Descrizione	Conf.	Euro	/Um
308605	art.VB-9223 prese 230V 16A 2P+T	10		PZ

PRESE VB VOLANTI IP44 ROSSE 3P+T



Codice	Descrizione	Conf.	Euro	/Um
308606	art.VB-9224 prese 400V 16A 3P+T	10		PZ

PRESE VB VOLANTI IP44 ROSSE 3P+N+T



Codice	Descrizione	Conf.	Euro	/Um
308607	art.VB-9225 prese 400V 16A 3P+N+T	10		PZ

SPINE VB VOLANTI IP67 BLU 2P+T



Codice	Descrizione	Conf.	Euro	/Um
308611	art.VB-0132 spine 2P+T 16A 230V	10		PZ

SPINE VB VOLANTI IP67 ROSSE 3P+T



Codice	Descrizione	Conf.	Euro	/Um
308612	art.VB-0142 spine 400V 16A 3P+T	10		PZ

SPINE VB VOLANTI IP67 ROSSE 3P+N+T



Codice	Descrizione	Conf.	Euro	/Um
308613	art.VB- 0152 spine 400V 16A 3P+N+T	10		PZ

PRESE VB VOLANTI IP67 BLU 2P+T



Codice	Descrizione	Conf.	Euro	/Um
308616	art.VB-2132 prese 230V 16A 2P+T	10		PZ

PRESE VB VOLANTI IP67 ROSSE 3P+T



Codice	Descrizione	Conf.	Euro	/Um
308617	art.VB-2142 prese 400V 16A 3P+T	10		PZ

PRESE VB VOLANTI IP67 ROSSE 3P+N+T



Codice	Descrizione	Conf.	Euro	/Um
308618	art.VB-2152 prese 400V 16A 3P+N+T	10		PZ

ADATTATORI VB SPINA 16A PRESA BLU



Adattatore da spina a pettine civile 2P+T 16A 230V. a presa 2P+T 16A 230V. CEE industriale.

Codice	Descrizione	Conf.	Euro	/Um
308630	art.VB-73000	10		PZ

ADATTATORI VB SPINA BLU 2 PRESE BIPASSO 1 SCHUKO



Adattatore da spina 2P+T 16A 230V. CEE industriale a 2 prese bipasso 2P+T 10/16A 230V. + 1 schuko bipasso.

Codice	Descrizione	Conf.	Euro	/Um
308632	art.VB-73100	10		PZ

ADATTATORI VB SPINA BLU CON 2 PRESE BIPASSO



Adattatore da spina 2P+T 16A 230V. CEE industriale a 2 prese bipasso 2P+T 10/16A 230V.

Codice	Descrizione	Conf.	Euro	/Um
308634	art.VB-77000	10		PZ

ADATTATORI VB SPINA BLU CON 1 PRESA BIPASSO/SCHUKO



Adattatore da spina 2P+T 16A 230V. CEE industriale a presa bipasso/schuko 2P+T 10/16A 230V.

Codice	Descrizione	Conf.	Euro	/Um
308635	art.VB-76000	10		PZ

ADATTATORI VB IP44 PRESA BIPASSO/SCHUKO SPINA BLU



Adattatore IP44 da presa 2P+T 16A 230V. schuko bipasso a spina 2P+T 16A 230V. CEE industriale. Permette di non tagliare la spina originale e consente di avere una protezione IP44.

Codice	Descrizione	Conf.	Euro	/Um
308637	art.VB-79000	10		PZ

ADATTATORI VB SPINA SCHUKO 1 PRESA BLU



Adattatore da spina schuko 2P+T 16A 230V. a presa 2P+T 16A 230V. CEE industriale.

Codice	Descrizione	Conf.	Euro	/Um
308638	art.VB-75000	10		PZ

MOLTIPLICATORI VB BLU 3 PRESE IP67



Moltiplicatore IP67 da 1 spina a 3 prese 2P+T 16A 230V. CEE industriale.

Codice	Descrizione	Conf.	Euro	/Um
308641	art.VB-1452	2		PZ

MOLTIPLICATORI VB BLU 2 PRESE IP44



Moltiplicatore IP44 da 1 spina a 2 prese 2P+T 16A 230V. CEE industriale.

Codice	Descrizione	Conf.	Euro	/Um
308645	art.VB-1751	2		PZ

VB ELECTRIC®

DIAMO ENERGIA AL TUO LAVORO!



VB 79000
L'ADATTATORE IP44
PER TUTTI GLI
ELETTROUTENSILI

www.vbelectric.it

MOLTIPLICATORI VB ROSSO 3 PRESE IP67



Moltiplicatore IP67 da 1 spina a 3 prese 2P+T 16A 400V. CEE industriale.

Codice	Descrizione	Conf.	Euro	/Um
308647	art.VB-1455	2		PZ

MOLTIPLICATORI VB ROSSO 2 PRESE IP44



Moltiplicatore IP44 da 1 spina a 2 prese 2P+T 16A 400V. CEE industriale.

Codice	Descrizione	Conf.	Euro	/Um
308649	art.VB-1752	2		PZ

PROLUNGHE VB CE BLU IP67



Prolunghe per cantieri. Cavo H07RN-F (neoprene). Spina e presa 2P+T 16A. 220V. Cavo sezione 3x2,5.

Codice	Descrizione	Conf.	Euro	/Um
308660	art.VB-PR220/10/67 mt.10	1		PZ
308661	art.VB-PR220/67 mt.20	1		PZ
308662	art.VB-PR220/30/67 mt.30	1		PZ

AVVOLGICAVI VB IP65 3 PRESE BLU



Cavalletto metallico e tamburo in termoplastico. Cavo in neoprene mt.30. 3 prese blu IP67 2P+T 16A 230V.

Codice	Descrizione	Conf.	Euro	/Um
308670	art.VB-PL3-PR30-220	1		PZ

AVVOLGICAVI VB IP65 3 PRESE ROSSE



Cavalletto metallico e tamburo in termoplastico. Cavo in neoprene mt.30. 3 prese rosse IP67 2P+T 16A 400V.

Codice	Descrizione	Conf.	Euro	/Um
308673	art.VB-PL3-PR30-380	1		PZ

QUADRI VB IP65 TERMOPLASTICO 3 PRESE BLU



Scocca in materiale termoplastico. Cavo mt.2 con 1 spina blu 2P+T 16A 230V. Prese 3 blu 2P+T 16A 230V. Interruttore differenziale-magnetotermico 16A.

Codice	Descrizione	Conf.	Euro	/Um
308380	art.VB-PL220/3	1		PZ

QUADRI VB IP65 TERMOPLASTICO 3 PRESE BLU CON FUNGO



CON FUNGO D'EMERGENZA. Scocca in materiale termoplastico. Cavo mt.2 con 1 spina blu 2P+T 16A 230V. Prese 3 blu 2P+T 16A 230V. Interruttore differenziale-magnetotermico 16A.

Codice	Descrizione	Conf.	Euro	/Um
308379	art.VB-PL220/3-F CON FUNGO	1		PZ

QUADRI VB IP65 TERMOPLASTICO 4 PRESE BLU



Scocca in materiale termoplastico. Cavo mt.2 con 1 spina blu 2P+T 16A 230V. Prese 4 blu 2P+T 16A 230V. Interruttore differenziale-magnetotermico 16A.

Codice	Descrizione	Conf.	Euro	/Um
308381	art.VB-PL220/4	1		PZ

QUADRI VB IP65 TERMOPLASTICO 4 PRESE BLU CON FUNGO



CON FUNGO D'EMERGENZA. Scocca in materiale termoplastico. Cavo mt.2 con 1 spina blu 2P+T 16A 230V. Prese 4 blu 2P+T 16A 230V. Interruttore differenziale-magnetotermico 16A.

Codice	Descrizione	Conf.	Euro	/Um
308382	art.VB-PL220/4-F CON FUNGO	1		PZ

VALIGETTA VB QUADRO IP65 FUNGO CON 3 ADATTATORI



Quadro VB IP65 CON FUNGO D'EMERGENZA, scocca in materiale termoplastico, 4 prese blu 2P+T 16A 230V, cavo con 1 spina blu 2P+T 16A 230V. Interruttore differenziale-magnetotermico 16A. In valigetta con 3 adattatori ns.cod.308630-308632-308634.

Codice	Descrizione	Conf.	Euro	/Um
308383	art.VB-BL04	1		PZ

QUADRI VB IP65 TERMOPLASTICO 2 PRESE BLU / 2 ROSSE



Scocca in materiale termoplastico. Cavo mt.2 con 1 spina rossa 4P+T 16A 230V. Prese 2 blu 2P+T 16A 230V e 2 rosse 3P+T 16A 400V. Interruttore differenziale-magnetotermico 16A.

Codice	Descrizione	Conf.	Euro	/Um
308384	art.VB-PL380/2/2	1		PZ

CASSETTE ENEL VB 1 POSTO



Contenitori in vetroresina con serratura. Cassetta 1 posto dim.interne 19L 39H 19,5P, dim.esterne 23L 42H 24P. In dotazione 2 chiavi (chiave grezza ns.cod.850220). Serratura ricambio ns.cod.308397.

Codice	Descrizione	Conf.	Euro	/Um
308392	art.VB-GMI	1		PZ

CASSETTE ENEL VB 2 POSTI



Contenitori in vetroresina con serratura. Cassetta 2 posti dim.interne 39L 39H 19,5P, dim.esterne 39L 42H 24P. In dotazione 2 chiavi (chiave grezza ns.cod.850220). Serratura ricambio ns.cod.308397.

Codice	Descrizione	Conf.	Euro	/Um
308393	art.VB-GTI	1		PZ

PALINA RESINA VB PER CASSETTE ENEL



Palina di sostegno in vetroresina per cassette ENEL.

Codice	Descrizione	Conf.	Euro	/Um
308395	art.VB-BC11	1		PZ

SERRATURA RICAMBIO VB PER CASSETTE ENEL



Serratura ricambio per sportello o cassetta contatore Enel adatta per tutti i modelli da 1-2-3-4 utenze. Serratura con doppio cilindro di apertura, 1 con chiave privata o condominiale ed 1 con chiave per addetto Enel. Serratura in poliammide e fibra di vetro costruita per non avere continuità metallica interno/esterno. In dotazione 2 chiavi private e aste.

Codice	Descrizione	Conf.	Euro	/Um
308397	art.520715V	1		PZ

ADATTATORI CAVO TV PRESA-PRESA FME ART.32120



Codice	Descrizione	Conf.	Euro	/Um
307025	bianco, d.mm.9,5	10		PZ

ADATTATORI CAVO TV 1SPINA-2PRESE FME ART.32060



Adattatore doppio.

Codice	Descrizione	Conf.	Euro	/Um
307028	bianco, d.mm.9,5	10		PZ

SPINA TV DIRITTA FME ART.32000



Per cavo coassiale.

Codice	Descrizione	Conf.	Euro	/Um
307030	bianco, d.mm.9,5	10		PZ

SPINA TV A SQUADRA FME ART.32040



Per cavo coassiale.

Codice	Descrizione	Conf.	Euro	/Um
307034	bianco, d.mm.9,5	10		PZ

PRESE TV DIRITTE FME ART.32020



Per cavo coassiale.

Codice	Descrizione	Conf.	Euro	/Um
307032	bianco, d.mm.9,5	10		PZ

CAVO COASSIALE TV BIANCO



Cavo coassiale 75 Ohm per il collegamento TV o apparecchiature audio-video. Dotato di terminale spina e uno presa + adattatore spina-spina d.mm.9,5.

Codice	Descrizione	Conf.	Euro	/Um
307035	mt.2	50		PZ
307036	mt.3	50		PZ
307038	mt.5	50		PZ

CAVO COASSIALE TV NERO



Cavo coassiale 75 Ohm per il collegamento TV o apparecchiature audio-video. Dotato di terminale spina e uno presa + adattatore spina-spina d.mm.9,5.

Codice	Descrizione	Conf.	Euro	/Um
307039	mt.2	50		PZ

CAVO COASSIALE TV USO SATELLITE



Cavo coassiale 75 Ohm in PVC. Bobina mt.100.

Codice	Descrizione	Conf.	Euro	/Um
307176	bianco, d.mm.5	100 *		MT

CAVO TV SCART WIVA



Per il collegamento di apparecchiature audio-video. Doppia spina SCART a 21 poli.

Codice	Descrizione	Conf.	Euro	/Um
307040	nero, d.mm.7, lungh.mt.1,5	25		PZ

CAVO TV HDMI HIGH SPEED WIVA



Per il collegamento in alta definizione di apparecchiature audio-video. Versione 1.4 ad alta velocità, supporta la trasmissione dati ETHERNET.

Codice	Descrizione	Conf.	Euro	/Um
307045	lunghezza mt.1,5	25		PZ

CONNETTORE PER CAVO TV USO SATELLITE



Connettore F a vite con ghiera.

Codice	Descrizione	Conf.	Euro	/Um
307179	d.mm.5	10 *		PZ

CAVO PIATTINA PER AUDIO HI-FI



Cavo piatto a 2 conduttori in guaina morbida. Cavo sezione 2x0,75. Particolarmente adatto al collegamento di casse acustiche. Conf. matasse mt.100.

Codice	Descrizione	Conf.	Euro	/Um
307210	colore rosso-nero	100 *		MT

CAVO UNIPOLARE



Marcato IMQ. Conf. matasse mt.100.

Codice	Descrizione	Conf.	Euro	/Um
307415	cavo sezione 1,5 colore nero	100 *		MT
307416	cavo sezione 1,5 colore grigio	100 *		MT
307417	cavo sezione 1,5 colore marrone	100 *		MT
307418	cavo sezione 1,5 colore blu	100 *		MT
307419	cavo sezione 1,5 colore gialloverde	100 *		MT
307425	cavo sezione 2,5 colore nero	100 *		MT
307426	cavo sezione 2,5 colore grigio	100 *		MT
307427	cavo sezione 2,5 colore marrone	100 *		MT
307428	cavo sezione 2,5 colore blu	100 *		MT
307429	cavo sezione 2,5 colore gialloverde	100 *		MT

CAVO SIMILGOMMA



Marcato IMQ. Cavo similgomma. Conf. matasse mt.100.

Codice	Descrizione	Conf.	Euro	/Um
307240	H03VV-F bianco, cavo sezione 3x0,75	100 *		MT
307244	H03VV-F nero, cavo sezione 3x0,75	100 *		MT
307254	H05VV-F bianco, cavo sezione 3x1	100 *		MT
307258	H05VV-F nero, cavo sezione 3x1	100 *		MT
307265	H05VV-F bianco, cavo sezione 3x1,5	100 *		MT
307269	H05VV-F nero, cavo sezione 3x1,5	100 *		MT

CAVO ANTIFIAMMA NPI07VV-F

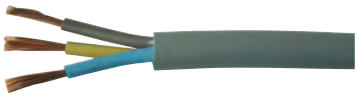

Cavo antifiamma FROR 450-750V. Conf. matasse mt.100.

Codice	Descrizione	Conf.	Euro	/Um
307283	colore grigio, cavo sezione 3x1,5	100 *		MT
307288	colore grigio, cavo sezione 3x2,5	100 *		MT

CAVO NEOPRENE H07RN-F



Marcato IMQ. Cavo neoprene H07RN-F. Particolarmente adatto per prolunghe, avvolgicavi industriali. Conf. matasse mt.100.

Codice	Descrizione	Conf.	Euro	/Um
307302	colore nero, cavo sezione 3x1,5	100 *		MT
307303	colore nero, cavo sezione 3x2,5	100 *		MT
307312	colore nero, cavo sezione 4x2,5	100 *		MT

CAVO FLEX PER UTENSILI



Notevole flessibilità garantita dal tipo di conduttore utilizzato, da un passo di cordatura molto stretto e dalla mescola utilizzata come guaina. Conf. matasse mt.100.

Codice	Descrizione	Conf.	Euro	/Um
307315	colore arancio, cavo sezione 2x1,5	100 *		MT
307319	colore arancio, cavo sezione 3x1,5	100 *		MT

CAVO PIATTO H03VVH2-F



Cavo piatto H03VVH2-F. Cavo sezione 2x0,75. Conf. matasse mt.100.

Codice	Descrizione	Conf.	Euro	/Um
307232	H03VVH2-F colore bianco	100 *		MT
307235	H03VVH2-F colore nero	100 *		MT

CHIODI FISSACAVO



Chiodi in acciaio nichelato con fissacavo in plastica bianco. Scatole da 100 pz.

Codice	Descrizione	Conf.	Euro	/Um
396659	per cavi d.mm. 3- 4	100 *		PZ
396660	per cavi d.mm. 5- 6	100 *		PZ
396680	per cavi d.mm. 7- 8	100 *		PZ
396681	per cavi d.mm. 9-10	100 *		PZ
396682	per cavi d.mm.13-14	100 *		PZ
396683	per cavi d.mm.15-16	100 *		PZ
396684	per cavi d.mm.19-20	100 *		PZ

MORSETTI RAPIDI SENZA VITI OBO BETTERMANN



Morsetti universali rapidi senza viti. Per cavi da mm.0,2 a mm.2,5 multipli o singoli. 450V. 24A. Accesso per tester sul lato superiore del morsetto.

Codice	Descrizione	Conf.	Euro	/Um
308472	2 ingressi	10 *		PZ
308473	3 ingressi	10 *		PZ
308475	5 ingressi	10 *		PZ

MORSETTIERE PASSANTI IN POLIPROPILENE 12 POLI-V2



In polipropilene, UL94 V2, GWT 850°C. Morsetto ottone nichelato. Viti acciaio zincato.

Codice	Descrizione	Conf.	Euro	/Um
308494	per cavi sezione mm² 1,5	10 *		PZ
308495	per cavi sezione mm² 2,5	10 *		PZ
308496	per cavi sezione mm² 6	10 *		PZ
308497	per cavi sezione mm² 10	10 *		PZ

MORSETTI UNIPOLARI PER CONNESSIONI VOLANTI



Stecca da 10 morsetti isolati singoli. In policarbonato trasparente, UL94-V2, GWT 850°C. Morsetto ottone CW 614 N. Viti/dadi acciaio zincato.

Codice	Descrizione	Conf.	Euro	/Um
308501	per cavi sezione mm² 1,5	10 *		BLI
308502	per cavi sezione mm² 2,5	10 *		BLI
308503	per cavi sezione mm² 4	10 *		BLI
308504	per cavi sezione mm² 6	10 *		BLI
308505	per cavi sezione mm² 10	5 *		BLI

TESTER DIGITALE P3000



Misurazione tensione in c.c. e c.a. Misurazione corrente in c.c. Misurazione resistenza, test transistor, test diodi, protezione da sovraccarichi.

Codice	Descrizione	Conf.	Euro	/Um
293018	1800160	3		PZ

TESTER DIGITALE P4500



Misurazione tensione in c.c. e c.a. Misurazione corrente in c.c. Misurazione resistenza, test transistor, test diodi, protezione da sovraccarichi. Guscio protettivo.

Codice	Descrizione	Conf.	Euro	/Um
293025	1800161	3		PZ

TESTER DIGITALE P5000



Misurazione tensione in c.c. e c.a. Misurazione corrente in c.c. Misurazione resistenza, test diodi, protezione da sovraccarichi. Con custodia.

Codice	Descrizione	Conf.	Euro	/Um
293032	1800159	3		PZ

TESTER DIGITALE P9500



Misurazione tensione in c.c. e c.a. Misurazione corrente in c.c. e c.a. Misurazione resistenza, test transistor, capacità, frequenza, temperatura, altezza caratteri mm. 25, test diodi, test transistor, avvisatore sonoro, protezione da sovraccarichi. Guscio protettivo.

Codice	Descrizione	Conf.	Euro	/Um
293036	1800156	1		PZ

TESTER DIGITALE CON PINZA AMPEROMETRICA



Misurazione tensione in c.c. e c.a. Misurazione corrente in c.c. e c.a. Misurazione resistenza, test transistor, capacità, frequenza, temperatura, memoria dati, test diodi. Altezza caratteri mm.11. Avvisatore sonoro. Protezione da sovraccarichi. Guscio protettivo. Batteria 9V. inclusa.

Codice	Descrizione	Conf.	Euro	/Um
293041	1800166	3		PZ

NASTRO ISOLANTE SCAPA



Nastri in PVC per isolamento elettrico primario. Rispettano gli standard internazionali. Omologati IMQ e VDE. Conformi al BS3924. Elevata rigidità dielettrica. Senza piombo. Spessore mm.0,13.

Codice	Descrizione	Conf.	Euro	/Um
695350	nero mm.15 x mt.10 (conf.100)	10 *		ROT
695352	bianco mm.15 x mt.10 (conf.100)	10 *		ROT
695354	rosso mm.15 x mt.10 (conf.100)	10 *		ROT
695356	grigio mm.15 x mt.10 (conf.100)	10 *		ROT
695360	nero mm.15 x mt.25 (conf.144)	12 *		ROT
695371	nero mm.19 x mt.25 (conf.120)	10 *		ROT
695373	bianco mm.19 x mt.25 (conf.120)	10 *		ROT
695375	grigio mm.19 x mt.25 (conf.120)	10 *		ROT
695383	nero mm.25 x mt.25 (conf.96)	8 *		ROT
695385	bianco mm.25 x mt.25 (conf.96)	8 *		ROT
695390	nero mm.50 x mt.10 (conf.30)	3 *		ROT

FASCETTE IN POLIAMMIDE PA6.6



Fascette per cablaggio in poliammide PA6.6. Autoestinguenza UL94-V2. Temperatura d'esercizio -40°C +85°C. Temperatura minima d'installazione -10°C. Buona resistenza a olii e grassi, solventi, prodotti petroliferi. Le fascette nere sono stabilizzate ai raggi ultravioletti.

Codice	Descrizione	Conf.	Euro	/Um
557010	mm. 80x2,5 bianche max serr.d.14	100 *		PZ
557012	mm. 80x2,5 ***nere max serr.d.14	100 *		PZ
557020	mm.100x2,5 bianche max serr.d.20,5	100 *		PZ
557023	mm.100x2,5 ***nere max serr.d.20,5	100 *		PZ
557029	mm.160x2,5 bianche max serr.d.39,8	100 *		PZ
557031	mm.160x2,5 ***nere max serr.d.39,8	100 *		PZ
557037	mm.200x2,5 bianche max serr.d.52,5	100 *		PZ
557038	mm.200x2,5 ***nere max serr.d.52,5	100 *		PZ
557050	mm.140x3,6 bianche max serr.d.33	100 *		PZ
557052	mm.140x3,6 ***nere max serr.d.33	100 *		PZ
557060	mm.200x3,6 bianche max serr.d.52,5	100 *		PZ
557062	mm.200x3,6 ***nere max serr.d.52,5	100 *		PZ
557064	mm.280x3,6 bianche max serr.d.78	100 *		PZ
557066	mm.280x3,6 ***nere max serr.d.78	100 *		PZ
557068	mm.370x3,6 bianche max serr.d.106	100 *		PZ
557070	mm.370x3,6 ***nere max serr.d.106	100 *		PZ
557087	mm.160x4,6 bianche max serr.d.36,6	100 *		PZ
557089	mm.160x4,6 ***nere max serr.d.36,6	100 *		PZ
557120	mm.200x4,8 bianche max serr.d.49,5	100 *		PZ
557122	mm.200x4,8 ***nere max serr.d.49,5	100 *		PZ
557125	mm.200x4,8 ***VERDI*** max serr.d.49,5	100 *		PZ
557150	mm.250x4,8 bianche max serr.d.65	100 *		PZ
557152	mm.250x4,8 ***nere max serr.d.65	100 *		PZ
557200	mm.300x4,8 bianche max serr.d.81	100 *		PZ
557202	mm.300x4,8 ***nere max serr.d.81	100 *		PZ
557203	mm.300x4,8 * **VERDI*** max serr.d.81	100 *		PZ
557213	mm.360x4,8 bianche max serr.d.100	100 *		PZ
557215	mm.360x4,8 ***nere max serr.d.100	100 *		PZ
557230	mm.430x4,8 bianche max serr.d.122,5	100 *		PZ
557232	mm.430x4,8 ***nere max serr.d.122,5	100 *		PZ
557243	mm.300x7,6 bianche max serr.d.82,8	100 *		PZ
557244	mm.300x7,6 ***nere max serr.d.82,8	100 *		PZ
557255	mm.370x7,6 bianche max serr.d.103,5	100 *		PZ
557257	mm.370x7,6 ***nere max serr.d.103,5	100 *		PZ
557270	mm.450x7,6 bianche max serr.d.130,5	100 *		PZ
557272	mm.450x7,6 ***nere max serr.d.130,5	100 *		PZ
557283	mm.750x7,6 bianche max serr.d.226	100 *		PZ
557284	mm.750x7,6 ***nere max serr.d.226	100 *		PZ
557291	mm.550x8,8 bianche max serr.d.163,5	100 *		PZ
557293	mm.550x8,8 ***nere max serr.d.163,5	100 *		PZ
557295	mm.780x8,8 bianche max serr.d.235,5	100 *		PZ
557297	mm.780x8,8 ***nere max serr.d.235,5	100 *		PZ
557301	mm.1020x9 bianche max serr.d.312	100 *		PZ

BASETTE IN POLIAMMIDE PA6.6 PER FASCETTE

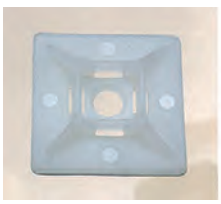



Basette in poliammide PA6.6 per fascette cablaggio con larghezza max mm.3,6. Supporto adesivo e a vite. Autoestinguenza UL94-V2. Temperatura d'esercizio -40°C +85°C. Temperatura minima d'installazione -10°C.

Codice	Descrizione	Conf.	Euro	/Um
556990	mm.19x19 bianche	100 *		PZ

FASCETTE IN POLIAMMIDE PA6.6 RIUTILIZZABILI

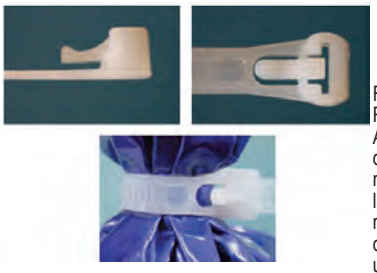

Fascette per cablaggio in poliammide PA6.6 RIUTILIZZABILI, con linguetta di rilascio. Autoestinguenza UL94-V2. Temperatura d'esercizio -40°C +85°C. Temperatura minima d'installazione -10°C. Ideali in quei lavori dove l'oggetto da fissare deve essere riaperto. Utilissime nel campo elettrico in fase di preparazione dei cablaggi, per mantenere uniti i cavi prima del fissaggio definitivo.

Codice	Descrizione	Conf.	Euro	/Um
557325	mm.200x7,6 bianche max serr.d.55,6	100 *		PZ
557327	mm.300x7,6 bianche max serr.d.88,1	100 *		PZ

PASSACAVI NYLON PER ELETTRICISTI



Codice	Descrizione	Conf.	Euro	/Um
712127	lungh.mt.10 d.mm.3	1		PZ
712129	lungh.mt.15 d.mm.3	1		PZ
712131	lungh.mt.20 d.mm.3	1		PZ

CANALINA BIANCA AUTOADESIVA BARRA MT.2



In tecnopolimero a base di PVC rigido autoestinguente. Adesivo sul fondo ad elevata tenuta e resistenza. Coperchio integrato con chiusura a pressione.

Codice	Descrizione	Conf.	Euro	/Um
309750	barra mt.2, mm.10x10	5 *		PZ
309751	barra mt.2, mm.20x10	5 *		PZ

CANALINA BIANCA BARRA MT.2



In tecnopolimero a base di PVC rigido autoestinguente. Preforatura del fondo per fissaggio con viti e tasselli. Coperchio ad aggancio frontale. Fondo studiato per fissaggio rapido con adesivi siliconici. IP40.

Codice	Descrizione	Conf.	Euro	/Um
309757	barra mt.2, mm.15x17, 1 scomparto	5 *		PZ
309759	barra mt.2, mm.25x17, 1 scomparto	4 *		PZ
309770	barra mt.2, mm.30x10, 2 scomparti	4 *		PZ

CANALINA BIANCA D'ARREDO BARRA MT.2



Canalina d'arredo con coperchio avvolgente dal profilo arrotondato che ricopre interamente la base della canalina, creando un insieme gradevole e armonico. In tecnopolimero a base di PVC rigido autoestinguente. IP40.

Codice	Descrizione	Conf.	Euro	/Um
309777	barra mt.2, mm.22x13, 1 scomparto	5 *		PZ

ANGOLI PER CANALINA BIANCA D'ARREDO



In tecnopolimero a base di PVC rigido autoestinguente. Colore bianco.

Codice	Descrizione	Conf.	Euro	/Um
309781	angolo INTERNO mm.22x13	2 *		PZ
309782	angolo ESTERNO mm.22x13	2 *		PZ
309783	angolo PIANO mm.22x13	2 *		PZ

TUBO CORRUGATO FLESSIBILE IN PVC NERO IN ROTOLI



Tubo protettivo corrugato flessibile in PVC nero. Classificazione 3321 secondo la norma EN 61386-1, EN 61386-22. Autoestiguenza di grado V0 secondo la norma UL94. Resistenza allo schiacciamento 750N.

Codice	Descrizione	Conf.	Euro	/Um
309616	d.mm.16, rot. mt.100	100 *		MT
309617	d.mm.20, rot. mt.100	100 *		MT
309618	d.mm.25, rot. mt. 50	50 *		MT
309619	d.mm.32, rot. mt. 25	25 *		MT

TUBO RIGIDO IN PVC GRIGIO BARRA MT.3



Tubo protettivo rigido in PVC grigio. Classificazione 3321 secondo la norma EN 61386-1, EN 61386-22. Autoestiguenza di grado V0 secondo la norma UL94. Resistenza allo schiacciamento 750N.

Codice	Descrizione	Conf.	Euro	/Um
309625	d.mm.16, barra mt.3	34		PZ
309626	d.mm.20, barra mt.3	34		PZ
309627	d.mm.25, barra mt.3	20		PZ

GUAINA SPIRALATA FLESSIBILE PVC GRIGIO IN ROTOLI



Guaina flessibile con spirale interna in PVC rigido e copertura esterna in PVC morbido grigio. Classificazione 2311 secondo la norma EN 61386-1, EN 61386-23. Autoestiguenza di grado V0 secondo la norma UL94. Resistenza allo schiacciamento 320N.

Codice	Descrizione	Conf.	Euro	/Um
309645	d.mm.12, rot. mt.30	30 *		MT
309647	d.mm.16, rot. mt.30	30 *		MT
309648	d.mm.20, rot. mt.30	30 *		MT
309649	d.mm.25, rot. mt.30	30 *		MT

FISSATUBI CHIUSI 2037 OBO BETTERMANN



Gaffette universali accoppiabili ad incastro. Per il fissaggio individuale di cavi, tubazioni e tubi. Tutte le dimensioni possono essere accoppiabili tra loro a piacere.

Codice	Descrizione	Conf.	Euro	/Um
309697	per tubi da mm.16 a mm.24	50 *		PZ
309698	per tubi da mm.18 a mm.30	25 *		PZ

FISSATUBI A SCATTO



In tecnopolimero antiurto a base di ABS. Aggancio laterale per installazione in serie. Grado di autoestinguenza V2 secondo la Norma UL94.

Codice	Descrizione	Conf.	Euro	/Um
309700	d.mm.16	100 *		PZ
309701	d.mm.20	100 *		PZ
309702	d.mm.25	100 *		PZ

RACCORDI IP65 TUBO-SCATOLA



Raccordi tubo-scatola per connessione dal tubo con la scatola di derivazione. In tecnopolimero antiurto a base di PVC rigido. Anello interno di tenuta morbida per compensare le tolleranze sui tubi. Autoestiguenza di grado V0 secondo la norma UL94. Prodotti in conformità alle norme EN 61386-1, EN 61386-21.

Codice	Descrizione	Conf.	Euro	/Um
309654	d.mm.16, lungh.mm.55	10 *		PZ
309655	d.mm.20, lungh.mm.55	10 *		PZ
309656	d.mm.25, lungh.mm.55	10 *		PZ

MANICOTTI IP65 TUBO-TUBO



Manicotti tubo-tubo per connessione lineare tra 2 tubi con identico diametro. In tecnopolimero antiurto a base di PVC rigido. Anello interno di tenuta morbida per compensare le tolleranze sui tubi. Autoestiguenza di grado V0 secondo la norma UL94. Prodotti in conformità alle norme EN 61386-1, EN 61386-21.

Codice	Descrizione	Conf.	Euro	/Um
309660	d.mm.16, lungh.mm.80	10 *		PZ
309661	d.mm.20, lungh.mm.80	10 *		PZ
309662	d.mm.25, lungh.mm.80	10 *		PZ

MANICOTTI IP40 TUBO-TUBO



Manicotti per connessione lineare tra 2 tubi con identico diametro. In tecnopolimero antiurto a base di PVC rigido. Autoestiguenza di grado V0 secondo la norma UL94. Prodotti in conformità alle norme EN 61386-1, EN 61836-21.

Codice	Descrizione	Conf.	Euro	/Um
309682	d.mm.16, lungh.mm. 80	5 *		PZ
309683	d.mm.20, lungh.mm. 80	5 *		PZ
309684	d.mm.25, lungh.mm. 80	5 *		PZ
309685	d.mm.32, lungh.mm.100	5 *		PZ

CURVA 90° IP65 TUBO-TUBO



Curva a 90° IP65 per connessione tra 2 tubi con identico diametro. In tecnopolimero antiurto a base di PVC rigido. Anello interno di tenuta morbida per compensazione tolleranze sui tubi. Grado di autoestinguenza V0 secondo la Norma UL94. Norme EN 61386-1, EN 61386-21.

Codice	Descrizione	Conf.	Euro	/Um
309666	d.mm.16, raggio di curvatura mm.54	10 *		PZ
309667	d.mm.20, raggio di curvatura mm.67	10 *		PZ
309668	d.mm.25, raggio di curvatura mm.85	10 *		PZ

CURVA 90° IP40 TUBO-TUBO



Curva a 90° IP40 per connessione tra 2 tubi con identico diametro. In tecnopolimero antiurto a base di PVC rigido. Grado di autoestinguenza V0 secondo la Norma UL94. Norme EN 61386-1, EN 61386-21.

Codice	Descrizione	Conf.	Euro	/Um
309689	d.mm.16, raggio di curvatura mm.54	5 *		PZ
309690	d.mm.20, raggio di curvatura mm.67	5 *		PZ
309691	d.mm.25, raggio di curvatura mm.85	5 *		PZ

CURVA FLESSIBILE IP44 TUBO-TUBO



Curva flessibile IP44 per connessione di 2 tubi con identico diametro ad angolo variabile. In tecnopolimero antiurto a base di PVC rigido. Grado di autoestinguenza V0 secondo la Norma UL94. Prodotto in conformità alle norme EN 61386-1, EN 61386-21.

Codice	Descrizione	Conf.	Euro	/Um
309694	d.mm.16, lungh.mm.280	20 *		PZ
309695	d.mm.20, lungh.mm.280	20 *		PZ

RACCORDI IP65 TUBO-GUAINA



Per connessione di un tubo rigido con una guaina spiralata. In tecnopolimero antiurto a base di PVC rigido. Anello interno di tenuta morbida per compensare le tolleranze sui tubi. Autoestiguenza di grado V0 secondo la norma UL94. Prodotti in conformità alle norme EN 61386-1, EN 61386-21.

Codice	Descrizione	Conf.	Euro	/Um
309671	tubo d.mm.16, guaina d.mm.12	10 *		PZ
309672	tubo d.mm.20, guaina d.mm.16	10 *		PZ
309673	tubo d.mm.25, guaina d.mm.20	10 *		PZ

RACCORDI IP65 GUAINA-SCATOLA FILETTO PASSO GAS



Filetto passo GAS, per connettere la guaina spiralata alla scatola. In tecnopolimero antiurto a base di PVC rigido. Autoestiguenza di grado V0 secondo la norma UL94. Entrata guaina con filettatura autobloccante. Parte superiore girevole, con controdado montato.

Codice	Descrizione	Conf.	Euro	/Um
309677	d.mm.16, filetto 1/2"	25 *		PZ
309678	d.mm.20, filetto 3/4"	25 *		PZ
309679	d.mm.25, filetto 1"	10 *		PZ

SCATOLA DI DERIVAZIONE IP55 PASSACAVI SFONDABILI



Fondo e coperchio in polietilene resistente ai raggi UV senza alogeni. Coperchio con chiusura a scatto senza viti. Ingresso dei cavi tramite passacavi sfondabili. Ingresso diretto di tubi rigidi di d.mm.16.

Codice	Descrizione	Conf.	Euro	/Um
309704	mm.71x33x30p, cavo d.mm.8-14/7-9	1		PZ
309705	mm.65x65x30p, cavo d.mm.8-14	1		PZ

SCATOLA DI DERIVAZIONE ESTERNA IP44 TONDA



In ABS con passacavi concentrici in materiale morbido. Coperchio a pressione con chiusura a scatto.

Codice	Descrizione	Conf.	Euro	/Um
309706	4 entrate, d.mm.65x35P	5 *		PZ
309707	4 entrate, d.mm.80x40P	5 *		PZ

SCATOLA DI DERIVAZIONE ESTERNA IP44 QUADRA



In ABS con passacavi concentrici in materiale morbido. Coperchio a pressione con chiusura a scatto.

Codice	Descrizione	Conf.	Euro	/Um
309708	6 entrate, mm.80x80x40P	5 *		PZ

SCATOLA DI DERIVAZIONE ESTERNA IP55



In ABS con passacavi concentrici in materiale morbido. Coperchio con chiusura a viti.

Codice	Descrizione	Conf.	Euro	/Um
309711	6 entrate, dim. mm.100bx100hx50p	1		PZ
309712	6 entrate, dim. mm.120bx 80hx50p	1		PZ
309713	10 entrate, dim. mm.150bx110hx70p	1		PZ
309714	10 entrate, dim. mm.190bx140hx70p	1		PZ

SCATOLA DI DERIVAZIONE DA INCASSO IP40



Fondo in tecnopolimero antiurto colore arancio. Coperchio di colore bianco con viti zincate. Prefratture laterali per una facile apertura ed ingresso tubi.

Codice	Descrizione	Conf.	Euro	/Um
309728	dim. mm. 92bx 92hx45p	1		PZ
309729	dim. mm.120bx100hx50p	1		PZ
309730	dim. mm.120bx100hx70p	1		PZ
309731	dim. mm.152bx100hx70p	1		PZ
309732	dim. mm.160bx130hx70p	60		PZ
309733	dim. mm.196bx152hx70p	40		PZ
309734	dim. mm.294bx152hx70p	28		PZ

SCATOLA DI DERIVAZIONE DA INCASSO X CARTONGESSO



IP40. Fondo in tecnopolimero antiurto colore blu. Coperchio di colore bianco con viti zincate. Prefratture laterali per una facile apertura ed ingresso tubi.

Codice	Descrizione	Conf.	Euro	/Um
309749	dim. mm.120bx100hx50p	10		PZ

SCATOLA DA INCASSO AD ALTA CAPIENZA



In tecnopolimero antiurto colore giallo, alta capienza, oltre il 30% in più delle normali scatole. Prefratture laterali per una facile apertura ed ingresso tubi fino a mm.25. Inserti metallici filettati per un'efficace fissaggio dei supporti. Conforme alle norma EN 60670-1:2005. 3 posti: distanza interasse mm.83,5 - 4 posti: distanza interasse mm.108,5 - 6 posti: distanza interasse mm.100.

Codice	Descrizione	Conf.	Euro	/Um
309738	3 posti, dim. mm. 95bx70hx48p	10 *		PZ
309739	4 posti, dim. mm.120bx70hx48p	10		PZ
309740	6 posti, dim. mm.172bx70hx48p	10		PZ

SCATOLA DA INCASSO PER CARTONGESSO



In tecnopolimero antiurto colore blu. Viti di fissaggio alla parete e inserti di bloccaggio in acciaio zincato. Inserti metallici filettati per un'efficace fissaggio dei supporti. Conforme alle norma EN 60670-1:2005.

Codice	Descrizione	Conf.	Euro	/Um
309743	3 posti, dist. interasse mm. 83,5	10		PZ
309744	4 posti, dist. interasse mm.108,5	10		PZ
309745	6 posti, dist. interasse mm.100	10		PZ

SCATOLA DI DERIVAZIONE DA INCASSO PER CARTONGESSO



In tecnopolimero antiurto colore blu. Viti di fissaggio alla parete e inserti di bloccaggio in acciaio zincato. Conforme alle norma EN 60670-1:2005.

Codice	Descrizione	Conf.	Euro	/Um
309747	dim. mm.80dx45p	10		PZ

COPERCHIO PER SCATOLA DA INCASSO TONDA



Codice	Descrizione	Conf.	Euro	/Um
309748	d.mm.80	50		PZ

SCATOLA ESTERNA UNIVERSALE BIANCA PER CANALINA



In tecnopolimero a base di PVC rigido autoestinguente. Distanza interasse mm.83,5.

Codice	Descrizione	Conf.	Euro	/Um
309800	3 posti, dim.mm.120Bx83Hx45P	1		PZ

SCATOLA ESTERNA AUTOPORTANTE TIPO MAGIC



Per canalina. Adatta per frutti civili tipo Magic o similari. Prodotta in tecnopolimero a base di PVC rigido autoestinguente bianco.

Codice	Descrizione	Conf.	Euro	/Um
309803	1 posto, dim.mm.52Bx64Hx46P	1		PZ
309804	2 posti, dim.mm.52Bx64Hx46P	1		PZ

SCATOLA AUTOPORTANTE ESTERNA IP40



Adatta x frutti civili tipo MAGIC e GEWISS SYSTEM. Passacavi concentrici in materiale morbido.

Codice	Descrizione	Conf.	Euro	/Um
309716	1 posto, dim. mm. 67bx 83hx51p	1		PZ
309717	2 posti, dim. mm. 67bx 83hx51p	1		PZ
309718	3 posti, dim. mm.100bx 83hx51p	1		PZ

SCATOLA AUTOPORTANTE ESTERNA IP55



Adatta x frutti civili tipo MAGIC e GEWISS SYSTEM. Passacavi concentrici in materiale morbido. Portello di protezione a molla con interno in materiale plastico trasparente morbido.

Codice	Descrizione	Conf.	Euro	/Um
309720	1 posto, dim. mm. 67bx 83hx59p	1		PZ
309721	2 posti, dim. mm. 67bx 83hx59p	1		PZ
309722	3 posti, dim. mm.100bx 83hx59p	1		PZ
309723	4 posti, dim. mm.122bx 83hx59p	1		PZ

PLACCHE AUTOPORTANTI ESTERNE IP55



Adatte x frutti civili tipo MAGIC e GEWISS SYSTEM. Portello di protezione a molla con interno in materiale plastico trasparente morbido.

Codice	Descrizione	Conf.	Euro	/Um
309725	3 posti, dim. mm.130bx85hx24p	1		PZ

RELE' ELETTROMECCANICO 1 CONTATTO N.O.FINDER 26.01



Relè elettromeccanico ad impulsi con circuito bobina e contatti separati. Tensione 250V. 1 contatto N.O.

Codice	Descrizione	Conf.	Euro	/Um
309985		1		PZ

INTERRUTTORE UNIPOLARE BTICINO SERIE LIVING LIGHT



Colore antracite. Usato principalmente per i punti luce, in quanto opera solamente sul polo fase.

Codice	Descrizione	Conf.	Euro	/Um
309945	L4001N, 16A. 250V.	1		PZ

INTERRUTTORE BIPOLARE BTICINO SERIE LIVING LIGHT



Colore antracite.

Codice	Descrizione	Conf.	Euro	/Um
309946	L4002N, 16A. 250V. bipolare	1		PZ

DEVIATORE BTICINO SERIE LIVING LIGHT



Colore antracite.

Codice	Descrizione	Conf.	Euro	/Um
309947	L4003N, 16A. 250V.	1		PZ

PULSANTE BTICINO SERIE LIVING LIGHT



Colore antracite.

Codice	Descrizione	Conf.	Euro	/Um
309948	L4005N, 16A. 250V.	1		PZ

FALSO POLO TAPPO BTICINO SERIE LIVING LIGHT



Colore antracite.

Codice	Descrizione	Conf.	Euro	/Um
309952	L4950	1		PZ

PRESE BIPASSO+SCHUKO BTICINO SERIE LIVING LIGHT

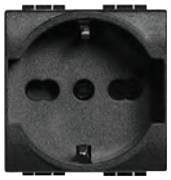

Colore antracite. Interasse 19mm e 26mm in configurazione bipasso. Alveoli protetti. Adatta per: spine standard Italia 2P e 2P+T 10-16A, spine standard tedesco 2P+T 16A.

Codice	Descrizione	Conf.	Euro	/Um
309954	L4140-16, presa 2P+T 16A 250V.	1		PZ

PRESE BIPASSO BTICINO SERIE LIVING LIGHT



Colore antracite. Presa 2P+T 10-16A 250 Vac bipasso. Interasse 19mm e 26mm. Alveoli schermati.

Codice	Descrizione	Conf.	Euro	/Um
309955	L4180	1		PZ

PRESE TV DIRETTA BTICINO SERIE LIVING LIGHT



Colore antracite. Presa TV coassiale diretta con connettore maschio e condensatore.

Codice	Descrizione	Conf.	Euro	/Um
309959	LN4202D con condensatore	10		PZ

PRESE TV PASSANTE BTICINO SERIE LIVING LIGHT



Colore antracite. Presa TV passante, schermata, con passaggio di corrente.

Codice	Descrizione	Conf.	Euro	/Um
309960	L4202P	1		PZ

PRESE TV BTICINO SERIE LIVING LIGHT



Colore antracite. Presa TV coassiale con connettore maschio e resistenza terminale da 75 ohm incorporata.

Codice	Descrizione	Conf.	Euro	/Um
309961	L4202PT	1		PZ

PRESE TV-SAT BTICINO SERIE LIVING LIGHT



Colore antracite. Presa TV-SAT coassiale diretta (derivata) demiscelata per impianti di antenna TV monoutenza anche telealimentati e centralizzati in derivazione, impianti via satellite monoutente e centralizzati in derivazione con passaggio di corrente e di segnale per la selezione dei canali, ed impianti radio. Connettore TV maschio 9,5 mm. Connettore SAT tipo F e radio femmina d. 9,5 mm.

Codice	Descrizione	Conf.	Euro	/Um
309962	L4214D	1		PZ

PRESE TELEFONICHE BTICINO SERIE LIVING LIGHT



Colore antracite. Connettore RJ11 (4/6) tipo K10.

Codice	Descrizione	Conf.	Euro	/Um
309964	L425811N	1		PZ

SUPPORTO PER FRUTTI BTICINO SERIE LIVING LIGHT



Per placche tonde, quadre e Living International. Fissaggio con viti.

Codice	Descrizione	Conf.	Euro	/Um
309940	LN4703, 3 posti	1		PZ
309941	LN4704, 4 posti	1		PZ

PLACCHE TECNOPOLIMERO BTICINO SERIE LIVING LIGHT



Aggancio a scatto.

Codice	Descrizione	Conf.	Euro	/Um
309970	L4803PA, 3 posti, acciaio scuro	1		PZ
309971	L4804PA, 4 posti, acciaio scuro	1		PZ
309974	L4803PB, 3 posti, bianca	1		PZ
309975	L4804PB, 4 posti, bianca	1		PZ

INTERRUTTORE BIPOLARE GEWISS SYSTEM 20503



Interruttore bipolare 16A. 250V. Colore Bianco. Da montare sulle scatole autoportanti da cod.309716 a cod.309723 e/o sulle placche autoportanti cod.309725

Codice	Descrizione	Conf.	Euro	/Um
309928		5		PZ

INTERRUTTORE UNIPOLARE GEWISS SYSTEM 20571



Interruttore unipolare 16A. 250V. Colore Bianco. Da montare sulle scatole autoportanti da cod.309716 a cod.309723 e/o sulle placche autoportanti cod.309725

Codice	Descrizione	Conf.	Euro	/Um
309931		5		PZ

INTERRUTTORE UNIPOLARE LUMINOSO GEWISS SYSTEM20572



Interruttore unipolare luminoso 16A. 250V. Colore Bianco. Da montare sulle scatole autoportanti da cod.309716 a cod.309723 e/o sulle placche autoportanti cod.309725

Codice	Descrizione	Conf.	Euro	/Um
309932		5		PZ

DEVIATORE UNIPOLARE GEWISS SYSTEM 20576



Interruttore unipolare luminoso 16A. 250V. Colore Bianco. Da montare sulle scatole autoportanti da cod.309716 a cod.309723 e/o sulle placche autoportanti cod.309725

Codice	Descrizione	Conf.	Euro	/Um
309933		5		PZ

DEVIATORE UNIPOLARE LUMINOSO GEWISS SYSTEM 20577



Deviatore unipolare luminoso 16A. 250V. Colore Bianco. Da montare sulle scatole autoportanti da cod.309716 a cod.309723 e/o sulle placche autoportanti cod.309725

Codice	Descrizione	Conf.	Euro	/Um
309934		5		PZ

PULSANTE UNIPOLARE GEWISS SYSTEM 20510



Pulsante unipolare 10A. 250V. Colore Bianco. Da montare sulle scatole autoportanti da cod.309716 a cod.309723 e/o sulle placche autoportanti cod.309725

Codice	Descrizione	Conf.	Euro	/Um
309929		5		PZ

PULSANTE UNIPOLARE LUMINOSO GEWISS SYSTEM 20515



Pulsante unipolare luminoso 10A. 250V. Colore Bianco. Da montare sulle scatole autoportanti da cod.309716 a cod.309723 e/o sulle placche autoportanti cod.309725

Codice	Descrizione	Conf.	Euro	/Um
309930		5		PZ

FALSO POLO TAPPO GEWISS SYSTEM 20056



Copriforo 1 posto. Colore Bianco. Da montare sulle scatole autoportanti da cod.309716 a cod.309723 e/o sulle placche autoportanti cod.309725

Codice	Descrizione	Conf.	Euro	/Um
309925		10 *		PZ

PRESE BIPASSO GEWISS SYSTEM 20203



Presa 2P+T bipasso 16A. 250V. Colore Bianco. Da montare sulle scatole autoportanti da cod.309716 a cod.309723 e/o sulle placche autoportanti cod.309725

Codice	Descrizione	Conf.	Euro	/Um
309926		5		PZ

PRESE BIPASSO + SCHUKO GEWISS SYSTEM 20246



Presa 2P+T bipasso+schuko 16A. 250V. Colore Bianco. Da montare sulle scatole autoportanti da cod.309716 a cod.309723 e/o sulle placche autoportanti cod.309725

Codice	Descrizione	Conf.	Euro	/Um
309927		5		PZ

SUPPORTO GEWISS SYSTEM



Per frutti GEWISS SYSTEM. Per scatola rettangolare.

Codice	Descrizione	Conf.	Euro	/Um
309936	24201, 3 posti	1		PZ
309937	24202, 4 posti	1		PZ

PLACCHE TECNOPOLIMERO BIANCO GEWISS SYSTEM



Finitura lucida. Aggancio a scatto.

Codice	Descrizione	Conf.	Euro	/Um
309938	22503, 3 posti	1		PZ
309939	22504, 4 posti	1		PZ

INTERRUTTORE UNIPOLARE TIPO MAGIC



Usato principalmente per i punti luce, in quanto opera solamente sul polo fase.

Codice	Descrizione	Conf.	Euro	/Um
309820	bianco 10A. 250V.	20		PZ

INTERRUTTORE BIPOLARE TIPO MAGIC



Codice	Descrizione	Conf.	Euro	/Um
309830	bianco 16A. 250V. bipolare	20		PZ

DEVIATORE UNIPOLARE TIPO MAGIC



Codice	Descrizione	Conf.	Euro	/Um
309823	tipo normale, bianco 10A. 250V.	20		PZ
309824	tipo illuminato, bianco 10A. 250V.	10		PZ

PULSANTE UNIPOLARE TIPO MAGIC



Codice	Descrizione	Conf.	Euro	/Um
309833	tipo normale, bianco 10A. 250V.	20		PZ
309834	tipo illuminato, bianco 10A. 250V.	10		PZ

DOPPIO PULSANTE UNIPOLARE TIPO MAGIC



Codice	Descrizione	Conf.	Euro	/Um
309836	bianco 10A. 250V.	20		PZ

PULSANTE PORTANOME ALLUMINIO TIPO MAGIC



Completo di placca alluminio. Per scatola rettangolare e tonda.

Codice	Descrizione	Conf.	Euro	/Um
309865		8		PZ

FALSO POLO TAPPO TIPO MAGIC



Codice	Descrizione	Conf.	Euro	/Um
309838	bianco	100		PZ

PRESE 2P + T TIPO MAGIC



Codice	Descrizione	Conf.	Euro	/Um
309841	tipo normale, bianca 10A. 250V.	20		PZ
309842	tipo bipasso, bianca 10-16A. 250V.	20		PZ

PRESE BIPASSO+SCHUKO 2P+T TIPO MAGIC



Codice	Descrizione	Conf.	Euro	/Um
309843	bianca 10-16A. + Schuko 250V.	10		PZ

PRESE TV PASSANTI TIPO MAGIC



Presa coassiale TV diretta.

Codice	Descrizione	Conf.	Euro	/Um
309848	bianca, tipo femmina	10		PZ
309849	bianca, tipo maschio	10		PZ

RESISTENZA TERMINALE PER PRESE TV TIPO MAGIC



Per usare le prese TV passanti come terminali.

Codice	Descrizione	Conf.	Euro	/Um
309851		20		PZ

PRESE TELEFONICHE TIPO MAGIC



Codice	Descrizione	Conf.	Euro	/Um
309855	bianca, RJ11, Plug 6/4	20		PZ

SEGNALATORI ACUSTICI TIPO MAGIC



Codice	Descrizione	Conf.	Euro	/Um
309860	suoneria, 230V	10		PZ
309862	ronzatore, 230V	10		PZ

SUPPORTI PER FRUTTI TIPO MAGIC



PER SCATOLA RETTANGOLARE. In policarbonato autoestinguente nero. Permettono l'attacco sia di placche a vite che a scatto.

Codice	Descrizione	Conf.	Euro	/Um
309807	3 posti	25		PZ
309808	1 posto + schuko	25		PZ

SUPPORTI PER FRUTTI TIPO MAGIC



PER SCATOLA TONDA. In policarbonato autoestinguente nero. Permettono l'attacco sia di placche a vite che a scatto.

Codice	Descrizione	Conf.	Euro	/Um
309809	1 posto	25		PZ
309810	2 posti	25		PZ

PLACCHE TECNOPOLIMERO TIPO MAGIC AGGANCIO A SCATTO



Per apparecchi tipo magic. Colore bianco.

Codice	Descrizione	Conf.	Euro	/Um
309899	2 posti, x scat.tonda	25		PZ
309900	1 posto, x scat.tonda-rettangolare	25		PZ
309901	3 posti, x scat.rettangolare	25		PZ

PLACCHE IN ALLUMINIO TIPO MAGIC AGGANCIO A VITE



Per apparecchi tipo magic. Colore paglierino.

Codice	Descrizione	Conf.	Euro	/Um
309904	2 posti, x scat.tonda	50		PZ
309905	cieca, x scat.tonda-rettangolare	50		PZ
309906	1 posto, x scat.tonda-rettangolare	50		PZ
309907	2 posti, x scat.rettangolare	50		PZ
309908	3 posti, x scat.rettangolare	50		PZ
309909	1 posto+schuko, x scat.rettangolare	50		PZ

PLACCHE IN ALLUMINIO TIPO MAGIC AGGANCIO A VITE



Per apparecchi tipo magic. Colore bronzo.

Codice	Descrizione	Conf.	Euro	/Um
309912	cieca, x scat.tonda-rettangolare	50		PZ
309913	1 posto, x scat.tonda-rettangolare	50		PZ
309914	2 posti, x scat.rettangolare	50		PZ
309915	3 posti, x scat.rettangolare	50		PZ
309916	1 posto+schuko, x scat.rettangolare	50		PZ

PLACCHE IN ALLUMINIO TIPO MAGIC AGGANCIO A SCATTO



Per apparecchi tipo magic. Colore paglierino.

Codice	Descrizione	Conf.	Euro	/Um
309920	1 posto	50		PZ

RADIOCOMANDI ERREBI BASIC 433 BL



4 tasti. Radiocomando omologato 433,92 MHz. Codice fisso. Programmazione ad autoapprendimento.

Codice	Descrizione	Conf.	Euro	/Um
849705	BASIC 433 BL	5		PZ

RADIOCOMANDI ERREBI MULTIFREQUENZA SIMPLY-FR1



Adatto per frequenze libere 280-400 MHz (Extra UE), 433 MHz e 868 MHz sia AM che FM. Copiabili il 95% di codici fissi e oltre 40 marchi di Rolling Code. Autoapprendimento di codice e frequenza, senza necessità di alcuna regolazione, possibilità di avere diverse frequenze e codici su ciascun pulsante. Attivazione alla ricevente automatica per buona parte dei Rolling Code.

Codice	Descrizione	Conf.	Euro	/Um
849700	SIMPLY-FR1	5		PZ

RADIOCOMANDI ERREBI MULTIFREQUENZA M-BT



Il radiocomando più completo grazie alla più avanzata tecnologia. Genera e copia un radiocomando con frequenza 280-400 MHz (Extra UE), 433 MHz, 868 MHz, sia codice fisso che Rolling Code, tramite autoapprendimento, tramite Smartphone APP ErrebiRemotesPro (disponibile sul Play Store e App Store) via Bluetooth o con il programma PC ErrebiRemotesPro.

Codice	Descrizione	Conf.	Euro	/Um
849710	M-BT	5		PZ

RADIOCOMANDI MARANTEC DIGITAL 4



4 tasti. 868,35 MHz. Codice fisso.

Codice	Descrizione	Conf.	Euro	/Um
305145		1		PZ

RADIOCOMANDI TAU 250K-SLIMRP



2 tasti. 433,92 MHz. Rolling code.

Codice	Descrizione	Conf.	Euro	/Um
305146		1		PZ

RADIOCOMANDI GENIUS BRAVO 4T



4 tasti. 433,92 MHz. Rolling code.

Codice	Descrizione	Conf.	Euro	/Um
305153		1		PZ

RADIOCOMANDI ALLMATIC B.RO OVER



3 tasti. 433,92 MHz. Rolling code.

Codice	Descrizione	Conf.	Euro	/Um
305147		1		PZ

RADIOCOMANDI SOMMER 4014



2 tasti. 434,42 MHz. Rolling code FM.

Codice	Descrizione	Conf.	Euro	/Um
305156		1		PZ

RADIOCOMANDI DEA SYSTEM GT2



2 tasti. 433,92 MHz. Rolling code.

Codice	Descrizione	Conf.	Euro	/Um
305148		1		PZ

RADIOCOMANDI NICE INTI NERO



2 tasti. 433,92 MHz. Rolling code.

Codice	Descrizione	Conf.	Euro	/Um
305157		1		PZ

RADIOCOMANDI MHOUSE GTX4



4 tasti. 433,92 MHz. Rolling code.

Codice	Descrizione	Conf.	Euro	/Um
305149		1		PZ

RADIOCOMANDI NICE FLOR-S



433,92 MHz. Rolling code.

Codice	Descrizione	Conf.	Euro	/Um
305159	FLOR-S 2T n.2 tasti	1		PZ
305158	FLOR-S 4T n.4 tasti	1		PZ

RADIOCOMANDI AVIDSEN TX4 104257



4 tasti. 433,92 MHz. Rolling code.

Codice	Descrizione	Conf.	Euro	/Um
305151		1		PZ

RADIOCOMANDI NICE SMILO 2T



2 tasti. 433,92 MHz. Rolling code.

Codice	Descrizione	Conf.	Euro	/Um
305162		1		PZ

RADIOCOMANDI NICE ERA-ONE



433,92 MHz. Rolling code.

Codice	Descrizione	Conf.	Euro	/Um
305160	ERA-ONE 2 n.2 tasti	1		PZ
305161	ERA-ONE 4 n.4 tasti	1		PZ

RADIOCOMANDI CARDIN ART.449.200 - ART.449.400



433,92 MHz. Rolling code FM.

Codice	Descrizione	Conf.	Euro	/Um
305164	art.449.200 n.2 tasti	1		PZ
305166	art.449.400 n.4 tasti	1		PZ

RADIOCOMANDI CARDIN ART.486.400



4 tasti. 868,35 MHz. Rolling code.

Codice	Descrizione	Conf.	Euro	/Um
305167		1		PZ

RADIOCOMANDI CARDIN ART.435.400



4 tasti. 433,92 MHz. Rolling code AM.

Codice	Descrizione	Conf.	Euro	/Um
305170		1		PZ

RADIOCOMANDI CARDIN ART.738.400



4 tasti. Quarzato. Codice fisso. Dip-Switch.

Codice	Descrizione	Conf.	Euro	/Um
305172	MHz 30.875	1		PZ
305173	MHz 27.195	1		PZ

RADIOCOMANDI CARDIN ART.476.400



4 tasti. 433,92 MHz. Codice fisso. Dip-Switch.

Codice	Descrizione	Conf.	Euro	/Um
305175		1		PZ

RADIOCOMANDI SEAV BE HAPPY RS2



2 tasti. 433,92 MHz. Rolling code.

Codice	Descrizione	Conf.	Euro	/Um
305180		1		PZ

RADIOCOMANDI O&O T-COM R4-2



4 tasti. 433,92 MHz. Rolling code.

Codice	Descrizione	Conf.	Euro	/Um
305181		1		PZ

RADIOCOMANDI SEA HEAD 2



2 tasti. 433,92 MHz. Rolling code.

Codice	Descrizione	Conf.	Euro	/Um
305182		1		PZ

RADIOCOMANDI BFT MITTO B



433,92 MHz. Rolling code.

Codice	Descrizione	Conf.	Euro	/Um
305186	MITTO 2B n.2 tasti	1		PZ
305187	MITTO 4B n.4 tasti	1		PZ

RADIOCOMANDI ENTREMATIC ZEN





433,92 MHz. Rolling code.

Codice	Descrizione	Conf.	Euro	/Um
305189	ZEN 2 n.2 tasti	1		PZ
305188	ZEN 4 n.4 tasti	1		PZ

RADIOCOMANDI TELCOMA NOIRE 2E





2 tasti. 433,92 MHz. Rolling code.

Codice	Descrizione	Conf.	Euro	/Um
305192		1		PZ

RADIOCOMANDI TELCOMA FM 402 E





2 tasti. 433,92 MHz. Rolling code FM.

Codice	Descrizione	Conf.	Euro	/Um
305193		1		PZ

RADIOCOMANDI CASIT ERTS4C



4 tasti. 433,92 MHz. Rolling code.

Codice	Descrizione	Conf.	Euro	/Um
305194		1		PZ

RADIOCOMANDI BENINCA TO.GO





433,92 MHz. Rolling code.

Codice	Descrizione	Conf.	Euro	/Um
305197	TO.GO 2 n.2 tasti	1		PZ
305196	TO.GO 4 n.4 tasti	1		PZ

RADIOCOMANDI GIBIDI DOMINO





4 tasti. 433,92 MHz. Rolling code.

Codice	Descrizione	Conf.	Euro	/Um
305202		1		PZ

RADIOCOMANDI CAME ATOMO AT02



2 tasti. 433,92 MHz. Rolling code.

Codice	Descrizione	Conf.	Euro	/Um
305204		1		PZ

RADIOCOMANDI CAME TOP432NA



2 tasti. 433,92 MHz. Codice fisso.

Codice	Descrizione	Conf.	Euro	/Um
305206		1		PZ

RADIOCOMANDI APRIMATIC TM4





4 tasti. 433,92 MHz. Rolling code.

Codice	Descrizione	Conf.	Euro	/Um
305208		1		PZ

RADIOCOMANDI PRASTEL TC4E





4 tasti. 433,92 MHz. Rolling code.

Codice	Descrizione	Conf.	Euro	/Um
305210		1		PZ



Codice **4790786**

SICE

SCHERMO TOUCH
DUPLICAZIONI SEMPLICI E VELOCI

UTILIZZABILE SOLO CON
WHY EVO v.10
(e successive)

why | touch-pro

IL PROGRAMMATORE ***EVO*LUTO**

TECNOLOGIA PURA E SEMPLICE

Progettato per poter lavorare sia Stand Alone che collegato ad un PC

STAND ALONE

- **Programmazione innovativa** che elimina l'uso del cavo consentendo una programmazione "a contatto".
- **Schermo "touch"** che consente di accedere velocemente alla maggior parte delle funzioni, permettendo duplicazioni semplici e veloci.
- Identifica i radiocomandi attraverso il **riconoscimento del codice e della frequenza**.
- **Identifica la marca e il modello** Rolling-code presente nel radiocomando da duplicare.
- **Verifica se il radiocomando sorgente è duplicabile** indicando il modello da utilizzare.
- **Crea radiocomandi Rolling code** tramite database interno (senza bisogno dell'originale).
- **Check corretta copia** di codici Fissi e Rolling.
- **Lettura della frequenza** del radiocomando.
- **Taratura della potenza** del segnale dei radiocomandi quarzati.
- **Programma copie multiple** in modo semplice e veloce sfruttando la memoria del programmatore.
- Continua evoluzione e incremento dei brand duplicabili grazie ad **aggiornamenti costanti.**

SICE
Articoli importati e distribuiti da SICE & C. SRL
Via Amerigo Vespucci 2/4/6 - 20068 Peschiera Borromeo (MI)
www.siceelectronics.it

SOFTWARE PC

Il software include le stesse funzioni del programmatore "stand alone" e ne aggiunge di nuove, permettendo di modificare i parametri del nuovo radiocomando per renderlo ancora più performante.

Funzioni avanzate:

- **Database consultabile dei radiocomandi originali con immagini** per individuare immediatamente il modello da duplicare.
- **Archivio per salvataggio dati** utente/radiocomando.(permette future dupliche anche in assenza del radiocomando sorgente)
- **Crea radiocomandi Rolling Code e a Codice Fisso** con possibilità di settare i dip-switch.
- **Permette di impostare la frequenza desiderata** e di modificare il numero seriale del nuovo radiocomando.
- **Permette di inviare a Sice Tech codici sconosciuti** non duplicabili per aggiornare il database.
- **Invia le procedure di installazione del nuovo WHY** tramite mail e/o Whatsapp all'utente finale.

Caratteristiche effettive:

- Alimentazione:Il dispositivo è alimentato con4 batterie ricaricabili Nichel-Metallo idruro (NiMH) da 1.2 volt formato AA fornite in dotazione. Può essere alimentato anche tramite cavo USB (in dotazione) collegandolo alla porta USB 3 (quelle blu) di un PC o ad un alimentatore da 2A minimo con connettore USB (non fornito in dotazione).
- Tensione di alimentazione: 5 VDC 2A con alimentatore esterno - 2.4 VDC con batterie
- Frequenza di campo antenna: Antenna HF: 26,720 - 871.1 MHz
- Dimensioni: Larghezza: 200 mm, Profondità: 105 mm, Altezza: 40mm
- Peso netto:180 grammi (senza batterie)

RADIOCOMANDI FAAC TM2 433DS



2 tasti. 433,92 MHz. Codice fisso. Dip-Switch.

Codice	Descrizione	Conf.	Euro	/Um
305215		1		PZ

RADIOCOMANDI FAAC XT2 - XT4



433,92 MHz. Hopping code.

Codice	Descrizione	Conf.	Euro	/Um
305217	XT 2 433 n.2 tasti	1		PZ
305218	XT 4 433 n.4 tasti	1		PZ

RADIOCOMANDI FAAC XT2 - XT4 868,35 MHZ



868,35 MHz. Hopping code.

Codice	Descrizione	Conf.	Euro	/Um
305219	XT 2 868 n.2 tasti	1		PZ
305220	XT 4 868 n.4 tasti	1		PZ

RADIOCOMANDI FADINI SITI



2 tasti. 433,92 MHz. Rolling code.

Codice	Descrizione	Conf.	Euro	/Um
305221		1		PZ

RADIOCOMANDI FADINI DIVO 71



4 tasti. 433,92 MHz. Rolling code.

Codice	Descrizione	Conf.	Euro	/Um
305222		1		PZ

RADIOCOMANDI GENIUS KILO 868



868,35 MHz. Hopping code.

Codice	Descrizione	Conf.	Euro	/Um
305224	KILO TX 2 868 JLC n.2 tasti	1		PZ
305225	KILO TX 4 868 JLC n.4 tasti	1		PZ

RADIOCOMANDI FADINI BIRIO



2 tasti. 868,35 MHz. Rolling code.

Codice	Descrizione	Conf.	Euro	/Um
305230		1		PZ

RADIOCOMANDI HORMANN HS4



4 tasti. 868,35 MHz. Codice fisso. Programmazione ad autoapprendimento.

Codice	Descrizione	Conf.	Euro	/Um
305233		1		PZ

PROGRAMMATORE WHY TOUCH-PRO



Programmatore portatile con interfaccia PC. Programmazione dei radiocomandi senza cavo. Identifica: codice, frequenza, modello, marca e duplicabilità. Controllo copia. Taratura quarzati. Tramite il software PC si può: creare archivio dati, consultare un database di radiocomandi, creare radiocomandi, settare codici e frequenze, inviare le procedure di installazione tramite mail o whatsapp.

Codice	Descrizione	Conf.	Euro	/Um
305232		1		PZ

PROGRAMMATORE REMOCON GENERATOR



GENERATOR

Analizzatore e programmatore per radiocomandi a codice fisso e ROLLING CODE.

Codice	Descrizione	Conf.	Euro	/Um
305234		1		PZ

RADIOCOMANDI MULTIFREQUENZA WHY PLUS

GENERATOR



4 tasti. Multifrequenza (433,92, 868 e frequenza libera). Codice fisso e Rolling code. Duplicazione via cavo con programmatore GENERATOR. Tecnologia D.O.R.

Codice	Descrizione	Conf.	Euro	/Um
305256	nero-nero	1		PZ

RICEVENTE PER RADIOCOMANDI MULTIFREQUENZA

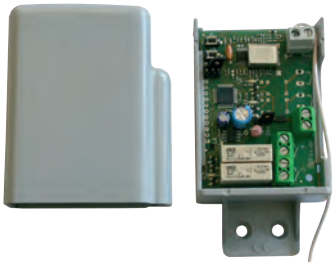

Ricevente AM/FM. Ricevitore radio multifrequenza 2 canali autoapprendimento qualsiasi codice fisso e diversi Rolling code. Può funzionare contemporaneamente in diverse frequenze (433,92 MHz e 868,35 MHz, sia AM che FM). Modalità di funzionamento ad impulsi, passo-passo o temporizzato. Memorizza fino 40 codici diversi.

Codice	Descrizione	Conf.	Euro	/Um
305245		1		PZ

CAMPANELLO RADIOCOMANDATO



Campanello senza fili. Frequenza 433,92 MHz. Portata in campo libero mt.80 circa.

Codice	Descrizione	Conf.	Euro	/Um
305244		1		PZ

RADIOCOMANDI KIT APRIPORTA CLACK

AUTOAPPRENDIMENTO



Ricevitore radiocomandato che automatizza tutte le serrature elettriche anche già esistenti. Il ricevitore utilizza la stessa alimentazione dell'impianto esistente. Alimentazione 12V. 1 radiocomando in dotazione. 433,92 MHz. Programmazione ad autoapprendimento.

Codice	Descrizione	Conf.	Euro	/Um
305250		1		BLI

RADIOCOMANDI MULTIFREQUENZA WHY EVO

AUTOAPPRENDIMENTO



4 tasti. Multifrequenza. Codice fisso e Rolling code. Programmazione ad autoapprendimento. Tecnologia D.O.R.

Codice	Descrizione	Conf.	Euro	/Um
305137	nero	1		PZ
305140	bianco	1		PZ

RADIOCOMANDI MULTIFREQUENZA WHY EVO *NEW*

AUTOAPPRENDIMENTO



4 tasti. Multifrequenza. Codice fisso e Rolling code. Programmazione ad autoapprendimento. Tecnologia D.O.R.

Codice	Descrizione	Conf.	Euro	/Um
305176	nero	1		PZ
305177	bianco	1		PZ
305178	rosso	1		PZ
305179	blu	1		PZ

RADIOCOMANDI MULTIFREQUENZA Q-ZERO 27-40 MHZ

AUTOAPPRENDIMENTO



Radiocomando multifrequenza senza quarzo per frequenze 27-40 MHZ senza bisogno di quarzo. Per codici fissi e rolling code. Programmazione ad autoapprendimento.

Codice	Descrizione	Conf.	Euro	/Um
305261	nero	1		PZ
305263	bianco	1		PZ

RADIOCOMANDI SIRIO

AUTOAPPRENDIMENTO



4 tasti. Radiocomando omologato 433,92 MHz. Codice fisso. Programmazione ad autoapprendimento. Dotato di protezione scorrevole dei tasti.

Codice	Descrizione	Conf.	Euro	/Um
305251		1		PZ

RADIOCOMANDI NINI

AUTOAPPRENDIMENTO



2 tasti. Radiocomando omologato 433,92 MHz. Codice fisso e Rolling code. Programmazione ad autoapprendimento.

Codice	Descrizione	Conf.	Euro	/Um
305252		1		PZ

RADIOCOMANDI DIP-SWITCH



2 tasti. Radiocomando omologato 433,92 MHz. Codice fisso. Programmazione DIP-SWITCH. Abbinabile al ricevitore cod.305245.

Codice	Descrizione	Conf.	Euro	/Um
305258		1		PZ

RADIOCOMANDI STEEL 433,92 MHZ

AUTOAPPRENDIMENTO



4 tasti. Radiocomando universale 433,92 MHz per codici fissi. Programmazione ad autoapprendimento.

Codice	Descrizione	Conf.	Euro	/Um
305259		1		PZ

RADIOCOMANDI CLASSIC 724

AUTOAPPRENDIMENTO



4 tasti. Radiocomando omologato 433,92 MHz. Codice fisso. Programmazione ad autoapprendimento.

Codice	Descrizione	Conf.	Euro	/Um
305264		1		PZ

RADIOCOMANDI UNIVERSALI NEW HAPPY

AUTOAPPRENDIMENTO



Radiocomando omologato 4 canali ad autoapprendimento in grado di acquisire fino a 4 diversi radiocomandi 433,92 MHz, sia codice fisso sia Rolling code. Memoria completamente riscrivibile e tecnologia D.O.R. (consente la memorizzazione automatica in ricevente).

Codice	Descrizione	Conf.	Euro	/Um
305265		1		PZ

RADIOCOMANDI FREQUENZA REGOLABILE

AUTOAPPRENDIMENTO



4 tasti. Codice fisso. Programmazione ad autoapprendimento. EXTRA UE.

Codice	Descrizione	Conf.	Euro	/Um
305267		1		PZ

RADIOCOMANDI FREQUENZA REGOLABILE

AUTOAPPRENDIMENTO



4 tasti. Codice fisso. Programmazione ad autoapprendimento. EXTRA UE.

Codice	Descrizione	Conf.	Euro	/Um
305268		1		PZ

RADIOCOMANDI QUARZATI 291 QBLUE

AUTOAPPRENDIMENTO



4 tasti. Codice fisso. Programmazione ad autoapprendimento. Frequenze da cod.305282 a cod.305296.

Codice	Descrizione	Conf.	Euro	/Um
305269		1		PZ

RADIOCOMANDI QUARZATI PRINZ

AUTOAPPRENDIMENTO



2 tasti. Codice fisso. Programmazione ad autoapprendimento. Frequenze da cod.305282 a cod.305296.

Codice	Descrizione	Conf.	Euro	/Um
305270	rosso	1		PZ
305273	bianco	1		PZ

QUARZI



Per radiocomandi cod.305269-305270-305273.

Codice	Descrizione	Conf.	Euro	/Um
305282	frequenza MHz 26.995	5 *		PZ
305283	frequenza MHz 27.545	5 *		PZ
305284	frequenza MHz 27.745	5 *		PZ
305285	frequenza MHz 29.700	10 *		PZ
305286	frequenza MHz 29.800	5 *		PZ
305287	frequenza MHz 29.875	10 *		PZ
305288	frequenza MHz 30.545	5 *		PZ
305289	frequenza MHz 30.875	10 *		PZ
305290	frequenza MHz 30.900	10 *		PZ
305291	frequenza MHz 30.925	5 *		PZ
305292	frequenza MHz 33.100	10 *		PZ
305293	frequenza MHz 40.665	5 *		PZ
305294	frequenza MHz 40.685	5 *		PZ
305295	frequenza MHz 26.720	5 *		PZ
305296	frequenza MHz 30.075	5 *		PZ

ANALIZZATORE RADIOCOMANDI SNIFFER



Analizzatore elettronico. Determina la tipologia di radiocomando e quindi la possibilità di duplicarlo o meno.

Codice	Descrizione	Conf.	Euro	/Um
305275		1		PZ

RILEVATORE INTENSITA' DI SEGNALE



Per radiocomandi.

Codice	Descrizione	Conf.	Euro	/Um
305278		1		PZ

PROGRAMMATORE RADIOCOMANDI INVICTUS



Il programmatore Invictus è un'interfaccia collegabile al pc tramite porta usb. Attraverso il software proprietario è in grado di trasferire dati per la clonazione dei radiocomandi, gestire, analizzare e comparare i codici. Presenti le funzioni di powermeter e frequenzimetro.

Codice	Descrizione	Conf.	Euro	/Um
305440		1		PZ

RADIOCOMANDI INVICTUS 433,92 MHZ



3 tasti. 433,92 MHz. Codice fisso e Rolling code. Duplicazione via cavo con programmatore INVICTUS. Colori assortiti.

Codice	Descrizione	Conf.	Euro	/Um
305446		1		PZ

RADIOCOMANDI INVICTUS 868 MHZ



3 tasti. 868 MHz. Codice fisso e Rolling code. Duplicazione via cavo con programmatore INVICTUS.

Codice	Descrizione	Conf.	Euro	/Um
305450	nero	1		PZ

RADIOCOMANDI INVICTUS QUARZATI



4 tasti. Quarzati. Codice fisso. Non necessitano di quarzo. Duplicazione via cavo con programmatore INVICTUS. Colori assortiti.

Codice	Descrizione	Conf.	Euro	/Um
305456		1		PZ









www.errebispa.com

ERREBI YOUR KEY

MACCHINE DUPLICATRICI NAZIONALI ALFA PLUS

Per chiavi NAZIONALI. Semi-Automatica. Per copiare chiavi piatte, chiavi auto, chiavi a croce e speciali. Morsetti a 4 facce. Fresa HSS d.63x5x16. Motore monofase 50Hz-0,12Kw-1500rpm.



cod. 849810 € PZ conf. 1

MACCHINE DUPLICATRICI NAZIONALI ERREBI 5

Per chiavi NAZIONALI. Semi-automatica. Per copiare chiavi piatte, chiavi auto, chiavi a croce, speciali. Luce led. Morsetti a 4 lati. Fresa HSS d.80x5x16. Motore monofase 50Hz-0,18Kw-1350rpm.



cod. 849825 € PZ conf. 1

MACCHINE DUPLICATRICI NAZIONALI ALASKA

Per chiavi NAZIONALI. Professionale. Taratura elettronica. Contapezzi elettronico. Illuminazione LED. Leva per rotazione morsetti a 4 facce. Fresa HSS d.80x5x16. Motore monofase 50Hz-0,18Kw-1350rpm.



cod. 849835 € PZ conf. 1

MACCHINE DUPLICATRICI SICUREZZA ALFA BIT

Per chiavi SICUREZZA. Semi-automatica. Per copiare chiavi a mappa, doppia mappa e pompa. Fresa HSS d.63x5x16 Z=80 84gradi. Motore monofase 50Hz-0,12Kw-1500rpm.



cod. 849850 € PZ conf. 1

MACCHINE DUPLICATRICI SICUREZZA DELTA PLUS

Per chiavi SICUREZZA. Per copiare chiavi a mappa, doppia mappa, e pompa. Morsetti autocentranti. Lampada orientabile. Fresa HSS d.80x1,4x22. Motore 2 velocità 50Hz-0,35-0,18Kw G-1 1400-700. Tastatore con molleggio.



cod. 849855 € PZ conf. 1

MACCHINE DUPLICATRICI SICUREZZA DELTA ADVANCE

Per chiavi SICUREZZA. Per copiare chiavi a mappa, doppia mappa, pompa. Il nuovo sistema di morsetti su 2 altezze permette la duplicazione delle chiavi molto lunghe. Ganascia autocentrante. Guide a rulli. Fresa FP19 HSS (Ø80x1,4x1) velocità 750rpm. Motore Universal 220V-50Hz-0,25Kw-1350rpm. Illuminazione led. Vassoio per trucioli e accessori.



cod. 849856 € PZ conf. 1

MACCHINE DUPLICATRICI SICUREZZA DELTA PROFESSIONAL

Per chiavi SICUREZZA. Per copiare chiavi a mappa, doppia mappa, pompa, x serrature da cantina tipo Patent. Morsetti autocentranti. Lampada orientabile. Fresa WIDIA d.80x15x16. Motore 2 velocità 50Hz-0,75-0,5Kw G-1 2800-1400.



cod. 849860 € PZ conf. 1

MACCHINE DUPLICATRICI ELETTRONICHE 3-CODE

Multifunzionalità. Nuova tecnologia. Per duplicare chiavi PUNZONATE, TRACCIATE, NAZIONALI, AUTO. In dotazione: morsetto standard, morsetto per chiavi punzonate e tracciate, fresa prismatica, fresa cilindrica. Motore 24V d.c-7,5Amp. 180W. Illuminazione Led. Connettore USB. Bluetooth. Installazione, corso formativo, assistenza, aggiornamenti, codici, tutto gestito dalla Casa Madre.



cod. 849865 € PZ conf. 1

MACCHINE DUPLICATRICI PUNZONATE DAKAR UP

Per chiavi PUNZONATE. Taratura elettronica. Morsetti fissi. Luce led. Movimenti su 3 assi tramite guida a rulli. Motore monofase 1 velocità.



cod. 849880 € PZ conf. 1

MACCHINE DUPLICATRICI PUNZONATE DAKAR EVOLUTION

Per chiavi PUNZONATE. Semiautomatica per chiavi radiali e tubolari. Taratura elettronica. Morsetti basculanti con ganasce intercambiabili. Movimenti su 3 assi tramite guida a rulli. Motore monofase 2 velocità.



cod. 849885 € PZ conf. 1

MACCHINE DUPLICATRICI AUTO TRASPONDER LS8

Per TX1-TX2-TX3-TX4-TO5. Per duplicare chiavi auto Trasponder, Texas, Megamos, Philips, Nova, Temic, Philips Crypto seconda generazione (gruppo FIAT). Richiedere depliant lista auto duplicabili.



cod. 849895	€	PZ	conf. 1	

FRESE PER MACCHINE DUPLICATRICI CHIAVI NAZIONALI

Frese prismatiche.

cod. 849922	€	PZ	conf. 1	
63x5x16 cobalto 4%				
cod. 849920	€	PZ	conf. 1	
80x5x16 cobalto 4%				
cod. 849921	€	PZ	conf. 1	
80x5x16 titanio				
cod. 849926	€	PZ	conf. 1	
80x5x16 widia				

FRESE PER MACCHINE DUPLICATRICI CHIAVI SICUREZZA

cod. 849940	€	PZ	conf. 1	
1 taglio 63x1,5x16 cobalto 4%				
cod. 849936	€	PZ	conf. 1	
1 taglio 80x1,5x22 cobalto 4%				
cod. 849941	€	PZ	conf. 1	
3 tagli 63x1,4x16 cobalto 4%				
cod. 849928	€	PZ	conf. 1	
3 tagli 80x1,5x22 cobalto 4%				

FRESE PER MACCHINE DUPLICATRICI CHIAVI PUNZONATE

Per macchine duplicatrici DAKAR.

cod. 849946	€	PZ	conf. 1	
F20 AGB SCUDO 9000				
cod. 849948	€	PZ	conf. 1	
F22 mm.2,4 AUTO				
cod. 849950	€	PZ	conf. 1	
BF12 KESO				
cod. 849952	€	PZ	conf. 1	
BF3 mm.2 FIAT				
cod. 849955	€	PZ	conf. 1	
F1 UNIVERSALI				
cod. 849957	€	PZ	conf. 1	
F17 mm.3 AUTO				
cod. 849959	€	PZ	conf. 1	
F5 SECUREMME - TITAN I6				
cod. 849961	€	PZ	conf. 1	
F12A MLT				
cod. 849963	€	PZ	conf. 1	
F12B MLT				
cod. 849965	€	PZ	conf. 1	
F26 AGB-ATRA-ISEO-MG				
cod. 849967	€	PZ	conf. 1	
F1A DOM-MOTTURA				

TASTATORI X MACCHINE DUPLICATRICI CHIAVI PUNZONATE

Per macchine duplicatrici DAKAR.

cod. 849947	€	PZ	conf. 1	
T20 AGB SCUDO 9000				
cod. 849949	€	PZ	conf. 1	
T22 AUTO				
cod. 849951	€	PZ	conf. 1	
BT12 KESO				
cod. 849953	€	PZ	conf. 1	
BT3 FIAT				
cod. 849956	€	PZ	conf. 1	
T1 UNIVERSALI				
cod. 849958	€	PZ	conf. 1	
T17 AUTO				
cod. 849960	€	PZ	conf. 1	
T5 SECUREMME - TITAN I6				
cod. 849962	€	PZ	conf. 1	
T12A MLT				
cod. 849964	€	PZ	conf. 1	
T12B MLT				
cod. 849966	€	PZ	conf. 1	
T26 AGB-ATRA-ISEO-MG				
cod. 849968	€	PZ	conf. 1	
T1A DOM-MOTTURA				

SPAZZOLE PER MACCHINE DUPLICATRICI CHIAVI

NB. la spazzola in acciaio ha 2 boccole riduzione mm.10 e mm.8.

cod. 849973	€	PZ	conf. 1	
acciaio d.mm.70 F13/10/8				
cod. 849975	€	PZ	conf. 1	
tynex d.mm.70 F13				

CHIAVI NAZIONALI AGB4S

AGB



cod. 850210	€	PZ	conf. 20 *	
AGB4S s.AGB2R				

CHIAVI NAZIONALI AGB5S

AGB

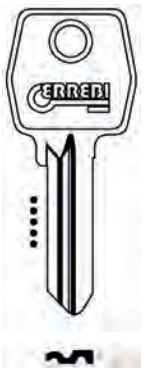

cod. 850216	€	PZ	conf. 100 *	
AGB5S s.AGB1R				

CHIAVI NAZIONALI ARM1

ARM - LIONS



cod. 850220	€	PZ	conf. 20 *	
ARM1 s.ART1				

CHIAVI NAZIONALI ARM1R

ARM - LIONS



cod. 850221	€	PZ	conf. 20 *	
ARM1R s.ART1R				

CHIAVI NAZIONALI ARM2
ARMSTRONG



cod. 850222 € PZ conf. 20 *
ARM2

CHIAVI NAZIONALI ARM3R
ARMSTRONG

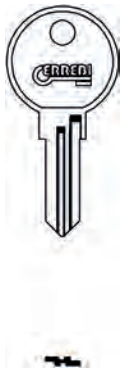

cod. 850225 € PZ conf. 20 *
ARM3R

CHIAVI NAZIONALI B5D
BETA

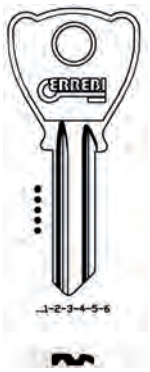

cod. 850234 € PZ conf. 50 *
B5D s.BE202

CHIAVI NAZIONALI ARM2R
ARMSTRONG

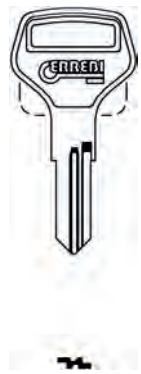

cod. 850223 € PZ conf. 20 *
ARM2R

CHIAVI NAZIONALI B4D
BETA

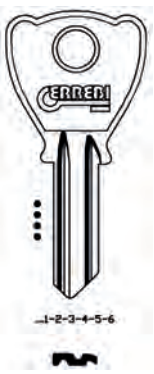

cod. 850230 € PZ conf. 100 *
B4D s.BE200

CHIAVI NAZIONALI B5S
BETA

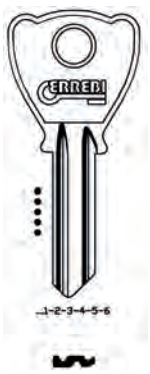

cod. 850236 € PZ conf. 50 *
B5S s.BE203

CHIAVI NAZIONALI ARM3
ARMSTRONG



cod. 850224 € PZ conf. 20 *
ARM3 s.AB43

CHIAVI NAZIONALI B4S
BETA

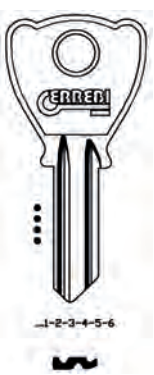

cod. 850232 € PZ conf. 100 *
B4S s.BE201

CHIAVI NAZIONALI BG23R
BURG



cod. 850237 € PZ conf. 20 *
BG23R s.BURG24R

CHIAVI NAZIONALI BG36R
BURG



cod. 850238 € PZ conf. 20 *
BG36R s.HPP1

CHIAVI NAZIONALI CAB2R
CAB



cod. 850246 € PZ conf. 20 *
CAB2R s.CAB2R

CHIAVI NAZIONALI CIS4R
CAS - CISMA (per Alubox tipo nuovo).

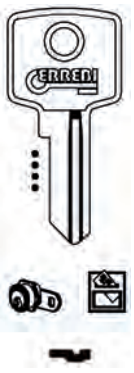

cod. 850253 € PZ conf. 20 *
CIS4R s.CIS4R

CHIAVI NAZIONALI BG37R
BURG



cod. 850239 € PZ conf. 20 *
BG37R

CHIAVI NAZIONALI CIS2
CAS - CISMA

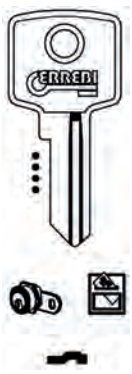

cod. 850250 € PZ conf. 50 *
CIS2 s.CIS2

CHIAVI NAZIONALI CSB3
CASH BOX



cod. 850340 € PZ conf. 20 *
CSB3

CHIAVI NAZIONALI CAB1
CAB (per Alubox tipo vecchio).

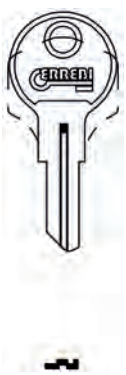

cod. 850245 € PZ conf. 20 *
CAB1 s.CAB1

CHIAVI NAZIONALI CIS4
CAS - CISMA

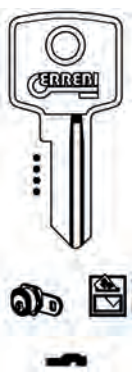

cod. 850252 € PZ conf. 50 *
CIS4 s.CIS4

CHIAVI NAZIONALI CSB3R
CASH BOX



cod. 850341 € PZ conf. 20 *
CSB3R

CHIAVI NAZIONALI EL5R

CASSONETTI



cod. 850260 € PZ conf. 20 *

EL5R s.EU10R

CHIAVI NAZIONALI C5PD

CISA

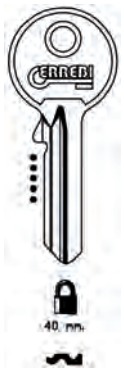

cod. 850280 € PZ conf. 100 *

C5PD s.CS7

CHIAVI NAZIONALI C5S

CISA

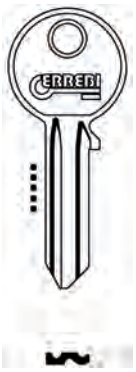

cod. 850289 € PZ conf. 100 *

C5S s.CS207

CHIAVI NAZIONALI CN10

CINA



cod. 850298 € PZ conf. 20 *

CN10 s.RC5

CHIAVI NAZIONALI C4D

CISA

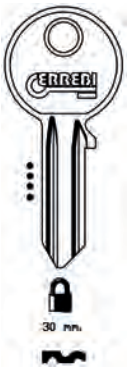

cod. 850284 € PZ conf. 100 *

C4D s.CS204

CHIAVI NAZIONALI C4DE

CISA

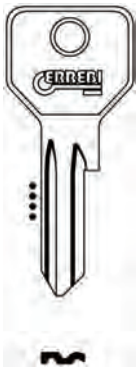

cod. 850292 € PZ conf. 100 *

C4DE s.CS120

CHIAVI NAZIONALI CN10R

CINA



cod. 850299 € PZ conf. 20 *

CN10R s.RC5R

CHIAVI NAZIONALI C5D

CISA

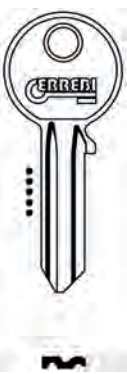

cod. 850288 € PZ conf. 100 *

C5D s.CS206

CHIAVI NAZIONALI C5DE

CISA

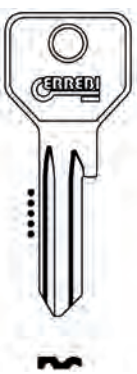

cod. 850294 € PZ conf. 100 *

C5DE s.CS119

CHIAVI NAZIONALI C5SE

CISA

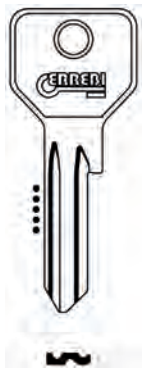

cod. 850295 € PZ conf. 100 *
C5SE s.CS119R

CHIAVI NAZIONALI CO5T

CORBIN

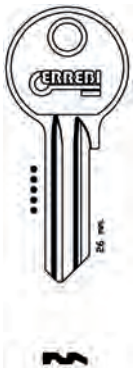

cod. 850338 € PZ conf. 50 *
CO5T s.CB5

CHIAVI NAZIONALI CO25

CORBIN



cod. 850348 € PZ conf. 20 *
CO25 s.CB70

CHIAVI NAZIONALI CO5D

CORBIN



cod. 850330 € PZ conf. 50 *
CO5D s.CB1

CHIAVI NAZIONALI CO6T

CORBIN

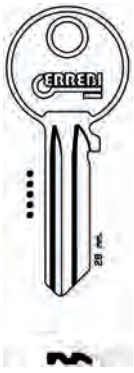

cod. 850342 € PZ conf. 100 *
CO6T s.CB6

CHIAVI NAZIONALI CO33

CORBIN

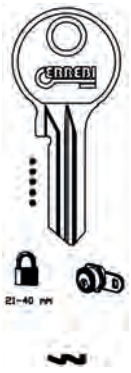

cod. 850354 € PZ conf. 20 *
CO33 s.CB80

CHIAVI NAZIONALI CO5PD

CORBIN



cod. 850334 € PZ conf. 100 *
CO5PD s.CB3

CHIAVI NAZIONALI CO4D

CORBIN

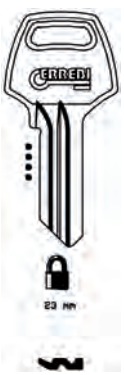

cod. 850344 € PZ conf. 20 *
CO4D s.CB2

CHIAVI NAZIONALI CO32

CORBIN



cod. 850356 € PZ conf. 20 *
CO32 s.CB81

CHIAVI NAZIONALI CO42
CORBIN



cod. 850358 € PZ conf. 20 *
CO42 s.CB85

CHIAVI NAZIONALI EL1R
EURO LOCKS



cod. 850377 € PZ conf. 20 *
EL1R s.EU1R

CHIAVI NAZIONALI FB3
FASEM



cod. 850384 € PZ conf. 20 *
FB3 s.FM6

CHIAVI NAZIONALI SSO1
EVERGOOD



cod. 850370 € PZ conf. 20 *
SSO1 s.ED2

CHIAVI NAZIONALI EL3R
EURO LOCKS



cod. 850379 € PZ conf. 20 *
EL3R s.EU5R

CHIAVI NAZIONALI GB3
GIOBERT

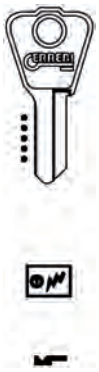

cod. 850390 € PZ conf. 100 *
GB3 s.GT1

CHIAVI NAZIONALI SSO2
EVERGOOD



cod. 850371 € PZ conf. 20 *
SSO2 s.SSO2

CHIAVI NAZIONALI FB1
FASEM

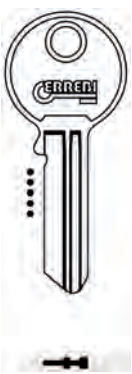

cod. 850380 € PZ conf. 100 *
FB1 s.FM090

CHIAVI NAZIONALI GU1
GIUSSANI



cod. 850420 € PZ conf. 100 *
GU1 s.SM1

CHIAVI NAZIONALI GU1R

GIUSSANI



cod. 850424 € PZ conf. 50 *
GU1R s.SM1R

CHIAVI NAZIONALI I18R-F3

ISEO



cod. 850431 € PZ conf. 20 *
I18R-F3 s.IE28R

CHIAVI NAZIONALI I5D

ISEO

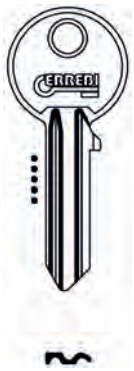

cod. 850434 € PZ conf. 50 *
I5D s.IE2

CHIAVI NAZIONALI I7

ISEO (per cilindri ISEO F5 NEW).

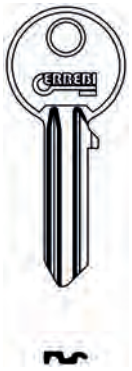

cod. 850429 € PZ conf. 20 *
I7

CHIAVI NAZIONALI I19-F6

ISEO



cod. 850432 € PZ conf. 20 *
I19-F6

CHIAVI NAZIONALI LF17R

LOWE & FLETCHER



cod. 850450 € PZ conf. 20 *
LF17R s.LF12

CHIAVI NAZIONALI I17R-F3K1

ISEO

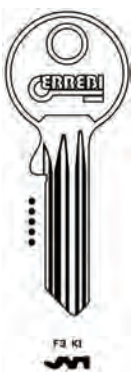

cod. 850430 € PZ conf. 20 *
I17R-F3K1 s.IE27R

CHIAVI NAZIONALI I21

ISEO

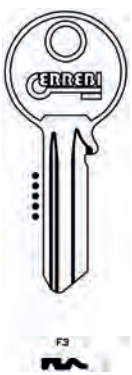

cod. 850433 € PZ conf. 20 *
I21 s.IE31

CHIAVI NAZIONALI LF25R

LOWE & FLETCHER

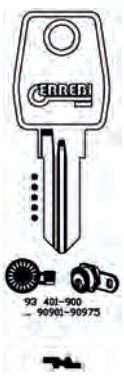

cod. 850454 € PZ conf. 20 *
LF25R s.LF23R

CHIAVI NAZIONALI LF28
LOWE & FLETCHER



cod. 850456 € PZ conf. 20 *
LF28 s.LF30R

CHIAVI NAZIONALI MR6
MERONI



cod. 850472 € PZ conf. 100 *
MR6 s.MER2

CHIAVI NAZIONALI MR9
MERONI



cod. 850478 € PZ conf. 100 *
MR9 s.MER8

CHIAVI NAZIONALI LF41R (PORTAVALORI)
LOWE & FLETCHER



cod. 850460 € PZ conf. 20 *
LF41R (PORTAVALORI)

CHIAVI NAZIONALI MRP5
MERONI

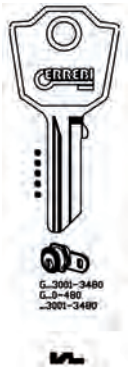

cod. 850476 € PZ conf. 100 *
MRP5 s.MER4

CHIAVI NAZIONALI MR29R
MERONI



cod. 850483 € PZ conf. 20 *
MR29R s.MER33 (CB)

CHIAVI NAZIONALI MR4D
MERONI

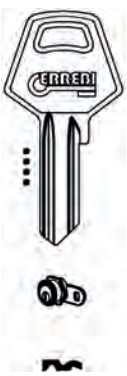

cod. 850470 € PZ conf. 100 *
MR4D s.MER1

CHIAVI NAZIONALI MR7
MERONI

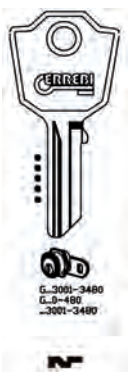

cod. 850480 € PZ conf. 20 *
MR7 s.MER4R

CHIAVI NAZIONALI MR30R
MERONI



cod. 850484 € PZ conf. 20 *
MR30R s.MR34R (CC)

CHIAVI NAZIONALI MR31R
MERONI



cod. 850485 € PZ conf. 20 *
MR31R s.MR35R (CD)

CHIAVI NAZIONALI MG5D
MG - MONTI

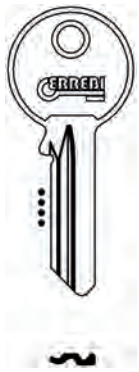

cod. 850496 € PZ conf. 100 *
MG5D s.MN2

CHIAVI NAZIONALI MIC9R
MICHEL - SEAT



cod. 850524 € PZ conf. 20 *
MIC9R s.SEA7

CHIAVI NAZIONALI GMSN
MG - MONTI

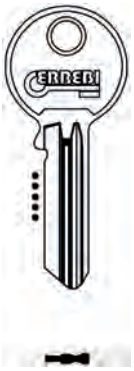

cod. 850490 € PZ conf. 100 *
GMSN s.MN1

CHIAVI NAZIONALI MIC4
MICHEL - SEAT

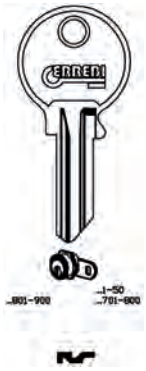

cod. 850520 € PZ conf. 50 *
MIC4 s.PT1R

CHIAVI NAZIONALI MIC11R
MICHEL - SEAT



cod. 850528 € PZ conf. 50 *
MIC11R s.OMR1R

CHIAVI NAZIONALI MG4D
MG - MONTI

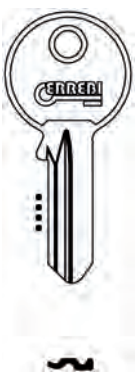

cod. 850494 € PZ conf. 100 *
MG4D s.MN3

CHIAVI NAZIONALI MIC4R
MICHEL - SEAT



cod. 850522 € PZ conf. 50 *
MIC4R s.PT1

CHIAVI NAZIONALI OMR SCHG05122
Chiavi per serratura valvole gas.

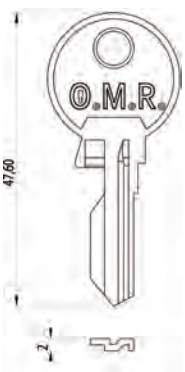

cod. 850532 € PZ conf. 5 *
OMR SCHG05122

CHIAVI NAZIONALI PA4PD

P.C.



cod. 850550 € PZ conf. 50 *
PA4PD s.PC2

CHIAVI NAZIONALI PS4M

PREFER

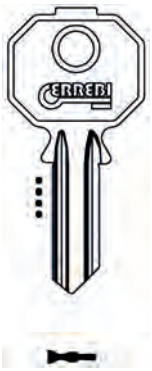

cod. 850573 € PZ conf. 50 *
PS4M s.PFS2

CHIAVI NAZIONALI P5D

PREFER

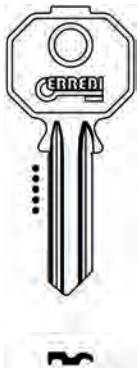

cod. 850580 € PZ conf. 50 *
P5D s.PF210

CHIAVI NAZIONALI TITAN TT1K1

TITAN-DOM K1



cod. 850545 € PZ conf. 20 *
TITAN TT1K1

CHIAVI NAZIONALI PS4N

PREFER

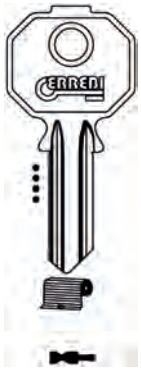

cod. 850574 € PZ conf. 100 *
PS4N s.PF2S

CHIAVI NAZIONALI PS5M

PREFER

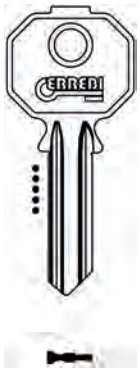

cod. 850584 € PZ conf. 100 *
PS5M s.PF092S

CHIAVI NAZIONALI P4D

PREFER

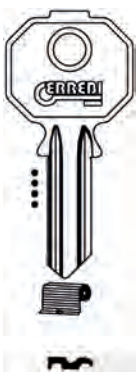

cod. 850570 € PZ conf. 50 *
P4D s.PF212

CHIAVI NAZIONALI P3D

PREFER



cod. 850578 € PZ conf. 50 *
P3D s.PF208

CHIAVI NAZIONALI P5PD

PREFER

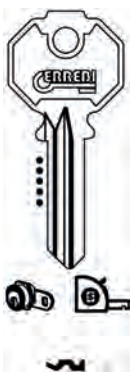

cod. 850588 € PZ conf. 20 *
P5PD s.PF072

CHIAVI NAZIONALI P12
PREFER

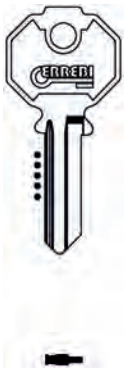

cod. 850589 € PZ conf. 20 *
P12 s.PF15

CHIAVI NAZIONALI U4S
UNIVERSALI

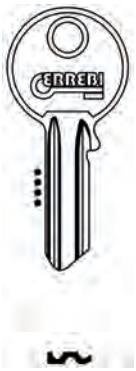

cod. 850605 € PZ conf. 100 *
U4S s.UL053

CHIAVI NAZIONALI U3PD
UNIVERSALI



cod. 850616 € PZ conf. 20 *
U3PD s.UL056

CHIAVI NAZIONALI SA4S
SEAT

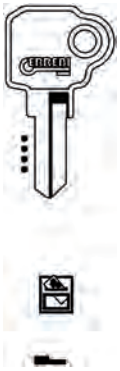

cod. 850540 € PZ conf. 50 *
SA4S s.SEA5

CHIAVI NAZIONALI U5D
UNIVERSALI

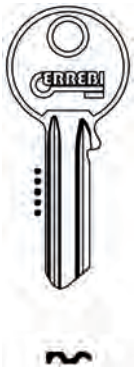

cod. 850610 € PZ conf. 100 *
U5D s.UL050

CHIAVI NAZIONALI U4PD
UNIVERSALI



cod. 850618 € PZ conf. 100 *
U4PD s.UL060

CHIAVI NAZIONALI U4D
UNIVERSALI



cod. 850600 € PZ conf. 100 *
U4D s.UL052

CHIAVI NAZIONALI U5S
UNIVERSALI

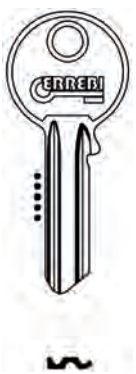

cod. 850615 € PZ conf. 100 *
U5S s.UL051

CHIAVI NAZIONALI U5PD
UNIVERSALI

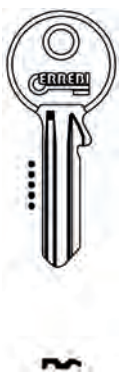

cod. 850620 € PZ conf. 100 *
U5PD s.UL058

CHIAVI NAZIONALI U5PS

UNIVERSALI



cod. 850625 € PZ conf. 100 *

U5PS s.UL059

CHIAVI NAZIONALI SKU4D

UNIVERSALI SMILING

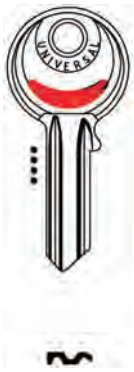

cod. 850640 € PZ conf. 100 *

SKU4D s.UL052

CHIAVI NAZIONALI SKU5S

UNIVERSALI SMILING

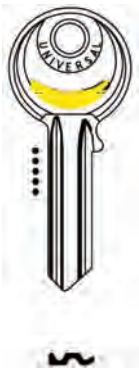

cod. 850643 € PZ conf. 100 *

SKU5S s.UL051

CHIAVI NAZIONALI U6D

UNIVERSALI

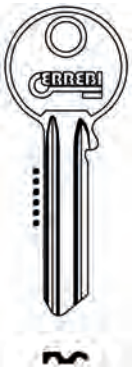

cod. 850630 € PZ conf. 100 *

U6D s.UL054

CHIAVI NAZIONALI SKU4S

UNIVERSALI SMILING

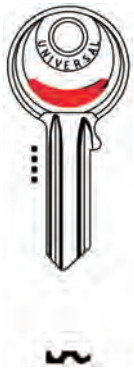

cod. 850641 € PZ conf. 100 *

SKU4S s.UL053

CHIAVI NAZIONALI SKU5PD

UNIVERSALI SMILING

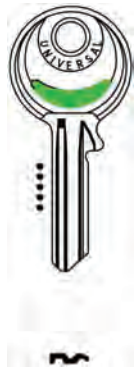

cod. 850644 € PZ conf. 100 *

SKU5PD s.UL058

CHIAVI NAZIONALI U6S

UNIVERSALI

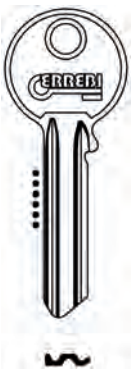

cod. 850635 € PZ conf. 20 *

U6S s.UL055

CHIAVI NAZIONALI SKU5D

UNIVERSALI SMILING



cod. 850642 € PZ conf. 100 *

SKU5D s.UL050

CHIAVI NAZIONALI CKU4D

UNIVERSALI COLORATE



cod. 850650 € PZ conf. 100 *

CKU4D s.UL052

CHIAVI NAZIONALI CKU4S
UNIVERSALI COLORATE



cod. 850655 € PZ conf. 100 *
CKU4S s.UL053

CHIAVI NAZIONALI CKU5PD
UNIVERSALI COLORATE



cod. 850670 € PZ conf. 100 *
CKU5PD s.UL058

CHIAVI NAZIONALI FCU4S
UNIVERSALI FLYCOLOR

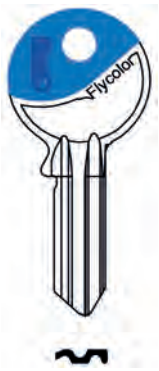

cod. 850677 € PZ conf. 100 *
FCU4S s.UL053

CHIAVI NAZIONALI CKU5D
UNIVERSALI COLORATE



cod. 850660 € PZ conf. 100 *
CKU5D s.UL050

CHIAVI NAZIONALI CKU5PS
UNIVERSALI COLORATE



cod. 850675 € PZ conf. 100 *
CKU5PS s.UL059

CHIAVI NAZIONALI FCU5D
UNIVERSALI FLYCOLOR

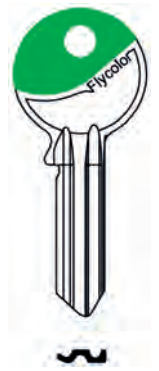

cod. 850678 € PZ conf. 100 *
FCU5D s.UL050

CHIAVI NAZIONALI CKU5S
UNIVERSALI COLORATE



cod. 850665 € PZ conf. 100 *
CKU5S s.UL051

CHIAVI NAZIONALI FCU4D
UNIVERSALI FLYCOLOR



cod. 850676 € PZ conf. 100 *
FCU4D s.UL052

CHIAVI NAZIONALI FCU5S
UNIVERSALI FLYCOLOR

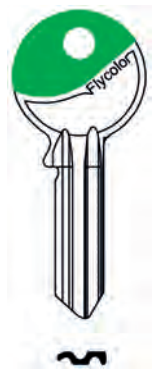

cod. 850679 € PZ conf. 100 *
FCU5S s.UL051

CHIAVI NAZIONALI FCU5PD
UNIVERSALI FLYCOLOR



cod. 850680 € PZ conf. 100 *
FCU5PD s.UL058

CHIAVI NAZIONALI V4RD
VIRO



cod. 850705 € PZ conf. 100 *
V4RD s.VI082

CHIAVI NAZIONALI V5PD
VIRO

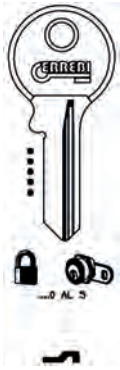

cod. 850716 € PZ conf. 100 *
V5PD s.VI086

CHIAVI NAZIONALI V5D
VIRO



cod. 850700 € PZ conf. 100 *
V5D s.VI080

CHIAVI NAZIONALI V4PD
VIRO



cod. 850708 € PZ conf. 100 *
V4PD s.VI084

CHIAVI NAZIONALI V5PS
VIRO

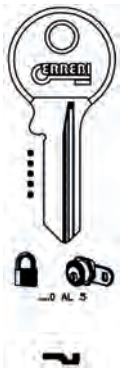

cod. 850720 € PZ conf. 100 *
V5PS s.VI087

CHIAVI NAZIONALI V5S
VIRO



cod. 850704 € PZ conf. 100 *
V5S s.VI081

CHIAVI NAZIONALI V4PS
VIRO



cod. 850712 € PZ conf. 100 *
V4PS s.VI085

CHIAVI NAZIONALI V10
VIRO

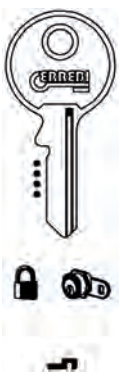

cod. 850724 € PZ conf. 20 *
V10 s.VI4

CHIAVI NAZIONALI V9R

VIRO

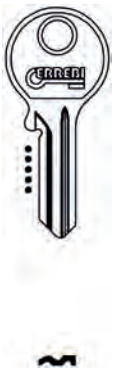

cod. 850725 € PZ conf. 20 *
V9R s.VI7

CHIAVI NAZIONALI V6KR

VIRO

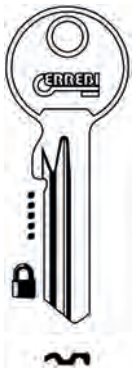

cod. 850732 € PZ conf. 50 *
V6KR s.VI8R

CHIAVI NAZIONALI WK5D

WELKA

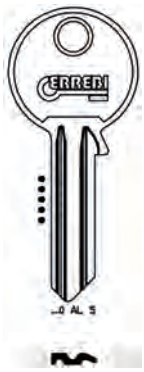

cod. 850770 € PZ conf. 50 *
WK5D s.WE1

CHIAVI NAZIONALI VS4

VIRO

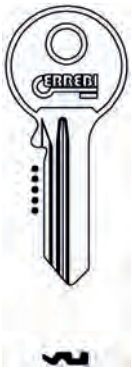

cod. 850726 € PZ conf. 20 *
VS4 s.VI1

CHIAVI NAZIONALI W4S

WALLY

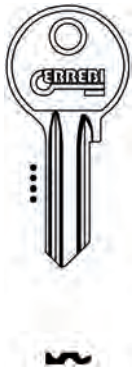

cod. 850750 € PZ conf. 50 *
W4S s.WA2R

CHIAVI NAZIONALI WK5S

WELKA

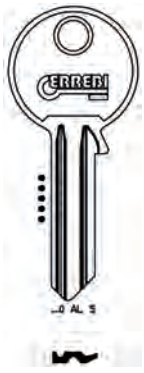

cod. 850774 € PZ conf. 50 *
WK5S s.WE1R

CHIAVI NAZIONALI V6K

VIRO

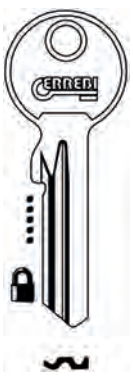

cod. 850728 € PZ conf. 50 *
V6K s.VI8

CHIAVI NAZIONALI W5S

WALLY

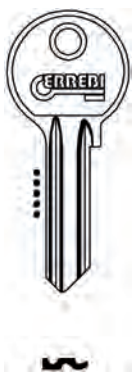

cod. 850755 € PZ conf. 50 *
W5S s.WA1R

CHIAVI NAZIONALI WK4D

WELKA

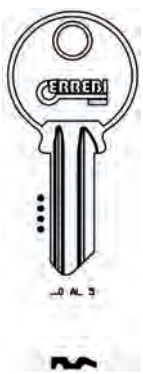

cod. 850778 € PZ conf. 100 *
WK4D s.WE2

CHIAVI NAZIONALI WK4S

WELKA

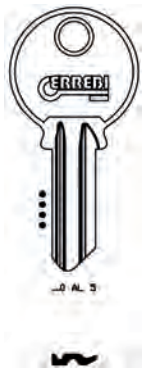

cod. 850782 € PZ conf. 50 *

WK4S s.WE2R

CHIAVI NAZIONALI YI4D

YALE

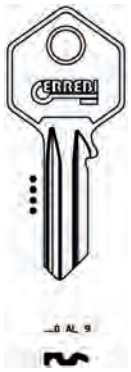

cod. 850790 € PZ conf. 100 *

YI4D s.YA6

CHIAVI NAZIONALI YI6D

YALE

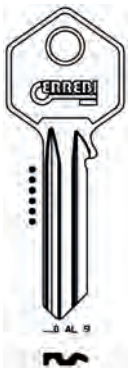

cod. 850796 € PZ conf. 100 *

YI6D s.YA31

CHIAVI NAZIONALI WK5PD

WELKA

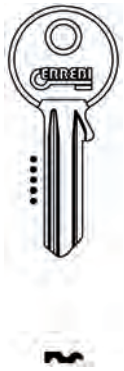

cod. 850784 € PZ conf. 100 *

WK5PD s.WE3

CHIAVI NAZIONALI YI5PD

YALE

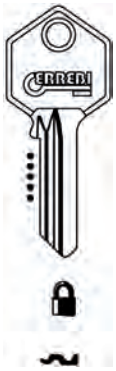

cod. 850792 € PZ conf. 100 *

YI5PD s.YA7

CHIAVI PUNZONATE AGB6

AGB



cod. 852110 € PZ conf. 5 *

AGB6 s.AGB5

CHIAVI NAZIONALI WK5PS

WELKA



cod. 850786 € PZ conf. 100 *

WK5PS s.WE3R

CHIAVI NAZIONALI YI5D

YALE

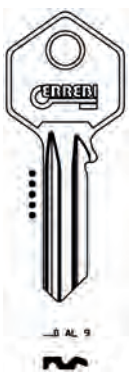

cod. 850794 € PZ conf. 100 *

YI5D s.YA226

CHIAVI PUNZONATE AGB7

AGB



cod. 852111 € PZ conf. 5 *

AGB7 s.AGB22

CHIAVI PUNZONATE AGB8

AGB

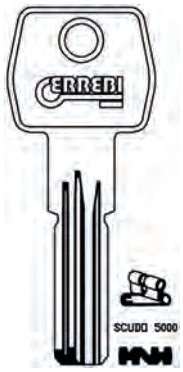

cod. 852115 € PZ conf. 5 *

AGB8 s.AGB6

CHIAVI PUNZONATE AT12P65

ATRA



cod. 852140 € PZ conf. 5 *

AT12P65 s.IE26P

CHIAVI PUNZONATE C25LP113

CISA



cod. 852215 € PZ conf. 5 *

C25LP113 s.CS70P

CHIAVI PUNZONATE AGB9

AGB



cod. 852118 € PZ conf. 5 *

AGB9 s.AGB8

CHIAVI PUNZONATE AUN1R

AUNO



cod. 852120 € PZ conf. 5 *

AUN1R

CHIAVI PUNZONATE C25L

CISA



cod. 852249 € PZ conf. 5 *

C25L s.CS146

CHIAVI PUNZONATE AGB10

AGB



cod. 852119 € PZ conf. 5 *

AGB10 s.AGB9

CHIAVI PUNZONATE C24LP113

CISA



cod. 852210 € PZ conf. 5 *

C24LP113 s.CS62P

CHIAVI PUNZONATE C28L

CISA



cod. 852220 € PZ conf. 5 *

C28L

CHIAVI PUNZONATE C33L

CISA



cod. 852225 € PZ conf. 5 *
C33L s.CS140

CHIAVI PUNZONATE C46L

CISA

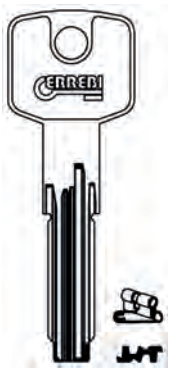

cod. 852240 € PZ conf. 5 *
C46L

CHIAVI PUNZONATE C25T

CISA



cod. 852248 € PZ conf. 5 *
C25T s.CS70

CHIAVI PUNZONATE C34L

CISA

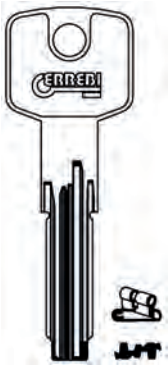

cod. 852230 € PZ conf. 5 *
C34L s.CS139

CHIAVI PUNZONATE C47L

CISA

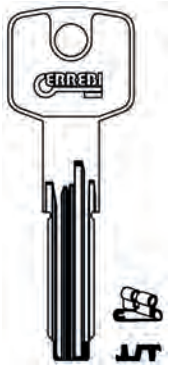

cod. 852245 € PZ conf. 5 *
C47L

CHIAVI PUNZONATE C27T

CISA

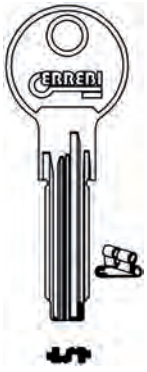

cod. 852250 € PZ conf. 5 *
C27T

CHIAVI PUNZONATE C40L

CISA

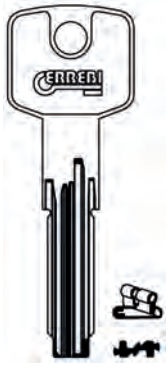

cod. 852235 € PZ conf. 5 *
C40L s.CS141

CHIAVI PUNZONATE C28LP

CISA (per porte corazzate).



cod. 852247 € PZ conf. 5 *
C28LP

CHIAVI PUNZONATE C21

CISA - ABUS

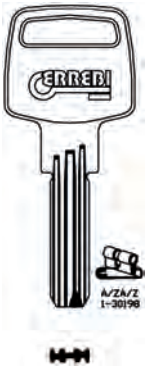

cod. 852260 € PZ conf. 5 *
C21 s.CS48

CHIAVI PUNZONATE CO55

CORBIN



cod. 852298 € PZ conf. 5 *
CO55 s.CB98

CHIAVI PUNZONATE TT22

CR TITAN

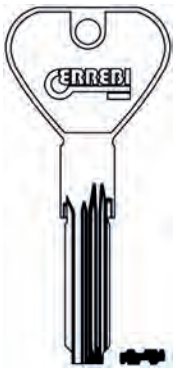

cod. 852311 € PZ conf. 5 *
TT22

CHIAVI PUNZONATE DM75LB

DOM



cod. 852330 € PZ conf. 5 *
DM75LB s.DM139

CHIAVI PUNZONATE CO58

CORBIN



cod. 852300 € PZ conf. 5 *
CO58 s.CB97

CHIAVI PUNZONATE TT27

CR TITAN K55



cod. 852312 € PZ conf. 5 *
TT27

CHIAVI PUNZONATE DM102

DOM

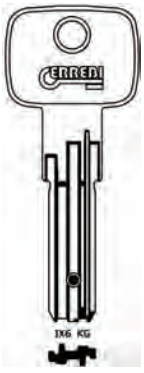

cod. 852331 € PZ conf. 5 *
DM102

CHIAVI PUNZONATE TT20

CR TITAN I6

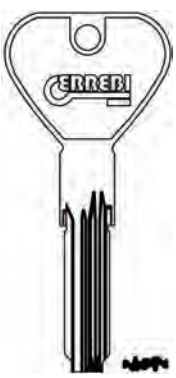

cod. 852310 € PZ conf. 5 *
TT20

CHIAVI PUNZONATE DR2

DIERRE



cod. 852340 € PZ conf. 5 *
DR2 s.DIR1R

CHIAVI PUNZONATE T7

ERREBI. Per lucchetti corazzati.



cod. 852345 € PZ conf. 5 *
T7

CHIAVI PUNZONATE GU12

GIUSSANI

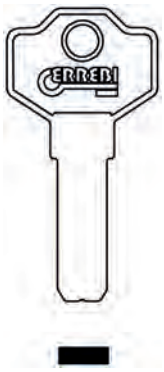

cod. 852350 € PZ conf. 5 *
GU12

CHIAVI PUNZONATE I20

ISEO

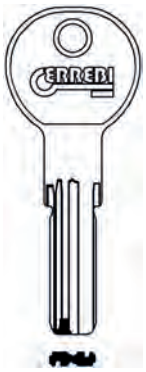

cod. 852375 € PZ conf. 5 *
I20

CHIAVI PUNZONATE MR33

MERONI



cod. 852410 € PZ conf. 5 *
MR33 s.MER39

CHIAVI PUNZONATE I15

ISEO

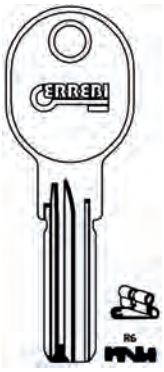

cod. 852360 € PZ conf. 5 *
I15 s.IE15

CHIAVI PUNZONATE KB1

KABA



cod. 852390 € PZ conf. 5 *
KB1 s.KA1

CHIAVI PUNZONATE MG10

MG-MONTI UFO+



cod. 852450 € PZ conf. 5 *
MG10 s.MG8

CHIAVI PUNZONATE I16

ISEO



cod. 852370 € PZ conf. 5 *
I16 s.IE26

CHIAVI PUNZONATE KC2T

KESO

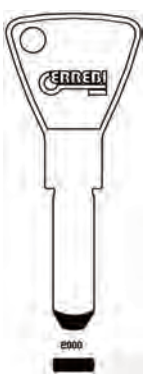

cod. 852400 € PZ conf. 5 *
KC2T s.KE11

CHIAVI PUNZONATE MG11

MG - MONTI

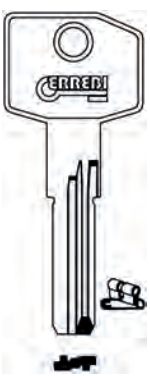

cod. 852455 € PZ conf. 5 *
MG11 s.MG9

CHIAVI PUNZONATE MO3

MOTTURA - STV



cod. 852480 € PZ conf. 5 *

MO3 s.GVY1R

CHIAVI PUNZONATE MLT12RP169

MUL-T-LOCK



cod. 852521 € PZ conf. 5 *

MLT12RP169 s.MTK15RAP

CHIAVI PUNZONATE PN7

POTENT

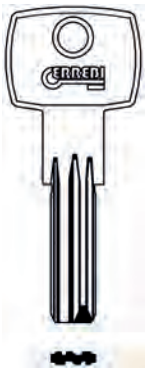

cod. 852581 € PZ conf. 5 *

PN7

CHIAVI PUNZONATE MO4P179

MOTTURA (per cilindri C10).



cod. 852481 € PZ conf. 5 *

MO4P179

CHIAVI PUNZONATE PN1R

POTENT BLINKY



cod. 852579 € PZ conf. 5 *

PN1R s.PT4R

CHIAVI PUNZONATE P15

PREFER



cod. 852585 € PZ conf. 5 *

P15 s.PF20

CHIAVI PUNZONATE MLT8RP76

MUL-T-LOCK

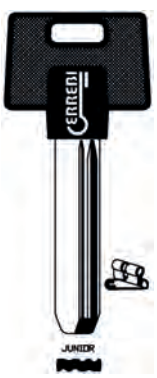

cod. 852520 € PZ conf. 5 *

MLT8RP76 s.MTK12RP

CHIAVI PUNZONATE PN3R

POTENT



cod. 852580 € PZ conf. 5 *

PN3R s.PT5RP

CHIAVI PUNZONATE P16

PREFER

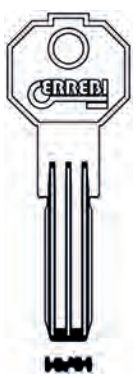

cod. 852586 € PZ conf. 5 *

P16

CHIAVI PUNZONATE P17

PREFER

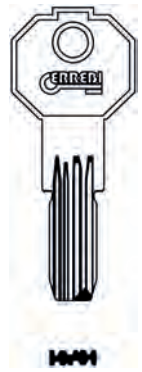

cod. 852587 € PZ conf. 5 *
P17

CHIAVI PUNZONATE TS14

TESA



cod. 852729 € PZ conf. 5 *
TS14 s.TE7

CHIAVI PUNZONATE W13

WALLY



cod. 852730 € PZ conf. 5 *
W13

CHIAVI PUNZONATE SEM7

SECUREMME



cod. 852620 € PZ conf. 5 *
SEM7 s.SCM2

CHIAVI PUNZONATE TS18

TESA TORTEROLO



cod. 852630 € PZ conf. 5 *
TS18

CHIAVI PUNZONATE T8R

WELKA



cod. 852735 € PZ conf. 5 *
T8R s.TAR16

CHIAVI PUNZONATE SEM8

SECUREMME



cod. 852625 € PZ conf. 5 *
SEM8 s.SCM1R

CHIAVI PUNZONATE V15

VIRO



cod. 852720 € PZ conf. 5 *
V15 s.VI19

CHIAVI PUNZONATE YI18

YALE



cod. 852740 € PZ conf. 5 *
YI18 s.YA90

CHIAVI SICUREZZA 2AN4N

ANTONIOLI



cod. 853500 € PZ conf. 5 *

2AN4N s.ALLT

CHIAVI SICUREZZA 1AN1L

ANTONIOLI



cod. 853520 € PZ conf. 5 *

1AN1L s.APN

CHIAVI SICUREZZA 1AN11

ANTONIOLI, AUNO.



cod. 853536 € PZ conf. 5 *

1AN11 s.5AU7

CHIAVI SICUREZZA 2AN14

ANTONIOLI, AUNO.



cod. 853510 € PZ conf. 5 *

2AN14 s.5AU9

CHIAVI SICUREZZA 1AN9

ANTONIOLI, AUNO.



cod. 853530 € PZ conf. 5 *

1AN9 s.5AU3

CHIAVI SICUREZZA 1AT2

ATRA



cod. 853552 € PZ conf. 5 *

1AT2 s.5AT5

CHIAVI SICUREZZA 2AN10

ANTONIOLI



cod. 853515 € PZ conf. 5 *

2AN10 s.5A4

CHIAVI SICUREZZA 1AN13

ANTONIOLI, AUNO.



cod. 853535 € PZ conf. 5 *

1AN13 s.5AU13

CHIAVI SICUREZZA 2AT1

ATRA



cod. 853558 € PZ conf. 5 *

2AT1 s.5AT1

CHIAVI SICUREZZA 2AT3

ATRA



cod. 853560 € PZ conf. 5 *
2AT3 s.5AT7

CHIAVI SICUREZZA 1C5

CERUTTI



cod. 853570 € PZ conf. 5 *
1C5 s.CN

CHIAVI SICUREZZA 1C7

CERUTTI



cod. 853573 € PZ conf. 5 *
1C7 s.CPN

CHIAVI SICUREZZA 1AT4

ATRA



cod. 853564 € PZ conf. 5 *
1AT4 s.5AT3

CHIAVI SICUREZZA 1C5R

CERUTTI



cod. 853571 € PZ conf. 5 *
1C5R s.CNC

CHIAVI SICUREZZA 1C2Q

CERUTTI



cod. 853574 € PZ conf. 5 *
1C2Q s.CQ

CHIAVI SICUREZZA 1C9Q

CERUTTI



cod. 853569 € PZ conf. 5 *
1C9Q s.CPXN

CHIAVI SICUREZZA 1C6

CERUTTI



cod. 853572 € PZ conf. 5 *
1C6 s.CPC

CHIAVI SICUREZZA 2C13

CERUTTI



cod. 853575 € PZ conf. 5 *
2C13 s.5C4

CHIAVI SICUREZZA 2C16
CERUTTI



cod. 853577 € PZ conf. 5 *
2C16 s.CL-5C9

CHIAVI SICUREZZA 1CI1
CISA



cod. 853580 € PZ conf. 5 *
1CI1 s.CS

CHIAVI SICUREZZA 2CI9P97
CISA



cod. 853590 € PZ conf. 5 *
2CI9P97

CHIAVI SICUREZZA 1C20
CERUTTI



cod. 853578 € PZ conf. 5 *
1C20 s.5C15

CHIAVI SICUREZZA 2CI2R
CISA



cod. 853585 € PZ conf. 5 *
2CI2R s.CSL

CHIAVI SICUREZZA 2CI4
CISA



cod. 853592 € PZ conf. 5 *
2CI4 s.5CS2

CHIAVI SICUREZZA 2C11
CERUTTI



cod. 853579 € PZ conf. 5 *
2C11 s.5C6

CHIAVI SICUREZZA 2CI2
CISA



cod. 853588 € PZ conf. 5 *
2CI2 s.CSLC

CHIAVI SICUREZZA 2CR4
CR



cod. 853610 € PZ conf. 5 *
2CR4 s.RL

CHIAVI SICUREZZA 2CR7

CR



cod. 853616 € PZ conf. 5 *

2CR7 s.5R14

CHIAVI SICUREZZA 1CR14

CR



cod. 853625 € PZ conf. 5 *

1CR14 s.5R7

CHIAVI SICUREZZA 1J4

JUWEL



cod. 853650 € PZ conf. 5 *

1J4 s.JW40

CHIAVI SICUREZZA 2CR19

CR



cod. 853620 € PZ conf. 5 *

2CR19 s.5R16

CHIAVI SICUREZZA 2ES2

ESETY



cod. 853640 € PZ conf. 5 *

2ES2 s.EL

CHIAVI SICUREZZA 1J5

JUWEL



cod. 853651 € PZ conf. 5 *

1J5 s.5JW1

CHIAVI SICUREZZA 2CR20

CR



cod. 853621 € PZ conf. 5 *

2CR20 s.5R16

CHIAVI SICUREZZA 1IE5

ISEO



cod. 853645 € PZ conf. 5 *

1IE5 s.EIE9

CHIAVI SICUREZZA 2KA2

KASSEL



cod. 853660 € PZ conf. 5 *

2KA2 s.KL

CHIAVI SICUREZZA 1KA8
KASSEL



cod. 853664 € PZ conf. 5 *
1KA8 s.5KY6

CHIAVI SICUREZZA 2MA6
MOIA



cod. 853675 € PZ conf. 5 *
2MA6 s.ML

CHIAVI SICUREZZA 2MO4
MOTTURA



cod. 853720 € PZ conf. 5 *
2MO4 s.MTL

CHIAVI SICUREZZA 1KA9
KASSEL



cod. 853665 € PZ conf. 5 *
1KA9 s.5KY7

CHIAVI SICUREZZA 2MA3
MOIA



cod. 853676 € PZ conf. 5 *
2MA3 s.5MO2

CHIAVI SICUREZZA 2MO7P165
MOTTURA



cod. 853725 € PZ conf. 5 *
2MO7P165 s.5MT5P

CHIAVI SICUREZZA 2ID4
IDM, FASEM per MONDIAL.



cod. 853673 € PZ conf. 5 *
2ID4 s.5ID3

CHIAVI SICUREZZA 1MA
MOIA



cod. 853680 € PZ conf. 5 *
1MA s.PP

CHIAVI SICUREZZA 2MO8RP165
MOTTURA



cod. 853730 € PZ conf. 5 *
2MO8RP165 s.MTNCAP

CHIAVI SICUREZZA 2MO8P165

MOTTURA



cod. 853732 € PZ conf. 5 *

2MO8P165 s.MTNAP

CHIAVI SICUREZZA 2MO10P165

MOTTURA



cod. 853748 € PZ conf. 5 *

2MO10P165 s.5MT10AP

CHIAVI SICUREZZA MO2P59

MOTTURA



cod. 853770 € PZ conf. 5 *

MO2P59 s.MT3P

CHIAVI SICUREZZA 2MO9RP165

MOTTURA



cod. 853740 € PZ conf. 5 *

2MO9RP165 s.5MT7P

CHIAVI SICUREZZA 2MO19

MOTTURA



cod. 853755 € PZ conf. 5 *

2MO19 s.5MT14

CHIAVI SICUREZZA MO5P59

MOTTURA



cod. 853775 € PZ conf. 5 *

MO5P59 s.MT4P

CHIAVI SICUREZZA 2MO10RP165

MOTTURA



cod. 853745 € PZ conf. 5 *

2MO10RP165 s.5MT9P

CHIAVI SICUREZZA MO1P59

MOTTURA



cod. 853765 € PZ conf. 5 *

MO1P59 s.MT2P

CHIAVI SICUREZZA 2PN7

POTENT



cod. 853810 € PZ conf. 5 *

2PN7 s.5PT7

CHIAVI SICUREZZA 2PN15
POTENT



cod. 853815 € PZ conf. 5 *
2PN15 s.5PT20

CHIAVI SICUREZZA 1PN12
POTENT



cod. 853830 € PZ conf. 5 *
1PN12 s.5PT11

CHIAVI SICUREZZA 2TS1
TESIO



cod. 853855 € PZ conf. 5 *
2TS1 s.5TS1

CHIAVI SICUREZZA 2PN16
POTENT



cod. 853820 € PZ conf. 5 *
2PN16 s.5PT12

CHIAVI SICUREZZA 1PN6
POTENT



cod. 853831 € PZ conf. 5 *
1PN6 s.5PT3

CHIAVI SICUREZZA 2TS2
TESIO



cod. 853858 € PZ conf. 5 *
2TS2 s.5TS3

CHIAVI SICUREZZA 1PN2
POTENT



cod. 853826 € PZ conf. 5 *
1PN2 s.POP

CHIAVI SICUREZZA 1PR3
PREFER



cod. 853840 € PZ conf. 5 *
1PR3 s.5PF1

CHIAVI PASSEPARTOUT PP27G
PATENT

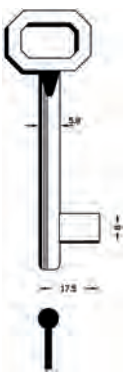

cod. 853150 € PZ conf. 25 *
PP27G s.5012

CHIAVI PASSEPARTOUT PP27M

PATENT



cod. 853155 € PZ conf. 25 *

PP27M s.5011

CHIAVI PASSEPARTOUT PP27GS

PATENT



cod. 853168 € PZ conf. 25 *

PP27GS s.6P3S

CHIAVI PASSEPARTOUT PP27MD

PATENT



cod. 853175 € PZ conf. 25 *

PP27MD s.6P1D

CHIAVI PASSEPARTOUT PP27P

PATENT



cod. 853160 € PZ conf. 25 *

PP27P s.5010

CHIAVI PASSEPARTOUT PP27PS

PATENT



cod. 853173 € PZ conf. 25 *

PP27PS s.6P2S

CHIAVI PASSEPARTOUT PP27MS

PATENT

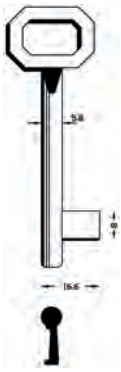

cod. 853178 € PZ conf. 25 *

PP27MS s.6P1S

CHIAVI PASSEPARTOUT PP27GD

PATENT



cod. 853165 € PZ conf. 25 *

PP27GD s.6P3D

CHIAVI PASSEPARTOUT PP27PD

PATENT



cod. 853174 € PZ conf. 25 *

PP27PD s.6P2D

CHIAVI PASSEPARTOUT PP26GD

CANTINA - PORTONCINO



cod. 853185 € PZ conf. 5 *

PP26GD s.6P7D

CHIAVI PASSEPARTOUT PP26GS

CANTINA - PORTONCINO



cod. 853186 € PZ conf. 5 *

PP26GS s.6P7S

CHIAVI PORTE TAGLIAFUOCO N.3

NEMEF



cod. 855003 € PZ conf. 5 *

N.3 s.NFHL3

CHIAVI PORTE TAGLIAFUOCO N.6

NEMEF



cod. 855006 € PZ conf. 5 *

N.6 s.NFHL6

CHIAVI PORTE TAGLIAFUOCO N.1

NEMEF



cod. 855001 € PZ conf. 5 *

N.1 s.NFHL1

CHIAVI PORTE TAGLIAFUOCO N.4

NEMEF



cod. 855004 € PZ conf. 5 *

N.4 s.NFHL4

CHIAVI PORTE TAGLIAFUOCO N.7

NEMEF



cod. 855007 € PZ conf. 5 *

N.7 s.NFHL7

CHIAVI PORTE TAGLIAFUOCO N.2

NEMEF



cod. 855002 € PZ conf. 5 *

N.2 s.NFHL2

CHIAVI PORTE TAGLIAFUOCO N.5

NEMEF



cod. 855005 € PZ conf. 5 *

N.5 s.NFHL5

CHIAVI PORTE TAGLIAFUOCO N.8

NEMEF



cod. 855008 € PZ conf. 5 *

N.8 s.NFHL8

CHIAVI PORTE TAGLIAFUOCO N.9

NEMEF



cod. 855009 € PZ conf. 5 *
N.9 s.NFHL9

CHIAVI AUTO TRANSPONDER T00CY62PA

JEEP



cod. 854227 € PZ conf. 5
T00CY62PA

CHIAVI AUTO TRANSPONDER T00FD16RP

FORD, MAZDA, PANOZ.



cod. 854113 € PZ conf. 5
T00FD16RP s.FO38RTE

CHIAVI PORTE TAGLIAFUOCO N.10

NEMEF



cod. 855010 € PZ conf. 5 *
N.10 s.NFHL10

CHIAVI AUTO TRANSPONDER T00NE70P

VOLVO.



cod. 854111 € PZ conf. 5
T00NE70P s.NE66TO

CHIAVI AUTO TRANSPONDER T00GB18P

PIAGGIO moto, ALFA ROMEO, CITROEN, FIAT, GILERA moto, IVECO camion, LANCIA, PEUGEOT.

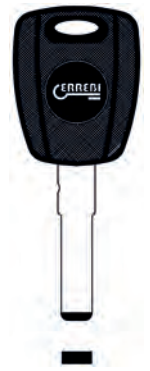

cod. 854114 € PZ conf. 5
T00GB18P s.SIP22TE

CHIAVI AUTO TRANSPONDER T00CY62P

CHRYSLER, DODGE, JEEP, MITSUBISHI.



cod. 854110 € PZ conf. 5
T00CY62P s.CY24TE

CHIAVI AUTO TRANSPONDER T00DW1P

CHEVROLETTE, DAEWOO, FORD, OPEL.

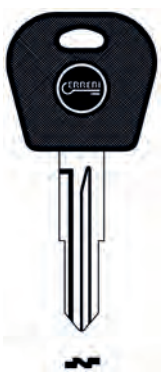

cod. 854112 € PZ conf. 5
T00DW1P s.DW05TE

CHIAVI AUTO TRANSPONDER T00GB9RP

CITROEN, FIAT, IVECO camion, PEUGEOT.



cod. 854115 € PZ conf. 5
T00GB9RP s.GT10BTE

CHIAVI AUTO TRANSPONDER T00GM36P

BUICK, CADILLAC, CHEVROLETTE, HUMMER, PONTIAC.



cod. 854116 € PZ conf. 5
T00GM36P s.B111PT

CHIAVI AUTO TRANSPONDER T00HF44P

SEAT, VOLKSWAGEN, AUDI.

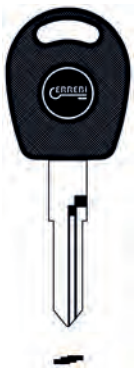

cod. 854120 € PZ conf. 5
T00HF44P s.HU49TO

CHIAVI AUTO TRANSPONDER T00GM10P

OPEL



cod. 854229 € PZ conf. 5
T00GM10P s.GM158

CHIAVI AUTO TRANSPONDER T00HD58P

ACURA, HONDA.

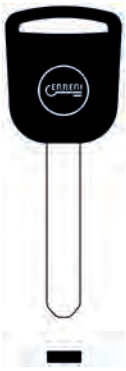

cod. 854118 € PZ conf. 5
T00HD58P s.HON66TE

CHIAVI AUTO TRANSPONDER T00HF49P

MGC, SMART, MITSUBISHI, VOLVO.

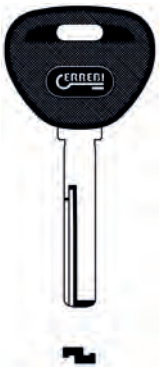

cod. 854121 € PZ conf. 5
T00HF49P s.HU56RTE

CHIAVI AUTO TRANSPONDER T00HF60P

OPEL



cod. 854230 € PZ conf. 5
T00HF60P s.HU87RTO

CHIAVI AUTO TRANSPONDER T00HF42P

OPEL.



cod. 854119 € PZ conf. 5
T00HF42P s.HU43TO

CHIAVI AUTO TRANSPONDER T00HF55P

FORD, PORCHE, SEAT, SKODA, VOLKSWAGEN.



cod. 854122 € PZ conf. 5
T00HF55P s.HU66TE

CHIAVI AUTO TRANSPONDER T00HF68P

MERCEDES



cod. 854231 € PZ conf. 5
T00HF68P

CHIAVI AUTO TRANSPONDER T00HF55PA

AUDI, SKODA.



cod. 854123 € PZ conf. 5
T00HF55PA s.HU66ATO

CHIAVI AUTO TRANSPONDER T00HF70P

BMW



cod. 854225 € PZ conf. 5
T00HF70P s.HU92RTE

CHIAVI AUTO TRANSPONDER T00HYN1P

HYUNDAI, KIA.



cod. 854128 € PZ conf. 5
T00HYN1P s.HYN6TE

CHIAVI AUTO TRANSPONDER T00HF63P

CITROEN, FIAT, LANCIA, MAN camion, PEUGEOT.



cod. 854124 € PZ conf. 5
T00HF63P s.HU83TO

CHIAVI AUTO TRANSPONDER T00HF66PB

OPEL, BUICK, CADILLAC, CHEVROLETTE, GMC.



cod. 854126 € PZ conf. 5
T00HF66PB s.HU100TE

CHIAVI AUTO TRANSPONDER T00HYN4RP

HYUNDAI, KIA.



cod. 854129 € PZ conf. 5
T00HYN4RP s.HYN7RTO

CHIAVI AUTO TRANSPONDER T00HF65P

FORD.



cod. 854125 € PZ conf. 5
T00HF65P s.HU101TE

CHIAVI AUTO TRANSPONDER T00HF70PT

BMW



cod. 854224 € PZ conf. 5
T00HF70PT

CHIAVI AUTO TRANSPONDER T00KIA3RP

KIA.

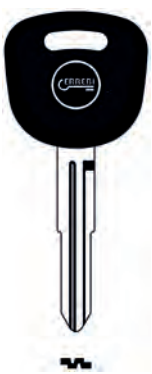

cod. 854130 € PZ conf. 5
T00KIA3RP s.KIA3RP

CHIAVI AUTO TRANSPONDER T00KIA4P

KIA.



cod. 854131 € PZ conf. 5
T00KIA4P s.HYN14TE

CHIAVI AUTO TRANSPONDER T00KL5P

FORD.



cod. 854134 € PZ conf. 5
T00KL5P s.FO10TE

CHIAVI AUTO TRANSPONDER T00MZ12RP

MAZDA



cod. 854228 € PZ conf. 5
T00MZ12RP s.MAZ13TO

CHIAVI AUTO TRANSPONDER T00KIA4RP

HYUNDAI, KIA.



cod. 854132 € PZ conf. 5
T00KIA4RP s.HYN14RTE

CHIAVI AUTO TRANSPONDER T00MIT7PB

MITSUBISHI.



cod. 854136 € PZ conf. 5
T00MIT7PB s.MIT8PT

CHIAVI AUTO TRANSPONDER T00MZ23RPA

MAZDA.



cod. 854138 € PZ conf. 5
T00MZ23RPA s.MAZ24RTE

CHIAVI AUTO TRANSPONDER T00KIA7P

HYUNDAI, KIA, MITSUBISHI.



cod. 854133 € PZ conf. 5
T00KIA7P s.TOY49TE

CHIAVI AUTO TRANSPONDER T00MIT8RPB

CITROEN, MITSUBISHI, PEUGEOT.



cod. 854137 € PZ conf. 5
T00MIT8RPB

CHIAVI AUTO TRANSPONDER T00NE72PA

PEUGEOT.

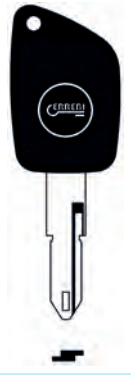

cod. 854139 € PZ conf. 5
T00NE72PA s.NE72ATO

CHIAVI AUTO TRANSPONDER T00NE79P

DAF camion, NISSAN camion, OPEL, RENAULT, RENAULT camion.

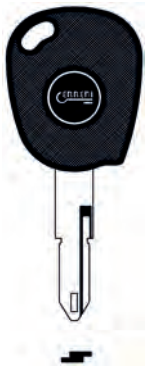

cod. 854140 € PZ conf. 5
T00NE79P s.NE73TE

CHIAVI AUTO TRANSPONDER T00NS8P

NISSAN, NISSAN camion, RENAULT, SUZUKI.



cod. 854143 € PZ conf. 5
T00NS8P s.NSN14TE

CHIAVI AUTO TRANSPONDER T00SZ11P

ISUZU, SUBARU, SUZUKI.



cod. 854146 € PZ conf. 5
T00SZ11P s.SZ12TE

CHIAVI AUTO TRANSPONDER T00NE81PA

PEUGEOT.

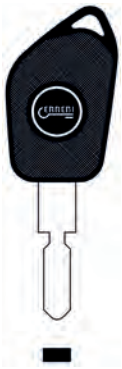

cod. 854141 € PZ conf. 5
T00NE81PA s.NE78TO

CHIAVI AUTO TRANSPONDER T00SSA2P

SSANGYONG.



cod. 854144 € PZ conf. 5
T00SSA2P s.SSY3TE

CHIAVI AUTO TRANSPONDER T00SZ15P

FIAT, NISSAN, SUZUKI.



cod. 854147 € PZ conf. 5
T00SZ15P s.HUI33RTE

CHIAVI AUTO TRANSPONDER T00NS5P

FORD, NISSAN, NISSAN camion, SUBARU.



cod. 854142 € PZ conf. 5
T00NS5P s.NSN11TE

CHIAVI AUTO TRANSPONDER T00SZ10RP

SUZUKI.



cod. 854145 € PZ conf. 5
T00SZ10RP s.SZ11RTE

CHIAVI AUTO TRANSPONDER T00TY37RP

PONTIAC, TOYOTA, SUZUKI.



cod. 854149 € PZ conf. 5
T00TY37RP s.TOY43TE

CHIAVI AUTO TRANSPONDER T00TY40RP

TOYOTA.



cod. 854150 € PZ conf. 5
T00TY40RP s.TOY41RTE

CHIAVI AUTO TRANSPONDER T00TY47P

LEXUS, TOYOTA.



cod. 854152 € PZ conf. 5
T00TY47P s.TOY48BTO

CHIAVI AUTO TRANSPONDER T00GB14RPE

FIAT.



cod. 854158 € PZ conf. 5
T00GB14RPE s.GT15RATO

CHIAVI AUTO TRANSPONDER T00TY37P

ISUZU



cod. 854226 € PZ conf. 5
T00TY37P

CHIAVI AUTO TRANSPONDER T00VA1P

CITROEN, NISSAN, OPEL, PEUGEOT, RENAULT, TOYOTA.



cod. 854153 € PZ conf. 5
T00VA1P s.VA2TE

CHIAVI AUTO TRANSPONDER T00DCA4RP

DACIA.



cod. 854159 € PZ conf. 5
T00DCA4RP

CHIAVI AUTO TRANSPONDER T00TY45P

DAIHATSU, TOYOTA.



cod. 854151 € PZ conf. 5
T00TY45P s.TOY47TE

CHIAVI AUTO TRANSPONDER T00SM7P

CITROEN, FIAT, LANCIA, PEUGEOT.



cod. 854157 € PZ conf. 5
T00SM7P s.SX9TE

CHIAVI AUTO TRANSPONDER T00GB17RPA

LANCIA.



cod. 854160 € PZ conf. 5
T00GB17RPA s.SIP16TO

CHIAVI AUTO TRANSPONDER T00ISU8P

ISUZU camion.



cod. 854161 € PZ conf. 5
T00ISU8P

CHIAVI AUTO TRANSPONDER T00DW2RP

CHEVROLETTE, DAEWOO, PONTIAC.



cod. 854164 € PZ conf. 5
T00DW2RP s.DWO4RTO

CHIAVI AUTO TRANSPONDER T00FD21P

FORD, LINCOLN, MAZDA, PANOZ.



cod. 854167 € PZ conf. 5
T00FD21P s.H72EK3

CHIAVI AUTO TRANSPONDER T00DW1RP

DAEWOO, PONTIAC.

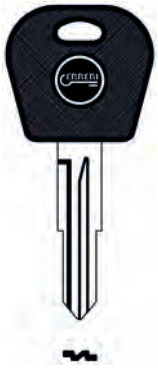

cod. 854162 € PZ conf. 5
T00DW1RP s.DWO5RTO

CHIAVI AUTO TRANSPONDER T00DW3P

DAEWOO.

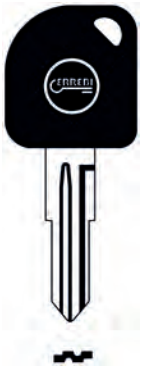

cod. 854165 € PZ conf. 5
T00DW3P s.DWO6BTO

CHIAVI AUTO TRANSPONDER T00GB14RPD

FIAT.



cod. 854168 € PZ conf. 5
T00GB14RPD s.GT15RCTO

CHIAVI AUTO TRANSPONDER T00DW2P

CHEVROLETTE, DAEWOO.

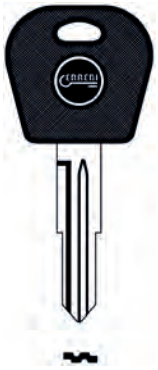

cod. 854163 € PZ conf. 5
T00DW2P

CHIAVI AUTO TRANSPONDER T00F33RP

SKODA.

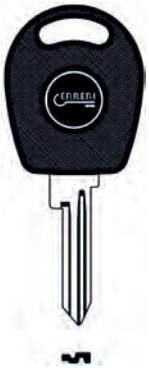

cod. 854166 € PZ conf. 5
T00F33RP s.SK22RTO

CHIAVI AUTO TRANSPONDER T00GB14RPG

FIAT.



cod. 854169 € PZ conf. 5
T00GB14RPG s.GT15RTE

CHIAVI AUTO TRANSPONDER T00TB2P

JAGUAR.



cod. 854171 € PZ conf. 5
T00TB2P s.TBE1TO

CHIAVI AUTO TRANSPONDER T00HF43P

CADILLAC, OPEL.



cod. 854174 € PZ conf. 5
T00HF43P s.HU46TO

CHIAVI AUTO TRANSPONDER T00HYN12P

HYUNDAI.



cod. 854177 € PZ conf. 5
T00HYN12P s.HYN12TE

CHIAVI AUTO TRANSPONDER T00TY42PA

TOYOTA.



cod. 854172 € PZ conf. 5
T00TY42PA s.TOY42ATO

CHIAVI AUTO TRANSPONDER T00TY43P

LEXUS, TOYOTA.



cod. 854175 € PZ conf. 5
T00TY43P s.TOY40BTE

CHIAVI AUTO TRANSPONDER T00HYN6P

HYUNDAI.



cod. 854178 € PZ conf. 5
T00HYN6P s.HYN10TO

CHIAVI AUTO TRANSPONDER T00HD43RP

HONDA, ISUZU, OPEL.



cod. 854173 € PZ conf. 5
T00HD43RP s.HON58RTL

CHIAVI AUTO TRANSPONDER T00TY44RP

TOYOTA.



cod. 854176 € PZ conf. 5
T00TY44RP s.TOY46RTO

CHIAVI AUTO TRANSPONDER T00KIA8P

HYUNDAI.



cod. 854181 € PZ conf. 5
T00KIA8P s.HYN17BTE

CHIAVI AUTO TRANSPONDER T00KIA3P

KIA.



cod. 854179 € PZ conf. 5
T00KIA3P s.KIA3TE

CHIAVI AUTO TRANSPONDER T00YM22P

OPEL.



cod. 854184 € PZ conf. 5
T00YM22P s.YM27TO

CHIAVI AUTO TRANSPONDER T00NE57P

LAND ROVER.



cod. 854187 € PZ conf. 5
T00NE57P s.NE75MH

CHIAVI AUTO TRANSPONDER T00KIA5P

KIA.



cod. 854180 € PZ conf. 5
T00KIA5P

CHIAVI AUTO TRANSPONDER T00YM26RP

SAAB.



cod. 854185 € PZ conf. 5
T00YM26RP s.YM30TO

CHIAVI AUTO TRANSPONDER T00NE76PD

PEUGEOT.



cod. 854188 € PZ conf. 5
T00NE76PD s.NE74TO

CHIAVI AUTO TRANSPONDER T00VC82P

DACIA, RENAULT.



cod. 854183 € PZ conf. 5
T00VC82P s.VAC10ZTE

CHIAVI AUTO TRANSPONDER T00MZ19RP

MAZDA.



cod. 854186 € PZ conf. 5
T00MZ19RP s.MAZ20RTO

CHIAVI AUTO TRANSPONDER T00NE80P

HONDA, LAND ROVER, ROVER.



cod. 854189 € PZ conf. 5
T00NE80P s.NE77RTO

CHIAVI AUTO TRANSPONDER T00YMNFP

MERCEDES camion, MERCEDES, SSANGYONG, VOLKSWAGEN.

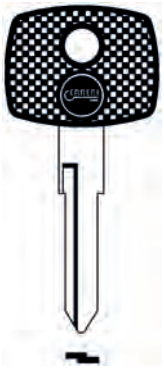

cod. 854190 € PZ conf. 5
T00YMNFP s.YM15TO

CHIAVI AUTO TRANSPONDER T00SUB1P

SUBARU.



cod. 854193 € PZ conf. 5
T00SUB1P s.DAT17TE

CHIAVI AUTO TRANSPONDER T00SZ17P

SUZUKI.



cod. 854196 € PZ conf. 5
T00SZ17P

CHIAVI AUTO TRANSPONDER T00SMR1P

MCC SMART.



cod. 854191 € PZ conf. 5
T00SMR1P

CHIAVI AUTO TRANSPONDER T00SUB2P

SUBARU.



cod. 854194 € PZ conf. 5
T00SUB2P

CHIAVI AUTO TRANSPONDER T00SZ17RP

SUZUKI.



cod. 854197 € PZ conf. 5
T00SZ17RP

CHIAVI AUTO TRANSPONDER T00SP28PB

ALFA ROMEO



cod. 854223 € PZ conf. 5
T00SP28PB s.GT16TO

CHIAVI AUTO TRANSPONDER T00SZ10P

SUZUKI.



cod. 854195 € PZ conf. 5
T00SZ10P s.SZ11TE

CHIAVI AUTO TRANSPONDER T00TAT1P

TATA.



cod. 854198 € PZ conf. 5
T00TAT1P

CHIAVI AUTO TRANSPONDER T00TB1P

FORD, JAGUAR, MAZDA.



cod. 854199 € PZ conf. 5
T00TB1P s.FO21TE

CHIAVI AUTO TRANSPONDER T00DS2RP

DAIHATSU.



cod. 854205 € PZ conf. 5
T00DS2RP s.DH4RTO

CHIAVI AUTO TRANSPONDER T00ZA18RP

APRILIA moto, GILERA moto, MALAGUTI moto.



cod. 854192 € PZ conf. 5
T00ZA18RP s.ZD23RTO

CHIAVI AUTO TRANSPONDER T00HF72P

SCANIA camion.



cod. 854202 € PZ conf. 5
T00HF72P

CHIAVI AUTO TRANSPONDER T00TAT2RP

MAHINDRA, TATA.



cod. 854204 € PZ conf. 5
T00TAT2RP

CHIAVI AUTO TRANSPONDER T00HF71P

BMW moto.



cod. 854127 € PZ conf. 5
T00HF71P s.BW9TE

CHIAVI AUTO TRANSPONDER T00DCA3RP

DACIA.



cod. 854203 € PZ conf. 5
T00DCA3RP

CHIAVI AUTO TRANSPONDER T00ZA21P

APRILIA moto.



cod. 854201 € PZ conf. 5
T00ZA21P s.ZD30TO

CHIAVI AUTO TRANSPONDER T00GB14RPF

DERBI moto, PIAGGIO moto.



cod. 854170 € PZ conf. 5
T00GB14RPF s.GT15R

CHIAVI AUTO TRANSPONDER T00KW16P

DUCATI moto.



cod. 854182 € PZ conf. 5
T00KW16P s.KW17TO

CHIAVI AUTO TRANSPONDER T00HD60P

HONDA moto.



cod. 854232 € PZ conf. 5
T00HD60P

CHIAVI AUTO TRANSPONDER T00SZ16RP

SUZUKI moto.



cod. 854148 € PZ conf. 5
T00SZ16RP s.SZ17RMH

CHIAVI AUTO TRANSPONDER T00ZA19RP

GILERA moto, HONDA moto, MBK moto, TRIUMPH moto, YAMAHA moto.



cod. 854156 € PZ conf. 5
T00ZA19RP s.ZD24RTO

CHIAVI AUTO TRANSPONDER T00HD61P

HONDA moto.



cod. 854233 € PZ conf. 5
T00HD61P

CHIAVI AUTO TRANSPONDER T00ZA19RPA

YAMAHA moto.



cod. 854200 € PZ conf. 5
T00ZA19RPA

CHIAVI AUTO TRANSPONDER T00HD55P

HONDA moto.



cod. 854117 € PZ conf. 5
T00HD55P s.HON70MH

CHIAVI AUTO TRANSPONDER T00KW18P

KAWASAKI moto.



cod. 854135 € PZ conf. 5
T00KW18P s.KW16MH

CHIAVI AUTO TRANSPONDER T00YA34RP

YAMAHA moto.



cod. 854155 € PZ conf. 5
T00YA34RP s.YH35RATE

CHIAVI AUTO SCOOTER KYM2P142

KYMCO



cod.		€	PZ	conf.
854001	KYM2P142 s.KYM2P			10

CHIAVI AUTO SCOOTER KYM2RP142

KYMCO



cod.		€	PZ	conf.
854002	KYM2RP142 s.KYM2RP			10

CHIP PER CHIAVI AUTO ERREBI

Per chiavi auto transponder.



cod.		€	PZ	conf.
854210	T05A			1
854211	TX1A			1
854212	TX2A			1
854213	TX3A			1
854214	TX4SA			1
854215	TX5			1
854217	TX6			1
854216	TM1A			1
854218	TXG1A			1

GUSCI CHIAVI AUTO GALC1

ALFAROMEO



cod.		€	PZ	conf.
854300	GALC1			5

GUSCI CHIAVI AUTO GALC2

ALFAROMEO



cod.		€	PZ	conf.
854304	GALC2			5

GUSCI CHIAVI AUTO GALGB18C4

ALFAROMEO



cod.		€	PZ	conf.
854301	GALGB18C4			5

GUSCI CHIAVI AUTO GALGB18C10

ALFAROMEO



cod.		€	PZ	conf.
854305	GALGB18C10			5

GUSCI CHIAVI AUTO GALGB18C5

ALFAROMEO



cod.		€	PZ	conf.
854302	GALGB18C5			5

GUSCI CHIAVI AUTO GAUC1

AUDI



cod.		€	PZ	conf.
854313	GAUC1			5

GUSCI CHIAVI AUTO GALGB18C6

ALFAROMEO



cod.		€	PZ	conf.
854303	GALGB18C6			5

GUSCI CHIAVI AUTO GAUC2

AUDI



cod.		€	PZ	conf.
854314	GAUC2			5

GUSCI CHIAVI AUTO GAUC3
AUDI



cod. 854315 € PZ conf. 5
GAUC3

GUSCI CHIAVI AUTO GAUC7
AUDI



cod. 854319 € PZ conf. 5
GAUC7

GUSCI CHIAVI AUTO GBMC2
BMW



cod. 854332 € PZ conf. 5
GBMC2

GUSCI CHIAVI AUTO GAUC4
AUDI



cod. 854316 € PZ conf. 5
GAUC4

GUSCI CHIAVI AUTO GAUHF55C2
AUDI



cod. 854320 € PZ conf. 5
GAUHF55C2

GUSCI CHIAVI AUTO GBMHF48C1
BMW



cod. 854333 € PZ conf. 5
GBMHF48C1

GUSCI CHIAVI AUTO GAUC5
AUDI



cod. 854317 € PZ conf. 5
GAUC5

GUSCI CHIAVI AUTO GBMC3
BMW



cod. 854330 € PZ conf. 5
GBMC3

GUSCI CHIAVI AUTO GBMHF48C2
BMW



cod. 854334 € PZ conf. 5
GBMHF48C2

GUSCI CHIAVI AUTO GAUC6
AUDI



cod. 854318 € PZ conf. 5
GAUC6

GUSCI CHIAVI AUTO GBMC1
BMW



cod. 854331 € PZ conf. 5
GBMC1

GUSCI CHIAVI AUTO GBMHF48C3
BMW



cod. 854335 € PZ conf. 5
GBMHF48C3

GUSCI CHIAVI AUTO GBMHF70C2
BMW



cod. 854336 € PZ conf. 5
GBMHF70C2

GUSCI CHIAVI AUTO GCVHF42C1
CHEVROLET



cod. 854327 € PZ conf. 5
GCVHF42C1

GUSCI CHIAVI AUTO GCHC4
CHRYSLER



cod. 854352 € PZ conf. 5
GCHC4

GUSCI CHIAVI AUTO GBMHF70C3
BMW



cod. 854337 € PZ conf. 5
GBMHF70C3

GUSCI CHIAVI AUTO GCHC1
CHRYSLER



cod. 854349 € PZ conf. 5
GCHC1

GUSCI CHIAVI AUTO GCHCY62C2
CHRYSLER



cod. 854353 € PZ conf. 5
GCHCY62C2

GUSCI CHIAVI AUTO GBMHF70C4
BMW



cod. 854338 € PZ conf. 5
GBMHF70C4

GUSCI CHIAVI AUTO GCHC2
CHRYSLER



cod. 854350 € PZ conf. 5
GCHC2

GUSCI CHIAVI AUTO GCHCY62C3
CHRYSLER



cod. 854354 € PZ conf. 5
GCHCY62C3

GUSCI CHIAVI AUTO GBMHF70C5
BMW



cod. 854339 € PZ conf. 5
GBMHF70C5

GUSCI CHIAVI AUTO GCHC3
CHRYSLER



cod. 854351 € PZ conf. 5
GCHC3

GUSCI CHIAVI AUTO GCIC1
CITROEN



cod. 854365 € PZ conf. 5
GCIC1

GUSCI CHIAVI AUTO GCIC2

CITROEN



cod. 854366 € PZ conf. 5
GCIC2

GUSCI CHIAVI AUTO GCIVA1C4

CITROEN



cod. 854370 € PZ conf. 5
GCIVA1C4

GUSCI CHIAVI AUTO GCIVA1C11

CITROEN



cod. 854374 € PZ conf. 5
GCIVA1C11

GUSCI CHIAVI AUTO GCIVA1C1

CITROEN



cod. 854367 € PZ conf. 5
GCIVA1C1

GUSCI CHIAVI AUTO GCIVA1C5

CITROEN



cod. 854371 € PZ conf. 5
GCIVA1C5

GUSCI CHIAVI AUTO GCIVA1C7

CITROEN



cod. 854375 € PZ conf. 5
GCIVA1C7

GUSCI CHIAVI AUTO GCIVA1C2

CITROEN



cod. 854368 € PZ conf. 5
GCIVA1C2

GUSCI CHIAVI AUTO GCIVA1C6

CITROEN



cod. 854372 € PZ conf. 5
GCIVA1C6

GUSCI CHIAVI AUTO GCIHF63C1

CITROEN



cod. 854376 € PZ conf. 5
GCIHF63C1

GUSCI CHIAVI AUTO GCIVA1C3

CITROEN



cod. 854369 € PZ conf. 5
GCIVA1C3

GUSCI CHIAVI AUTO GCIVA1C10

CITROEN



cod. 854373 € PZ conf. 5
GCIVA1C10

GUSCI CHIAVI AUTO GCIHF63C2

CITROEN



cod. 854377 € PZ conf. 5
GCIHF63C2

GUSCI CHIAVI AUTO GCIHF63C3
CITROEN



cod. 854378 € PZ conf. 5
GCIHF63C3

GUSCI CHIAVI AUTO GCIHF63C7
CITROEN



cod. 854382 € PZ conf. 5
GCIHF63C7

GUSCI CHIAVI AUTO GCINE79C6
CITROEN



cod. 854386 € PZ conf. 5
GCINE79C6

GUSCI CHIAVI AUTO GCIHF63C4
CITROEN



cod. 854379 € PZ conf. 5
GCIHF63C4

GUSCI CHIAVI AUTO GCIHF63C9
CITROEN



cod. 854383 € PZ conf. 5
GCIHF63C9

GUSCI CHIAVI AUTO GCISM7C4
CITROEN



cod. 854387 € PZ conf. 5
GCISM7C4

GUSCI CHIAVI AUTO GCIHF63C5
CITROEN



cod. 854380 € PZ conf. 5
GCIHF63C5

GUSCI CHIAVI AUTO GCIHF63C10
CITROEN



cod. 854384 € PZ conf. 5
GCIHF63C10

GUSCI CHIAVI AUTO GCISM7C5
CITROEN



cod. 854388 € PZ conf. 5
GCISM7C5

GUSCI CHIAVI AUTO GCIHF63C6
CITROEN



cod. 854381 € PZ conf. 5
GCIHF63C6

GUSCI CHIAVI AUTO GCINE79C5
CITROEN



cod. 854385 € PZ conf. 5
GCINE79C5

GUSCI CHIAVI AUTO GCISM7C6
CITROEN



cod. 854389 € PZ conf. 5
GCISM7C6

GUSCI CHIAVI AUTO GCISM7C7
CITROEN



cod. 854390 € PZ conf. 5
GCISM7C7

GUSCI CHIAVI AUTO GCIVA1C12
CITROEN



cod. 854394 € PZ conf. 5
GCIVA1C12

GUSCI CHIAVI AUTO GCIVA1C14
CITROEN - PEUGEOT



cod. 854398 € PZ conf. 5
GCIVA1C14

GUSCI CHIAVI AUTO GCISM7C8
CITROEN



cod. 854391 € PZ conf. 5
GCISM7C8

GUSCI CHIAVI AUTO GCIHF63C13
CITROEN - PEUGEOT



cod. 854395 € PZ conf. 5
GCIHF63C13

GUSCI CHIAVI AUTO GDAVC82C9
DACIA



cod. 854400 € PZ conf. 5
GDAVC82C9

GUSCI CHIAVI AUTO GCIC3
CITROEN



cod. 854392 € PZ conf. 5
GCIC3

GUSCI CHIAVI AUTO GCIHF63C14
CITROEN - PEUGEOT



cod. 854396 € PZ conf. 5
GCIHF63C14

GUSCI CHIAVI AUTO GFIGB9RC6
FIAT



cod. 854411 € PZ conf. 5
GFIGB9RC6

GUSCI CHIAVI AUTO GCIHF63C12
CITROEN



cod. 854393 € PZ conf. 5
GCIHF63C12

GUSCI CHIAVI AUTO GCIVA1C13
CITROEN - PEUGEOT



cod. 854397 € PZ conf. 5
GCIVA1C13

GUSCI CHIAVI AUTO GFIGB14RC9
FIAT



cod. 854412 € PZ conf. 5
GFIGB14RC9

GUSCI CHIAVI AUTO GFIGB18C2

FIAT



cod. 854413 € PZ conf. 5
GFIGB18C2

GUSCI CHIAVI AUTO GFIGB18C8

FIAT



cod. 854417 € PZ conf. 5
GFIGB18C8

GUSCI CHIAVI AUTO GFIC2

FIAT



cod. 854409 € PZ conf. 5
GFIC2

GUSCI CHIAVI AUTO GFIGB18C3

FIAT



cod. 854414 € PZ conf. 5
GFIGB18C3

GUSCI CHIAVI AUTO GFIGB18C9N

FIAT



cod. 854418 € PZ conf. 5
GFIGB18C9N

GUSCI CHIAVI AUTO GFIC3

FIAT



cod. 854408 € PZ conf. 5
GFIC3

GUSCI CHIAVI AUTO GFIGB18C6

FIAT



cod. 854415 € PZ conf. 5
GFIGB18C6

GUSCI CHIAVI AUTO GFIGB18C9B

FIAT



cod. 854419 € PZ conf. 5
GFIGB18C9B

GUSCI CHIAVI AUTO GFIC4

FIAT



cod. 854420 € PZ conf. 5
GFIC4

GUSCI CHIAVI AUTO GFIGB18C7

FIAT



cod. 854416 € PZ conf. 5
GFIGB18C7

GUSCI CHIAVI AUTO GFIC1

FIAT



cod. 854410 € PZ conf. 5
GFIC1

GUSCI CHIAVI AUTO GFIC5

FIAT



cod. 854407 € PZ conf. 5
GFIC5

GUSCI CHIAVI AUTO GFOC1
FORD



cod. 854440 € PZ conf. 5
GFOC1

GUSCI CHIAVI AUTO GFOHF65C2
FORD



cod. 854444 € PZ conf. 5
GFOHF65C2

GUSCI CHIAVI AUTO GHOHD58C2
HONDA



cod. 854454 € PZ conf. 5
GHOHD58C2 - CHIP SEPARATO

GUSCI CHIAVI AUTO GFOC2
FORD



cod. 854441 € PZ conf. 5
GFOC2

GUSCI CHIAVI AUTO GFOHF65C3
FORD



cod. 854445 € PZ conf. 5
GFOHF65C3

GUSCI CHIAVI AUTO GHOHD58C3
HONDA



cod. 854455 € PZ conf. 5
GHOHD58C3 - CHIP INTEGRATO

GUSCI CHIAVI AUTO GFOC3
FORD



cod. 854442 € PZ conf. 5
GFOC3

GUSCI CHIAVI AUTO GFOHF65C4
FORD



cod. 854446 € PZ conf. 5
GFOHF65C4

GUSCI CHIAVI AUTO GHOHD58C4
HONDA



cod. 854456 € PZ conf. 5
GHOHD58C4 - CHIP SEPARATO

GUSCI CHIAVI AUTO GFOHF65C1
FORD



cod. 854443 € PZ conf. 5
GFOHF65C1

GUSCI CHIAVI AUTO GHOHD58C1
HONDA



cod. 854453 € PZ conf. 5
GHOHD58C1 - CHIP INTEGRATO

GUSCI CHIAVI AUTO GHYKIA7C1
HYUNDAI



cod. 854467 € PZ conf. 5
GHYKIA7C1

GUSCI CHIAVI AUTO GHYKIA7C2
HYUNDAI



cod. 854468 € PZ conf. 5
GHYKIA7C2

GUSCI CHIAVI AUTO GHYHYNC3
HYUNDAI - KIA



cod. 854472 € PZ conf. 5
GHYHYNC3

GUSCI CHIAVI AUTO GLRNE57C1
LAND ROVER



cod. 854477 € PZ conf. 5
GLRNE57C1

GUSCI CHIAVI AUTO GHYC1
HYUNDAI - KIA



cod. 854469 € PZ conf. 5
GHYC1

GUSCI CHIAVI AUTO GIVGB14RC1
IVECO



cod. 854475 € PZ conf. 5
GIVGB14RC1

GUSCI CHIAVI AUTO GLETY37RC3
LEXUS - TOYOTA



cod. 854478 € PZ conf. 5
GLETY37RC3

GUSCI CHIAVI AUTO GHYHYNC1
HYUNDAI - KIA



cod. 854470 € PZ conf. 5
GHYHYNC1

GUSCI CHIAVI AUTO GLRHF65C1
LAND ROVER



cod. 854474 € PZ conf. 5
GLRHF65C1

GUSCI CHIAVI AUTO GLETY37RC5
LEXUS - TOYOTA



cod. 854479 € PZ conf. 5
GLETY37RC5

GUSCI CHIAVI AUTO GHYHYNC2
HYUNDAI - KIA



cod. 854471 € PZ conf. 5
GHYHYNC2

GUSCI CHIAVI AUTO GLRHF70C1
LAND ROVER



cod. 854476 € PZ conf. 5
GLRHF70C1

GUSCI CHIAVI AUTO GLETY37RC6
LEXUS - TOYOTA



cod. 854480 € PZ conf. 5
GLETY37RC6

GUSCI CHIAVI AUTO GLETY45C2
LEXUS - TOYOTA



cod. 854481 € PZ conf. 5
GLETY45C2

GUSCI CHIAVI AUTO GMEC2
MERCEDES



cod. 854488 € PZ conf. 5
GMEC2

GUSCI CHIAVI AUTO GMEHF51C1
MERCEDES



cod. 854492 € PZ conf. 5
GMEHF51C1

GUSCI CHIAVI AUTO GLETY47C2
LEXUS - TOYOTA



cod. 854482 € PZ conf. 5
GLETY47C2

GUSCI CHIAVI AUTO GMEC3
MERCEDES



cod. 854489 € PZ conf. 5
GMEC3

GUSCI CHIAVI AUTO GMEHF51C2
MERCEDES



cod. 854493 € PZ conf. 5
GMEHF51C2

GUSCI CHIAVI AUTO GLETY48C1
LEXUS - TOYOTA



cod. 854483 € PZ conf. 5
GLETY48C1

GUSCI CHIAVI AUTO GMEHF39C1
MERCEDES



cod. 854490 € PZ conf. 5
GMEHF39C1

GUSCI CHIAVI AUTO GMIC1
MINI



cod. 854495 € PZ conf. 5
GMIC1

GUSCI CHIAVI AUTO GMEC1
MERCEDES



cod. 854487 € PZ conf. 5
GMEC1

GUSCI CHIAVI AUTO GMEHF39C2
MERCEDES



cod. 854491 € PZ conf. 5
GMEHF39C2

GUSCI CHIAVI AUTO GMIC2
MINI



cod. 854496 € PZ conf. 5
GMIC2

GUSCI CHIAVI AUTO GMIC3
MINI



cod. 854497 € PZ conf. 5
GMIC3

GUSCI CHIAVI AUTO GMTMIT8RC1
MITSUBISHI



cod. 854503 € PZ conf. 5
GMTMIT8RC1

GUSCI CHIAVI AUTO GNINS8C1
NISSAN



cod. 854508 € PZ conf. 5
GNINS8C1

GUSCI CHIAVI AUTO GMIC4
MINI



cod. 854498 € PZ conf. 5
GMIC4

GUSCI CHIAVI AUTO GMTMIT8RC2
MITSUBISHI



cod. 854504 € PZ conf. 5
GMTMIT8RC2

GUSCI CHIAVI AUTO GNINS8C2
NISSAN



cod. 854509 € PZ conf. 5
GNINS8C2

GUSCI CHIAVI AUTO GMTMIT8C1
MITSUBISHI



cod. 854501 € PZ conf. 5
GMTMIT8C1

GUSCI CHIAVI AUTO GMTHF49C1
MITSUBISHI



cod. 854505 € PZ conf. 5
GMTHF49C1

GUSCI CHIAVI AUTO GOPNE79C8
OPEL



cod. 854519 € PZ conf. 5
GOPNE79C8

GUSCI CHIAVI AUTO GMTMIT7C2
MITSUBISHI



cod. 854502 € PZ conf. 5
GMTMIT7C2

GUSCI CHIAVI AUTO GNIC1
NISSAN



cod. 854507 € PZ conf. 5
GNIC1

GUSCI CHIAVI AUTO GOPNE79C11
OPEL



cod. 854520 € PZ conf. 5
GOPNE79C11

GUSCI CHIAVI AUTO GOPNE79C12

OPEL



cod. 854521 € PZ conf. 5
GOPNE79C12

GUSCI CHIAVI AUTO GOPHF66C3

OPEL



cod. 854525 € PZ conf. 5
GOPHF66C3

GUSCI CHIAVI AUTO GPEHF63C8

PEUGEOT



cod. 854538 € PZ conf. 5
GPEHF63C8

GUSCI CHIAVI AUTO GOPC1

OPEL



cod. 854522 € PZ conf. 5
GOPC1

GUSCI CHIAVI AUTO GOPHF66C4

OPEL



cod. 854526 € PZ conf. 5
GOPHF66C4

GUSCI CHIAVI AUTO GPENE81C3

PEUGEOT



cod. 854539 € PZ conf. 5
GPENE81C3

GUSCI CHIAVI AUTO GOPC2

OPEL



cod. 854523 € PZ conf. 5
GOPC2

GUSCI CHIAVI AUTO GOPHF66C5

OPEL



cod. 854527 € PZ conf. 5
GOPHF66C5

GUSCI CHIAVI AUTO GPENE81C4

PEUGEOT



cod. 854540 € PZ conf. 5
GPENE81C4

GUSCI CHIAVI AUTO GOPC3

OPEL



cod. 854524 € PZ conf. 5
GOPC3

GUSCI CHIAVI AUTO GOPHF66C6

OPEL



cod. 854528 € PZ conf. 5
GOPHF66C6

GUSCI CHIAVI AUTO GPENE81C5

PEUGEOT



cod. 854541 € PZ conf. 5
GPENE81C5

GUSCI CHIAVI AUTO GPENE81C6
PEUGEOT



cod. 854542 € PZ conf. 5
GPENE81C6

GUSCI CHIAVI AUTO GREVA1C13
RENAULT



cod. 854554 € PZ conf. 5
GREVA1C13

GUSCI CHIAVI AUTO GRENE79C9
RENAULT



cod. 854558 € PZ conf. 5
GRENE79C9

GUSCI CHIAVI AUTO GCIVA1C9
RENAULT



cod. 854551 € PZ conf. 5
GCIVA1C9

GUSCI CHIAVI AUTO GREVA1C14
RENAULT



cod. 854555 € PZ conf. 5
GREVA1C14

GUSCI CHIAVI AUTO GRENE79C10
RENAULT



cod. 854559 € PZ conf. 5
GRENE79C10

GUSCI CHIAVI AUTO GCIVA1C8
RENAULT



cod. 854552 € PZ conf. 5
GCIVA1C8

GUSCI CHIAVI AUTO GREVA1C15
RENAULT



cod. 854556 € PZ conf. 5
GREVA1C15

GUSCI CHIAVI AUTO GRENE79C13
RENAULT



cod. 854560 € PZ conf. 5
GRENE79C13

GUSCI CHIAVI AUTO GREVA1C12
RENAULT



cod. 854553 € PZ conf. 5
GREVA1C12

GUSCI CHIAVI AUTO GRENE79C7
RENAULT



cod. 854557 € PZ conf. 5
GRENE79C7

GUSCI CHIAVI AUTO GREVC82C5
RENAULT



cod. 854561 € PZ conf. 5
GREVC82C5

GUSCI CHIAVI AUTO GREVC82C6
RENAULT



cod. 854562 € PZ conf. 5
GREVC82C6

GUSCI CHIAVI AUTO GRENE79C14
RENAULT



cod. 854566 € PZ conf. 5
GRENE79C14

GUSCI CHIAVI AUTO GSMSMR1C1
SMART



cod. 854578 € PZ conf. 5
GSMSMR1C1

GUSCI CHIAVI AUTO GREVC82C7
RENAULT



cod. 854563 € PZ conf. 5
GREVC82C7

GUSCI CHIAVI AUTO GSAC1
SAAB



cod. 854573 € PZ conf. 5
GSAC1

GUSCI CHIAVI AUTO GSMC1
SMART



cod. 854579 € PZ conf. 5
GSMC1

GUSCI CHIAVI AUTO GREVC82C8
RENAULT



cod. 854564 € PZ conf. 5
GREVC82C8

GUSCI CHIAVI AUTO GSMYMHYC1
SMART



cod. 854576 € PZ conf. 5
GSMYMHYC1

GUSCI CHIAVI AUTO GSMC2
SMART



cod. 854580 € PZ conf. 5
GSMC2

GUSCI CHIAVI AUTO GREVC82C10
RENAULT



cod. 854565 € PZ conf. 5
GREVC82C10

GUSCI CHIAVI AUTO GSMYMHYC2
SMART



cod. 854577 € PZ conf. 5
GSMYMHYC2

GUSCI CHIAVI AUTO GSMC3
SMART



cod. 854581 € PZ conf. 5
GSMC3

GUSCI CHIAVI AUTO GSSSSA2C1
SSANGYONG



cod. 854590 € PZ conf. 5
GSSSSA2C1

GUSCI CHIAVI AUTO GSUC1
SUZUKI



cod. 854605 € PZ conf. 5
GSUC1

GUSCI CHIAVI AUTO GTOC1
TOYOTA



cod. 854617 € PZ conf. 5
GTOC1

GUSCI CHIAVI AUTO GSBSUB1C1
SUBARU



cod. 854593 € PZ conf. 5
GSBSUB1C1

GUSCI CHIAVI AUTO GSUSZ15C1
SUZUKI



cod. 854606 € PZ conf. 5
GSUSZ15C1

GUSCI CHIAVI AUTO GTOTY37RC4
TOYOTA



cod. 854618 € PZ conf. 5
GTOTY37RC4

GUSCI CHIAVI AUTO GSBSUB1C2
SUBARU



cod. 854594 € PZ conf. 5
GSBSUB1C2

GUSCI CHIAVI AUTO GSUC2
SUZUKI



cod. 854607 € PZ conf. 5
GSUC2

GUSCI CHIAVI AUTO GTOTY45C1
TOYOTA



cod. 854619 € PZ conf. 5
GTOTY45C1

GUSCI CHIAVI AUTO GSBSUB2C1
SUBARU



cod. 854595 € PZ conf. 5
GSBSUB2C1

GUSCI CHIAVI AUTO GSUTY37RC1
SUZUKI



cod. 854608 € PZ conf. 5
GSUTY37RC1

GUSCI CHIAVI AUTO GTOC2
TOYOTA



cod. 854620 € PZ conf. 5
GTOC2

GUSCI CHIAVI AUTO GTOTY40RC1
TOYOTA



cod. 854621 € PZ conf. 5
GTOTY40RC1

GUSCI CHIAVI AUTO GVOC3
VOLKSWAGEN



cod. 854633 € PZ conf. 5
GVOC3

GUSCI CHIAVI AUTO GVOC5
VOLKSWAGEN



cod. 854637 € PZ conf. 5
GVOC5

GUSCI CHIAVI AUTO GTOTY40RC2
TOYOTA



cod. 854622 € PZ conf. 5
GTOTY40RC2

GUSCI CHIAVI AUTO GVOC4
VOLKSWAGEN



cod. 854634 € PZ conf. 5
GVOC4

GUSCI CHIAVI AUTO GVOHF55C3N
VOLKSWAGEN



cod. 854638 € PZ conf. 5
GVOHF55C3N

GUSCI CHIAVI AUTO GVOC1
VOLKSWAGEN



cod. 854631 € PZ conf. 5
GVOC1

GUSCI CHIAVI AUTO GVOHF55C1
VOLKSWAGEN



cod. 854635 € PZ conf. 5
GVOHF55C1

GUSCI CHIAVI AUTO GVOHF55C4
VOLKSWAGEN



cod. 854642 € PZ conf. 5
GVOHF55C4

GUSCI CHIAVI AUTO GVOC2
VOLKSWAGEN



cod. 854632 € PZ conf. 5
GVOC2

GUSCI CHIAVI AUTO GVOHF55C2
VOLKSWAGEN



cod. 854636 € PZ conf. 5
GVOHF55C2

DEFENDER AZZI KIT1 ANTITUBO STANDARD

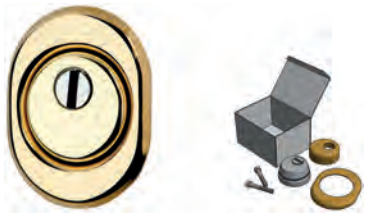

Defender antitubo d.mm.50 completo di cover, mostrina esterna e viti fissaggio 12.9 M6x40.

Codice	Descrizione	Conf.	Euro	/Um
842800	interasse 38 fin.ottone	1		PZ
842801	interasse 38 fin.bronzo	1		PZ

DEFENDER AZZI KIT1 ANTITUBO PER ATRA

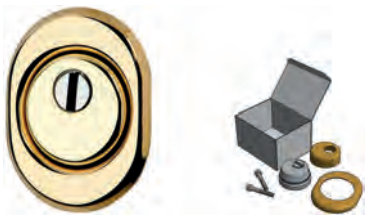

Defender antitubo d.mm.50 per ATRA completo di cover, mostrina esterna e viti fissaggio 12.9 M6x40.

Codice	Descrizione	Conf.	Euro	/Um
842803	interasse 31 fin.ottone	1		PZ
842804	interasse 31 fin.bronzo	1		PZ

DEFENDER AZZI F23 A MOLLA REGOLAB.6-12MM STANDARD

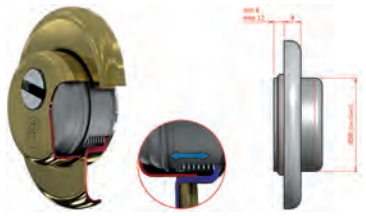

Defender antitubo completo di vaschetta antiscasso dotata di molle per l'adattamento automatico al pannello della porta. Regolabili per spessori da 6 a 12mm.

Codice	Descrizione	Conf.	Euro	/Um
842821	interasse 38 fin.ottone	1		PZ
842822	interasse 38 fin.bronzo	1		PZ

DEFENDER AZZI F23 A MOLLA REGOLAB.6-12MM PER ATRA

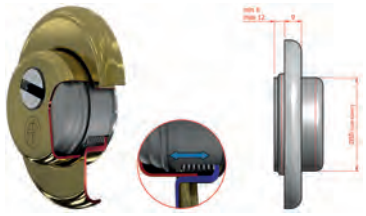

Defender antitubo per ATRA completo di vaschetta antiscasso dotata di molle per l'adattamento automatico al pannello della porta. Regolabili per spessori da 6 a 12mm.

Codice	Descrizione	Conf.	Euro	/Um
842824	interasse 31 fin.ottone	1		PZ
842825	interasse 31 fin.bronzo	1		PZ

DEFENDER AZZI F23 A MOLLA REGOLAB.11-18MM STANDARD

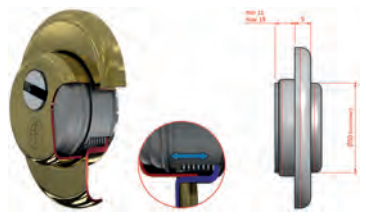

Defender antitubo completo di vaschetta antiscasso dotata di molle per l'adattamento automatico al pannello della porta. Regolabili per spessori da 11 a 18mm.

Codice	Descrizione	Conf.	Euro	/Um
842830	interasse 38 fin.ottone	1		PZ
842831	interasse 38 fin.bronzo	1		PZ

DEFENDER AZZI F23 A MOLLA REGOLAB.11-18MM PER ATRA



Defender antitubo per ATRA completo di vaschetta antiscasso dotata di molle per l'adattamento automatico al pannello della porta. Regolabili per spessori da 11 a 18mm.

Codice	Descrizione	Conf.	Euro	/Um
842833	interasse 31 fin.ottone	1		PZ
842834	interasse 31 fin.bronzo	1		PZ

DEFENDER DISEC SFERICK BASIC



Defender interasse STANDARD d.mm.50. Di forma sferica per evitare lo strappo. Mostrina mm.85x65.

Codice	Descrizione	Conf.	Euro	/Um
842987	interasse 38 fin.ottone	1		PZ
842988	interasse 38 fin.bronzo	1		PZ
842989	interasse 38 fin.cromo satinato	1		PZ

DEFENDER DISEC SFERICK BDS16D1P



Defender interasse STANDARD d.mm.50. Di forma sferica per evitare lo strappo. Sistema rok di nervature per la difesa contro l'attacco con frese a tazza. Mostrina mm.85x65.

Codice	Descrizione	Conf.	Euro	/Um
843010	interasse 38 fin.ottone	1		PZ
843011	interasse 38 fin.bronzo	1		PZ
843012	interasse 38 fin.cromo satinato	1		PZ

DEFENDER DISEC SFERICK BDS68D1P



Defender interasse ATRA d.mm.50. Di forma sferica per evitare lo strappo. Sistema rok di nervature per la difesa contro l'attacco con frese a tazza. Mostrina mm.85x65.

Codice	Descrizione	Conf.	Euro	/Um
843014	interasse 31 fin.ottone	1		PZ
843015	interasse 31 fin.bronzo	1		PZ
843016	interasse 31 fin.cromo satinato	1		PZ

DiSec

DEFENDS THE FUTURE



DEFENDER DISEC SFERICK BD121-25D1

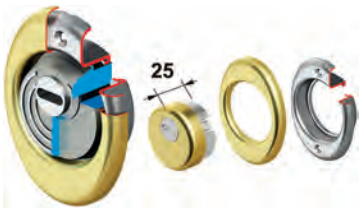

Defender interasse STANDARD d.mm.50. Di forma sferica per evitare lo strappo. Sistema rok di nervature per la difesa contro l'attacco con frese a tazza. La mostrina fa corpo unico con il defender. Mostrina mm.85x68.

Codice	Descrizione	Conf.	Euro	/Um
843017	interasse 38 fin.ottone	1		PZ
843018	interasse 38 fin.bronzo	1		PZ

DEFENDER DISEC SFERICK BD131-25D1

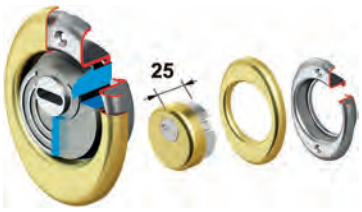

Defender interasse ATRA d.mm.50. Di forma sferica per evitare lo strappo. Sistema rok di nervature per la difesa contro l'attacco con frese a tazza. La mostrina fa corpo unico con il defender. Mostrina mm.85x68.

Codice	Descrizione	Conf.	Euro	/Um
843020	interasse 31 fin.ottone	1		PZ
843021	interasse 31 fin.bronzo	1		PZ

DEFENDER DISEC SFERICK RWS16D1P



Defender interasse STANDARD d.mm.50. Di forma sferica per evitare lo strappo. Dotato di cilindri e sfere di protezione antitrapano. Mostrina mm.85x65.

Codice	Descrizione	Conf.	Euro	/Um
843022	interasse 38 fin.ottone	1		PZ
843023	interasse 38 fin.bronzo	1		PZ

DEFENDER DISEC SFERICK RWS68D1P



Defender interasse ATRA d.mm.50. Di forma sferica per evitare lo strappo. Dotato di cilindri e sfere di protezione antitrapano. Mostrina mm.85x65. ANTISKETTING.

Codice	Descrizione	Conf.	Euro	/Um
843025	interasse 31 fin.ottone	1		PZ
843026	interasse 31 fin.bronzo	1		PZ

DEFENDER DISEC MONOLITO BD201-25D1

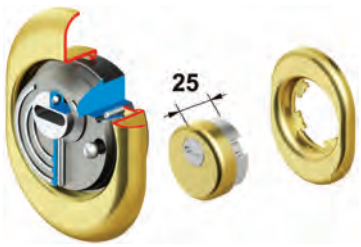

Defender interasse STANDARD d.mm.50. Di forma sferica per evitare lo strappo. Dotato di nervature, cilindro e sfere su viti e rotore per protezione antitrapano. La mostrina fa corpo unico con il defender. Mostrina mm.85x68.

Codice	Descrizione	Conf.	Euro	/Um
843044	interasse 38 fin.ottone	1		PZ
843045	interasse 38 fin.bronzo	1		PZ

DEFENDER DISEC MONOLITO BD321N-25D1



Defender interasse ATRA d.mm.50, con base ridotta a mm.42 per foro ATRA. Di forma sferica per evitare lo strappo. Dotato di nervature, cilindro e sfere su viti e rotore per protezione antitrapano. La mostrina fa corpo unico con il defender. Mostrina mm.85x68.

Codice	Descrizione	Conf.	Euro	/Um
843047	interasse 31 fin.ottone	1		PZ
843048	interasse 31 fin.bronzo	1		PZ

DEFENDER DISEC DIAMOND ROK SFERICK BKD291-25D1



TOP SECURITY. Defender interasse STANDARD d.mm.50 filettato. Dotato di cilindri e sfere sul corpo, viti e rotore per protezione antitrapano. La mostrina fa corpo unico con il defender e contiene una corona di sfere di protezione contro le frese a tazza. Mostrina mm.85x68. ANTISKETTING.

Codice	Descrizione	Conf.	Euro	/Um
843070	interasse 38 fin.ottone	1		PZ
843071	interasse 38 fin.bronzo	1		PZ

DEFENDER DISEC DIAMOND ROK SFERICK BKD391-25D1



TOP SECURITY. Defender interasse STANDARD d.mm.50 filettato. Dotato di cilindri e sfere sul corpo, viti e rotore per protezione antitrapano. La mostrina fa corpo unico con il defender e contiene una corona di sfere di protezione contro le frese a tazza. Mostrina mm.85x68. ANTISKETTING.

Codice	Descrizione	Conf.	Euro	/Um
843073	interasse 31 fin.ottone	1		PZ
843074	interasse 31 fin.bronzo	1		PZ

DEFENDER DISEC LG77D3



Defender per serrature ad infilare per profilati stretti. Rotore telescopico adattabile a varie sporgenze del cilindro. Montaggio con contropiastra adattabile secondo le varie esigenze e tipi di serrature.

Codice	Descrizione	Conf.	Euro	/Um
843090	fin.ottone	1		PZ

DEFENDER DISEC LG79D3



Defender per profili ad applicare dall'esterno con viti antisvitamento.

Codice	Descrizione	Conf.	Euro	/Um
843092	fin.nero	1		PZ

DEFENDER DISEC OR02D1



Defender per PATENT interasse STANDARD in accaio temprato.

Codice	Descrizione	Conf.	Euro	/Um
843079	interasse 38 fin.bronzo	1		PZ
843080	interasse 38 fin.ottone	1		PZ

DEFENDER MAGNETICO DISEC 3G2FM-25D1

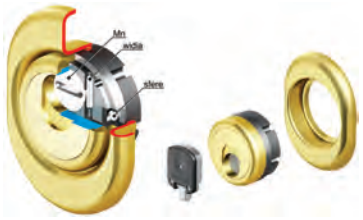

TOP SECURITY. Defender per CILINDRO SAGOMATO interasse STANDARD d.mm.50 filettato. Chiusura magnetica rotante. Dotato di cilindri e sfere sul corpo, viti e rotore per protezione antitrapano. La mostrina fa corpo unico con il defender. Chiusura brevettata con chiave magnetica codificata. In dotazione 2 chiavi KM0P3G. Duplicazione della chiave dietro presentazione della carta di proprietà.

Codice	Descrizione	Conf.	Euro	/Um
843145	interasse 38 fin.ottone	1		PZ
843146	interasse 38 fin.bronzo	1		PZ
843147	interasse 38 fin.cromo satinato	1		PZ

DEFENDER MAGNETICO DISEC 3G3FM-25D1

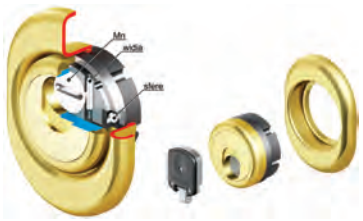

TOP SECURITY. Defender per CILINDRO SAGOMATO interasse STANDARD d.mm.50 filettato. Chiusura magnetica rotante. Dotato di cilindri e sfere sul corpo, viti e rotore per protezione antitrapano. La mostrina fa corpo unico con il defender. Chiusura brevettata con chiave magnetica codificata. In dotazione 2 chiavi KM0P3G. Duplicazione della chiave dietro presentazione della carta di proprietà.

Codice	Descrizione	Conf.	Euro	/Um
843148	interasse 31 fin.ottone	1		PZ
843149	interasse 31 fin.bronzo	1		PZ

DEFENDER MAGNETICO DISEC MG351 MINI INT.38

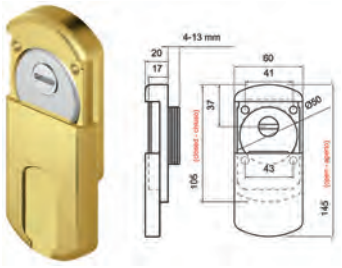

Defender per CILINDRO SAGOMATO protetto da ulteriore chiusura scorrevole. d.mm50. Rinforzato con placche al manganese. Chiusura brevettata con chiave magnetica codificata. Duplicazione della chiave dietro presentazione della carta di proprietà. In dotazione 2 chiavi mod. KM0P85.

Codice	Descrizione	Conf.	Euro	/Um
843138	interasse 38 fin.ottone	1		PZ
843139	interasse 38 fin.bronzo	1		PZ

DEFENDER MAGNETICO DISEC MG351 MINI INT.31

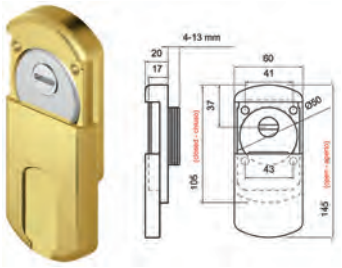

Defender per CILINDRO SAGOMATO protetto da ulteriore chiusura scorrevole. d.mm50. Rinforzato con placche al manganese. Chiusura brevettata con chiave magnetica codificata. Duplicazione della chiave dietro presentazione della carta di proprietà. In dotazione 2 chiavi mod. KM0P85.

Codice	Descrizione	Conf.	Euro	/Um
843140	interasse 31 fin.ottone	1		PZ
843141	interasse 31 fin.bronzo	1		PZ

DEFENDER MAGNETICO DISEC MG033B



Defender a chiusura scorrevole per CILINDRO SAGOMATO. Rinforzato con placche al manganese. Chiusura brevettata con chiave magnetica codificata. Duplicazione della chiave dietro presentazione della carta di proprietà. In dotazione 2 chiavi mod. KM0P70.

Codice	Descrizione	Conf.	Euro	/Um
843110	fin.ottone	1		PZ

DEFENDER MAGNETICO DISEC 3GDM15P



Defender per SERRATURE DOPPIA MAPPA. Chiusura magnetica rotante. Dotato di piastre al manganese per protezione antitrapano. Chiusura brevettata con chiave magnetica codificata. In dotazione 2 chiavi KM0P3G. Duplicazione della chiave dietro presentazione della carta di proprietà.

Codice	Descrizione	Conf.	Euro	/Um
843156	fin.ottone	1		PZ
843157	fin.bronzo	1		PZ

DEFENDER DISEC PIASTRA A3195 PER 3GDM15P

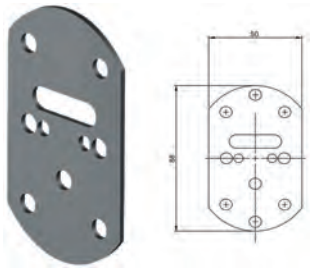

Piastra di fissaggio accessoria A3195 per defender magnetico 3GDM15P.

Codice	Descrizione	Conf.	Euro	/Um
843160	fin.zincato	1		PZ

DEFENDER MAGNETICO DISEC MG410-4WDM

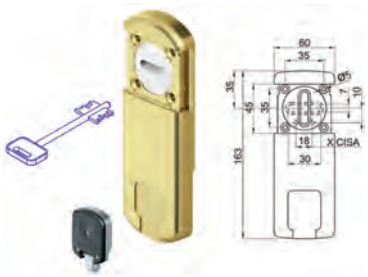

Defender a chiusura scorrevole per serrature DOPPIA MAPPA posizionabile sia in orizzontale che in verticale. Rinforzato con placche al manganese. Chiusura brevettata con chiave magnetica codificata. Duplicazione della chiave dietro presentazione della carta di proprietà. In dotazione 2 chiavi mod.KM0P85.

Codice	Descrizione	Conf.	Euro	/Um
843130	fin.ottone	1		PZ
843131	fin.bronzo	1		PZ
843132	fin.cromo satinato	1		PZ

DEFENDER DISEC PIASTRA A2748 PER MG220 - MG410

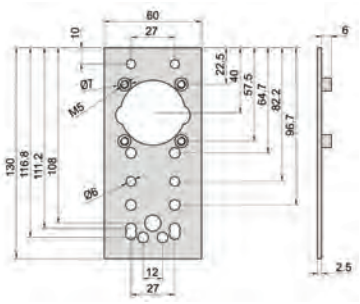

Piastra di fissaggio accessoria A2748 per defender magnetici MG220 e MG410.

Codice	Descrizione	Conf.	Euro	/Um
843135	fin.zincato	1		PZ

DEFENDER MAGNETICO DISEC MG220MINI

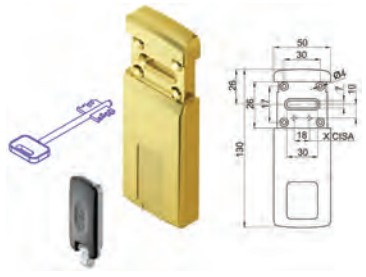

Defender a chiusura scorrevole per serrature DOPPIA MAPPA. Rinforzato con placche al manganese. Chiusura brevettata con chiave magnetica codificata. Duplicazione della chiave dietro presentazione della carta di proprietà. In dotazione 2 chiavi mod. KM0P70.

Codice	Descrizione	Conf.	Euro	/Um
843120	fin.ottone	1		PZ

DEFENDER MAGNETICO DISEC MG740 PER SERRANDA

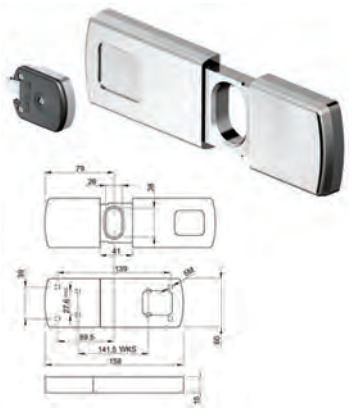

Defender a chiusura scorrevole per SERRANDA, adatto sia a cilindro tondo che sagomato. Rinforzato con placche al manganese. Chiusura brevettata con chiave magnetica codificata. Duplicazione della chiave dietro presentazione della carta di proprietà. In dotazione 2 chiavi mod. KM0P85.

Codice	Descrizione	Conf.	Euro	/Um
843270	fin.nero	1		PZ

DEFENDER MAGNETICO DISEC MG812 PER BASCULANTE

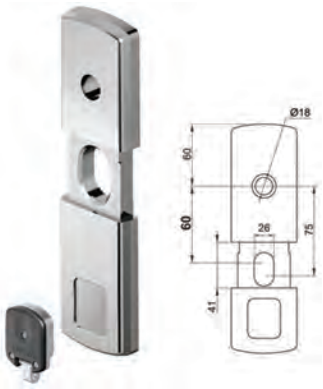

Defender a chiusura scorrevole per BASCULANTE, adatto a cilindro tondo, sagomato e doppia mappa. Rinforzato con placche al manganese. Chiusura brevettata con chiave magnetica codificata. Duplicazione della chiave dietro presentazione della carta di proprietà. In dotazione 2 chiavi mod.KM0P85.

Codice	Descrizione	Conf.	Euro	/Um
843286	fin.nero	1		PZ

LUCCHETTO INOX DISEC MG600 PER SERRANDA



Lucchetto da serranda monoblocco INOX. Serratura magnetica brevettata. Duplicazione protetta della chiave presso il produttore, presentando la carta di proprietà. In dotazione 2 chiavi.

Codice	Descrizione	Conf.	Euro	/Um
843280	fin.cromo satinato	1		PZ

CHIAVI MAGNETICHE DISEC DUPLICATO KM0P70



Duplica protetta. Per poter ordinare i duplicati è necessario presentare la tessera di proprietà.

Codice	Descrizione	Conf.	Euro	/Um
843370	KM0P70	1		PZ

CHIAVI MAGNETICHE DISEC DUPLICATO KM0P85



Duplica protetta. Per poter ordinare i duplicati è necessario presentare la tessera di proprietà.

Codice	Descrizione	Conf.	Euro	/Um
843372	KM0P85	1		PZ

CHIAVI MAGNETICHE DISEC DUPLICATO KM0P3G



Duplica protetta. Per poter ordinare i duplicati è necessario presentare la tessera di proprietà.

Codice	Descrizione	Conf.	Euro	/Um
843374	KM0P3G	1		PZ

DEFENDER DISEC DN24PST PER SERRANDA

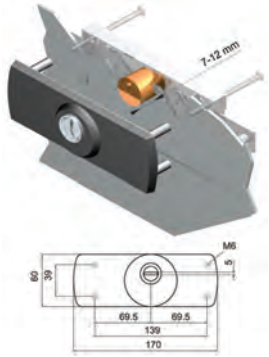

Defender in acciaio temperato per serrature da serranda con cilindro TONDO o SAGOMATO, tipo Prefer, Iseo e Fasem. Per sporgenze cilindro da mm.7 a 12.

Codice	Descrizione	Conf.	Euro	/Um
843276	fin.nero	1		PZ

DEFENDER DISEC DN24PST PER BASCULANTE

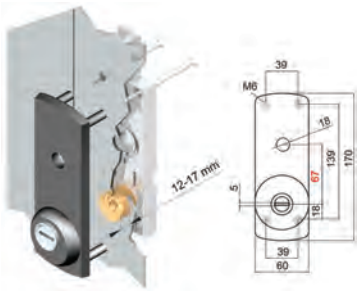

Defender in acciaio temperato per serrature da BASCULANTE con cilindro TONDO, tipo Prefer, Viro, Iseo e Fasem. Per sporgenze cilindro da mm.12 a 17.

Codice	Descrizione	Conf.	Euro	/Um
843296	fin.nero	1		PZ

DEFENDER DISEC DN129PD1 PER BASCULANTE

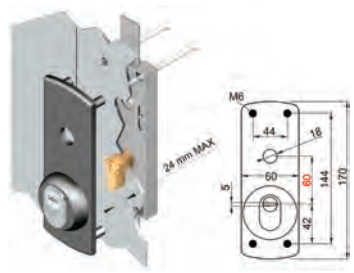

Defender in acciaio temperato per serrature da BASCULANTE con cilindro sagomato e interasse 60 tipo Nemef. Per sporgenze cilindro fino a mm.24.

Codice	Descrizione	Conf.	Euro	/Um
843298	fin.nero	1		PZ

DEFENDER DISEC DN130PD1 PER BASCULANTE

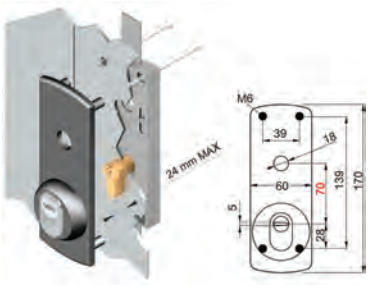

Defender in acciaio temperato per serrature da BASCULANTE con cilindro sagomato e interasse mm.70, tipo Prefer, Viro, Iseo, Fasem. Per sporgenze cilindro fino a mm.24.

Codice	Descrizione	Conf.	Euro	/Um
843300	fin.nero	1		PZ

VITI BRUGOLA TESTA CILINDRICA 12.9 PER DEFENDER



Viti brugola testa cilindrica brunite. Alta resistenza classe 12.9. Filettatura metrica iso a passo grosso. DIN912 UNI 5931.

Codice	Descrizione	Conf.	Euro	/Um
843420	d.mm.6 x 40 L	10 *		PZ
843421	d.mm.6 x 50 L	10 *		PZ
843422	d.mm.6 x 60 L	10 *		PZ
843423	d.mm.6 x 80 L	10 *		PZ
843425	d.mm.6 x100 L	10 *		PZ

VITI BRUGOLA TESTA SVASATA PIANA 10.9 PER DEFENDER



Viti brugola testa svasata piana brunite. Alta resistenza classe 10.9. Filettatura metrica iso a passo grosso. DIN 7991 UNI 5933.

Codice	Descrizione	Conf.	Euro	/Um
843430	d.mm.4 x 60 L	10 *		PZ
843435	d.mm.5 x 80 L	10 *		PZ
843440	d.mm.6 x 80 L	10 *		PZ

RINFORZO GRECATO DISEC A2465-A2627 PER BASCULANTE

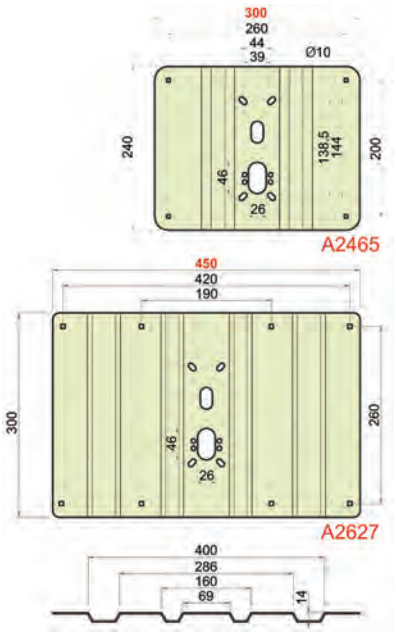

Rinforzo grecato in acciaio zincato per basculanti spessore mm.3. Adatto ad essere montato in abbinamento con i defender.

Codice	Descrizione	Conf.	Euro	/Um
843308	A2465 fin.zincato	1		PZ
843309	A2627 fin.zincato	1		PZ

RINFORZO LISCIO DISEC A2466-A2625 PER BASCULANTE

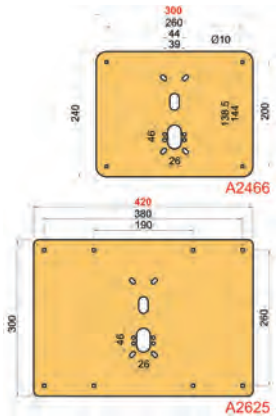

Rinforzo in acciaio liscio zincato per basculanti spessore mm.3. Adatto ad essere montato in abbinamento con i defender.

Codice	Descrizione	Conf.	Euro	/Um
843312	A2466 fin.zincato	1		PZ
843314	A2625 fin.zincato	1		PZ

RINFORZO GRECATO DISEC PER BASCULANTE

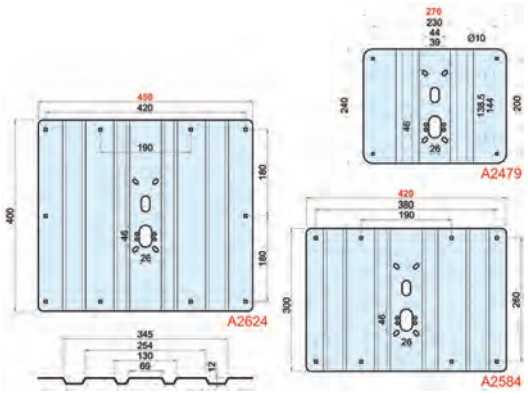

Rinforzo grecato in acciaio zincato per basculanti spessore mm.3. Adatto ad essere montato in abbinamento con i defender.

Codice	Descrizione	Conf.	Euro	/Um
843316	A2479 fin.zincato	1		PZ
843317	A2584 fin.zincato	1		PZ
843318	A2624 fin.zincato	1		PZ

PROTEZIONE DISEC PS0600 LEVA SBLOCCO X BASCULANTI



Protezione da installare nella parte interna della basculante. Scherma la leva di sblocco della serratura. Per serrature tipo Prefer, Viro, Iseo, Fasem e Nemef.

Codice	Descrizione	Conf.	Euro	/Um
843292	fin.cromo satinato	1		PZ

BLOCCA TAPPARELLE DISEC GB01P COPPIA



Blocca tapparelle con rostri regolabili. Dim. mm.190x20x20.

Codice	Descrizione	Conf.	Euro	/Um
843344	fin.nero	1		PZ

BLOCCA CHIAVE OVALE DISEC BKEY02

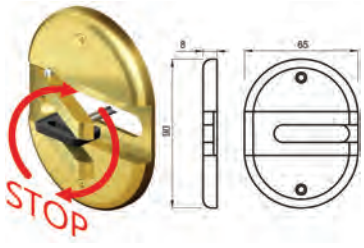

Bocchetta per doppia mappa dotata di dispositivo per bloccare la rotazione della chiave, inserita dall'interno del locale.

Codice	Descrizione	Conf.	Euro	/Um
843324	fin.ottone	1		PZ

BLOCCA MARTELLINA RETTANGOLARE DISEC BMAR01

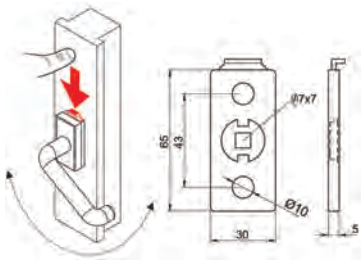

Dispositivo di bloccaggio per martellina RETTANGOLARE, da installare tra la rosetta della martellina e il serramento. La rotazione della martellina e consentita solo previa pressione del pulsante. Per quadro mm.7.

Codice	Descrizione	Conf.	Euro	/Um
843332	fin.ottone	6		PZ

BLOCCA MARTELLINA OVALE DISEC BMAR02

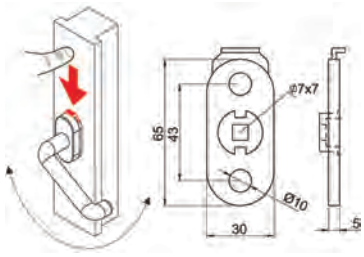

Dispositivo di bloccaggio per martellina OVALE, da installare tra la rosetta della martellina e il serramento. La rotazione della martellina e consentita solo previa pressione del pulsante. Per quadro mm.7.

Codice	Descrizione	Conf.	Euro	/Um
843334	fin.ottone	6		PZ

BLOCCA MANIGLIA TONDO DISEC BMAR05

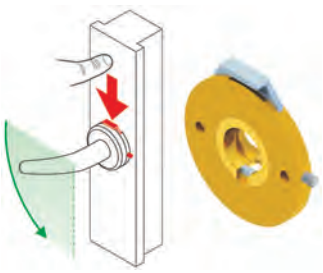

Dispositivo di bloccaggio per maniglia TONDO d.mm.52, da installare tra la rosetta della maniglia e il serramento. La rotazione della martellina e consentita solo previa pressione del pulsante. Per quadro mm.8.

Codice	Descrizione	Conf.	Euro	/Um
843336	fin.ottone	6		PZ

BLOCCA MANIGLIA DISEC BMAR06 PER ALZANTE

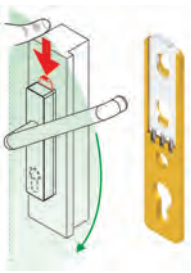

Dispositivo di bloccaggio per alzante, da installare tra la rosetta della maniglia e il serramento. La rotazione della martellina e consentita solo previa pressione del pulsante. Dim.mm.160x35, spessore mm.5.

Codice	Descrizione	Conf.	Euro	/Um
843338	fin.ottone	6		PZ

BLOCCA SCURI E PERSIANE DISEC SP01

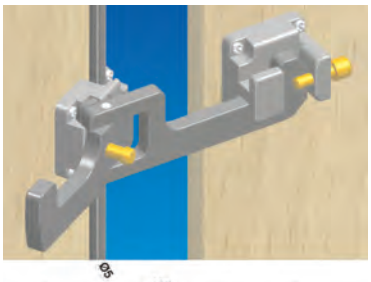

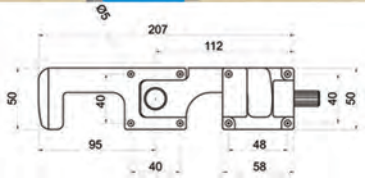

Barra snodabile di sicurezza per scuri e persiane. Permette di bloccare l'apertura dall'esterno sia ad ante chiuse che semi aperte. Corpo in Anticorodal e ossidazione anodica nera, perni e pomoli in ottone, molla in acciaio inox.

Codice	Descrizione	Conf.	Euro	/Um
843348	fin.nero	1		PZ

RIPARO SALDARE DISEC GG060015 X CILINDRO SAGOMATO



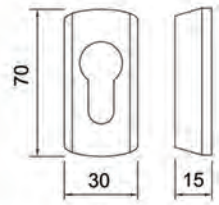

Riparo da saldare per cilindro sagomato.

Codice	Descrizione	Conf.	Euro	/Um
843355	fin.zincato	6		PZ

RIPARO DA SALDARE DISEC GG3000 PER CILINDRO TONDO

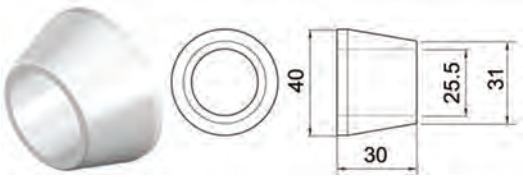

Codice	Descrizione	Conf.	Euro	/Um
843357	fin.zincato	6		PZ

DIMA DI FORATURA DISEC DF03-DF07 PER DEFENDER

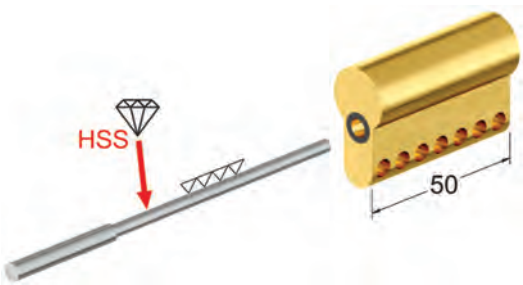

Kit composto da alberino d.mm.6,3 per la fresa a tazza e finto cilindro guida alberino. Sostituendo alla punta guida della fresa a tazza con l'alberino in dotazione permette di centrare facilmente e con precisione il foro per l'inserimento del defender.

Codice	Descrizione	Conf.	Euro	/Um
843360	DF03 per interasse 38 STANDARD	1		PZ
843361	DF07 per interasse 31 ATRA	1		PZ

SPESSORI DISEC A1566 PER DEFENDER

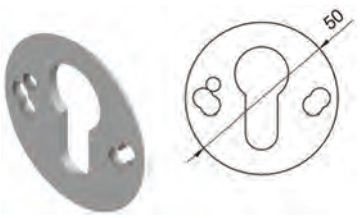

Spessori universali per defender d.mm.50.

Codice	Descrizione	Conf.	Euro	/Um
843099	fin.zincato spessore mm.2,5	1		PZ

SPESSORI PER DEFENDER

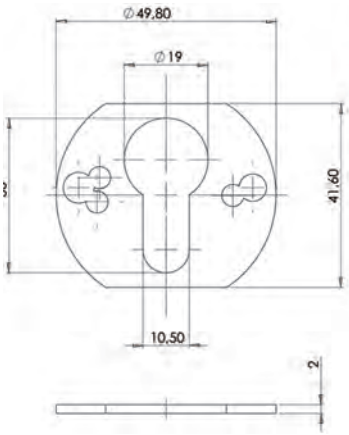



Universale. Per defender con interasse mm.38 e mm.31.

Codice	Descrizione	Conf.	Euro	/Um
843098	spessore mm.2,0	1		PZ

MANIGLIE BAULE AMERICANE



Codice	Descrizione	Conf.	Euro	/Um
650609	larghezza cm. 9	12		PZ
650611	larghezza cm.11	12		PZ

CREMONESI DA APPLICARE PAOLA ART.400



Movimento MP con perni. Nere verniciate. Senza passanti.

Codice	Descrizione	Conf.	Euro	/Um
650500		16		PZ

PASSANTI ART.621 PER CREMONESI DA APPLICARE PAOLA



Colore nero.

Codice	Descrizione	Conf.	Euro	/Um
650504		1		PZ

CREMONESI SAVIO PER PERSIANE APPLICA ART.877.751



Con cilindro di sicurezza. Cremonesi da applicare. In alluminio pressofuso. Per aperture esterne (corsa mm.14). 4 viti TC 3,9x13 in acciaio zincato. Si adattano perfettamente a tutti i tipi di persiane.

Codice	Descrizione	Conf.	Euro	/Um
521734	tipo con cilindro	1		PZ

BILANCINI TOSCANA CON GRANO COMBI ART.357



Per porte e cancelli in ferro. Quadro mm.8. Regolabile con grano. Colore nero.

Codice	Descrizione	Conf.	Euro	/Um
651204	mm.8x64÷77	20 *		PZ

BILANCINI TOSCANA VITE IN TESTA COMBI ART.355



Per porte e cancelli in ferro. Quadro mm.8 filettato con vite di bloccaggio in testa. Colore nero.

Codice	Descrizione	Conf.	Euro	/Um
651209	mm.8x25÷35 quadro normale	20 *		PZ
651210	mm.8x40÷50 quadro lungo	20 *		PZ

MANIGLIE NYLON NERO COMBI ART.358



Maniglie per montante. Colore nero.

Codice	Descrizione	Conf.	Euro	/Um
651200		8		PZ

MEZZE MANIGLIE ALLUMINIO BASSE IBFM ART.1534

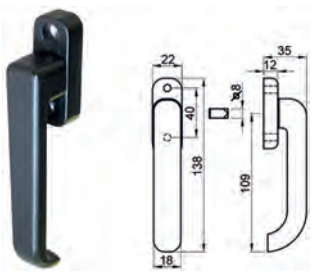

Mezze maniglie ribassate in alluminio verniciate nere.

Codice	Descrizione	Conf.	Euro	/Um
651195		10		PZ

MANIGLIE GHIDINI OTTONE UNO COPPIA

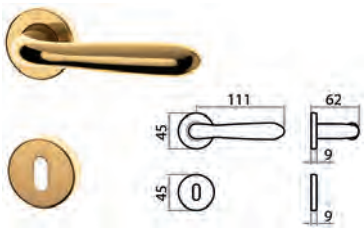

Coppia maniglie in ottone Uno. Quadro mm.8 e grano M6. Complete di rosetta maniglia mm.45 e bocchetta Patent mm.45.

Codice	Descrizione	Conf.	Euro	/Um
648806	fin.ottone lucido	10		KIT
648807	fin.bronzo	10		KIT
648808	fin.cromo satinato	10		KIT

BOCCHETTE GHIDINI OTTONE PER CILINDRO SAGOMATO



In ottone. Dimensioni d.mm.45, spessore mm.7. Da abbinare a maniglie in ottone.

Codice	Descrizione	Conf.	Euro	/Um
648812	fin.ottone lucido	25		PZ
648813	fin.bronzo	25		PZ
648814	fin.cromo satinato	25		PZ

MANIGLIE SU PLACCA GHIDINI OTTONE UNO PATENT

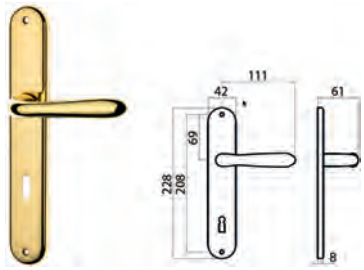

Maniglie in ottone quadro mm.8. Placca mm.244x40x11,5. Foro Patent.

Codice	Descrizione	Conf.	Euro	/Um
648830	interasse mm.70 fin.ottone lucido	10		KIT
648831	interasse mm.70 fin.bronzo	10		KIT
648832	interasse mm.70 fin.cromo satinato	10		KIT
648837	interasse mm.90 fin.ottone lucido	10		KIT
648838	interasse mm.90 fin.bronzo	10		KIT
648839	interasse mm.90 fin.cromo satinato	10		KIT

MANIGLIE SU PLACCA GHIDINI OTTONE UNO YALE

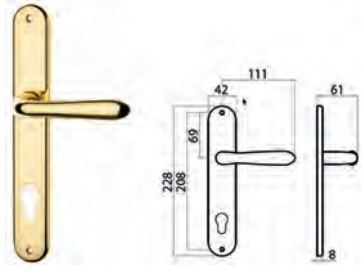

Maniglie in ottone quadro mm.8. Placca mm.244x40x11,5. Foro Yale.

Codice	Descrizione	Conf.	Euro	/Um
648843	interasse mm.85 fin.ottone lucido	10		KIT
648844	interasse mm.85 fin.bronzo	10		KIT
648845	interasse mm.85 fin.cromo satinato	10		KIT


GHIDINI
MADE IN ITALY
Innovazione dal 1929
Innovation since 1929
Soluzioni tecniche all'avanguardia
Cutting-edge technical solutions
Ampio catalogo prodotti
Wide range of products
Servizi post vendita
After-sale services
Produzione in Italia
Made in Italy
www.ghidini.com
Share your installation on social networks with #ghidini

CREMONESI GHIDINI OTTONE UNO

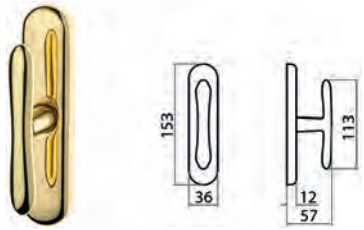

Cremonesi in ottone quadro mm.7. Placca mm.160x38x13. Senza gioco. Da completare, a seconda delle esigenze con uno dei seguenti codici: 648880-648882-648884.

Codice	Descrizione	Conf.	Euro	/Um
648850	fin.ottone lucido	15		PZ
648851	fin.bronzo	15		PZ
648852	fin.cromo satinato	15		PZ

GIOCHI MP GHIDINI PER CREMONESI IN OTTONE



Codice	Descrizione	Conf.	Euro	/Um
648880	MP	25		PZ

GIOCHI MP Q.7 GHIDINI PER CREMONESI IN OTTONE



Codice	Descrizione	Conf.	Euro	/Um
648882	MP Q.7	25		PZ

GIOCHI Q.7 GHIDINI PER CREMONESI IN OTTONE



Codice	Descrizione	Conf.	Euro	/Um
648884	Q.7	25		PZ

POMOLI GHIDINI OTTONE MEZZALUNA PER CILINDRI

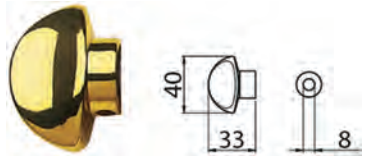

Pomoli in ottone. Foro d.mm.8 per cilindri predisposti. Senza rosetta.

Codice	Descrizione	Conf.	Euro	/Um
650100	fin.ottone lucido	25		PZ
650101	fin.bronzo	25		PZ
650102	fin.cromo satinato	25		PZ

POMOLI GHIDINI OTTONE MEZZALUNA Q8 PER LIMITATORE

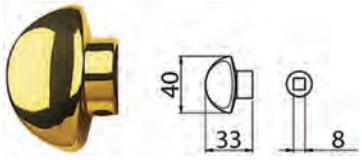

Pomoli in ottone. Quadro mm.8 per limitatore di apertura. Senza rosetta e ferro.

Codice	Descrizione	Conf.	Euro	/Um
650106	fin.ottone lucido	25		PZ
650107	fin.bronzo	25		PZ
650108	fin.cromo satinato	25		PZ

MANIGLIE GHIDINI ALLUMINIO UNO



Maniglie Uno singole in ALLUMINIO. Foro quadro mm.8 e grano M6. Da abbinare a bocchette, rosette e placche in alluminio.

Codice	Descrizione	Conf.	Euro	/Um
648800	fin.ottone lucido	25		PZ
648801	fin.bronzo	25		PZ
648802	fin.cromo satinato	25		PZ

MANIGLIE GHIDINI ALLUMINIO SUSY

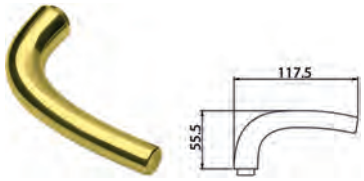

Maniglie Susy singole in alluminio. Foro quadro mm.8 e grano M6.

Codice	Descrizione	Conf.	Euro	/Um
650050	fin.ottone lucido	10		PZ
650051	fin.bronzo	10		PZ
650052	fin.cromo satinato	10		PZ

MANIGLIE GHIDINI ALLUMINIO SUSY COPPIA

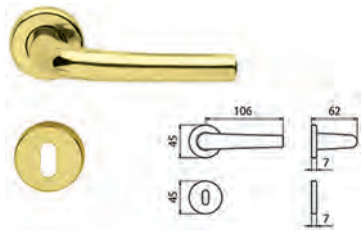

Coppia maniglie in alluminio Susy. Quadro mm.8 e grano M6. Complete di rosetta maniglia mm.45 e bocchetta Patent mm.45.

Codice	Descrizione	Conf.	Euro	/Um
650053	fin.ottone lucido	10		KIT
650054	fin.bronzo	10		KIT
650055	fin.cromo satinato	10		KIT

MANIGLIE SU PLACCA GHIDINI ALLUMINIO SUSY PATENT

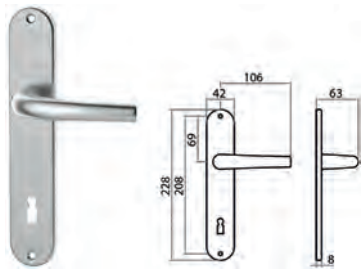

Maniglie in alluminio quadro mm.8. Placca mm.228x42x8. Foro Patent.

Codice	Descrizione	Conf.	Euro	/Um
650057	interasse mm.70 fin.ottone lucido	10		KIT
650058	interasse mm.70 fin.bronzo	10		KIT
650059	interasse mm.70 fin.cromo satinato	10		KIT
650063	interasse mm.90 fin.ottone lucido	10		KIT
650064	interasse mm.90 fin.bronzo	10		KIT
650065	interasse mm.90 fin.cromo satinato	10		KIT

MANIGLIE SU PLACCA GHIDINI ALLUMINIO SUSY YALE

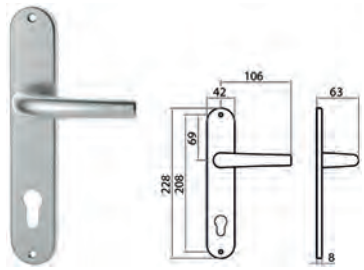

Maniglie in alluminio quadro mm.8. Placca mm.228x42x8. Foro Yale.

Codice	Descrizione	Conf.	Euro	/Um
650069	interasse mm.85 fin.ottone lucido	10		KIT
650070	interasse mm.85 fin.bronzo	10		KIT
650071	interasse mm.85 fin.cromo satinato	10		KIT

POMOLI GHIDINI ALLUMINIO SUSY

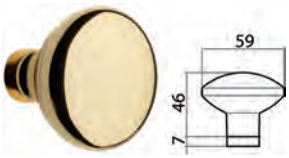

Pomoli in alluminio Susy d.mm.59. Utilizzabili come fisso centroporta in abbinamento a rosetta e apposito nyplex oppure girevole abbinato alla medesima rosetta e al ferro con 2 tagli e fresatura. Quadro mm.8.

Codice	Descrizione	Conf.	Euro	/Um
650075	fin.ottone lucido	10		PZ
650076	fin.bronzo	10		PZ
650077	fin.cromo satinato	10		PZ

POMOLI GHIDINI ALLUMINIO BLINDO

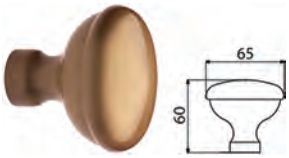

Pomoli in alluminio Blindo d.mm.65. Utilizzabili come fisso centroporta in abbinamento a rosetta e apposito nyplex oppure come girevole abbinato alla medesima rosetta e al ferro con 2 tagli e fresatura.

Codice	Descrizione	Conf.	Euro	/Um
650080	fin.ottone	10		PZ
650081	fin.bronzo	10		PZ
650082	fin.cromo satinato	10		PZ

MANIGLIE SU PLACCA GHIDINI ALL.ANOD.BRONZO PATENT



Maniglie in alluminio anodizzato bronzo quadro mm.8. Placca mm.205x40. Foro Patent.

Codice	Descrizione	Conf.	Euro	/Um
649900	interasse mm.70	10		KIT
649902	interasse mm.90	10		KIT

MANIGLIE SU PLACCA GHIDINI ALL.ANOD.BRONZO F.YALE



Maniglie in alluminio anodizzato bronzo quadro mm.8. Placca mm.205x40. Foro Yale.

Codice	Descrizione	Conf.	Euro	/Um
649903	interasse mm.90	10		KIT

CREMONESI GHIDINI ALLUMINIO ANOD.BRONZO

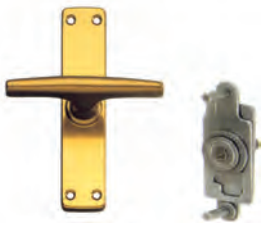

Cremonesi in alluminio anodizzato bronzo. Placca alta mm.150x33. Movimento M.P. Perni lunghezza mm.15.

Codice	Descrizione	Conf.	Euro	/Um
649924		10		PZ

CREMONESI GHIDINI ALLUMINIO ANOD.BRONZO + QUADRO 7



Cremonesi in alluminio anodizzato bronzo. Placca alta mm.150x33. Movimento M.P. Perni lunghezza mm.15. Quadro mm.7.

Codice	Descrizione	Conf.	Euro	/Um
649927		10		PZ

MARTELLINE GHIDINI ALLUMINIO ANOD.BRONZO



Martelline in alluminio anodizzato bronzo. Placca alta mm.148x33. Quadro mm.7.

Codice	Descrizione	Conf.	Euro	/Um
649937		16		PZ

POMOLI DOPPI GHIDINI ALLUMINIO ANOD.BRONZO



Pomoli doppi in alluminio anodizzato bronzo. Completi di coppia rosette. Quadro mm.8. Fissaggio di tenuta con grano.

Codice	Descrizione	Conf.	Euro	/Um
649946		8		PZ

MANIGLIE GHIDINI ALL.ANOD.BRONZO ROSETTE+BOCCHETTE



Maniglie in alluminio anodizzato bronzo. Con rosette + bocchette. Quadro mm.8.

Codice	Descrizione	Conf.	Euro	/Um
649958		10		PZ

COPPIA BOCCHETTE GHIDINI IN ALLUMINIO FORO YALE



Dimensioni d.mm.50.

Codice	Descrizione	Conf.	Euro	/Um
649961	fin.ottone lucido	25		COP
649962	fin.bronzo	25		COP
649963	fin.cromo satinato	25		COP

FERRI GHIDINI QUADRO MM.8X120 DUE TAGLI +FRESATURA



Due tagli + fresatura.

Codice	Descrizione	Conf.	Euro	/Um
650200		50		PZ

FERRI GHIDINI QUADRO MM.7X69



Senza tagli.

Codice	Descrizione	Conf.	Euro	/Um
650201		50		PZ

FERRI GHIDINI QUADRO MM.8X65 AD ESPANSIONE



Ad espansione.

Codice	Descrizione	Conf.	Euro	/Um
650202		50		PZ

FERRI GHIDINI QUADRO MM.8X110 NIPLEX M10 FOLLE



Niplex M10 folle.

Codice	Descrizione	Conf.	Euro	/Um
650204		50		PZ

NIPLEX M10 GHIDINI PER POMOLO



Per pomolo.

Codice	Descrizione	Conf.	Euro	/Um
650206		50		PZ

MARTELLINE GHIDINI NERE PER BASCULANTE



Quadro mm.8x15 con vite. Maniglie in metallo, rondelle in plastica.

Codice	Descrizione	Conf.	Euro	/Um
650220		10		COP

ROSETTE GHIDINI PER MANIGLIE



Dimensioni mm.61x85. Foro maniglia d.mm.20.

Codice	Descrizione	Conf.	Euro	/Um
650130	fin.ottone lucido	20		PZ
650131	fin.bronzo	20		PZ
650132	fin.cromo satinato	20		PZ

ROSETTE GHIDINI PER LIMITATORE DI APERTURA

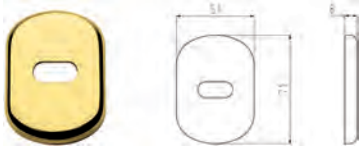

Dimensioni mm.51x71.

Codice	Descrizione	Conf.	Euro	/Um
650136	fin.ottone lucido	20		PZ
650137	fin.bronzo	20		PZ
650138	fin.cromo satinato	20		PZ

ROSETTE GHIDINI PER POMOLO

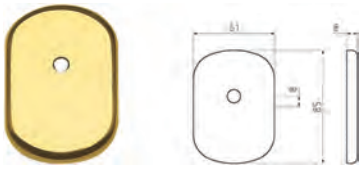

Dimensioni mm.61x85. Foro pomolo d.mm.10.

Codice	Descrizione	Conf.	Euro	/Um
650141	fin.ottone lucido	20		PZ
650142	fin.bronzo	20		PZ
650143	fin.cromo satinato	20		PZ

ROSETTE DISEC KT041 PER POMOLO



Dimensioni mm.65x85. Foro pomolo d.mm.12.

Codice	Descrizione	Conf.	Euro	/Um
843244	fin.oro	1		PZ
843245	fin.bronzo	1		PZ
843246	fin.argento	1		PZ

BOCCHETTE MOTTURA CIECHE 95246



Bocchette copriforo cieche mm.52x70. Complete di supporto in plastica.

Codice	Descrizione	Conf.	Euro	/Um
845980	95246OT0C1 ottone	10		PZ
845981	95246BR0C1 bronzo	10		PZ
845982	95246AA0C1 argento	10		PZ

BOCCHETTE MOTTURA PER CILINDRI TONDI 95248



Bocchette mm.52x70 per cilindri a pompa. Complete di supporto in plastica.

Codice	Descrizione	Conf.	Euro	/Um
845988	95248CR0C1 cromata per pompa d.30	10		PZ
845990	95248NCRC1 cromata per pompa d.34	10		PZ

BOCCHETTE MOTTURA CONCAVE PER CILINDRI TONDI 95345



Bocchette CONCAVE mm.65x90 per cilindri a pompa. Complete di supporto in plastica.

Codice	Descrizione	Conf.	Euro	/Um
845991	95345CR0C1 cromata per pompa d.30	10		PZ
845993	95345NCR1 cromata per pompa d.34	10		PZ

BOCCHETTE GHIDINI PER CILINDRO SAGOMATO



Dimensioni mm.61x85.

Codice	Descrizione	Conf.	Euro	/Um
650148	fin.ottone lucido	20		PZ
650149	fin.bronzo	20		PZ
650150	fin.cromo satinato	20		PZ

BOCCHETTE GHIDINI PER DOPPIA MAPPA

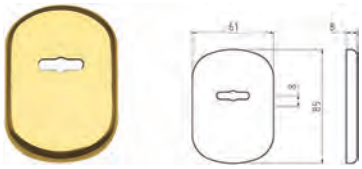

Dimensioni mm.61x85. Ingresso chiave universale.

Codice	Descrizione	Conf.	Euro	/Um
650154	fin.ottone lucido	20		PZ
650155	fin.bronzo	20		PZ
650156	fin.cromo satinato	20		PZ

BOCCHETTE ASIMMETRICHE DISEC A1608

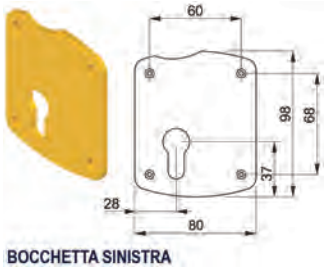

Per cilindro sagomato.

Codice	Descrizione	Conf.	Euro	/Um
843180	1608 sinistra, fin.oro	1		PZ
843177	1608 destra, fin.oro	1		PZ
843181	1608 sinistra, fin.bronzo	1		PZ
843178	1608 destra, fin.bronzo	1		PZ
843182	1608 sinistra, fin.argento	1		PZ
843179	1608 destra, fin.argento	1		PZ

BOCCHETTE ASIMMETRICHE DISEC A1964

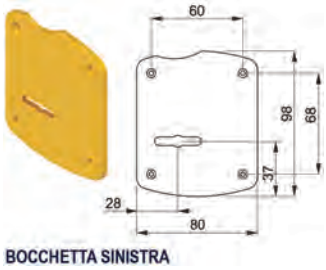

Per doppia mappa.

Codice	Descrizione	Conf.	Euro	/Um
843184	1964 sinistra, fin.ottone	1		PZ
843187	1964 destra, fin.ottone	1		PZ
843185	1964 sinistra, fin.bronzo	1		PZ
843188	1964 destra, fin.bronzo	1		PZ
843186	1964 sinistra, fin.cromo	1		PZ
843189	1964 destra, fin.cromo	1		PZ

BOCCHETTE DISEC KT036 PER CILINDRO SAGOMATO



Codice	Descrizione	Conf.	Euro	/Um
843224	fin.oro	1		PZ
843225	fin.bronzo	1		PZ
843226	fin.argento	1		PZ

BOCCHETTE DISEC KT037 PER DOPPIA MAPPA



Codice	Descrizione	Conf.	Euro	/Um
843232	fin.oro	1		PZ
843233	fin.bronzo	1		PZ
843234	fin.argento	1		PZ

BOCCHETTE DISEC KT056 PER DEFENDER D.MM.50



Codice	Descrizione	Conf.	Euro	/Um
843254	fin.oro	1		PZ
843255	fin.bronzo	1		PZ
843256	fin.argento	1		PZ

PLACCHE GHIDINI PER MANIGLIA E CILINDRO SAGOMATO

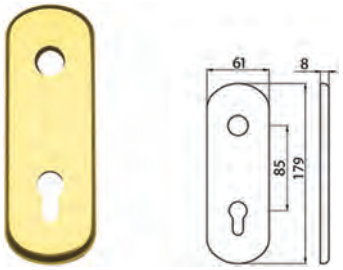

Con foro maniglia d.mm.20 + foro cilindro sagomato. Dimensioni mm.179x61. Interasse mm.85.

Codice	Descrizione	Conf.	Euro	/Um
650166	fin.ottone	10		PZ
650167	fin.bronzo	10		PZ
650168	fin.cromo satinato	10		PZ

PLACCHE GHIDINI PER MANIGLIA E DOPPIA MAPPA

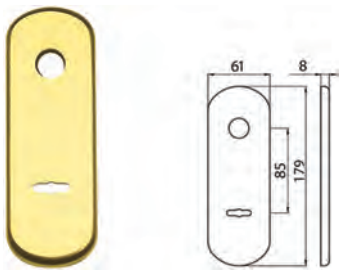

Con foro maniglia d.mm.20 + foro doppia mappa. Dimensioni mm.179x61. Interasse mm.85.

Codice	Descrizione	Conf.	Euro	/Um
650172	fin.ottone	10		PZ
650173	fin.bronzo	10		PZ
650174	fin.cromo satinato	10		PZ

PLACCHE GHIDINI PER MANIGLIA E DEFENDER

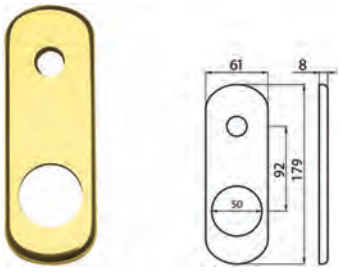

Con foro maniglia d.mm.20 + foro Defender d.mm.50. Dimensioni mm.179x61. Interasse mm.92.

Codice	Descrizione	Conf.	Euro	/Um
650178	fin.ottone	10		PZ
650179	fin.bronzo	10		PZ
650180	fin.cromo satinato	10		PZ

PLACCHE GHIDINI PER MANIGLIA E POMOLO

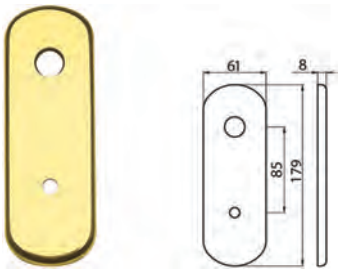

Con foro maniglia d.mm.20 + foro pomolo d.mm.10. Dimensioni mm.179x61. Interasse mm.85.

Codice	Descrizione	Conf.	Euro	/Um
650184	fin.ottone	10		PZ
650185	fin.bronzo	10		PZ
650186	fin.cromo satinato	10		PZ

PLACCHE DISEC KI1903P PER MANIGLIA E CIL.SAGOMATO

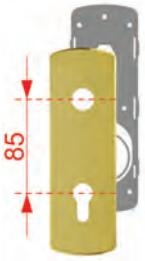

Con foro maniglia d.mm.20 + foro cilindro sagomato. Dimensioni mm.190x60. Interasse mm.85.

Codice	Descrizione	Conf.	Euro	/Um
843200	fin.oro	1		PZ
843201	fin.bronzo	1		PZ
843202	fin.argento	1		PZ

PLACCHE DISEC KI2115P PER MANIGLIA E DEFENDER

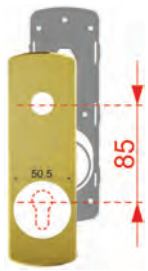

Con foro maniglia d.mm.20 + foro Defender d.mm.50. Dimensioni mm.190x60. Interasse mm.85.

Codice	Descrizione	Conf.	Euro	/Um
843208	fin.oro	1		PZ
843209	fin.bronzo	1		PZ
843210	fin.argento	1		PZ

PLACCHE AZZI DIERRE PER MANIGLIA E DEFENDER



AZZI FAUSTO

Con foro maniglia d.mm.20 + foro Defender d.mm.50. Dimensioni mm.180x70. Interasse mm.85.

Codice	Descrizione	Conf.	Euro	/Um
842750	fin.bronzo	1		PZ
842751	fin.ottone	1		PZ
842752	fin.cromo satinato	1		PZ

PLACCHE AZZI DIERRE PER MANIGLIA E POMOLO



AZZI FAUSTO

Con foro maniglia d.mm.20 + foro pomolo d.mm.10. Dimensioni mm.180x70. Interasse mm.85.

Codice	Descrizione	Conf.	Euro	/Um
842757	fin.bronzo	1		PZ
842758	fin.ottone	1		PZ
842759	fin.cromo satinato	1		PZ

PLACCHE AZZI DIERRE PER MANIGLIA E CIL.SAGOMATO

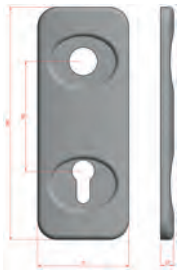

AZZI FAUSTO

Con foro maniglia d.mm.20 + foro cilindro sagomato. Dimensioni mm.180x70. Interasse mm.85.

Codice	Descrizione	Conf.	Euro	/Um
842763	fin.bronzo	1		PZ
842764	fin.ottone	1		PZ
842765	fin.cromo satinato	1		PZ

PLACCHE AZZI DIERRE PER MANIGLIA E DOPPIA MAPPA



AZZI FAUSTO

Con foro maniglia d.mm.20 + foro doppia mappa. Dimensioni mm.180x70. Interasse mm.85.

Codice	Descrizione	Conf.	Euro	/Um
842769	fin.bronzo	1		PZ
842770	fin.ottone	1		PZ
842771	fin.cromo satinato	1		PZ

MOTTURA

SERRATURE MOTORIZZATE XDRIN

SERRATURE MOTTURA MOTORIZZATE XDRIN CHIAVE/POMOLO

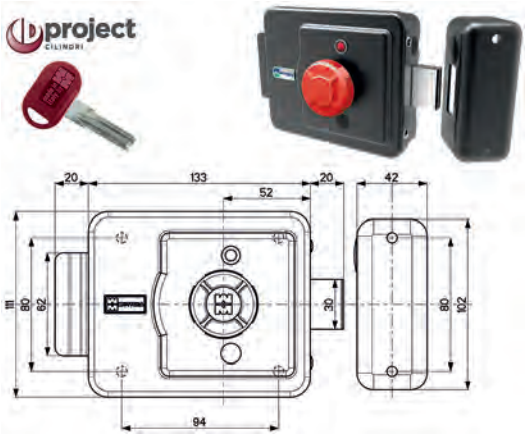

Serratura motorizzata. Interno pomolo, esterno chiave. Entrata regolabile 50/60/70. Ha le misure di fissaggio delle elettroserrature più diffuse. Finitura superficiale e scheda elettronica impermeabile la rendono adatta ad applicazioni esterne ed interne. Catenaccio inox, azionato dal motore, richiude quando l'anta viene accostata al telaio, con movimento silenzioso. Chiave grezza ns.cod.845945.

Codice	Descrizione	Conf.	Euro	/Um
844950	49XD2ND6P0 nera dx	1		PZ
844951	49XD2NS6P0 nera sx	1		PZ
844952	49XD2ZD6P0 zincata dx	1		PZ
844953	49XD2ZS6P0 zincata sx	1		PZ

SERRATURE MOTTURA MOTORIZZATE XDRIN CHIAVE/CHIAVE

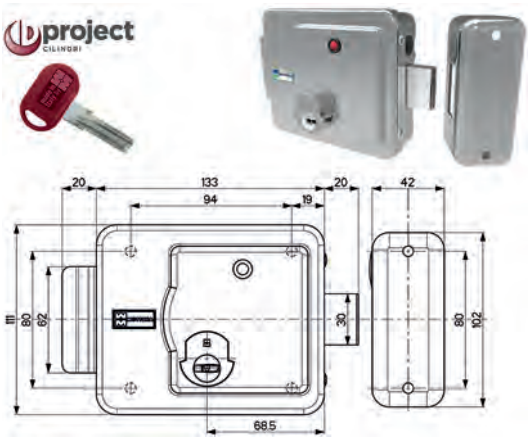

Serratura motorizzata. Interno chiave, esterno chiave. Entrata regolabile 50/60/70. Ha le misure di fissaggio delle elettroserrature più diffuse. Finitura esterna e scheda elettronica impermeabile la rendono adatta ad applicazioni esterne ed interne. Il catenaccio inox, azionato dal motore, richiude quando l'anta viene accostata al telaio, con movimento silenzioso. Chiave grezza ns.cod.845945.

Codice	Descrizione	Conf.	Euro	/Um
844954	49XD1ZD6P0 zincata dx	1		PZ
844955	49XD1ZS6P0 zincata sx	1		PZ

PIASTRE FISSAGGIO SERRATURA MOTTURA XDRIN 94415

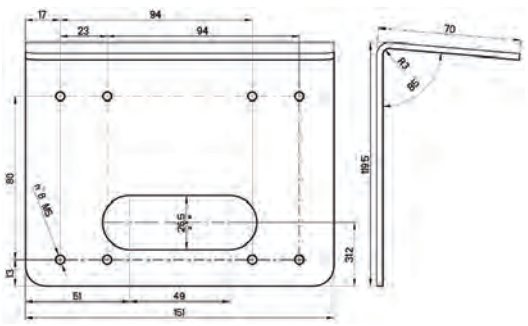

Piastre con tettuccio per fissaggio serratura.

Codice	Descrizione	Conf.	Euro	/Um
844960	9441500000 zincata	1		PZ
844962	94415N0000 nera	1		PZ

PIASTRE FISSAGGIO FERROGLIERA MOTTURA XDRIN 94416

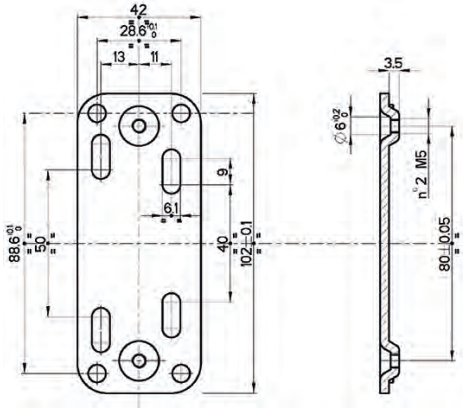

Piastre per fissaggio ferrogliera.

Codice	Descrizione	Conf.	Euro	/Um
844961	9441600000 zincata	1		PZ
844963	94416N0000 nera	1		PZ

SERRATURE MOTTURA APPLICARE DOPPIA MAPPA 20501

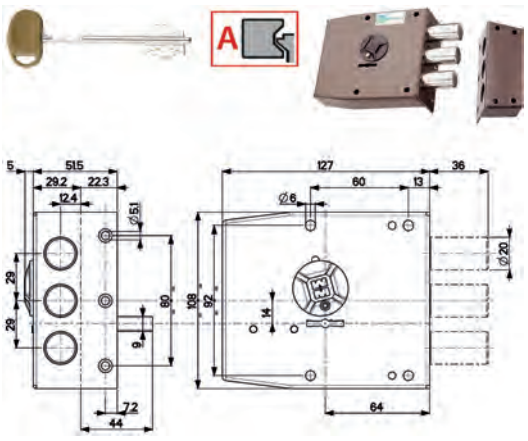

Serratura doppia mappa da applicare verniciata. Laterale con 3 catenacci. Entrata 63. 4 mandate. Corsa catenacci mm.36. Apertura interna ed esterna con chiave. Con 3 chiavi (92106/4). Figura mano Dx.

Codice	Descrizione	Conf.	Euro	/Um
845000	20501VDDM ferr.bassa dx	1		PZ
845001	20501VSDM ferr.bassa sx	1		PZ

SERRATURE MOTTURA APPLICARE DOPPIA MAPPA 20500

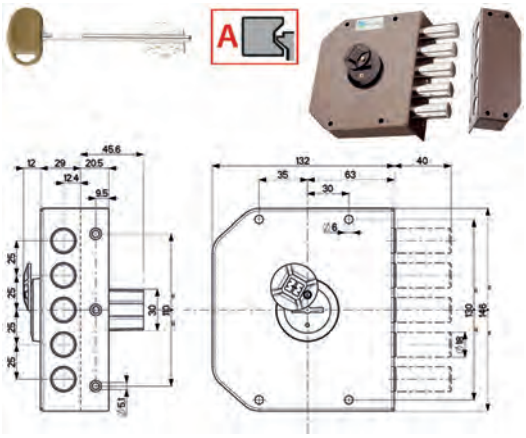

Serratura doppia mappa da applicare verniciata. Laterale con 5 catenacci. Entrata 63. 4 mandate. Corsa catenacci mm.40. Apertura interna ed esterna con chiave. Con 3 chiavi (92106/4). Figura mano Dx.

Codice	Descrizione	Conf.	Euro	/Um
845006	20500VDDM ferr.bassa dx	1		PZ
845007	20500VSDM ferr.bassa sx	1		PZ

SERRATURE MOTTURA APPLICARE DOPPIA MAPPA 20510

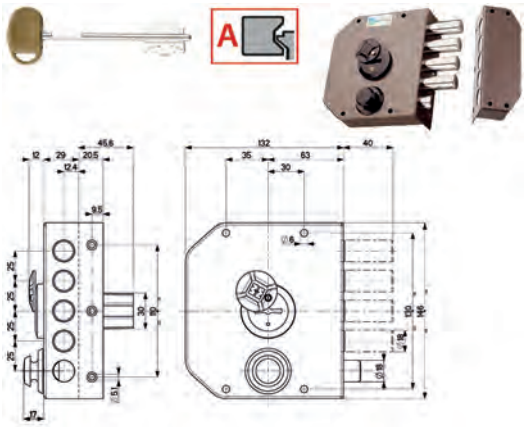

Serratura doppia mappa da applicare verniciata. Laterale con 4 catenacci e scrocco. Entrata 63. 4 mandate. Corsa catenacci mm.40. Apertura interna ed esterna con chiave. Con 3 chiavi (92106/4). Figura mano Dx.

Codice	Descrizione	Conf.	Euro	/Um
845010	20510VDDM ferr.bassa dx	1		PZ
845011	20510VSDM ferr.bassa sx	1		PZ

SERRATURE MOTTURA APPLICARE DOPPIA MAPPA 20520

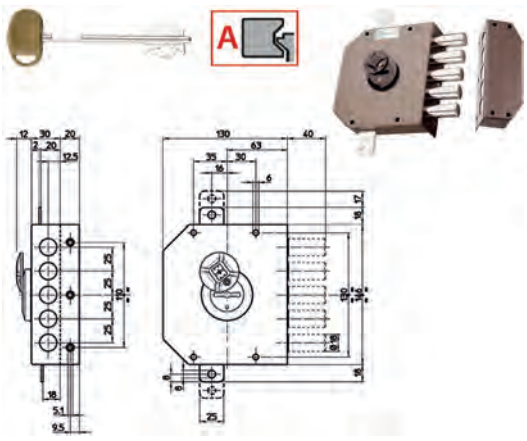

Serratura doppia mappa da applicare verniciata. Triplice con 5 catenacci. Entrata 63. 4 mandate. Corsa catenacci mm.40. Apertura interna ed esterna con chiave. Con 3 chiavi (92106/4). Senza aste (93140). Figura mano Dx.

Codice	Descrizione	Conf.	Euro	/Um
845014	20520VDDMX ferr.bassa dx	1		PZ
845015	20520VSDMX ferr.bassa sx	1		PZ

SERRATURE MOTTURA APPLICARE DOPPIA MAPPA 20530

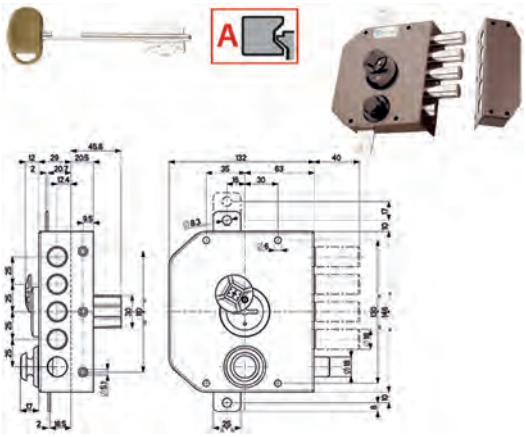

Serratura doppia mappa da applicare verniciata. Triplice con 4 catenacci e scrocco. Entrata 63. 4 mandate. Corsa catenacci mm.40. Apertura interna ed esterna con chiave. 3 chiavi (92106/4). Senza aste (93140). Figura mano Dx.

Codice	Descrizione	Conf.	Euro	/Um
845018	20530VDDMX ferr.bassa dx	1		PZ
845019	20530VSDMX ferr.bassa sx	1		PZ

SERRATURE MOTTURA APPLICARE DOPPIA MAPPA 20540

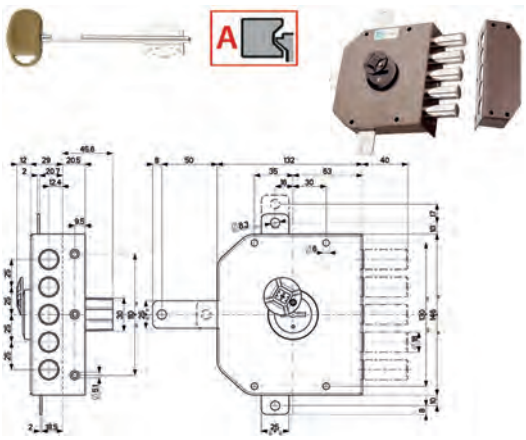

Serratura doppia mappa da applicare verniciata. Quintuplice con 5 catenacci. Entrata 63. 4 mandate. Corsa catenacci mm.40. Apertura interna ed esterna con chiave. Con 3 chiavi (92106/4). Senza aste (93141) e deviatore (96143) da ordinare a parte. Figura mano Dx.

Codice	Descrizione	Conf.	Euro	/Um
845022	20540VDDMJFA ferr.alta dx	1		PZ
845023	20540VSDMJFA ferr.alta sx	1		PZ

SERRATURE MOTTURA APPLICARE DOPPIA MAPPA 20550

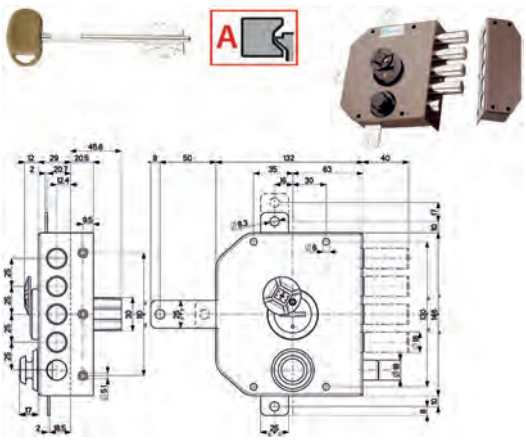

Serratura doppia mappa da applicare verniciata. Quintuplice con 4 catenacci e scrocco. Entrata 63. 4 mandate. Corsa catenacci mm.40. Apertura interna ed esterna con chiave. Con 3 chiavi (92106/4). Senza aste (93141) e deviatore (96143) da ordinare a parte. Figura mano Dx.

Codice	Descrizione	Conf.	Euro	/Um
845026	20550VDDMJFA ferr.alta dx	1		PZ
845027	20550VSDMJFA ferr.alta sx	1		PZ

SERRATURE MOTTURA APPLICARE CILINDRO C10 30401

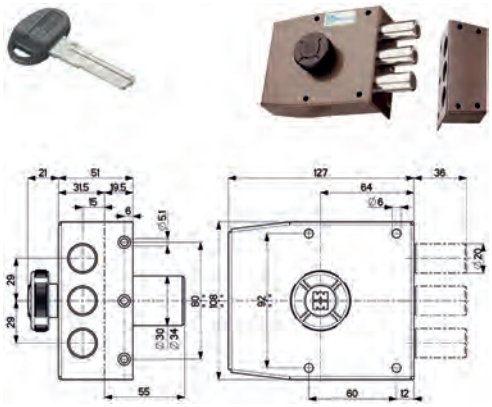

Serratura da applicare verniciata. Laterale con 3 catenacci. Entrata 64. Corsa catenacci mm.36. Apertura interna con pomolo. Esterno cilindro C10 L mm.50 con 3 chiavi (92C10B0). Figura mano Dx.

Codice	Descrizione	Conf.	Euro	/Um
845050	30401VD5A cil.d.34 ferr.bassa dx	1		PZ
845051	30401VS5A cil.d.34 ferr.bassa sx	1		PZ
845052	30401VD5AE cil.d.30 ferr.bassa dx	1		PZ
845053	30401VS5AE cil.d.30 ferr.bassa sx	1		PZ

SERRATURE MOTTURA APPLICARE CILINDRO C10 30411

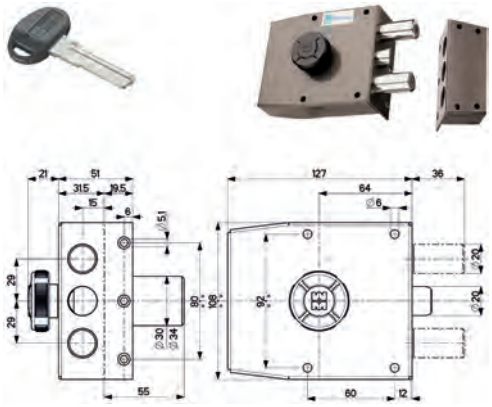

Serratura da applicare verniciata. Laterale con 2 catenacci e scrocco. Entrata 64. Corsa catenacci mm.36. Apertura interna con pomolo. Esterno cilindro C10 L mm.50 con 3 chiavi (92C10B0). Figura mano Dx.

Codice	Descrizione	Conf.	Euro	/Um
845059	30411VD5A cil.d.34 ferr.bassa dx	1		PZ
845060	30411VS5A cil.d.34 ferr.bassa sx	1		PZ
845061	30411VD5AE cil.d.30 ferr.bassa dx	1		PZ
845062	30411VS5AE cil.d.30 ferr.bassa sx	1		PZ

SERRATURE MOTTURA APPLICARE CILINDRO C10 30601

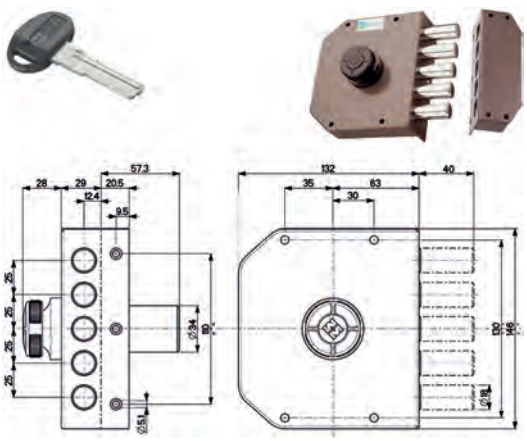

Serratura da applicare verniciata. Laterale con 5 catenacci. Entrata 63. Corsa catenacci mm.40. Apertura interna con pomolo. Esterno cilindro C10 L mm.50 con 3 chiavi (92C10B0). Figura mano Dx.

Codice	Descrizione	Conf.	Euro	/Um
845070	30601VD5A cil.d.34 ferr.bassa dx	1		PZ
845071	30601VS5A cil.d.34 ferr.bassa sx	1		PZ

SERRATURE MOTTURA APPLICARE CILINDRO C10 30611

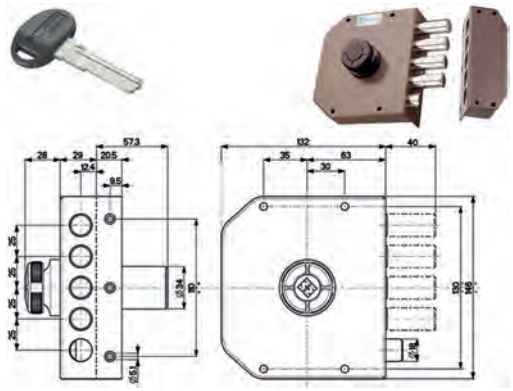

Serratura da applicare verniciata. Laterale con 4 catenacci e scrocco. Entrata 63. Corsa catenacci mm.40. Apertura interna con pomolo. Esterno cilindro C10 L mm.50 con 3 chiavi (92C10B0). Figura mano Dx.

Codice	Descrizione	Conf.	Euro	/Um
845076	30611VD5A cil.d.34 ferr.bassa dx	1		PZ
845077	30611VS5A cil.d.34 ferr.bassa sx	1		PZ

SERRATURE MOTTURA APPLICARE CILINDRO C10 30621

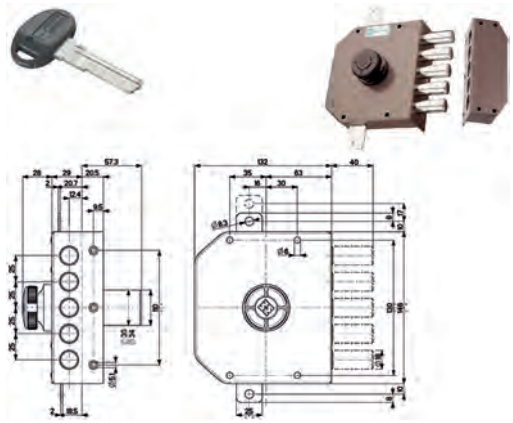

Serratura da applicare verniciata. Triplice con 5 catenacci. Entrata 63. Corsa catenacci mm.40. Apertura interna con pomolo. Esterno cilindro C10 L mm.50 con 3 chiavi (92C10B0). Senza aste (93141). Figura mano Dx.

Codice	Descrizione	Conf.	Euro	/Um
845082	30621VD5AX cil.d.34 ferr.bassa dx	1		PZ
845083	30621VS5AX cil.d.34 ferr.bassa sx	1		PZ
845086	30621VD5AXE cil.d.30 ferr.bassa dx	1		PZ
845087	30621VS5AXE cil.d.30 ferr.bassa sx	1		PZ

SERRATURE MOTTURA APPLICARE CILINDRO C10 30631

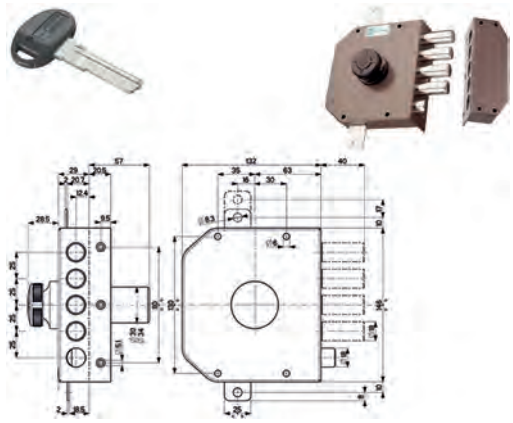

Serratura da applicare verniciata. Triplice con 4 catenacci e scrocco. Entrata 63. Corsa catenacci mm.40. Apertura interna con pomolo. Esterno cilindro C10 L mm.50 con 3 chiavi (92C10B0). Senza aste (93140). Figura mano Dx.

Codice	Descrizione	Conf.	Euro	/Um
845092	30631VD5AX cil.d.34 ferr.bassa dx	1		PZ
845093	30631VS5AX cil.d.34 ferr.bassa sx	1		PZ
845096	30631VD5AXE cil.d.30 ferr.bassa dx	1		PZ
845097	30631VS5AXE cil.d.30 ferr.bassa sx	1		PZ

SERRATURE MOTTURA APPLICARE CILINDRO C10 30641

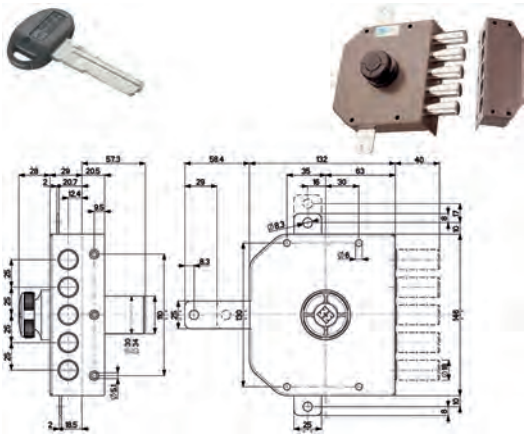

Serratura da applicare verniciata. Quintuplice con 5 catenacci. Entrata 63. Corsa catenacci mm.40. Apertura interna con pomolo. Esterno cilindro C10 L mm.50 con 3 chiavi (92C10B0). Senza aste (93141) e deviatore (96143) da ordinare a parte. Figura mano Dx.

Codice	Descrizione	Conf.	Euro	/Um
845102	30641VD5AJFA cil.d.34 ferr.alta dx	1		PZ
845103	30641VS5AJFA cil.d.34 ferr.alta sx	1		PZ
845106	30641VD5AJE cil.d.30 ferr.bassa dx	1		PZ
845107	30641VS5AJE cil.d.30 ferr.bassa sx	1		PZ

SERRATURE MOTTURA APPLICARE CILINDRO C10 30651

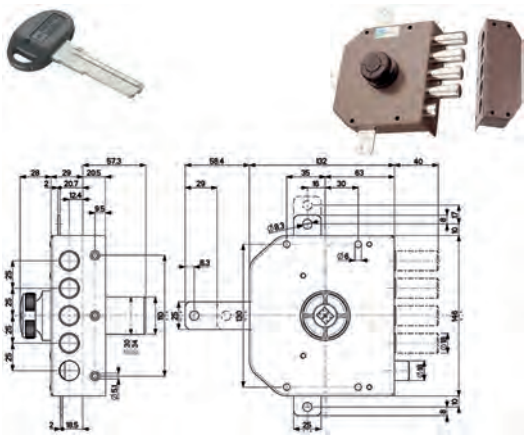

Serratura da applicare verniciata. Quintuplice con 4 catenacci e scrocco. Entrata 63. Corsa catenacci mm.40. Apertura interna con pomolo. Esterno cilindro C10 L mm.50 con 3 chiavi (92C10B0). Senza aste (93141) e deviatore (96143) da ordinare a parte. Figura mano Dx.

Codice	Descrizione	Conf.	Euro	/Um
845112	30651VD5AJFA cil.d.34 ferr.alta dx	1		PZ
845113	30651VS5AJFA cil.d.34 ferr.alta sx	1		PZ
845116	30651VD5AJE cil.d.30 ferr.bassa dx	1		PZ
845117	30651VS5AJE cil.d.30 ferr.bassa sx	1		PZ

DEVIATORI MOTTURA 34325

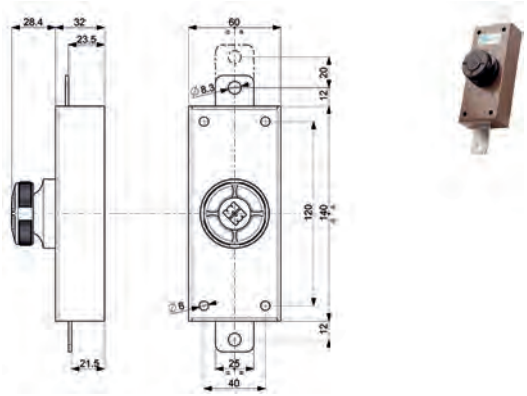

Deviatore da applicare verniciato. Senza cilindro. Corsa aste mm.20. Apertura interna con pomolo. Senza aste (93140).

Codice	Descrizione	Conf.	Euro	/Um
845140	34325V000X	1		PZ

FERROGLIETTI MOTTURA 34326

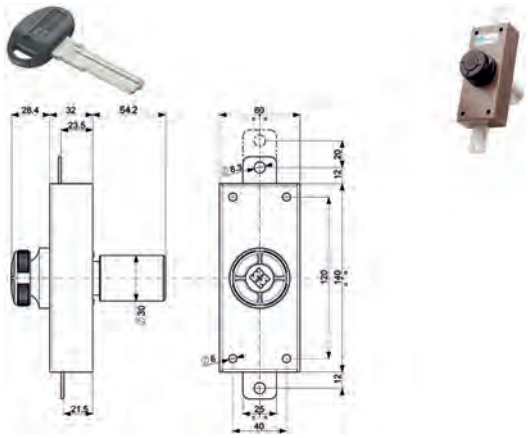

Ferroglietto da applicare verniciato. Corsa aste mm.20. Apertura interna con pomolo. Esterno cilindro C10 L mm.50 con 3 chiavi (92C10B0). Senza aste (93140).

Codice	Descrizione	Conf.	Euro	/Um
845142	34326V50AXE cil.d.30	1		PZ

FERROGLIETTI MOTTURA 34329

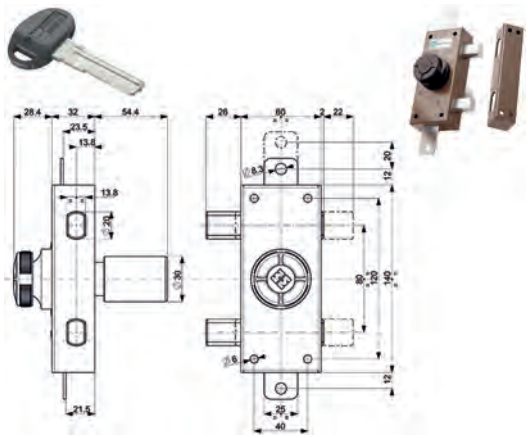

Ferroglietto da applicare verniciato. Triplice con 2 catenacci. Entrata 30. Corsa aste mm.20. Apertura interna con pomolo. Esterno cilindro C10 L mm.50 con 3 chiavi (92C10B0). Senza aste (93140).

Codice	Descrizione	Conf.	Euro	/Um
845148	34329V50AXE cil.d.30	1		PZ

SERRATURE MOTTURA APPLICARE CILINDRO 38600

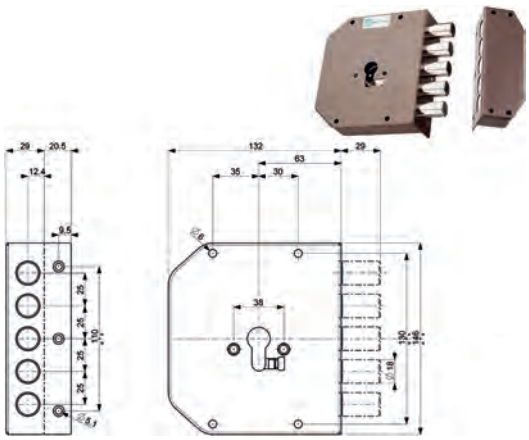

Serratura per cilindro europeo, da applicare verniciata. Laterale con 5 catenacci. Entrata 63. Corsa catenacci mm.30. Apertura interna ed esterna con cilindro non in dotazione, da ordinare a parte. Figura mano Dx.

Codice	Descrizione	Conf.	Euro	/Um
845180	38600VD00 ferr.bassa dx	1		PZ
845181	38600VS00 ferr.bassa sx	1		PZ

SERRATURE MOTTURA APPLICARE CILINDRO 38610

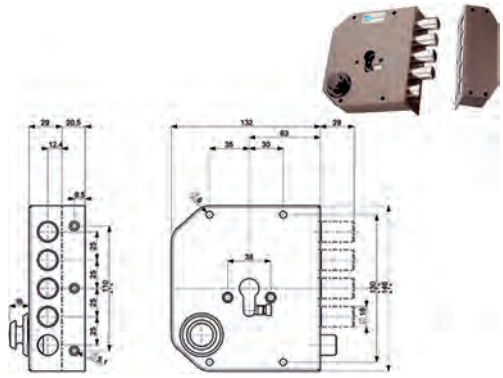

Serratura per cilindro europeo, da applicare verniciata. Laterale con 4 catenacci e scrocco. Entrata 63. Corsa catenacci mm.30. Apertura interna ed esterna con cilindro non in dotazione, da ordinare a parte. Figura mano Dx.

Codice	Descrizione	Conf.	Euro	/Um
845184	38610VD00 ferr.bassa dx	1		PZ
845185	38610VS00 ferr.bassa sx	1		PZ

SERRATURE MOTTURA APPLICARE CILINDRO 38620

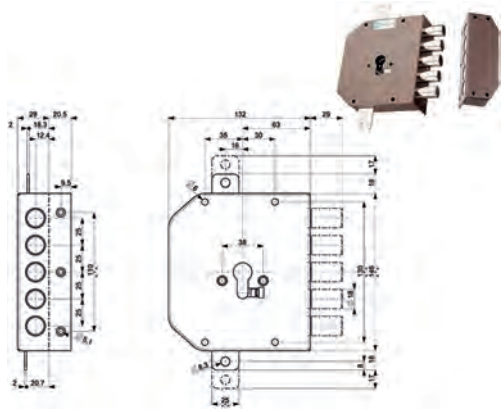

Serratura per cilindro europeo, da applicare verniciata. Triplice 5 catenacci. Entrata 63. Corsa catenacci mm.30. Apertura interna ed esterna con cilindro non in dotazione, da ordinare a parte. Senza aste (93140). Figura mano Dx.

Codice	Descrizione	Conf.	Euro	/Um
845188	38620VD00X ferr.bassa dx	1		PZ
845189	38620VS00X ferr.bassa sx	1		PZ
845190	38620VD0TX ferr.bassa TRAPPOLA dx	1		PZ
845191	38620VS0TX ferr.bassa TRAPPOLA sx	1		PZ

SERRATURE MOTTURA APPLICARE CILINDRO 38630

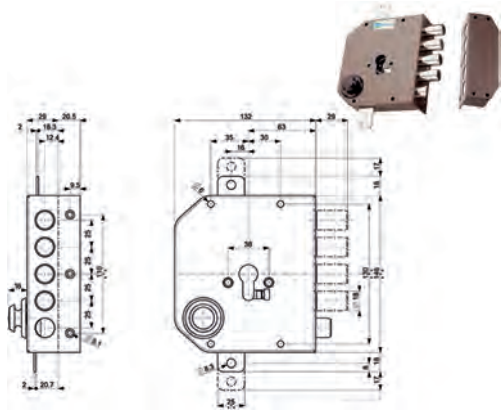

Serratura per cilindro europeo, da applicare verniciata. Triplice con 4 catenacci e scrocco. Entrata 63. Corsa catenacci mm.30. Apertura interna ed esterna con cilindro non in dotazione, da ordinare a parte. Senza aste (93140). Figura mano Dx.

Codice	Descrizione	Conf.	Euro	/Um
845196	38630VD00X ferr.bassa dx	1		PZ
845197	38630VS00X ferr.bassa sx	1		PZ
845198	38630VD0TX ferr.bassa TRAPPOLA dx	1		PZ
845199	38630VS0TX ferr.bassa TRAPPOLA sx	1		PZ

SERRATURE MOTTURA APPLICARE CILINDRO 38640

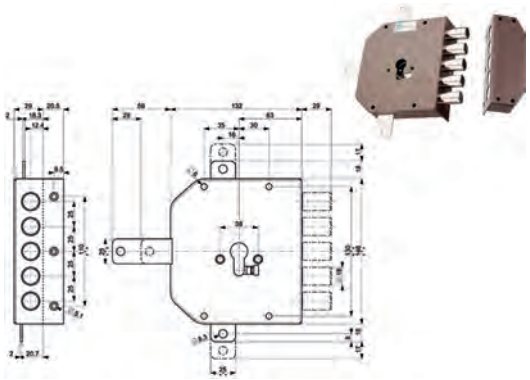

Serratura per cilindro europeo, da applicare verniciata. Quintuplice 5 catenacci. Entrata 63. Corsa catenacci mm.30. Apertura interna ed esterna con cilindro non in dotazione, da ordinare a parte. Senza aste 93141 e deviatore 96145 da ordinare a parte. Figura mano Dx.

Codice	Descrizione	Conf.	Euro	/Um
845204	38640VD00JFA ferr.alta dx	1		PZ
845205	38640VS00JFA ferr.alta sx	1		PZ
845206	38640VD0TJFA ferr.alta TRAPPOLA dx	1		PZ
845207	38640VS0TJFA ferr.alta TRAPPOLA sx	1		PZ

SERRATURE MOTTURA APPLICARE CILINDRO 38650

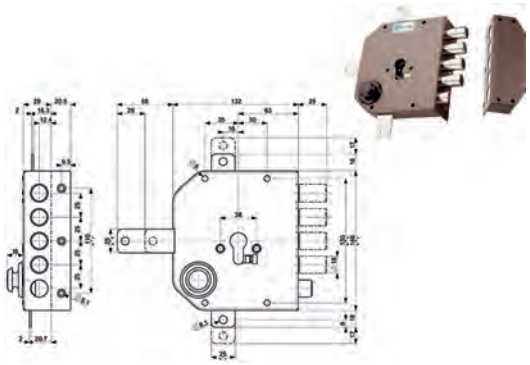

Serratura per cilindro europeo, da applicare verniciata. Quintuplice con 4 catenacci e scrocco. Entrata 63. Corsa catenacci mm.30. Apertura interna ed esterna con cilindro non in dotazione, da ordinare a parte. Senza aste (93141) e deviatore (96145) da ordinare a parte. Figura mano Dx.

Codice	Descrizione	Conf.	Euro	/Um
845212	38650VD00JFA ferr.alta dx	1		PZ
845213	38650VS00JFA ferr.alta sx	1		PZ
845214	38650VD0TJFA ferr.alta TRAPPOLA dx	1		PZ
845215	38650VS0TJFA ferr.alta TRAPPOLA sx	1		PZ

BLOCCA ASTE MOTTURA 36253

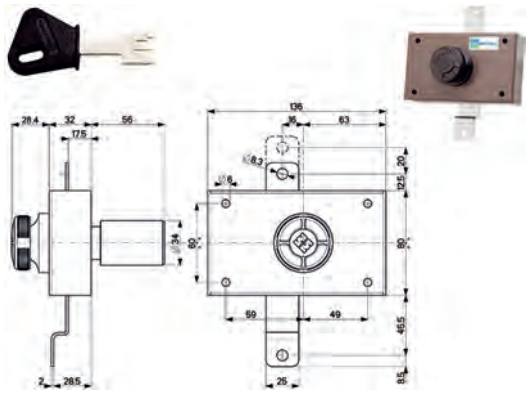

Blocca aste da applicare, alto sopra la serratura, verniciato. Per serrature con corsa aste compresa tra mm.17 e 20. Entrata 63. Apertura interna con pomolo. Esterno cilindro a pompa L mm.50 con 3 chiavi (92105). Senza asta di collegamento (93317) da ordinare a parte se necessaria.

Codice	Descrizione	Conf.	Euro	/Um
845250	36253VA5D cil.d.34 dx	1		PZ
845251	36253VA5S cil.d.34 sx	1		PZ

BLOCCA ASTE MOTTURA 36257

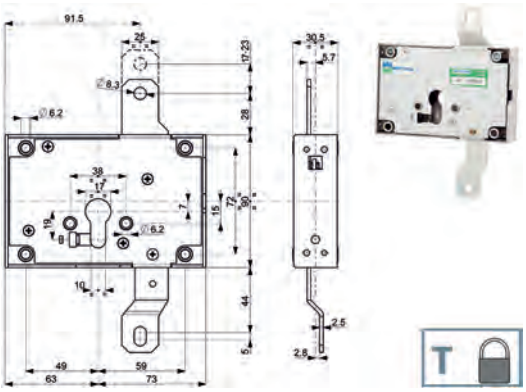

Blocca aste per porte blindate. Entrata 63. Apertura interna ed esterna con cilindro non in dotazione, da ordinare a parte. Per serrature con corsa aste compresa tra mm.17 e 20. Sistema di bloccaggio in caso di estrazione del cilindro.

Codice	Descrizione	Conf.	Euro	/Um
845255	36257AD00T dx	1		PZ
845256	36257AS00T sx	1		PZ

BLOCCA ASTE MOTTURA XCODE 49130

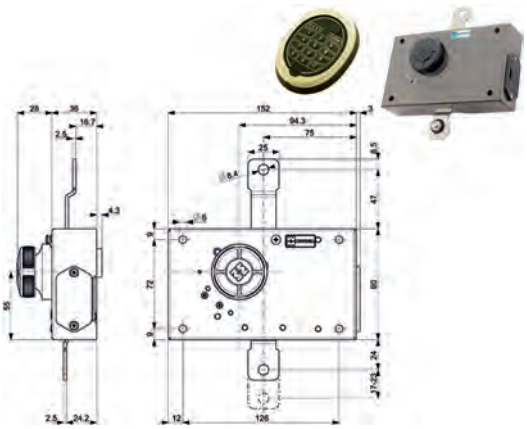

Blocca aste elettronico XCODE da applicare compatibile con tutte le serrature con corsa aste compresa tra mm.17 e 23. Apertura interna con pomolo, esterna con codice a 6/8 cifre su tastiera. Senza asta di collegamento (93317) da ordinare a parte se necessaria. Mostrina esterna colore ottone. Alimentazione con batteria 9V che garantisce 15000 azionamenti.

Codice	Descrizione	Conf.	Euro	/Um
845264	49130ADV0M dx	1		PZ
845265	49130ASV0M sx	1		PZ

BLOCCA ASTE MOTTURA XCODE 49120

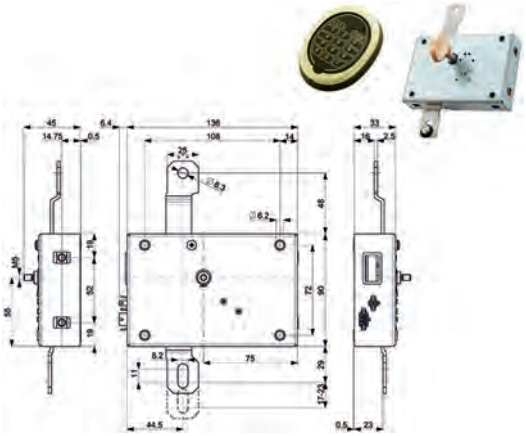

Blocca aste elettronico XCODE per porte blindate. Compatibile con tutte le serrature con corsa aste compresa tra mm.17 e 23. Apertura interna con pomolo, esterna con codice a 6/8 cifre su tastiera. Mostrina esterna colore ottone. Alimentazione con batteria 9V che garantisce 15000 azionamenti.

Codice	Descrizione	Conf.	Euro	/Um
845268	49120AD00M dx	1		PZ
845269	49120AS00M sx	1		PZ

ASTE MOTTURA 93317



Aste di collegamento tra blocca aste da applicare (36253/49130) e serratura principale. Registrabili da cm.17,5 a 24,5.

Codice	Descrizione	Conf.	Euro	/Um
845273	93317V	1		PZ

SBALZI MOTTURA 99251

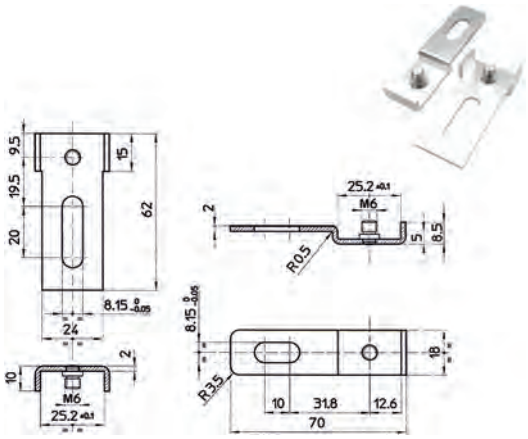

Sbalzi per XCODE art.49120 per collegamento con serrature aventi corsa aste mm.40.

Codice	Descrizione	Conf.	Euro	/Um
845275	992510000	1		PZ

PIASTRE MOTTURA 94399



Piastre di collegamento tra XCODE art.49120 e serrature tipo Mottura. Facilitano il posizionamento e l'allineamento del blocca aste alla serratura principale.

Codice	Descrizione	Conf.	Euro	/Um
845278	94399D0000 dx	1		PZ
845279	94399S0000 sx	1		PZ

SERRATURE MOTTURA PORTE BLINDATE 50555

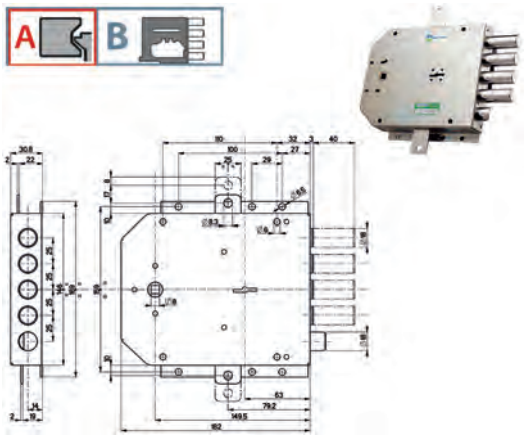

Serratura applicare triplice per porte blindate. Doppia mappa. 4 catenacci e scrocco. Entrata chiave mm.63. Catenacci rinforzati con corsa mm.40 sporgenza 3mm. 4 mandate. Quadro laterale mm.8 entrata mm.150. Corsa aste mm.17. Con 3 chiavi mm.40 (92187) testa kaki. Gorges ricambio 91184/106.

Codice	Descrizione	Conf.	Euro	/Um
845300	50555DR00 dx	1		PZ
845301	50555SR00 sx	1		PZ

SERRATURE MOTTURA PORTE BLINDATE 52571

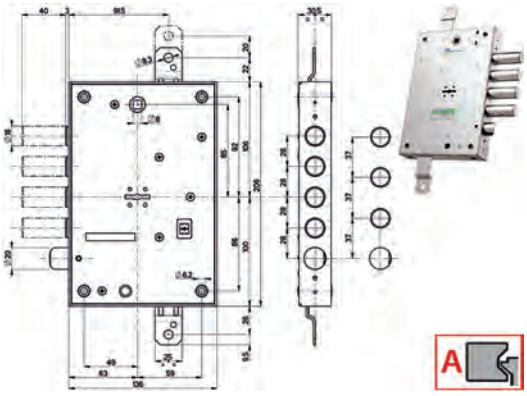

Serratura applicare triplice per porte blindate. Doppia mappa. 4 catenacci e scrocco. Q mm.8. Entrata mm.63. Catenacci rinforzati corsa mm.40. 4 mandate. Corsa aste mm.20. Con 3 chiavi mm.40 (92187/5) testa kaki. Gorges ricambio 91184/107 o 91384/107S.

Codice	Descrizione	Conf.	Euro	/Um
845309	52571DR28 dx	1		PZ
845310	52571SR28 sx	1		PZ

SERRATURE MOTTURA PORTE BLINDATE 64561

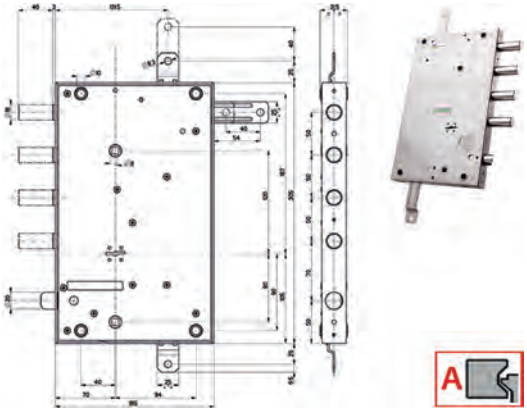

Serratura applicare tipo SERRABLINDA triplice per porte blindate. Comando catenacci mediante pomolo e blocco con chiave. Doppia mappa. 4 catenacci interasse mm.50 e scrocco. Q mm.8. Entrata mm.70. Catenacci rinforzati corsa mm.40. 4 mandate. Corsa aste mm.40. Con 3 chiavi (92187/5) testa nera. Gorges ricambio 91184/107 o 91384/107S.

Codice	Descrizione	Conf.	Euro	/Um
845315	64561DR00 dx	1		PZ
845316	64561SR00 sx	1		PZ

SERRATURE MOTTURA PORTE BLINDATE 85461

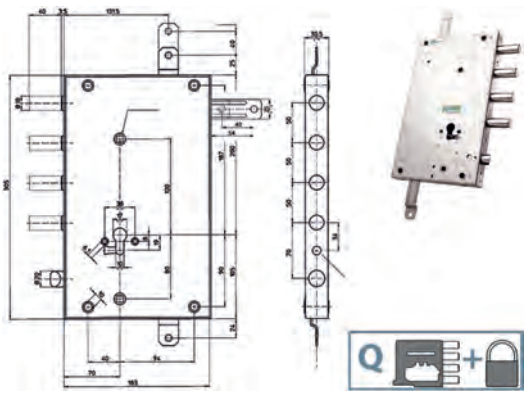

Serratura applicare tipo SERRABLINDA triplice per porte blindate. Comando catenacci mediante pomolo e blocco con chiave. Per cilindro europeo, non in dotazione, da ordinare a parte. Con blocco antieffrazione (trappola) e rinforzo catenacci. 4 catenacci interasse mm.50 e scrocco. Q mm.8. Entrata mm.70. Corsa catenacci mm.40. 2 mandate. Corsa aste mm.40. 1/2 giro azionato dalla maniglia.

Codice	Descrizione	Conf.	Euro	/Um
845319	85461D000Q dx	1		PZ
845320	85461S000Q sx	1		PZ

SERRATURE MOTTURA PORTE BLINDATE 85462

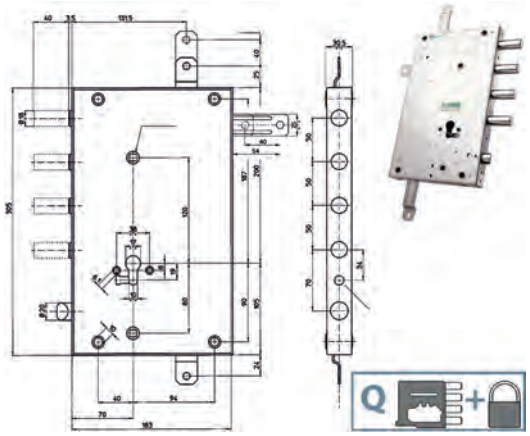

Serratura applicare tipo SERRABLINDA quintuplice per porte blindate. Comando catenacci mediante pomolo e blocco con chiave. Per cilindro europeo, non in dotazione, da ordinare a parte. Dotata di blocco antieffrazione (trappola) e rinforzo catenacci. 4 catenacci interasse mm.50 e scrocco, quadro mm.8. Entrata mm.70. Corsa catenacci mm.40. 2 mandate. Corsa aste mm.40.

Codice	Descrizione	Conf.	Euro	/Um
845323	85462D000Q dx	1		PZ
845324	85462S000Q sx	1		PZ

SERRATURE MOTTURA PORTE BLINDATE 85555

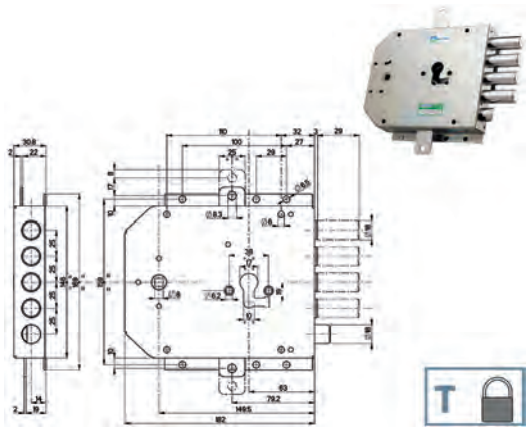

Serratura applicare triplice per porte blindate. Per cilindro europeo, non in dotazione, da ordinare a parte. Dotata di blocco antieffrazione (trappola). 4 catenacci e scrocco. Entrata chiave mm.63. Catenacci con corsa mm.29. 2 mandate. Quadro laterale mm.8 entrata mm.150. Corsa aste mm.17.

Codice	Descrizione	Conf.	Euro	/Um
845329	85555D000T dx	1		PZ
845330	85555S000T sx	1		PZ

SERRATURE MOTTURA PORTE BLINDATE 85571

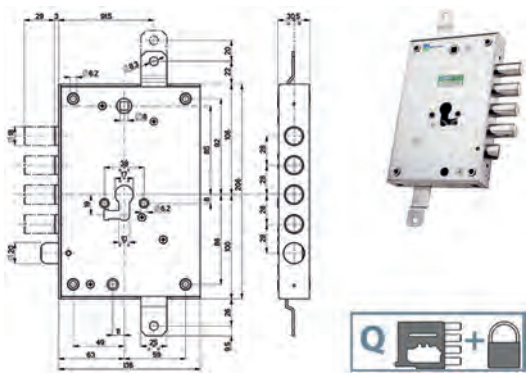

Serratura applicare triplice per porte blindate. Per cilindro europeo, non in dotazione, da ordinare a parte. Dotata di blocco antieffrazione (trappola) e rinforzo catenacci. 4 catenacci e scrocco, quadro mm.8. Entrata mm.63. Catenacci con corsa mm.29. Corsa aste mm.20.

Codice	Descrizione	Conf.	Euro	/Um
845335	85571D28Q dx	1		PZ
845336	85571S28Q sx	1		PZ

SERRATURE MOTTURA PORTE BLINDATE 894515MA

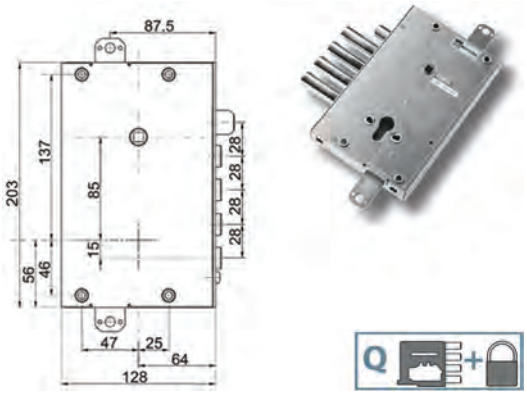

Serratura ricambio per porte blindate MASTER. Triplice ad INGRANAGGI. Per cilindro europeo, non in dotazione, da ordinare a parte. Dotata di blocco antieffrazione (trappola) e rinforzo catenacci. 4 catenacci e scrocco in ALTO, quadro mm.8. Entrata mm.64. Catenacci con corsa mm.29. Corsa aste mm.20. In foto versione sx lato interno.

Codice	Descrizione	Conf.	Euro	/Um
845341	894515MADQ dx	1		PZ
845342	894515MASQ sx	1		PZ

SERRATURE MOTTURA PORTE BLINDATE 89K571DR

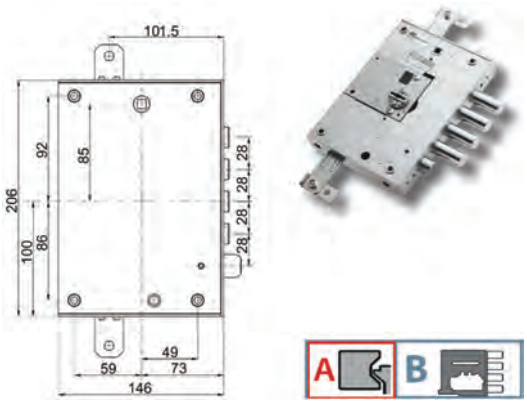

Serratura ricambio per porte blindate DIERRE. Triplice a doppia mappa. 4 catenacci e scrocco, quadro mm.8. ENTRATA MM.73. Catenacci con corsa mm.36. Corsa aste mm.20, sbalzi mm.24. Con 3 chiavi mm.40 (92187/5) testa turchese.

Codice	Descrizione	Conf.	Euro	/Um
845349	89K571DRDB dx	1		PZ
845350	89K571DRSB sx	1		PZ

SERRATURE MOTTURA PORTE BLINDATE 89371

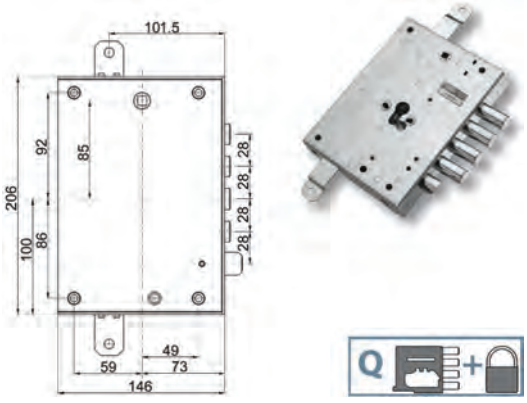

Serratura ricambio per porte blindate DIERRE. Triplice. Per cilindro europeo, non in dotazione, da ordinare a parte. Dotata di blocco antieffrazione (trappola) e rinforzo catenacci. 4 catenacci e scrocco, quadro mm.8. ENTRATA MM.73. Catenacci con corsa mm.29. Corsa aste mm.20.

Codice	Descrizione	Conf.	Euro	/Um
845351	89371DERDQ dx	1		PZ
845352	89371DERSQ sx	1		PZ

SERRATURE MOTTURA PORTE BLINDATE 8984571

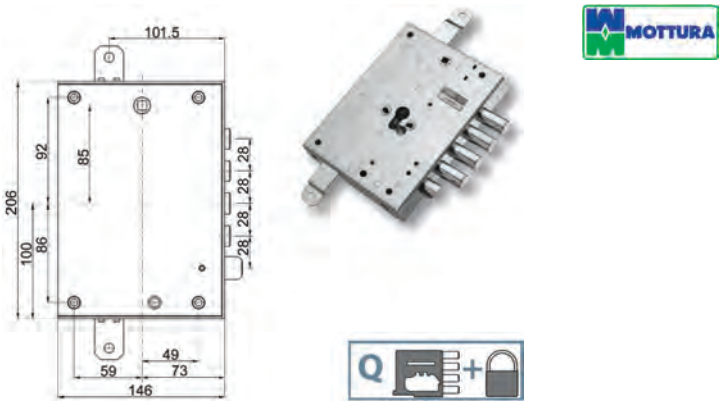

Serratura ricambio per porte blindate DIERRE. Triplice ad INGRANAGGI. Per cilindro europeo, non in dotazione, da ordinare a parte. Dotata di blocco antieffrazione (trappola) e rinforzo catenacci. 4 catenacci e scrocco, quadro mm.8. ENTRATA MM.73. Catenacci con corsa mm.29. Corsa aste mm.20.

Codice	Descrizione	Conf.	Euro	/Um
845353	8984571D7Q dx	1		PZ
845354	8984571S7Q sx	1		PZ

SERRATURE MOTTURA PORTE BLINDATE 898461GR

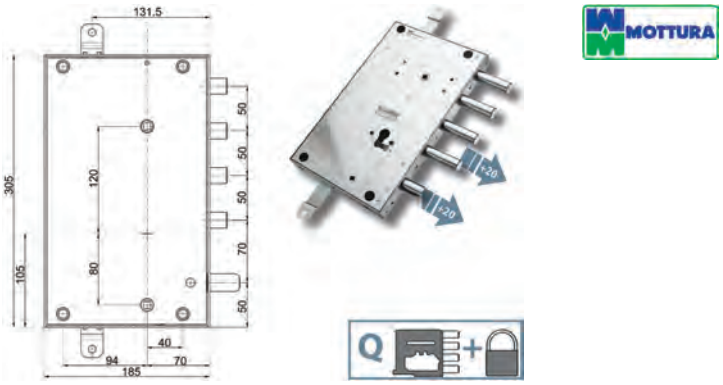

Serratura triplice tipo SERRABLINDA per porte GARDESA. Comando catenacci con pomolo e blocco con chiave. Per cilindro europeo, non in dotazione, da ordinare a parte. Dotata di blocco antieffrazione (trappola) e rinforzo catenacci. 4 catenacci int. mm.50 corsa mm40. Entrata mm.70 Q8. Catenacci e scrocco SPORGENTI MM.20. Corsa aste mm.40. Fissaggio serratura con 4 ATTACCHI LATERALI.

Codice	Descrizione	Conf.	Euro	/Um
845365	898461GRDQ dx	1		PZ
845366	898461GRSQ sx	1		PZ

SERRATURE MOTTURA PORTE BLINDATE 8984595

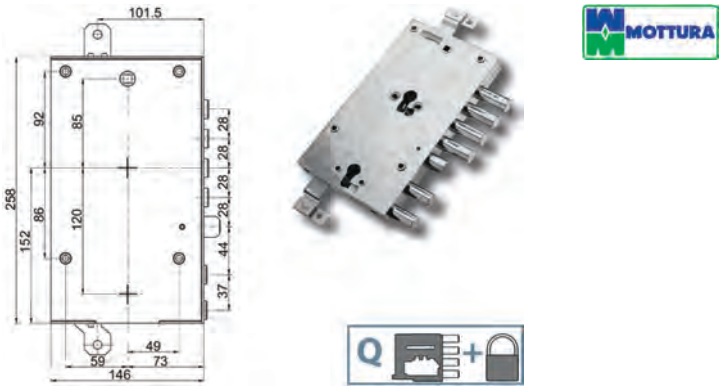

Serratura per porte DIERRE. Triplice DOPPIO cilindro. Ad INGRANAGGI. Per cil. europei, non in dotazione, da ordinare a parte. Con blocco antieffrazione (trappola) e rinforzo catenacci. ENTRATA MM.73. Corsa aste mm.20. Serratura superiore 4 catenacci e scrocco. Q.8mm. Catenacci corsa mm.29. Serratura inferiore aziona scrocco, chiusura laterale e blocco serratura superiore. 2 catenacci corsa mm.22.

Codice	Descrizione	Conf.	Euro	/Um
845357	8984595D2Q dx	1		PZ
845358	8984595S2Q sx	1		PZ

SERRATURE MOTTURA PORTE BLINDATE 898571G

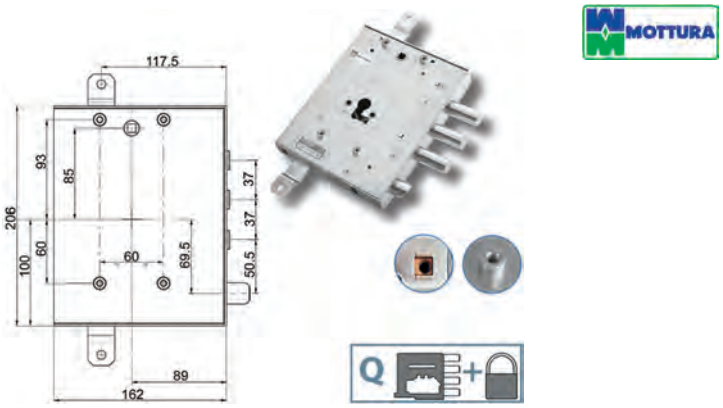

Serratura triplice per porte blindate GARDESA. Per cilindro europeo, non in dotazione, da ordinare a parte. Dotata di blocco antieffrazione (trappola) e rinforzo catenacci. 3 catenacci INTERASSE MM.37 corsa mm29 e scrocco. ENTRATA MM.89. Quadro mm.8. Corsa aste mm.20. Fissaggio serratura tramite 4 ATTACCHI LATERALI e 4 PERNI FILETTATI.

Codice	Descrizione	Conf.	Euro	/Um
845369	898571GDUQ dx	1		PZ
845370	898571GSUQ sx	1		PZ

SERRATURE MOTTURA PORTE BLINDATE 898461DE

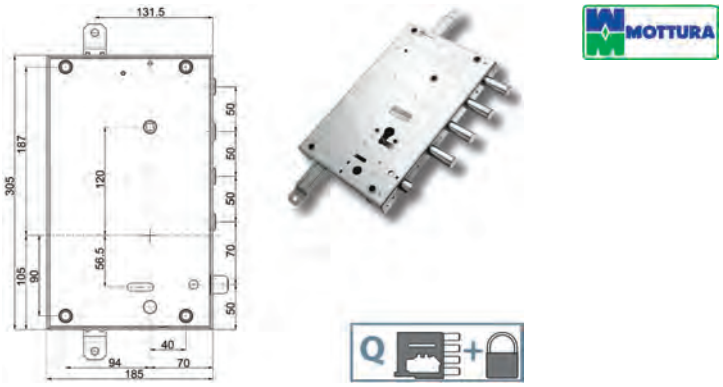

Serratura triplice tipo SERRABLINDA ricambio per porte blindate DIERRE. Comando catenacci mediante pomolo e blocco con chiave. Per cilindro europeo, non in dotazione, da ordinare a parte. Dotata di blocco antieffrazione (trappola) e rinforzo catenacci. 4 catenacci interasse mm.50 e scrocco, quadro 8mm. Entrata mm.70. Corsa catenacci mm.40. Corsa aste mm40. 1/2 giro azionato da pomolino scorrevole.

Codice	Descrizione	Conf.	Euro	/Um
845361	898461DEDQ dx	1		PZ
845362	898461DESQ sx	1		PZ

SERRATURE MOTTURA PORTE BLINDATE 898571TO

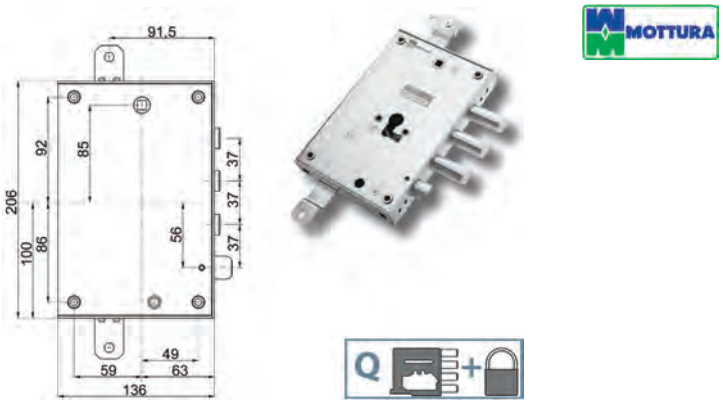

Serratura triplice per porte blindate TORTEROLO. Per cilindro europeo, non in dotazione, da ordinare a parte. Dotata di blocco antieffrazione (trappola) e rinforzo catenacci. 3 catenacci INTERASSE MM.37 corsa mm29 e scrocco. Entrata mm.63. Quadro mm.8. Corsa aste mm.20. Sbalzo asta superiore mm.24.

Codice	Descrizione	Conf.	Euro	/Um
845382	898571TODQ dx	1		PZ
845383	898571TOSQ sx	1		PZ

SERRATURE MOTTURA PORTE BLINDATE 89C855

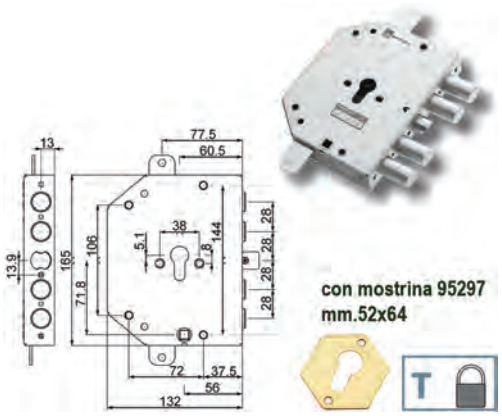

Serratura triplice per porte blindate. Per cilindro europeo, non in dotazione, da ordinare a parte. Dotata di blocco antieffrazione (trappola). 4 catenacci INTERASSE MM.28 corsa mm.29 e SCROCCO CENTRALE. Entrata chiave mm.60,5. Entrata maniglia mm.65, quadro mm.8. Corsa aste mm.14. Con mostrina 95297 mm.52x64.

Codice	Descrizione	Conf.	Euro	/Um
845388	89C855D00TM dx	1		PZ
845389	89C855S00TM sx	1		PZ

SERRATURE MOTTURA PORTE BLINDATE 898T171W0Q

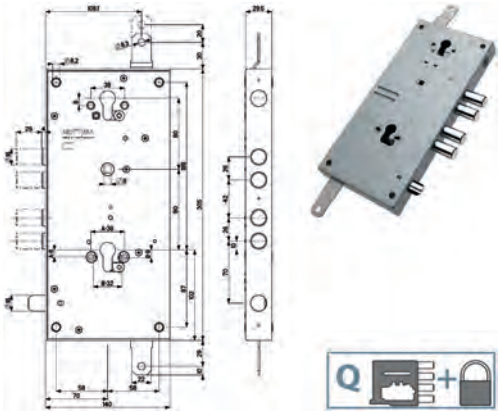

Serratura SINGOLA per porte TESIO. Triplice. Ad INGRANAGGI. Per cilindro europeo, non in dotazione, da ordinare a parte. Dotata di blocco antieffrazione (trappola) e rinforzo catenacci. Entrata 70. Corsa aste mm.20. 4 catenacci e scrocco. Catenacci d.mm.18 corsa mm.29. Serratura inferiore aziona scrocco, chiusura laterale e blocco serratura superiore.

Codice	Descrizione	Conf.	Euro	/Um
845392	898T171W0Q	1		PZ

CILINDRI MOTTURA POMPA CHIAVE PUNZONATA C10 91208



Cilindri tondi chiave punzonata C10 antistrappo cromati. Con 3 chiavi, mostrina, lanterna e adattatore interno. Ricambio per serrature dal cod.34324 al 34326.

Codice	Descrizione	Conf.	Euro	/Um
845457	91208C1050E d.mm.30 lungh.mm.50	1		PZ

CILINDRI MOTTURA POMPA CHIAVE PUNZONATA C10 91266



Cilindri tondi chiave punzonata C10 antistrappo cromati. Con 3 chiavi, mostrina, lanterna e adattatore interno. Ricambio per serrature cod.34328/329/334.

Codice	Descrizione	Conf.	Euro	/Um
845459	91266C1050E d.mm.30 lungh.mm.50	1		PZ

CILINDRI MOTTURA A POMPA



Cilindri a pompa antistrappo cromati. Con 3 chiavi (92105) e mostrina. Ricambio per serrature dal cod.30600 al 30651.

Codice	Descrizione	Conf.	Euro	/Um
845400	911105000 d.mm.34 lung.mm.50	1		PZ
845401	911105000K d.mm.34 lung.mm.50 KA	1		PZ
845402	911116000 d.mm.34 lung.mm.60	1		PZ
845404	911127000 d.mm.34 lung.mm.70	1		PZ
845406	911138000 d.mm.34 lung.mm.80	1		PZ
845408	911105000E d.mm.30 lung.mm.50	1		PZ
845409	911105000EK d.mm.30 lung.mm.50 KA	1		PZ

CILINDRI MOTTURA POMPA CHIAVE PUNZONATA C10



Cilindri tondi chiave punzonata C10 antistrappo cromati. Con 3 chiavi (92C10B0C1), lanterna e adattatore interno. Ricambio per serrature dal cod.30600 al 30651.

Codice	Descrizione	Conf.	Euro	/Um
845420	91110C1050 d.mm.34 lung.mm.50	1		PZ
845421	91110C1050K d.mm.34 lung.mm.50 KA	1		PZ
845422	91111C1060 d.mm.34 lung.mm.60	1		PZ
845424	91112C1070 d.mm.34 lung.mm.70	1		PZ
845426	91113C1080 d.mm.34 lung.mm.80	1		PZ
845428	91110C1050E d.mm.30 lung.mm.50	1		PZ
845429	91110C1050EK d.mm.30 lung.mm.50 KA	1		PZ

CILINDRI MOTTURA POMPA CHIAVE PUNZONATA C28+



Cilindri tondi chiave punzonata C28+ cromati. In dotazione 5 chiavi con tessera, mostrina, lanterna e adattatore interno. Duplicazione delle chiavi protetta e certificata, presentando la carta di proprietà presso i centri autorizzati. Ricambio per serrature dal cod.30600 al 30651.

Codice	Descrizione	Conf.	Euro	/Um
845440	91110CP850E *d.mm.30* L mm.50	1		PZ
845442	91110CP850 d.mm.34 L mm.50	1		PZ
845444	91111CP860 d.mm.34 L mm.60	1		PZ
845445	91112CP870 d.mm.34 L mm.70	1		PZ

CILINDRI MOTTURA POMPA CHIAVE PUNZONATA C10 91155



Cilindri tondi chiave punzonata C10 antistrappo cromati. Con 3 chiavi, mostrina, lanterna e adattatore interno. Ricambio per serrature dal cod.30401 al 30411.

Codice	Descrizione	Conf.	Euro	/Um
845448	91155C1050 d.mm.34 lungh.mm.50	1		PZ

CILINDRI MOTTURA PROJECT CHIAVE-CHIAVE





Cilindro dotato di 6 perni. Il corpo è dotato di spine in materiale duro contro la foratura. Posizione a riposo della penna sfalsata di 30° rispetto al cilindro. Con 3 chiavi (in busta sigillata), 1 tessera di proprietà, 1 vite di fissaggio. La tessera di proprietà attesta solo la proprietà del cilindro e non serve per la duplicazione della chiave.

Codice	Descrizione	Conf.	Euro	/Um
845500	DPC1D31313CH mm. 62A 31B 31C	1		PZ
845501	DPC1D31363CH mm. 67A 31B 36C	1		PZ
845502	DPC1D31413CH mm. 72A 31B 41C	1		PZ
845503	DPC1D36363CH mm. 72A 36B 36C	1		PZ
845504	DPC1D31463CH mm. 77A 31B 46C	1		PZ
845505	DPC1D36413CH mm. 77A 36B 41C	1		PZ
845506	DPC1D31513CH mm. 82A 31B 51C	1		PZ
845507	DPC1D36463CH mm. 82A 36B 46C	1		PZ
845508	DPC1D41413CH mm. 82A 41B 41C	1		PZ
845512	DPC1D31613CH mm. 92A 31B 61C	1		PZ
845513	DPC1D36563CH mm. 92A 36B 56C	1		PZ
845514	DPC1D41513CH mm. 92A 41B 51C	1		PZ
845515	DPC1D46463CH mm. 92A 46B 46C	1		PZ
845516	DPC1D36613CH mm. 97A 36B 61C	1		PZ
845518	DPC1D31713CH mm.102A 31B 71C	1		PZ
845519	DPC1D41613CH mm.102A 41B 61C	1		PZ
845521	DPC1D51513CH mm.102A 51B 51C	1		PZ
845525	DPC1D31813CH mm.112A 31B 81C	1		PZ

CILINDRI MOTTURA PROJECT PREDISPOSTI PER POMOLO

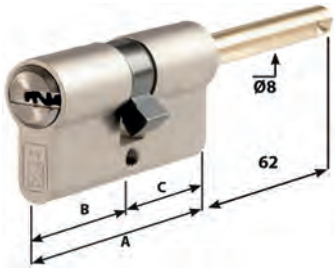



Cilindro frizionato dotato di 6 perni. Dotato di spine in materiale duro contro la foratura. Predisposizione pomolo lungh.mm.62 d.mm.8. Con 3 chiavi (in busta sigillata), 1 tessera di proprietà, 1 vite di fissaggio. La tessera di proprietà attesta solo la proprietà del cilindro e non serve per la duplicazione della chiave.

Codice	Descrizione	Conf.	Euro	/Um
845549	DPC1P31313CH mm. 62A 31B 31C	1		PZ
845550	DPC1P36313CH mm. 67A 36B 31C	1		PZ
845551	DPC1P41313CH mm. 72A 41B 31C	1		PZ
845552	DPC1P46313CH mm. 77A 46B 31C	1		PZ
845553	DPC1P51313CH mm. 82A 51B 31C	1		PZ
845555	DPC1P61313CH mm. 92A 61B 31C	1		PZ

CILINDRI MOTTURA PROJECT





Mezzi cilindri dotati di 6 perni. Il corpo è dotato di spine in materiale duro contro la foratura. Posizione a riposo della penna sfalsata di 30° rispetto al cilindro. Con 3 chiavi (in busta sigillata), 1 tessera di proprietà, 1 vite di fissaggio. La tessera di proprietà attesta solo la proprietà del cilindro e non serve per la duplicazione della chiave.

Codice	Descrizione	Conf.	Euro	/Um
845558	DPC1M313CH mm.41A 31B	1		PZ
845559	DPC1M363CH mm.46A 36B	1		PZ
845560	DPC1M413CH mm.51A 41B	1		PZ

MOTTURA

CHAMPIONS
NEW GENERATION HIGH SECURITY CYLINDERS

CILINDRI MOTTURA C10 CHIAVE-CHIAVE FRIZIONATI



Cilindri FRIZIONATI. Con 3 chiavi (in busta sigillata), 1 tessera di proprietà, 1 vite di fissaggio. Nel caso di tentativo di strappo il TAGLIO favorisce una rottura controllata. Resistenza al picking e al bumping certificata. Corpo e rotore dotati di dispositivi di protezione contro la foratura. Duplica della chiave libera. Chiave grezza ns.cod.845940.

Codice	Descrizione	Conf.	Euro	/Um
846460	C10D3131F1 mm. 62A 31B 31C	1		PZ
846461	C10D3136F1 mm. 67A 31B 36C	1		PZ
846462	C10D3141F1 mm. 72A 31B 41C	1		PZ
846464	C10D3146F1 mm. 77A 31B 46C	1		PZ
846466	C10D3151F1 mm. 82A 31B 51C	1		PZ
846467	C10D3646F1 mm. 82A 36B 46C	1		PZ
846469	C10D3156F1 mm. 87A 31B 56C	1		PZ
846470	C10D3651F1 mm. 87A 36B 51C	1		PZ
846471	C10D4146F1 mm. 87A 41B 46C	1		PZ
846472	C10D3161F1 mm. 92A 31B 61C	1		PZ
846474	C10D4151F1 mm. 92A 41B 51C	1		PZ
846481	C10D4161F1 mm.102A 41B 61C	1		PZ
846483	C10D5151F1 mm.102A 51B 51C	1		PZ

CILINDRI MOTTURA C10 PREDISPOSTI PER POMOLO



Cilindri predisposti per pomolo, codolo rasabile. Con 3 chiavi (in busta sigillata), 1 tessera di proprietà, 1 vite di fissaggio. Nel caso di tentativo di strappo il TAGLIO favorisce una rottura controllata. Resistenza al picking e al bumping certificata. Corpo e rotore dotati di dispositivi di protezione contro la foratura. Duplica della chiave libera. Chiave grezza ns.cod.845940.

Codice	Descrizione	Conf.	Euro	/Um
846494	C10P313101 mm.62A 31B 31C	1		PZ
846495	C10P363101 mm.67A 36B 31C	1		PZ
846496	C10P413101 mm.72A 41B 31C	1		PZ
846497	C10P463101 mm.77A 46B 31C	1		PZ
846498	C10P513101 mm.82A 51B 31C	1		PZ

CILINDRI MOTTURA PRO CHIAVE-CHIAVE FRIZIONATI



Cilindri FRIZIONATI con profilo chiave brevettato SFT. Duplicazione della chiave protetta presso i centri SFT PRO. Nel caso di tentativo di strappo il TAGLIO favorisce una rottura controllata. Resistenza al picking e al bumping certificata. Doppio sistema di cifratura meccanico: tradizionale con 6 perni + controlli di profilo sagomati (+ x - /). Dotati di 5 CHIAVI.

Codice	Descrizione	Conf.	Euro	/Um
846200	CP4DAA9341FC5 mm.62A 31B 31C	1		PZ
846201	CP4DAB9341FC5 mm.67A 31B 36C	1		PZ
846202	CP4DAC9341FC5 mm.72A 31B 41C	1		PZ
846203	CP4DBB9341FC5 mm.72A 36B 36C	1		PZ
846204	CP4DAD9341FC5 mm.77A 31B 46C	1		PZ
846205	CP4DBC9341FC5 mm.77A 36B 41C	1		PZ
846206	CP4DAE9341FC5 mm.82A 31B 51C	1		PZ
846207	CP4DBD9341FC5 mm.82A 36B 46C	1		PZ
846208	CP4DCC9341FC5 mm.82A 41B 41C	1		PZ
846209	CP4DAF9341FC5 mm.87A 31B 56C	1		PZ
846210	CP4DBE9341FC5 mm.87A 36B 51C	1		PZ
846211	CP4DCD9341FC5 mm.87A 41B 46C	1		PZ
846212	CP4DAG9341FC5 mm.92A 31B 61C	1		PZ
846213	CP4DBF9341FC5 mm.92A 36B 56C	1		PZ
846214	CP4DCE9341FC5 mm.92A 41B 51C	1		PZ
846215	CP4DDD9341FC5 mm.92A 46B 46C	1		PZ
846216	CP4DAU9341FC5 mm.97A 31B 66C	1		PZ
846217	CP4DBG9341FC5 mm.97A 36B 61C	1		PZ
846218	CP4DCF9341FC5 mm.97A 41B 56C	1		PZ
846219	CP4DDE9341FC5 mm.97A 46B 51C	1		PZ
846220	CP4DAH9341FC5 mm.102A 31B 71C	1		PZ
846221	CP4DCG9341FC5 mm.102A 41B 61C	1		PZ
846222	CP4DDF9341FC5 mm.102A 46B 56C	1		PZ
846223	CP4DEE9341FC5 mm.102A 51B 51C	1		PZ
846224	CP4DDG9341FC5 mm.107A 46B 61C	1		PZ
846225	CP4DEF9341FC5 mm.107A 51B 56C	1		PZ
846226	CP4DAI9341FC5 mm.112A 31B 81C	1		PZ
846227	CP4DCH9341FC5 mm.112A 41B 71C	1		PZ
846228	CP4DEG9341FC5 mm.112A 51B 61C	1		PZ
846229	CP4DFF9341FC5 mm.112A 56B 56C	1		PZ
846230	CP4DAL9341FC5 mm.122A 31B 91C	1		PZ
846231	CP4DCI9341FC5 mm.122A 41B 81C	1		PZ
846232	CP4DEH9341FC5 mm.122A 51B 71C	1		PZ
846233	CP4DGH9341FC5 mm.132A 61B 71C	1		PZ

CILINDRI MOTTURA PRO PREDISPOSTI X POMOLO 5 CHIAVI



Cilindri con profilo chiave brevettato SFT. Duplicazione della chiave protetta presso i centri SFT PRO. Nel caso di tentativo di strappo il TAGLIO favorisce una rottura controllata. Resistenza al picking e al bumping certificata. Doppio sistema di cifratura meccanico: tradizionale con 6 perni + controlli di profilo sagomati (+ x - /). Dotati di 5 CHIAVI.

Codice	Descrizione	Conf.	Euro	/Um
846240	CP4PAA9341C5 mm.62A 31B 31C	1		PZ
846241	CP4PBA9341C5 mm.67A 36B 31C	1		PZ
846242	CP4PCA9341C5 mm.72A 41B 31C	1		PZ
846243	CP4PDA9341C5 mm.77A 46B 31C	1		PZ
846244	CP4PEA9341C5 mm.82A 51B 31C	1		PZ
846245	CP4PGA9341C5 mm.92A 61B 31C	1		PZ
846246	CP4PHA9341C5 mm.102A 71B 31C	1		PZ
846247	CP4PIA9341C5 mm.112A 81B 31C	1		PZ

CHAMPIONS
NEW GENERATION HIGH SECURITY CYLINDERS

CILINDRI MOTTURA PRO



Mezzi cilindri con profilo chiave brevettato SFT. Duplicazione della chiave protetta presso i centri SFT PRO. Nel caso di tentativo di strappo il TAGLIO favorisce una rottura controllata. Resistenza al picking e al bumping certificata. Doppio sistema di cifratura meccanico: tradizionale con 6 perni + controlli di profilo sagomati (+ x - /). Dotati di 5 CHIAVI.

Codice	Descrizione	Conf.	Euro	/Um
846250	CP4MAM9341C5 mm.41A 31B	1		PZ

KIT COPPIA CILINDRI MOTTURA PRO CHIAVE UGUALE



Dotati di 5 CHIAVI in totale. Coppia cilindri FRIZIONATI KA con profilo brevettato SFT. Duplicazione della chiave protetta presso i centri SFT PRO. Nel caso di tentativo di strappo il TAGLIO favorisce una rottura controllata. Resistenza al picking e al bumping certificata. Doppio sistema di cifratura meccanico: tradizionale con 6 perni + controlli di profilo sagomati (+ x - /).

Codice	Descrizione	Conf.	Euro	/Um
846235	CP4Z2U9V6I mm.82A 31B 51C	1		KIT

CILINDRI MOTTURA PRO CHIAVE-CHIAVE



Cilindri con profilo chiave brevettato SFT. Duplicazione della chiave protetta presso i centri SFT PRO. Nel caso di tentativo di strappo il TAGLIO favorisce una rottura controllata. Resistenza al picking e al bumping certificata. Doppio sistema di cifratura meccanico: tradizionale con 6 perni + controlli di profilo sagomati (+ x - /). Dotati di 3 CHIAVI.

Codice	Descrizione	Conf.	Euro	/Um
846260	CP4DAA9341 mm.62A 31B 31C	1		PZ
846262	CP4DAC9341 mm.72A 31B 41C	1		PZ
846270	CP4DBE9341 mm.87A 36B 51C	1		PZ
846272	CP4DAG9341 mm.92A 31B 61C	1		PZ
846274	CP4DCE9341 mm.92A 41B 51C	1		PZ

CILINDRI MOTTURA PRO PREDISPOSTI X POMOLO 3 CHIAVI



Cilindri con profilo chiave brevettato SFT. Duplicazione della chiave protetta presso i centri SFT PRO. Nel caso di tentativo di strappo il TAGLIO favorisce una rottura controllata. Resistenza al picking e al bumping certificata. Doppio sistema di cifratura meccanico: tradizionale con 6 perni + controlli di profilo sagomati (+ x - /). Dotati di 3 CHIAVI.

Codice	Descrizione	Conf.	Euro	/Um
846300	CP4PAA9341 mm.62A 31B 31C	1		PZ

CILINDRI MOTTURA PRO ARMO RIARMO CHIAVE-CHIAVE



CILINDRI FRIZIONATI. Duplicazione delle chiavi protetta e certificata presso i centri abilitati Mottura Pro. Corpo e rotore con dispositivi di protezione contro la foratura. Nel caso di tentativo di strappo il TAGLIO favorisce una rottura controllata. Dotati di 5 CHIAVI PADRONALI, 1 CHIAVE DI SERVIZIO e 1 CHIAVE PER DISABILITARE E RIABILITARE la chiave di servizio ogni qualvolta sia necessario.

Codice	Descrizione	Conf.	Euro	/Um
845630	CP4D3141G1A2 mm.72A 41B 31C	1		PZ
845633	CP4D3151G1A2 mm.82A 51B 31C	1		PZ
845637	CP4D3651G1A2 mm.87A 51B 36C	1		PZ
845640	CP4D3161G1A2 mm.92A 61B 31C	1		PZ

CILINDRI MOTTURA PRO ARMO RIARMO PREDISP. X POMOLO



Duplicazione delle chiavi protetta e certificata presso i centri abilitati Mottura Pro. Corpo e rotore dotati di dispositivi di protezione contro la foratura. Nel caso di tentativo di strappo il TAGLIO favorisce una rottura controllata. Dotati di 5 CHIAVI PADRONALI, 1 CHIAVE DI SERVIZIO e 1 CHIAVE PER DISABILITARE E RIABILITARE la chiave di servizio ogni qualvolta sia necessario.

Codice	Descrizione	Conf.	Euro	/Um
845651	CP4P3131A1A2 mm.62A 31B 31C	1		PZ

CILINDRI MOTTURA MODULAR CHIAVE-CHIAVE



Cilindri profilo chiave brevettato SFT. Duplicazione chiave protetta nei centri SFT PRO. 3 CHIAVI. VENGONO ASSEMBLATI AL MOMENTO DELL'ORDINE. Possibile richiedere: SUPPLEMENTO FRIZIONATO (cod.846430), SUPPLEMENTO KA (cod.846432), SUPPLEMENTO PENNA DENTATA (da cod.846433 a 846441).
Per misure non codificate fino a mm.232A 91B 141C richiedere preventivo.
*** misure non presenti in assortimento PRO.

Codice	Descrizione	Conf.	Euro	/Um
846330	CM7D313101 mm.62A 31B 31C	1		PZ
846331	CM7D313601 mm.67A 31B 36C	1		PZ
846332	CM7D314101 mm.72A 31B 41C	1		PZ
846333	CM7D363601 mm.72A 36B 36C	1		PZ
846334	CM7D314601 mm.77A 31B 46C	1		PZ
846335	CM7D364101 mm.77A 36B 41C	1		PZ
846336	CM7D315101 mm.82A 31B 51C	1		PZ
846337	CM7D364601 mm.82A 36B 46C	1		PZ
846338	CM7D414101 mm.82A 41B 41C	1		PZ
846339	CM7D315601 mm.82A 31B 56C	1		PZ
846340	CM7D365101 mm.87A 36B 51C	1		PZ
846341	CM7D414601 mm.87A 41B 46C	1		PZ
846342	CM7D316101 mm.92A 31B 61C	1		PZ
846343	CM7D365601 mm.92A 36B 56C	1		PZ
846344	CM7D415101 mm.92A 41B 51C	1		PZ
846345	CM7D464601 mm.92A 46B 46C	1		PZ
846346	CM7D316601 mm.97A 31B 66C	1		PZ
846347	CM7D366101 mm.97A 36B 61C	1		PZ
846348	CM7D415601 mm.97A 41B 56C	1		PZ
846349	CM7D465101 mm.97A 46B 51C	1		PZ
846350	CM7D317101 mm.102A 31B 71C	1		PZ
846351	CM7D366601 mm.102A 36B 66C ***	1		PZ
846352	CM7D416101 mm.102A 41B 61C	1		PZ
846353	CM7D465601 mm.102A 46B 56C	1		PZ
846354	CM7D515101 mm.102A 51B 51C	1		PZ
846355	CM7D367101 mm.107A 36B 71C ***	1		PZ
846356	CM7D416601 mm.107A 41B 66C ***	1		PZ
846357	CM7D466101 mm.107A 46B 61C	1		PZ
846358	CM7D515601 mm.107A 51B 56C	1		PZ
846359	CM7D318101 mm.112A 31B 81C	1		PZ
846360	CM7D417101 mm.112A 41B 71C	1		PZ
846361	CM7D466601 mm.112A 46B 66C ***	1		PZ
846362	CM7D516101 mm.112A 51B 61C	1		PZ
846363	CM7D565601 mm.112A 56B 56C	1		PZ
846364	CM7D318601 mm.117A 31B 86C ***	1		PZ
846365	CM7D368101 mm.117A 36B 81C ***	1		PZ
846366	CM7D467101 mm.117A 46B 71C ***	1		PZ
846367	CM7D516601 mm.117A 51B 66C ***	1		PZ
846368	CM7D566101 mm.117A 56B 61C ***	1		PZ
846369	CM7D319101 mm.122A 31B 91C	1		PZ
846370	CM7D368601 mm.122A 36B 86C ***	1		PZ
846371	CM7D418101 mm.122A 41B 81C	1		PZ
846372	CM7D517101 mm.122A 51B 71C	1		PZ
846373	CM7D566601 mm.122A 56B 66C ***	1		PZ
846374	CM7D616101 mm.122A 61B 61C ***	1		PZ
846375	CM7D369101 mm.127A 36B 91C ***	1		PZ
846376	CM7D418601 mm.127A 41B 86C ***	1		PZ
846377	CM7D567101 mm.127A 56B 71C ***	1		PZ
846378	CM7D616601 mm.127A 61B 66C ***	1		PZ
846379	CM7D419101 mm.132A 41B 91C ***	1		PZ
846380	CM7D617101 mm.132A 61B 71C	1		PZ
846381	CM7D666601 mm.132A 66B 66C ***	1		PZ
846382	CM7D617101 mm.137A 66B 71C ***	1		PZ
846383	CM7D717101 mm.142A 71B 71C ***	1		PZ

CILINDRI MOTTURA MODULAR PREDISPOSTI POMOLO



Cilindri con profilo chiave brevettato SFT. Duplicazione della chiave protetta nei centri SFT PRO. Nel caso di tentativo di strappo il TAGLIO favorisce una rottura controllata. Dotati di 3 CHIAVI. VENGONO ASSEMBLATI AL MOMENTO DELL'ORDINE. Possibile richiedere: SUPPLEMENTO KA (cod.846431), SUPPLEMENTO PENNA DENTATA (da cod.846433 a cod.846441). *** misure non presenti in assortimento PRO.

Codice	Descrizione	Conf.	Euro	/Um
846388	CM7P313101 mm.62A 31B 31C	1		PZ
846389	CM7P363101 mm.67A 36B 31C	1		PZ
846390	CM7P413101 mm.72A 41B 31C	1		PZ
846391	CM7P463101 mm.77A 46B 31C	1		PZ
846392	CM7P513101 mm.82A 51B 31C	1		PZ
846393	CM7P563101 mm.87A 56B 31C	1		PZ
846394	CM7P613101 mm.92A 61B 31C	1		PZ
846395	CM7P663101 mm.97A 66B 31C	1		PZ
846396	CM7P713101 mm.102A 71B 31C	1		PZ
846397	CM7P813101 mm.112A 81B 31C	1		PZ
846398	CM7P863101 mm.117A 86B 31C ***	1		PZ
846399	CM7P913101 mm.122A 91B 31C ***	1		PZ

CHAMPIONS
NEW GENERATION HIGH SECURITY CYLINDERS

MOTTURA

CILINDRI MOTTURA MODULAR PER SPESSORE 14/20MM



Mezzi cilindri con profilo chiave brevettato SFT. Duplicazione della chiave protetta nei centri SFT PRO. Nel caso di tentativo di strappo il TAGLIO favorisce una rottura controllata. Dotati di 3 CHIAVI. VENGONO ASSEMBLATI AL MOMENTO DELL'ORDINE. Possibile richiedere: SUPPLEMENTO KA (cod.846431), SUPPLEMENTO PENNA DENTATA (da cod.846433 a cod.846441). *** misure non presenti in assortimento PRO.

Codice	Descrizione	Conf.	Euro	/Um
846404	CM7M310001 mm.A41 B31	1		PZ
846405	CM7M360001 mm.A46 B36 ***	1		PZ
846406	CM7M410001 mm.A51 B41 ***	1		PZ
846407	CM7M510001 mm.A61 B51 ***	1		PZ
846408	CM7M610001 mm.A71 B61 ***	1		PZ
846409	CM7M710001 mm.A81 B71 ***	1		PZ
846410	CM7M810001 mm.A91 B81 ***	1		PZ
846411	CM7M910001 mm.A101 B91 ***	1		PZ

CILINDRI MOTTURA MODULAR PER SPESSORE 30MM



Mezzi cilindri con profilo chiave brevettato SFT. Duplicazione della chiave protetta nei centri SFT PRO. Nel caso di tentativo di strappo il TAGLIO favorisce una rottura controllata. Dotati di 3 CHIAVI. VENGONO ASSEMBLATI AL MOMENTO DELL'ORDINE. Possibile richiedere: SUPPLEMENTO KA (cod.846431), SUPPLEMENTO PENNA DENTATA (da cod.846433 a cod.846441). *** misure non presenti in assortimento PRO.

Codice	Descrizione	Conf.	Euro	/Um
846415	CM7B310001 mm.A46 B31 ***	1		PZ
846416	CM7B360001 mm.A51 B36 ***	1		PZ
846417	CM7B410001 mm.A56 B41 ***	1		PZ
846418	CM7B510001 mm.A66 B51 ***	1		PZ
846419	CM7B610001 mm.A76 B61 ***	1		PZ
846420	CM7B710001 mm.A86 B71 ***	1		PZ
846421	CM7B810001 mm.A96 B81 ***	1		PZ
846422	CM7B910001 mm.A106 B91 ***	1		PZ

SUPPLEMENTI CILINDRI MOTTURA MODULAR

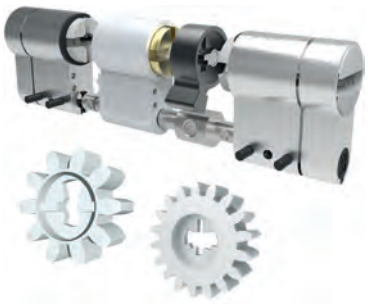

I cilindri MODULAR possono essere richiesti al momento dell'ordine con le varianti elencate qui sotto. I KA possono essere effettuati su cilindri di misure e tipologie differenti. Le penne dentate non possono essere montate su cilindri chiave/chiave frizionati. Il supplemento c/cantiere prevede 1 chiave per cilindro.

Codice	Descrizione	Conf.	Euro	/Um
846430	Supplemento frizionatura	1		PZ
846431	Supplemento KA 1/2cilindro e pomolo	1		PZ
846432	Supplemento KA cilindro D ch/ch	1		PZ
846433	Supplemento c/c penna d.24 z10	1		PZ
846434	Supplemento 1/2c+pom.penna d.24 z10	1		PZ
846435	Supplemento c/c penna d.24 z14	1		PZ
846436	Supplemento 1/2c+pom. penna d.24 z1	1		PZ
846437	Supplemento c/c penna d.30 z13	1		PZ
846438	Supplemento 1/2c+pom. penna d.30 z1	1		PZ
846439	Supplemento c/c penna d.26,5 z16	1		PZ
846440	Supplemento c/c penna d.30 z18	1		PZ
846441	Supplemento 1/2c+pom. penna d.30 z1	1		PZ
846446	Supplemento chiave cantiere	1		PZ

LUCCHETTO MOTTURA CORAZZATO MM.90 SENZA CILINDRO



Lucchetto corazzato mm.90 senza cilindro. Su questo lucchetto si possono montare i mezzi cilindri CHAMPIONS. Utile per estendere l'utilizzo di gruppi Ka composti con cilindri Modular.

Codice	Descrizione	Conf.	Euro	/Um
846426	L00L190	1		PZ

CILINDRI MOTTURA CHIAVE PUNZONATA C28+ TIPO FICHET



Coppia cilindri tondi chiave punzonata C28+ antistrappo finitura ottone. Frizionati. In dotazione 5 chiavi con tessera. Duplicazione delle chiavi protetta e certificata, presentando la carta di proprietà presso i centri autorizzati.

Codice	Descrizione	Conf.	Euro	/Um
845466	FP8D5336F1 d.mm26 mm53A 36B	1		COP

CILINDRI MOTTURA C28 CHIAVE-CHIAVE



CILINDRI FRIZIONATI. Chiave brevettata ad elemento mobile. Duplicazione delle chiavi protetta e certificata, presentando la carta di proprietà presso i centri autorizzati. Dotato di 5 pistoncini. Corpo e rotore dotati di dispositivi di protezione contro la foratura (spine, sfere, perni e tappi di elevata durezza). Perno e contropistoncini con sagomatura antigrimaldello. DOTATI DI 5 CHIAVI.

Codice	Descrizione	Conf.	Euro	/Um
845660	CP8D3131F1C5 mm. 62A 31B 31C	1		PZ
845661	CP8D3136F1C5 mm. 67A 31B 36C	1		PZ
845662	CP8D3141F1C5 mm. 72A 31B 41C	1		PZ
845663	CP8D3636F1C5 mm. 72A 36B 36C	1		PZ
845664	CP8D3146F1C5 mm. 77A 31B 46C	1		PZ
845666	CP8D3151F1C5 mm. 82A 31B 51C	1		PZ
845668	CP8D4141F1C5 mm. 82A 41B 41C	1		PZ
845669	CP8D3156F1C5 mm. 87A 31B 56C	1		PZ
845670	CP8D3651F1C5 mm. 87A 36B 51C	1		PZ
845671	C28D4146F1C5 mm. 87A 41B 46C	1		PZ
845673	CP8D3161F1C5 mm. 92A 31B 61C	1		PZ
845674	CP8D3656F1C5 mm. 92A 36B 56C	1		PZ
845675	CP8D4151F1C5 mm. 92A 41B 51C	1		PZ
845681	C28D3171F1C5 mm.102A 31B 71C	1		PZ
845682	C28D4161F1C5 mm.102A 41B 61C	1		PZ
845684	CP8D5151F1C5 mm.102A 51B 51C	1		PZ
845687	CP8D3181F1C5 mm.112A 31B 81C	1		PZ
845689	CP8D5161F1C5 mm.112A 51B 61C	1		PZ

CILINDRI MOTTURA C28 PREDISPOSTI PER POMOLO



CILINDRI FRIZIONATI predisposti per pomolo. Chiave ad elemento mobile. Duplicazione chiavi protetta e certificata, presentando la carta di proprietà presso i centri autorizzati. Dotato di 5 pistoncini. Corpo e rotore con dispositivi di protezione contro la foratura (spine, sfere, perni e tappi di elevata durezza). Perno e contropistoncini con sagomatura antigrimaldello. DOTATI DI 5 CHIAVI.

Codice	Descrizione	Conf.	Euro	/Um
845695	CP8P313101C5 mm. 62A 31B 31C	1		PZ
845697	CP8P413101C5 mm. 72A 41B 31C	1		PZ
845699	CP8P513101C5 mm. 82A 51B 31C	1		PZ
845701	CP8P613101C5 mm. 92A 61B 31C	1		PZ

CILINDRI MOTTURA C48 CHIAVE-CHIAVE



CILINDRI FRIZIONATI. Chiave con doppio sistema di cifratura meccanico con 5 perni e pista desmodromica con perni rotanti. Resistente a bumping e picking. Nel caso di tentativo di strappo il TAGLIO favorisce una rottura controllata. Duplicazione delle chiavi protetta e controllata presso il produttore Mottura, presentando la carta di proprietà presso i centri autorizzati. DOTATI DI 5 CHIAVI.

Codice	Descrizione	Conf.	Euro	/Um
845710	C48D3141F1 mm. 72A 31B 41C	1		PZ
845714	C48D3151F1 mm. 82A 31B 51C	1		PZ
845720	C48D3161F1 mm. 92A 31B 61C	1		PZ

CILINDRI MOTTURA C48 PREDISPOSTI PER POMOLO



CILINDRI FRIZIONATI predisposti pomolo. Chiave con doppio sistema di cifratura, con 5 perni e pista desmodromica con perni rotanti. Resistente a bumping e picking. In caso di strappo il taglio favorisce una rottura controllata. Duplicazione delle chiavi protetta e controllata presso il produttore Mottura, presentando la carta di proprietà presso i centri autorizzati. DOTATI DI 5 CHIAVI.

Codice	Descrizione	Conf.	Euro	/Um
845745	C48P313101 mm. 62A 31B 31C	1		PZ

NUCLEI MOTTURA 91057



Nuclei di ricambio con 3 chiavi gambo mm.40 (92187/5). Per art.52N571-52N771-52NR571-52NR771-54N587-54N787. In foto tipo sinistro.

Codice	Descrizione	Conf.	Euro	/Um
845800	91057D dx	1		KIT
845801	91057S sx	1		KIT

NUCLEI MOTTURA COMPACT 91067



Nuclei di ricambio per serrature COMPACT con 3 chiavi gambo mm.50 (chiavi ricambio mm.60 92295/5). In foto tipo sinistro.

Codice	Descrizione	Conf.	Euro	/Um
845806	91067DAUI35 dx	1		KIT
845807	91057SAUI35 sx	1		KIT

GORGES MOTTURA 91184/101



Gorges ricambio per serrature: 20500/20510/20520/20530/20540/20550. Con 3 chiavi gambo mm.60.

Codice	Descrizione	Conf.	Euro	/Um
845816	91184101D dx	1		KIT
845817	91184101S sx	1		KIT

GORGES MOTTURA 91184/102



Gorges ricambio per serrature: 20500/20510/20520/20530/20540/20550. Con 3 chiavi gambo mm.60.

Codice	Descrizione	Conf.	Euro	/Um
845818	91184102D dx	1		KIT
845819	91184102S sx	1		KIT

GORGES MOTTURA 91184/106



Gorges ricambio per serrature: 50555/50556/50557/50558/50735/50736/50737/50738. Con 3 chiavi gambo mm.40.

Codice	Descrizione	Conf.	Euro	/Um
845827	91184106D dx	1		KIT
845828	91184106S sx	1		KIT

GORGES MOTTURA 91184/107



Gorges ambidestre ricambio per serrature: 52570/52571/52572/52580/52582/52583/52584/52770/52771/52780/52782/52783. Con 3 chiavi gambo mm.40.

Codice	Descrizione	Conf.	Euro	/Um
845829	911841070	1		KIT

GORGES MOTTURA EASY 91384/102



Gorges EASY GO ricambio per serrature: 20500/20510/20520/20530/20540/20550. Con 3 chiavi gambo mm.60. E' il ricambio per tutte le serrature doppia mappa con testa verde o kaki.

Codice	Descrizione	Conf.	Euro	/Um
845842	91384102D dx	1		KIT
845843	91384102S sx	1		KIT

GORGES MOTTURA EASY 91384/107



Gorges ambidestre EASY GO ricambio per serrature: 52570/52571/52572/52580/52582/52583/52584/52770/52771/52780/52782/52783. Con 3 chiavi gambo mm.60. E' il ricambio per tutte le serrature doppia mappa con testa verde o kaki.

Codice	Descrizione	Conf.	Euro	/Um
845848	91384107S sx	1		KIT

CHIAVI MOTTURA POMPA 92105

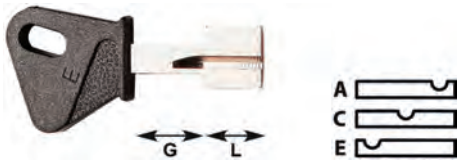

Chiave a pompa non cifrata.

Codice	Descrizione	Conf.	Euro	/Um
845880	92105ANMC1 G mm.18 L mm.15 tipo A	10 *		PZ
845881	92105CNMC1 G mm.18 L mm.15 tipo C	10 *		PZ
845882	92105ENMC1 G mm.18 L mm.15 tipo E	10 *		PZ

CHIAVI MOTTURA DOPPIA MAPPA 92106

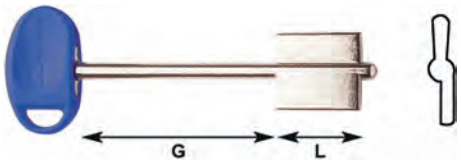

Chiave a doppia mappa non cifrata.

Codice	Descrizione	Conf.	Euro	/Um
845886	92106BLUC1 G mm.60 L mm.24,15	10 *		PZ

CHIAVI MOTTURA DOPPIA MAPPA 92106/4

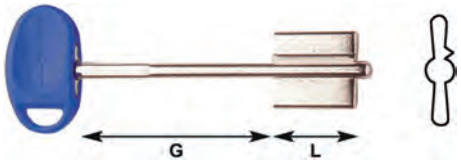

Chiave a doppia mappa non cifrata.

Codice	Descrizione	Conf.	Euro	/Um
845888	92106BL4C1 G mm.60 L mm.24,15	10 *		PZ

CHIAVI MOTTURA DOPPIA MAPPA 92106/5

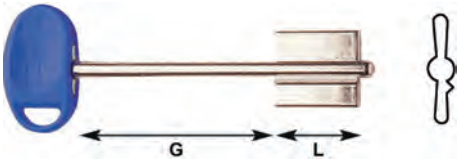

Chiave a doppia mappa non cifrata.

Codice	Descrizione	Conf.	Euro	/Um
845890	92106BL5C1 G mm.60 L mm.24,15	10 *		PZ

CHIAVI MOTTURA DOPPIA MAPPA 92187

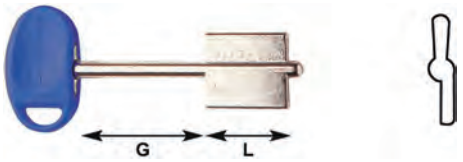

Chiave a doppia mappa non cifrata.

Codice	Descrizione	Conf.	Euro	/Um
845897	92187BLUC1 G mm.40 L mm.24,15	10 *		PZ

CHIAVI MOTTURA DOPPIA MAPPA 92187/5

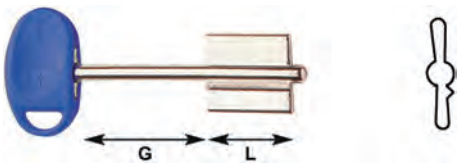

Chiave a doppia mappa non cifrata.

Codice	Descrizione	Conf.	Euro	/Um
845902	92187BL5C1 G mm.40 L mm.24,15	10 *		PZ

CHIAVI MOTTURA DOPPIA MAPPA 92295/5

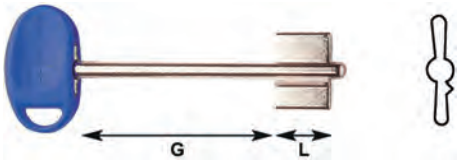

Chiave a doppia mappa non cifrata.

Codice	Descrizione	Conf.	Euro	/Um
845923	92295BL5C1 G mm.60 L mm.15,85	10 *		PZ

IMPUGNATURA CHIAVI CHAMPIONS MOTTURA 98.13517M



Impugnature in plastica intercambiabili.
SENZA perno ns.cod.845875.

Codice	Descrizione	Conf.	Euro	/Um
845870	9813517MBC BLU	5 *		PZ
845871	9813517MKC KAKI	5 *		PZ
845872	9813517MOC ARANCIONE	5 *		PZ
845873	9813517MVC VERDE	5 *		PZ
845874	9813517MTC TURCHESE	5 *		PZ

PERNO IMPUGNATURA CHIAVI CHAMPIONS MOTTURA



Perno per impugnature chiavi Champions.

Codice	Descrizione	Conf.	Euro	/Um
845875	98C37A112F FUCSIA	25 *		PZ

CHIAVI MOTTURA PUNZONATE C10



Chiave punzonata non cifrata per cilindri Champions C10.

Codice	Descrizione	Conf.	Euro	/Um
845940	92C10B0C1	5 *		PZ

CHIAVI MOTTURA PUNZONATE PROJECT



Chiave punzonata non cifrata per cilindri Project.

Codice	Descrizione	Conf.	Euro	/Um
845945	DPACP5C000	5 *		PZ

ASTE MOTTURA PER TRIPLICE 93140



Serie 2pz. aste d.mm.18 registrabili: pz.1 da cm.76 a cm.131, pz.1 da cm.76 a cm.139.

Codice	Descrizione	Conf.	Euro	/Um
846030	93140V000	1		KIT

ASTE MOTTURA PER QUINTUPLICE 93141



Serie 5pz. aste d.mm.18 registrabili: pz.2 da cm.76 a cm. 131, pz.2 da cm.76 a cm.139, pz.1 da cm.49,5 a cm.80.

Codice	Descrizione	Conf.	Euro	/Um
846031	93141V000	1		KIT

ASTE MOTTURA LUNGHE 93189



Aste d.mm.18 registrabili da cm.153 a cm.217.

Codice	Descrizione	Conf.	Euro	/Um
846032	93189V000	1		PZ

PORTACILINDRI MOTTURA RICAMBIO 99066



Piastrina + vite fissaggio cilindro per serrature a cilindro con fissaggio ATTACCO MOTTURA.

Codice	Descrizione	Conf.	Euro	/Um
846095	99066D0C1 dx	10		PZ
846096	99066S0C1 sx	10		PZ

DEVIATORI MOTTURA 96143

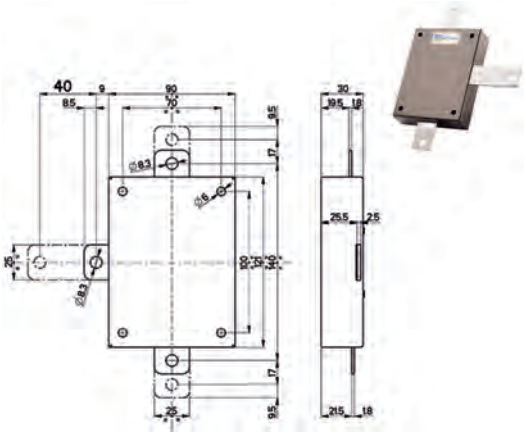

Deviatore per serrature quintuplici da applicare SERIE 20 e 30.

Codice	Descrizione	Conf.	Euro	/Um
846050	96143V000	1		PZ

DEVIATORI MOTTURA 96145

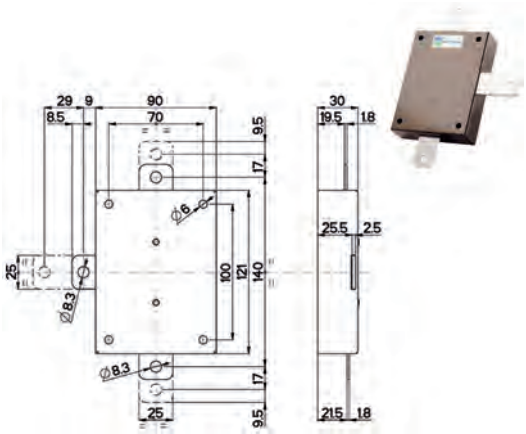

Deviatore per serrature quintuplici da applicare SERIE 38.

Codice	Descrizione	Conf.	Euro	/Um
846051	96145V	1		PZ

SBALZI MOTTURA PER ASTE 99137 - 99138



Sbalzi Mottura per aste.

Codice	Descrizione	Conf.	Euro	/Um
846058	99137VR3C1 mm.30	10		PZ
846059	99138VR7C1 mm.70	10		PZ
846060	99138VR1C1 mm.100	10		PZ

PROLUNGHE PER POMOLO MOTTURA 99198A



Per serrature da art.30601 ad art.30651.

Codice	Descrizione	Conf.	Euro	/Um
846064	99198A20C1 mm.20	10		PZ
846065	99198A30C1 mm.30	10		PZ

BOCCOLE MOTTURA A PAVIMENTO 99151



Boccola a pavimento per aste d.mm.18.

Codice	Descrizione	Conf.	Euro	/Um
846067	99151000C1	10		PZ

PASSANTI MOTTURA PER ASTE 99152



Passante per aste d.mm.18.

Codice	Descrizione	Conf.	Euro	/Um
846070	99152V00C1	10		PZ

FERROGLIERE MOTTURA BASSA 94122

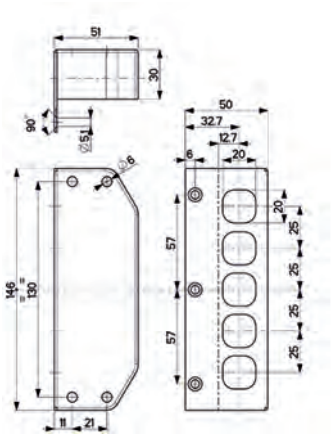

Ferrogliera BASSA.

Codice	Descrizione	Conf.	Euro	/Um
846075	941220000	1		PZ

FERROGLIERE MOTTURA ALTA 94125

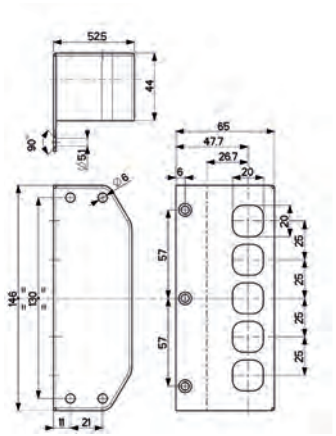



Ferrogliera ALTA.

Codice	Descrizione	Conf.	Euro	/Um
846074	941250000	1		PZ

FERROGLIERE MOTTURA ELETTRICA BASSA 94080

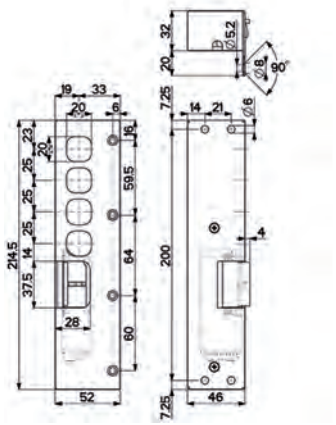



Ferrogliera elettrica BASSA con leva di sbloccaggio per disinnesto temporaneo (fermo a giorno). Congegno automatico antichiusura (antiripetitore). Riscontro regolabile. Alimentazione 12V C.A.

Codice	Descrizione	Conf.	Euro	/Um
846079	94080VDDMN dx	1		PZ
846080	94080VSDMN sx	1		PZ

FERROGLIERE MOTTURA ELETTRICA ALTA 94081

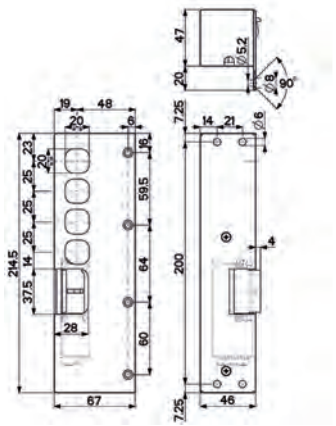



Ferrogliera elettrica ALTA con leva di sbloccaggio per disinnesto temporaneo (fermo a giorno). Congegno automatico antichiusura (antiripetitore). Riscontro regolabile. Alimentazione 12V C.A.

Codice	Descrizione	Conf.	Euro	/Um
846091	94081VDDMN dx	1		PZ
846092	94081VSDMN sx	1		PZ

CILINDRI KABA *ENTRO* CHIAVE-CHIAVE 3 CHIAVI

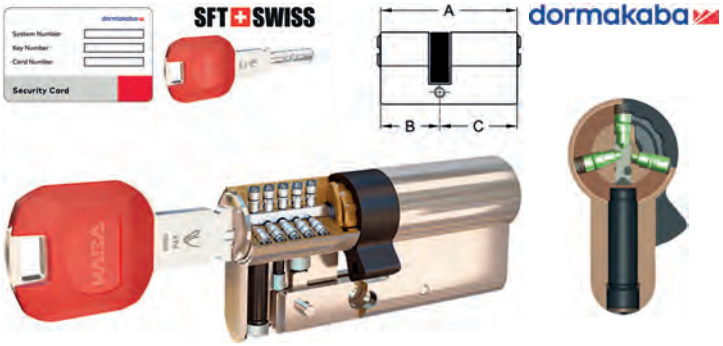

Doppi cilindri frizionati. Sistema radiale su 3 file composto da 16 perni attivi in acciaio indurito. Rinforzato con 3 lamelle in acciaio antispezzamento. Chiave ad alta precisione prodotta con macchine elettroniche per garantire un maggior livello di sicurezza. Duplica chiave protetta. Dotazione 3 chiavi profilo brevettato SFT+SWISS e Security Card. Classe 6. Inserto EL030.

Codice	Descrizione	Conf.	Euro	/Um
857000	mm. 60A 30B 30C	1		PZ
857001	mm. 65A 30B 35C	1		PZ
857002	mm. 70A 30B 40C	1		PZ
857003	mm. 70A 35B 35C	1		PZ
857004	mm. 75A 30B 45C	1		PZ
857005	mm. 75A 35B 40C	1		PZ
857006	mm. 80A 30B 50C	1		PZ
857007	mm. 80A 35B 45C	1		PZ
857008	mm. 80A 40B 40C	1		PZ
857009	mm. 85A 30B 55C	1		PZ
857010	mm. 85A 35B 50C	1		PZ
857011	mm. 85A 40B 45C	1		PZ
857012	mm. 90A 30B 60C	1		PZ
857013	mm. 90A 35B 55C	1		PZ
857014	mm. 90A 40B 50C	1		PZ
857015	mm. 90A 45B 45C	1		PZ
857016	mm. 95A 30B 65C	1		PZ
857017	mm. 95A 35B 60C	1		PZ
857018	mm. 95A 40B 55C	1		PZ
857019	mm. 95A 45B 50C	1		PZ
857020	mm. 100A 30B 70C	1		PZ
857021	mm. 100A 40B 60C	1		PZ
857022	mm. 100A 45B 55C	1		PZ
857023	mm. 100A 50B 50C	1		PZ
857024	mm. 105A 45B 60C	1		PZ
857025	mm. 105A 50B 55C	1		PZ
857026	mm. 110A 30B 80C	1		PZ
857027	mm. 110A 40B 70C	1		PZ
857028	mm. 110A 50B 60C	1		PZ
857029	mm. 110A 55B 55C	1		PZ
857030	mm. 120A 30B 90C	1		PZ
857031	mm. 120A 40B 80C	1		PZ
857032	mm. 120A 50B 70C	1		PZ
857033	mm. 130A 60B 70C	1		PZ

CILINDRI KABA *ENTRO* KIT C/C CHIAVE UGUALE



Kit cilindri chiave-chiave frizionati. Ogni cilindro del Kit si apre con la stessa chiave. Stesse caratteristiche di sicurezza dei cilindri ENTRO singoli. Duplica chiave protetta. Dotazione chiavi con profilo SFT+SWISS e Security Card. Classe 6. Inserto EL030. Altre misure fornibili su richiesta.

Codice	Descrizione	Conf.	Euro	/Um
857070	mm.80A 30B 50C Kit pz.2 (6 chiavi)	1		KIT
857072	mm.80A 30B 50C Kit pz.3 (9 chiavi)	1		KIT
857074	mm.80A 30B 50C Kit pz.4 (12 chiavi)	1		KIT



dormakaba

kaba ENTRO



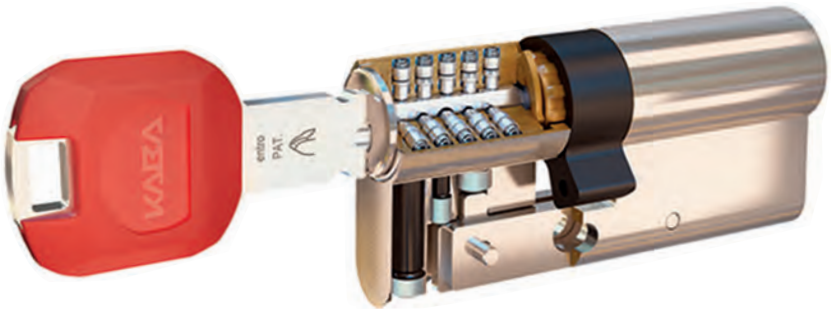

kaba 4PLUS





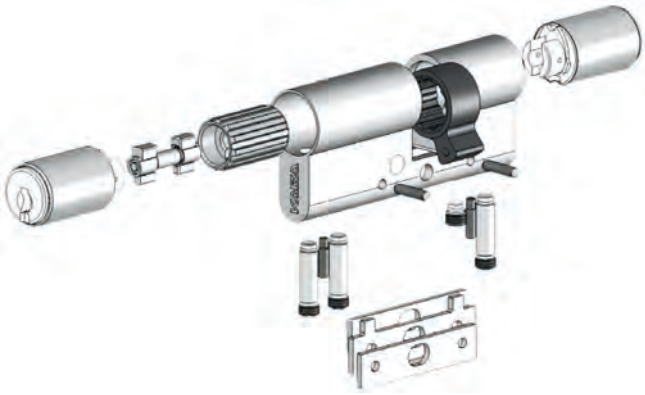

SFT SWISS

dormakaba

Marchio Mountain Peak

I nostri sistemi brevettati presentano l'iscrizione "PAT." e il marchio che li contraddistingue da eventuali contraffazioni. Il marchio conferma che si tratta di una chiave originale prodotta da dormakaba.

CILINDRI KABA *ENTRO* CHIAVE-POMOLO 3 CHIAVI

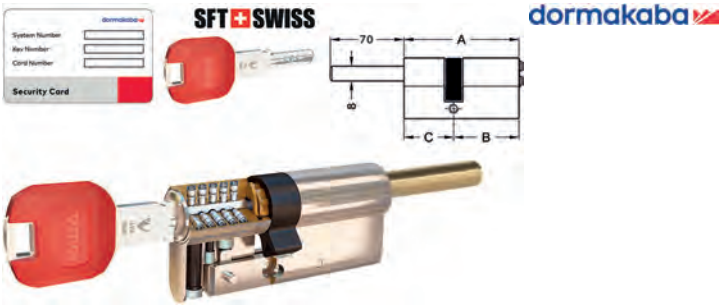

Cilindri con codolo rasabile. Sistema radiale su 3 file composto da 16 perni attivi in acciaio indurito. Rinforzato con 3 lamelle in acciaio antispezzamento. Chiave ad alta precisione prodotta con macchine elettroniche per garantire maggiore sicurezza. Duplica chiave protetta. Dotazione 3 chiavi profilo brevettato SFT+SWISS e Security Card. Inserto EL030. Classe 6. Altre misure su richiesta.

Codice	Descrizione	Conf.	Euro	/Um
857134	mm. 60A 30B 30C	1		PZ
857135	mm. 65A 35B 30C	1		PZ
857136	mm. 70A 40B 30C	1		PZ
857137	mm. 75A 45B 30C	1		PZ
857138	mm. 80A 50B 30C	1		PZ
857139	mm. 85A 55B 30C	1		PZ
857140	mm. 90A 60B 30C	1		PZ
857142	mm. 100A 70B 30C	1		PZ
857144	mm. 110A 80B 30C	1		PZ

CILINDRI KABA *ENTRO* COPPIA C/P CHIAVE UGUALE

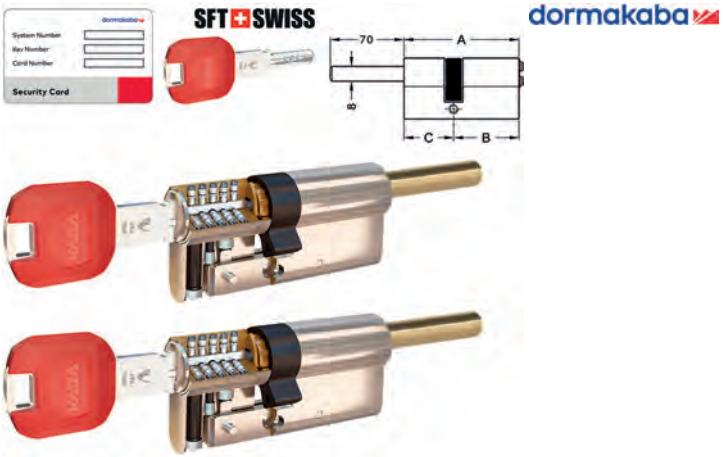

Coppia cilindri chiave-codolo rasabile. Ogni cilindro si apre con la stessa chiave. Stesse caratteristiche di sicurezza dei cilindri ENTRO singoli. Duplica chiave protetta. Dotazione 6 chiavi con profilo SFT+SWISS e Security Card. Classe 6. Inserto EL030. Altre misure fornibili su richiesta.

Codice	Descrizione	Conf.	Euro	/Um
857150	mm. 60A 30B 30C *KA*	1		COP

CILINDRI KABA *ENTRO* C/C +SER.UNIV. CHIAVE UGUALE



Kit formato da 1 cilindro chiave-chiave 30-50 + 1 serratura universale mm. D.19 L.26. I cilindri si aprono con la stessa chiave. Indicato per unificare la chiave della porta di casa con la buca delle lettere o altri mobili. Duplica chiave protetta. Dotazione 5 CHIAVI con profilo SFT+SWISS e Security Card. Classe 6. Inserto EL030 per il c/c e EL025 per la serratura universale.

Codice	Descrizione	Conf.	Euro	/Um
857155	C/C 30-50 + serratura D19L26 *KA*	1		KIT

CILINDRI KABA *ENTRO* C/C + C/P CHIAVE UGUALE



Kit formato da 1 cilindro chiave-chiave + 1 cilindro chiave-codolo rasabile. Ogni cilindro si apre con la stessa chiave. Stesse caratteristiche di sicurezza dei cilindri ENTRO singoli. Duplica chiave protetta. Dotazione 6 chiavi con profilo SFT+SWISS e Security Card. Classe 6. Inserto EL030. Altre misure fornibili su richiesta.

Codice	Descrizione	Conf.	Euro	/Um
857158	C/C 30-50 + C/P 30-30 *KA*	1		KIT

CILINDRI KABA *ENTRO* MEZZI CILINDRI 3 CHIAVI

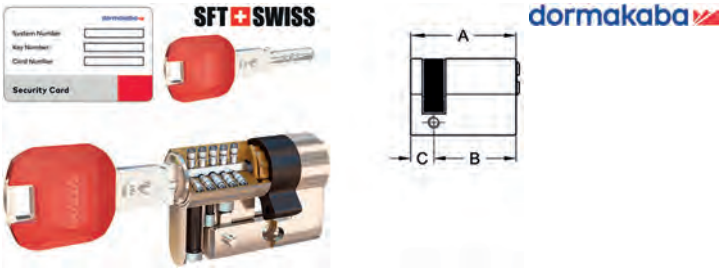

Mezzi cilindri. Sistema radiale su 3 file composto da 16 perni attivi in acciaio indurito. Chiave ad alta precisione prodotta con macchine elettroniche per garantire un maggior livello di sicurezza. Duplica chiave protetta. Dotazione 3 chiavi profilo brevettato SFT+SWISS e Security Card. Classe 6. Inserto EL030.

Codice	Descrizione	Conf.	Euro	/Um
857170	mm. 40A 30B 10C	1		PZ
857171	mm. 45A 35B 10C	1		PZ
857172	mm. 50A 40B 10C	1		PZ

CILINDRI KABA *ENTRO* CHIAVE-CHIAVE **5 CHIAVI**

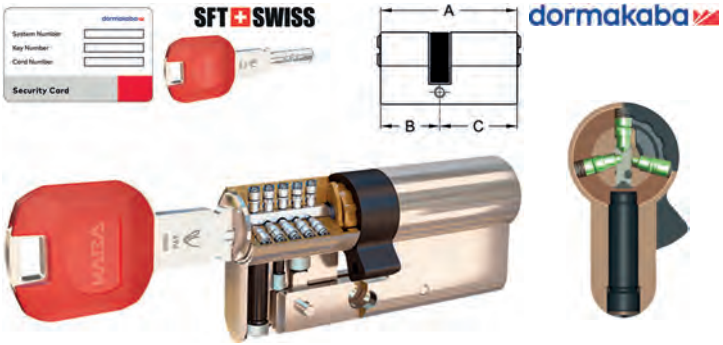

Doppi cilindri frizionati. Sistema radiale su 3 file composto da 16 perni attivi in acciaio indurito. Corpo rinforzato con 3 lamelle in acciaio antispezzamento. Chiave ad alta precisione prodotta con macchine elettroniche per garantire un maggior livello di sicurezza. Duplica chiave protetta. Dotazione 5 CHIAVI profilo brevettato SFT+SWISS e Security Card. Classe 6. Inserto EL030.

Codice	Descrizione	Conf.	Euro	/Um
857180	mm. 80A 30B 30C	1		PZ
857182	mm. 80A 30B 40C	1		PZ
857184	mm. 80A 30B 45C	1		PZ
857186	mm. 80A 30B 50C	1		PZ
857192	mm. 80A 30B 60C	1		PZ
857194	mm. 80A 40B 50C	1		PZ

CILINDRI KABA *ENTRO* CHIAVE-POMOLO **5 CHIAVI**

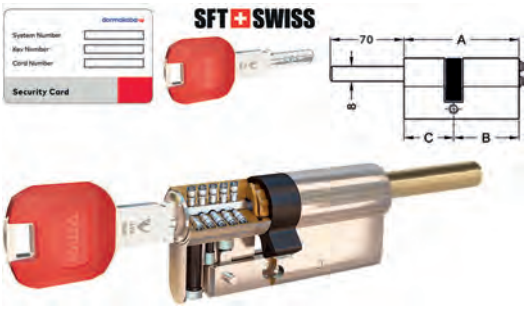

Cilindri con codolo rasabile. Sistema radiale su 3 file composto da 16 perni attivi in acciaio indurito. Corpo rinforzato con 3 lamelle in acciaio antispezzamento. Chiave ad alta precisione prodotta con macchine elettroniche per garantire un maggior livello di sicurezza. Duplica chiave protetta. Dotazione 5 CHIAVI profilo brevettato SFT+SWISS e Security Card. Classe 6. Inserto EL030.

Codice	Descrizione	Conf.	Euro	/Um
857220	mm. 60A 30B 30C	1		PZ

CILINDRI KABA *ENTRO* CON CAMBIO CHIAVE

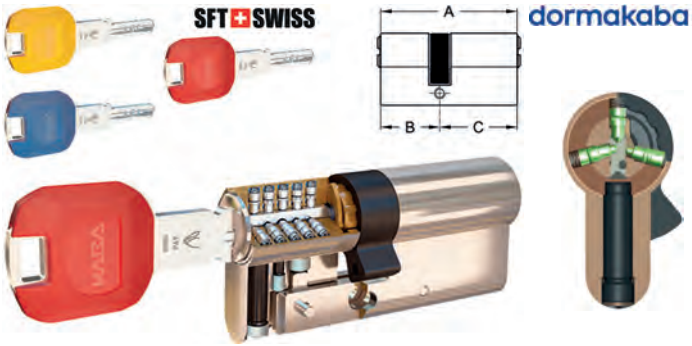

Doppio cilindro frizionato CON CAMBIO CHIAVE. Stesse caratteristiche di sicurezza dei cilindri ENTRO singoli. Duplica chiave protetta. Dotazione 3 chiavi rosse funzionanti, 1 chiave CAMBIO codice gialla che potrà escludere definitivamente le rosse e mettere in funzione la chiave blu. Chiavi con profilo SFT+SWISS e Security Card. Classe 6. Inserto EL030. Altre misure fornibili su richiesta.

Codice	Descrizione	Conf.	Euro	/Um
857225	mm. 80A 30B 50C	1		PZ

CILINDRI KABA *ENTRO* COPPIA C/C PADRONALE-SERVIZ.



Coppia cilindri chiave-chiave frizionati. La chiave padronale blu apre entrambi i cilindri, quella rossa di servizio apre solo un cilindro. Stesse caratteristiche di sicurezza dei cilindri ENTRO singoli. Duplica chiave protetta. Dotazione 4 chiavi padronali e 2 di servizio. Chiavi con profilo SFT+SWISS e Security Card. Classe 6. Inserto EL030. Altre misure fornibili su richiesta.

Codice	Descrizione	Conf.	Euro	/Um
857230	mm. 80A 30B 50C	1		COP

CILINDRI KABA *ENTRO* COPPIA TIPO FICHET



Coppia cilindri frizionati tipo Fichet. Nichelati. Sistema radiale su 3 file composto da 16 perni attivi in acciaio indurito. Chiave ad alta precisione prodotta con macchine elettroniche per garantire un maggior livello di sicurezza. Duplica chiave protetta. Dotazione 3 chiavi profilo brevettato SFT+SWISS e Security Card. Classe 6. Inserto EL030.

Codice	Descrizione	Conf.	Euro	/Um
857238	art.AK753 mm.34+34	1		COP
857239	art.AK753 mm.34+50	1		COP

CILINDRI KABA *ENTRO* TIPO POMPA CR/CERUTTI



Cilindri per pompa tipo Cr-Cerutti. Sistema radiale su 3 file composto da 16 perni attivi in acciaio indurito. Chiave ad alta precisione prodotta con macchine elettroniche per garantire un maggior livello di sicurezza. Duplica chiave protetta. Dotazione 3 chiavi profilo brevettato SFT+SWISS e Security Card. Classe 6. Inserto EL030.

Codice	Descrizione	Conf.	Euro	/Um
857245	art.AK940 mm.60	1		PZ

CILINDRI KABA *ENTRO* TIPO POMPA MOTTURA



Cilindri per pompa tipo Mottura. Sistema radiale su 3 file composto da 16 perni attivi in acciaio indurito. Chiave ad alta precisione prodotta con macchine elettroniche per garantire un maggior livello di sicurezza. Duplica chiave protetta. Dotazione 3 chiavi profilo brevettato SFT+SWISS e Security Card. Classe 6. Inserto EL030.

Codice	Descrizione	Conf.	Euro	/Um
857248	art.AK958 mm.60	1		PZ

CILINDRI KABA *ENTRO* KIT PER ELETTRICHE CISA



Kit 2 cilindri interno AK285-esterno AK745 per elettrica tipo Cisa. Sistema radiale su 3 file composto da 16 perni attivi in acciaio indurito. Chiave ad alta precisione prodotta con macchine elettroniche per garantire un maggior livello di sicurezza. Duplica chiave protetta. Dotazione 3 chiavi profilo brevettato SFT+SWISS e Security Card. Classe 6. Inserto EL030.

Codice	Descrizione	Conf.	Euro	/Um
857251	Kit art.AK285/art.AK745	1		KIT

CILINDRI KABA *ENTRO* KIT PER CISA 1A721 E 1A731



Kit 2 cilindri interno AK699-esterno AK745 per elettrica tipo Cisa K 1A. Sistema radiale su 3 file composto da 16 perni attivi in acciaio indurito. Chiave ad alta precisione prodotta con macchine elettroniche per garantire un maggior livello di sicurezza. Duplica chiave protetta. Dotazione 3 chiavi profilo brevettato SFT+SWISS e Security Card. Classe 6. Inserto interno EL030, esterno EL025.

Codice	Descrizione	Conf.	Euro	/Um
857253	Kit art.AK699/art.AK745	1		PZ

CILINDRI KABA *ENTRO* TONDI APPLICARE UNIVERSALI



Cilindri tondi da applicare d.mm.25. Sistema radiale su 3 file composto da 16 perni attivi in acciaio indurito. Chiave ad alta precisione prodotta con macchine elettroniche per garantire un maggior livello di sicurezza. Duplica chiave protetta. Dotazione 3 chiavi profilo brevettato SFT+SWISS e Security Card. Classe 6. Inserto EL030.

Codice	Descrizione	Conf.	Euro	/Um
857254	art.AK745 d.mm.25	1		PZ

CHIAVI KABA ENTRO SFT+SWISS DUPLICATO



dormakaba

Chiavi brevettate a duplicazione protetta, profilo personalizzato SFT+SWISS. La duplica delle chiavi ENTRO può essere effettuata solamente dietro presentazione della tessera di proprietà (Security Card).

Codice	Descrizione	Conf.	Euro	/Um
857266	SFT+SWISS duplicato	1		PZ

CILINDRI KABA 4PLUS CON CODOLO **5 CHIAVI**

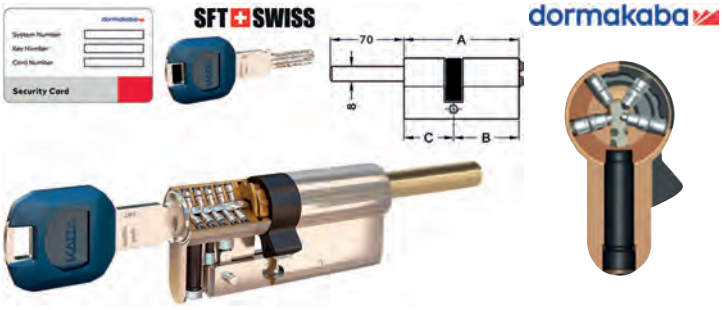

Cilindri con codolo. Sistema radiale su 4 file composto da 22 perni attivi in acciaio indurito. Rinforzato con 3 lamelle in acciaio antispezzamento. Un quadrilione di combinazioni. Chiavi ad alta precisione brevettate, a duplicazione protetta da tessera di proprietà. Le chiavi sono riprodotte unicamente presso lo stabilimento Kaba in Svizzera. Classe 6. Dotazione 5 CHIAVI. Inserto EL030.

Codice	Descrizione	Conf.	Euro	/Um
857380	mm. 60A 30B 30C	1		PZ
857381	mm. 65A 35B 30C	1		PZ
857382	mm. 70A 40B 30C	1		PZ
857383	mm. 75A 45B 30C	1		PZ
857384	mm. 80A 50B 30C	1		PZ
857385	mm. 85A 55B 30C	1		PZ
857386	mm. 90A 60B 30C	1		PZ
857388	mm. 100A 70B 30C	1		PZ
857390	mm. 110A 80B 30C	1		PZ

CILINDRI KABA 4PLUS CHIAVE-CHIAVE **5 CHIAVI**

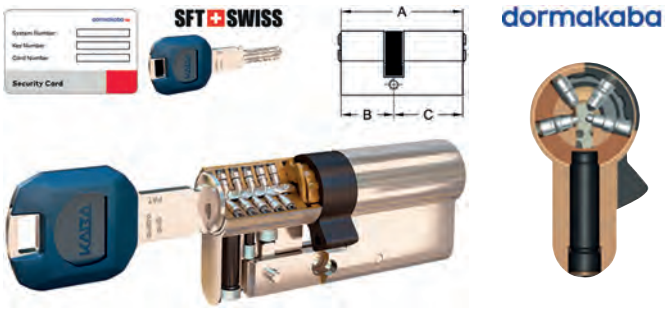

Doppi cilindri frizionati. Sistema radiale su 4 file composto da 22 perni attivi in acciaio indurito. Rinforzato con 3 lamelle in acciaio antispezzamento. Un quadrilione di combinazioni. Chiavi ad alta precisione brevettate, a duplicazione protetta da tessera di proprietà. Le chiavi sono riprodotte unicamente presso lo stabilimento Kaba in Svizzera. Classe 6. Dotazione 5 CHIAVI. Inserto EL030.

Codice	Descrizione	Conf.	Euro	/Um
857340	mm. 60A 30B 30C	1		PZ
857341	mm. 65A 30B 35C	1		PZ
857342	mm. 70A 30B 40C	1		PZ
857343	mm. 70A 35B 35C	1		PZ
857344	mm. 75A 30B 45C	1		PZ
857345	mm. 75A 35B 40C	1		PZ
857346	mm. 80A 30B 50C	1		PZ
857347	mm. 80A 35B 45C	1		PZ
857348	mm. 80A 40B 40C	1		PZ
857349	mm. 85A 30B 55C	1		PZ
857350	mm. 85A 35B 50C	1		PZ
857351	mm. 85A 40B 45C	1		PZ
857352	mm. 90A 30B 60C	1		PZ
857353	mm. 90A 35B 55C	1		PZ
857354	mm. 90A 40B 50C	1		PZ
857355	mm. 90A 45B 45C	1		PZ
857356	mm. 95A 30B 65C	1		PZ
857357	mm. 95A 35B 60C	1		PZ
857358	mm. 95A 40B 55C	1		PZ
857359	mm. 95A 45B 50C	1		PZ
857360	mm. 100A 30B 70C	1		PZ
857361	mm. 100A 40B 60C	1		PZ
857362	mm. 100A 45B 55C	1		PZ
857363	mm. 100A 50B 50C	1		PZ
857364	mm. 105A 45B 60C	1		PZ
857365	mm. 105A 50B 55C	1		PZ
857366	mm. 110A 30B 80C	1		PZ
857367	mm. 110A 40B 70C	1		PZ
857368	mm. 110A 50B 60C	1		PZ
857369	mm. 110A 55B 55C	1		PZ
857370	mm. 120A 30B 90C	1		PZ
857371	mm. 120A 40B 80C	1		PZ
857372	mm. 120A 50B 70C	1		PZ
857373	mm. 130A 60B 70C	1		PZ

CHIAVI KABA 4PLUS DUPLICATO



dormakaba

Chiavi brevettate a duplicazione protetta. Riprodotte unicamente presso lo stabilimento Kaba in Svizzera. La duplica delle chiavi 4PLUS può essere effettuata solamente dietro presentazione della tessera di proprietà (Security card).

Codice	Descrizione	Conf.	Euro	/Um
857450	4PLUS duplicato	1		PZ

LUBRIFICANTE PER CILINDRI KABA CLEANER SPRAY



dormakaba

Liquido lubrificante senza grassi per la manutenzione dei cilindri.

Codice	Descrizione	Conf.	Euro	/Um
857455	spray ml.13	20		PZ

SERRATURE CR APPLICARE CILINDRO TONDO K55 220P

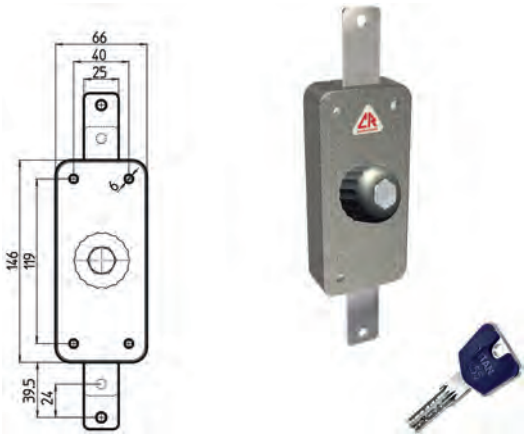

Serratura verticale da applicare verniciata. Corsa aste mm.24. Apertura interna con pomolo. Esterno cilindro K55 L mm.50 d.29. In dotazione 3 chiavi (ns.cod.847367), bocchetta e viti. Senza aste.

Codice	Descrizione	Conf.	Euro	/Um
847100	220P-01K55/29 cil.d.29	1		PZ

SERRATURE CR APPLICARE CILINDRO TONDO K55 1600

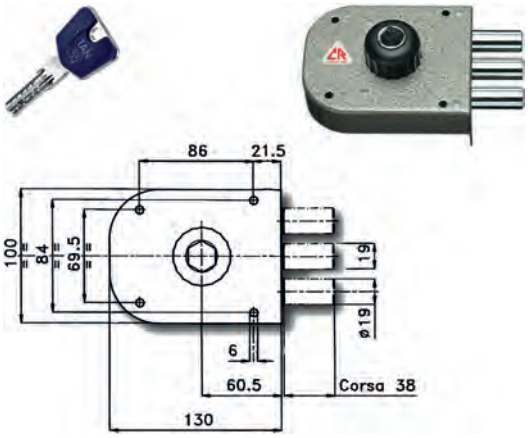

Serratura da applicare verniciata. Laterale con 3 catenacci. Entrata 60. Corsa catenaccio mm.38. Apertura interna con pomolo. Esterno cilindro K55 mm.50 d.29. In dotazione 3 chiavi (ns.cod.847367), ferrogliera, bocchetta e viti.

Codice	Descrizione	Conf.	Euro	/Um
847120	1600-01K55/29 cil.d.29 dx	1		PZ
847121	1600-51K55/29 cil.d.29 sx	1		PZ

SERRATURE CR APPLICARE CILINDRO TONDO K55 1500

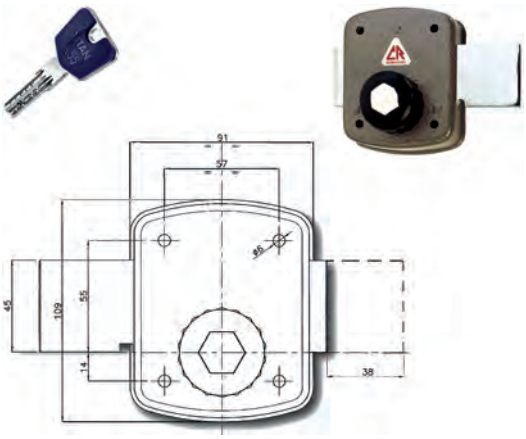

Serratura laterale da applicare verniciata. Entrata 30. Corsa catenaccio mm.38. Apertura interna con pomolo. Esterno cilindro K55 L mm.50 d.29. In dotazione 3 chiavi (ns. cod.847367), ferrogliera, bocchetta e viti.

Codice	Descrizione	Conf.	Euro	/Um
847111	1500-01K55/29 cil.d.29	1		PZ

SERRATURE CR APPLICARE CILINDRO TONDO K55 1500L

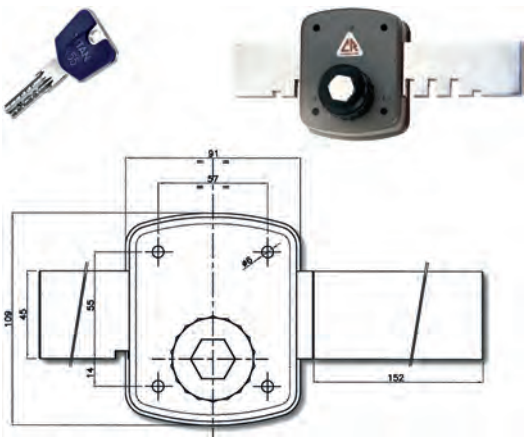

Serratura laterale da applicare verniciata. Entrata 30. Corsa catenaccio mm.152. Apertura interna con pomolo. Esterno cilindro K55 L mm.50 d.29. In dotazione 3 chiavi (ns. cod.847367), ferrogliera, bocchetta e viti.

Codice	Descrizione	Conf.	Euro	/Um
847116	1500L-01K55/29 cil.d.29	1		PZ

SERRATURE CR APPLICARE CILINDRO TONDO K55 1650

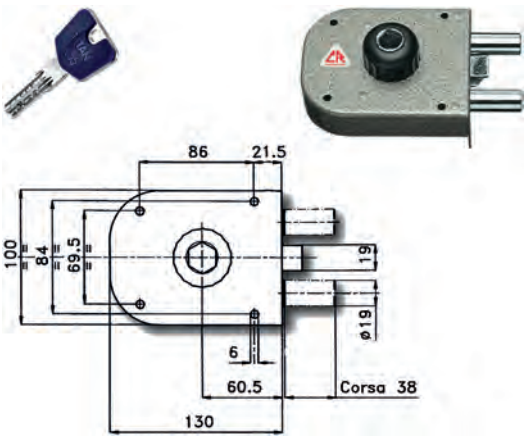

Serratura da applicare verniciata. Laterale con 3 catenacci e scrocco. Entrata 60. Corsa catenaccio mm.38. Apertura interna con pomolo. Esterno cilindro K55 mm.50 d.29. In dotazione 3 chiavi (ns.cod.847367), ferrogliera, bocchetta e viti.

Codice	Descrizione	Conf.	Euro	/Um
847129	1650-01K55/29 cil.d.29 dx	1		PZ
847130	1650-51K55/29 cil.d.29 sx	1		PZ

SERRATURE CR APPLICARE CILINDRO TONDO K55 3000

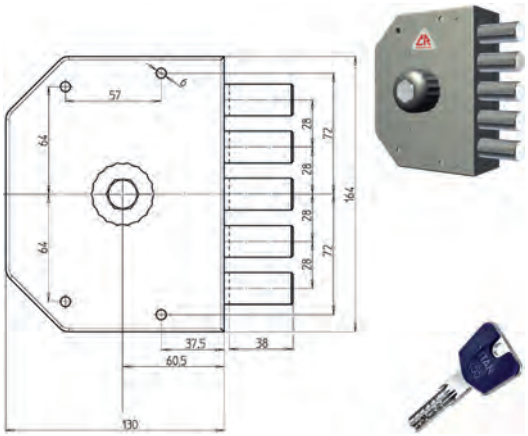

Serratura da applicare verniciata. Laterale con 5 catenacci. Entrata 60. Corsa catenaccio mm.38. Apertura interna con pomolo. Esterno cilindro K55 mm.50 d.29. In dotazione 3 chiavi (ns.cod.847367), ferrogliera, bocchetta e viti.

Codice	Descrizione	Conf.	Euro	/Um
847134	3000-01NK55/29 cil.d.29 dx	1		PZ
847135	3000-51NK55/29 cil.d.29 sx	1		PZ

SERRATURE CR APPLICARE CILINDRO TONDO K55 3250

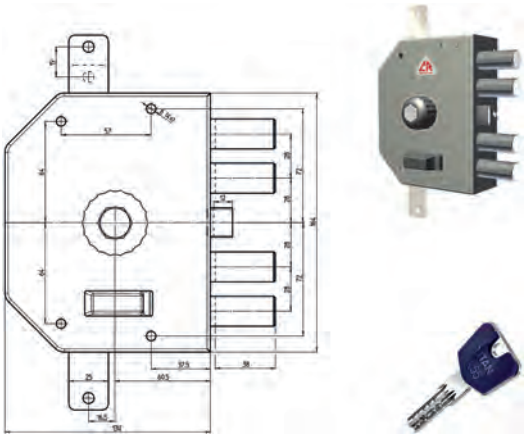

Serratura da applicare verniciata. Triplice con 4 catenacci e scrocco. Entrata 60. Corsa catenaccio mm.38. Apertura interna con pomolo. Esterno cilindro K55 mm.50 d.29. In dotazione 3 chiavi (ns.cod.847367), ferrogliera, bocchetta e viti. Senza aste (ns.cod. da 847350 a 847352).

Codice	Descrizione	Conf.	Euro	/Um
847153	3250P-01NK55/29 cil.d.29 dx	1		PZ
847154	3250P-51NK55/29 cil.d.29 sx	1		PZ

SERRATURE CR APPLICARE CILINDRO TONDO K55 3050

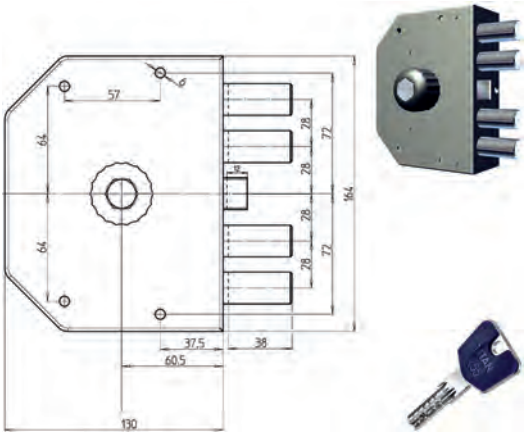

Serratura da applicare verniciata. Laterale con 4 catenacci e scrocco. Entrata 60. Corsa catenaccio mm.38. Apertura interna con pomolo. Esterno cilindro K55 mm.50 d.29. In dotazione 3 chiavi (ns.cod.847367), ferrogliera, bocchetta e viti.

Codice	Descrizione	Conf.	Euro	/Um
847141	3050-01NK55/29 cil.d.29 dx	1		PZ
847142	3050-51NK55/29 cil.d.29 sx	1		PZ

SERRATURE CR APPLICARE CILINDRO TONDO K55 3300

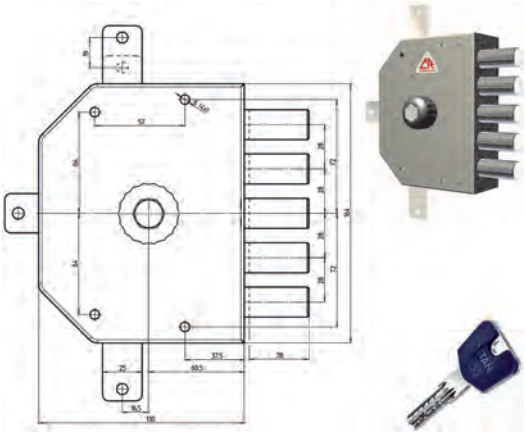

Serratura da applicare verniciata. Quintuplice con 5 catenacci. Entrata 60. Corsa catenaccio mm.38. Apertura interna con pomolo. Esterno cilindro K55 mm.50 d.29. In dotazione 3 chiavi (ns.cod.847367), ferrogliera, scatola derivazione, bocchetta e viti. Senza aste (ns. cod. da 847350 a 847352) e aste derivazione (ns.cod.847353).

Codice	Descrizione	Conf.	Euro	/Um
847159	3300P-01NK55/29 cil.d.29 dx	1		PZ
847160	3300P-51NK55/29 cil.d.29 sx	1		PZ

SERRATURE CR APPLICARE CILINDRO TONDO K55 3200

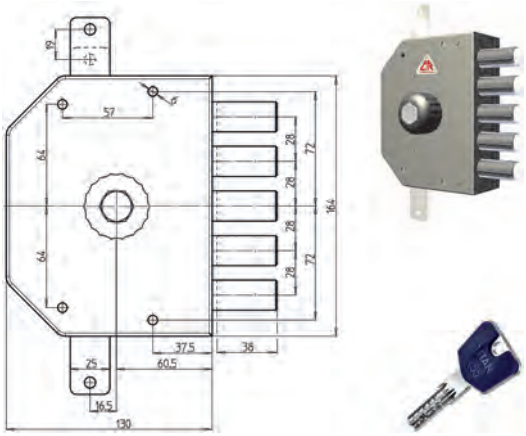

Serratura da applicare verniciata. Triplice con 5 catenacci. Entrata 60. Corsa catenaccio mm.38. Apertura interna con pomolo. Esterno cilindro K55 mm.50 d.29. In dotazione 3 chiavi (ns.cod.847367), ferrogliera, bocchetta e viti. Senza aste (ns.cod. da 847350 a 847352).

Codice	Descrizione	Conf.	Euro	/Um
847146	3200P-01NK55/29 cil.d.29 dx	1		PZ
847147	3200P-51NK55/29 cil.d.29 sx	1		PZ

SERRATURE CR APPLICARE CILINDRO TONDO K55 3350

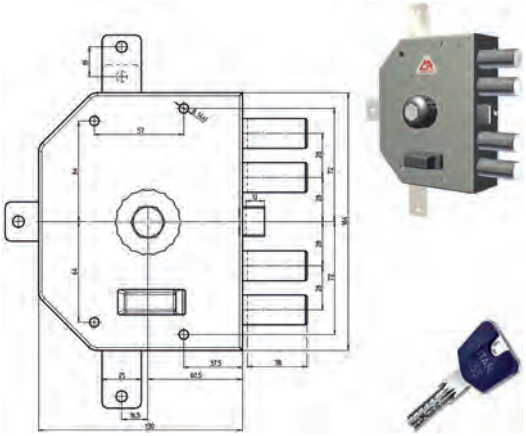

Serratura da applicare verniciata. Quintuplice con 4 catenacci e scrocco. Entrata 60. Corsa catenaccio mm.38. Apertura interna con pomolo. Esterno cilindro K55 mm.50 d.29. In dotazione 3 chiavi (ns.cod.847367), ferrogliera, scatola derivazione, bocchetta e viti. Senza aste (ns.cod. da 847350 a 847352) e aste derivazione (ns.cod 847353).

Codice	Descrizione	Conf.	Euro	/Um
847166	3350P-01NK55/29 cil.d.29 dx	1		PZ
847167	3350P-51NK55/29 cil.d.29 sx	1		PZ

SERRATURE CR APPLICARE CILINDRO TONDO K55 3700

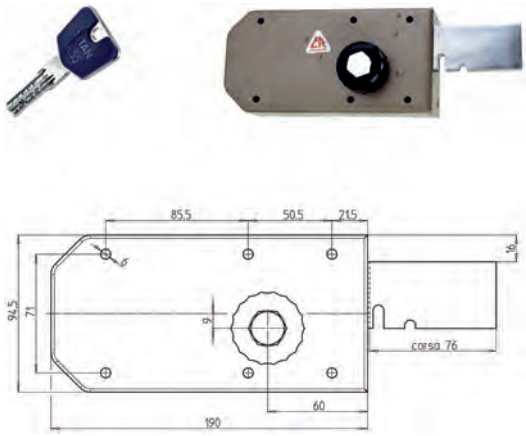

Serratura laterale da applicare verniciata. Entrata 60. Corsa catenaccio mm.76. Apertura interna con pomolo. Esterno cilindro K55 L mm.50 d.29. In dotazione 3 chiavi (ns. cod.847367), ferrogliera, bocchetta e viti.

Codice	Descrizione	Conf.	Euro	/Um
847171	3700-01K55/29 cil.d.29 dx	1		PZ
847172	3700-51K55/29 cil.d.29 sx	1		PZ

SERRATURE CR APPLICARE CILINDRO TONDO K55 3200*MC*

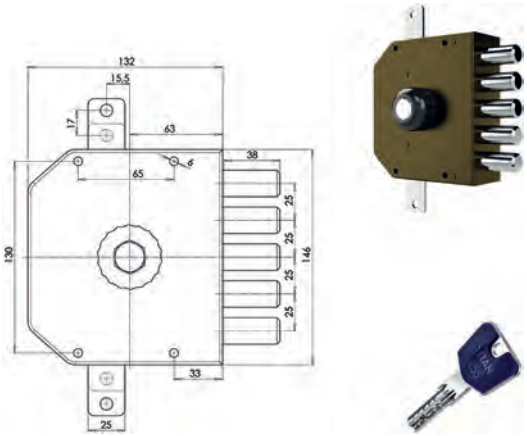

Serratura da applicare verniciata SERIE *MC*. Triplice con 4 catenacci. Entrata 63. Corsa catenaccio mm.40. Apertura interna con pomolo. Esterno cilindro K55 mm.50 d.29. In dotazione 3 chiavi (ns.cod.847367), ferrogliera, bocchetta e viti. Senza aste (ns.cod. da 847350 a 847352).

Codice	Descrizione	Conf.	Euro	/Um
847213	3200PMC-01NK55/29 cil.d.29 dx	1		PZ
847214	3200PMC-51NK55/29 cil.d.29 sx	1		PZ

SERRATURE CR APPLICARE CILINDRO TONDO K55 3000*MC*

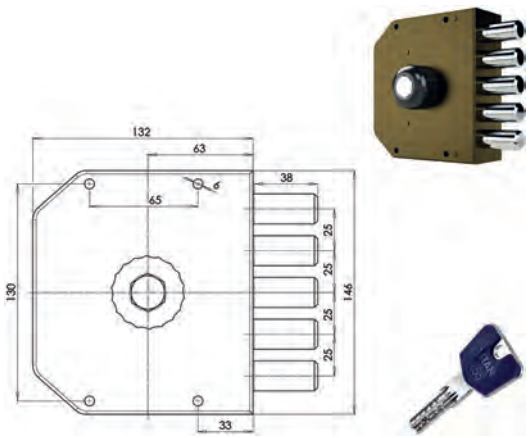

Serratura da applicare verniciata SERIE *MC*. Laterale con 4 catenacci. Entrata 63. Corsa catenaccio mm.40. Apertura interna con pomolo. Esterno cilindro K55 mm.50 d.29. In dotazione 3 chiavi (ns.cod.847367), ferrogliera, bocchetta e viti.

Codice	Descrizione	Conf.	Euro	/Um
847200	3000MC-01NK55/29 cil.d.29 dx	1		PZ
847201	3000MC-51NK55/29 cil.d.29 sx	1		PZ

SERRATURE CR APPLICARE CILINDRO TONDO K55 3250*MC*

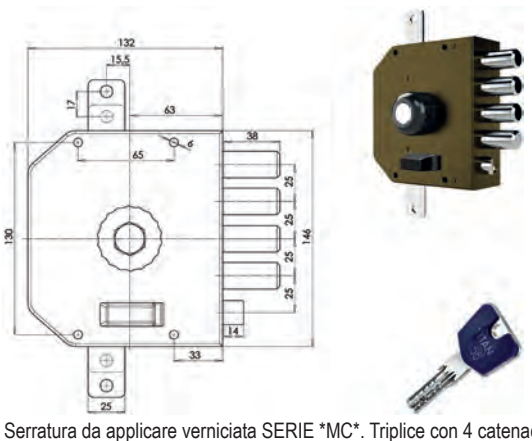

Serratura da applicare verniciata SERIE *MC*. Triplice con 4 catenacci e scrocco. Entrata 63. Corsa catenaccio mm.40. Apertura interna con pomolo. Esterno cilindro K55 mm.50 d.29. In dotazione 3 chiavi (ns.cod.847367), ferrogliera, bocchetta e viti. Senza aste (ns.cod. da 847350 a 847352).

Codice	Descrizione	Conf.	Euro	/Um
847219	3250PMC-01NK55/29 cil.d.29 dx	1		PZ
847220	3250PMC-51NK55/29 cil.d.29 sx	1		PZ

SERRATURE CR APPLICARE CILINDRO TONDO K55 3050*MC*

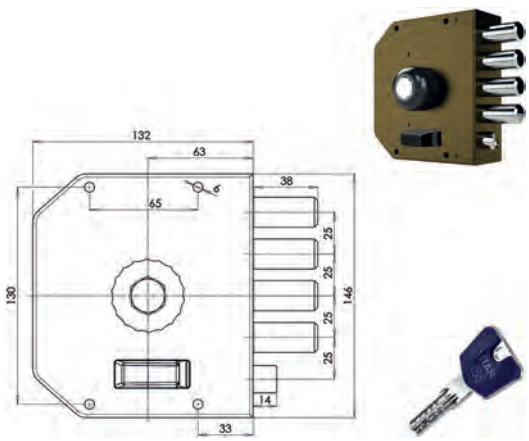

Serratura da applicare verniciata SERIE *MC*. Laterale con 4 catenacci e scrocco. Entrata 63. Corsa catenaccio mm.40. Apertura interna con pomolo. Esterno cilindro K55 mm.50 d.29. In dotazione 3 chiavi (ns.cod.847367), ferrogliera, bocchetta e viti.

Codice	Descrizione	Conf.	Euro	/Um
847207	3050MC-01NK55/29 cil.d.29 dx	1		PZ
847208	3050MC-51NK55/29 cil.d.29 sx	1		PZ

SERRATURE CR APPLICARE CILINDRO TONDO K55 3300*MC*

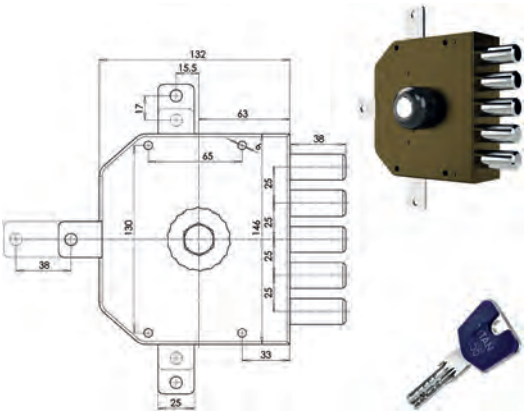

Serratura da applicare verniciata SERIE *MC*. Quintuplice con 4 catenacci. Entrata 63. Corsa catenaccio mm.40. Apertura interna con pomolo. Esterno cilindro K55 mm.50 d.29. In dotazione 3 chiavi (ns.cod.847367), ferrogliera, bocchetta e viti. Senza aste (ns.cod. da 847350 a 847352) e aste derivazione (ns.cod.847353). Senza scatola derivazione (ns. cod.846050).

Codice	Descrizione	Conf.	Euro	/Um
847226	3300PMC-01NK55/29 cil.d.29 dx	1		PZ
847227	3300PMC-51NK55/29 cil.d.29 sx	1		PZ

SERRATURE CR APPLICARE CILINDRO TONDO K55 3350*MC*

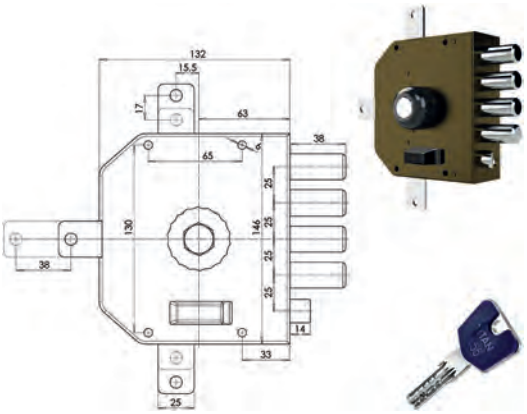

Serratura da applicare verniciata SERIE *MC*. Quintuplice con 4 catenacci e scrocco. Entrata 63. Corsa catenaccio mm.40. Apertura interna con pomolo. Esterno cilindro K55 mm.50 d.29. In dotazione 3 chiavi (ns.cod.847367), ferrogliera, bocchetta e viti. Senza aste (ns.cod. da 847350 a 847352) e aste derivazione (ns.cod.847353). Senza scatola derivazione (ns.cod.846050).

Codice	Descrizione	Conf.	Euro	/Um
847234	3350PMC-01NK55/29 cil.d.29 dx	1		PZ
847235	3350PMC-51NK55/29 cil.d.29 sx	1		PZ

SERRATURE CR APPLICARE DOPPIA MAPPA 1800

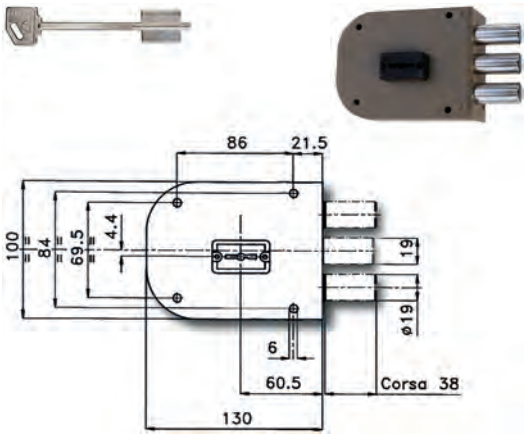

Serratura doppia mappa da applicare verniciata. Laterale con 3 catenacci. Entrata 60. Corsa catenaccio mm.38. In dotazione 3 chiavi (ns.cod.853621 oppure 847370), ferrogliera, bocchetta e viti.

Codice	Descrizione	Conf.	Euro	/Um
847250	1800-01N dx	1		PZ
847251	1800-51N sx	1		PZ

SERRATURE CR APPLICARE DOPPIA MAPPA 1850

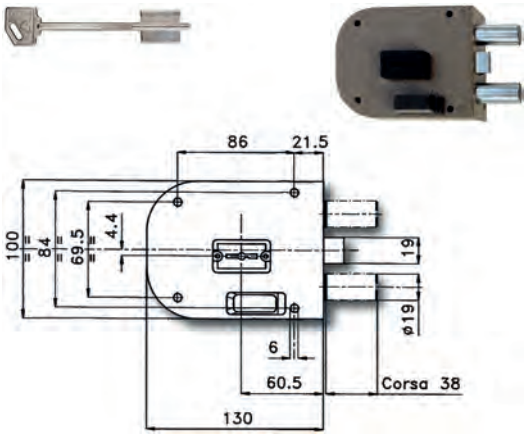

Serratura doppia mappa da applicare verniciata. Laterale con 2 catenacci e scrocco. Entrata 60. Corsa catenaccio mm.38. In dotazione 3 chiavi (ns.cod.853621 oppure 847370), ferrogliera, bocchetta e viti.

Codice	Descrizione	Conf.	Euro	/Um
847252	1850-01N dx	1		PZ
847253	1850-51N sx	1		PZ

SERRATURE CR APPLICARE DOPPIA MAPPA PLUS 2000

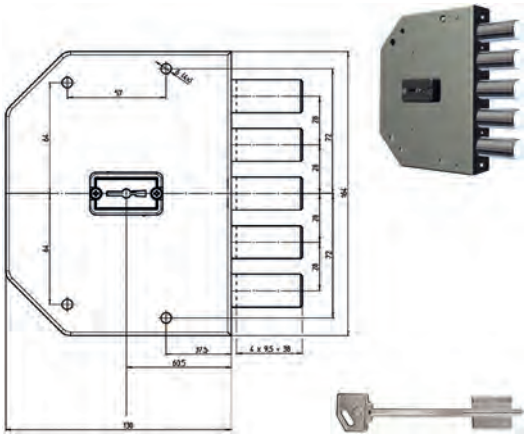

Serratura doppia mappa da applicare verniciata. Con dispositivo NO ENTRY. Laterale con 5 catenacci. Entrata 60. Corsa catenaccio mm.38. In dotazione 3 chiavi (ns.cod.853621 oppure 847370), ferrogliera, bocchetta e viti.

Codice	Descrizione	Conf.	Euro	/Um
847254	2000-01N dx	1		PZ
847255	2000-51N sx	1		PZ

SERRATURE CR APPLICARE DOPPIA MAPPA PLUS 2050

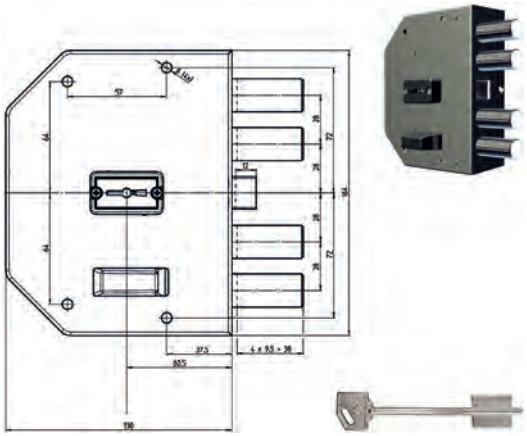

Serratura doppia mappa da applicare verniciata. Con dispositivo NO ENTRY. Laterale con 4 catenacci e scrocco. Entrata 60. Corsa catenaccio mm.38. In dotazione 3 chiavi (ns. cod.853621 oppure 847370), ferrogliera, bocchetta e viti.

Codice	Descrizione	Conf.	Euro	/Um
847256	2050-01N dx	1		PZ
847257	2050-51N sx	1		PZ

SERRATURE CR APPLICARE DOPPIA MAPPA PLUS 2200

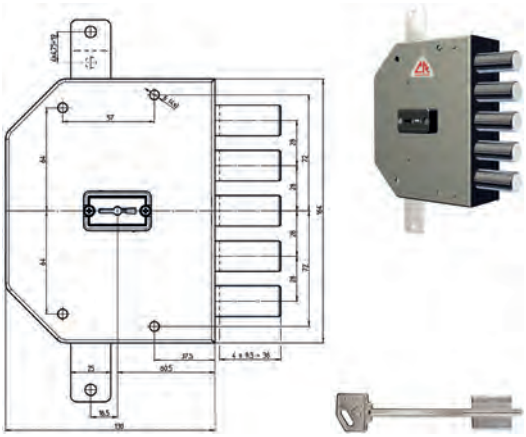

Serratura doppia mappa da applicare verniciata. Con dispositivo NO ENTRY. Triplice con 5 catenacci. Entrata 60. Corsa catenaccio mm.38. In dotazione 3 chiavi (ns.cod.853621 oppure 847370), ferrogliera, bocchetta e viti. Senza aste (ns.cod. da 847350 a 847352).

Codice	Descrizione	Conf.	Euro	/Um
847258	2200-01N dx	1		PZ
847259	2200-51N sx	1		PZ

SERRATURE CR APPLICARE DOPPIA MAPPA PLUS 2250

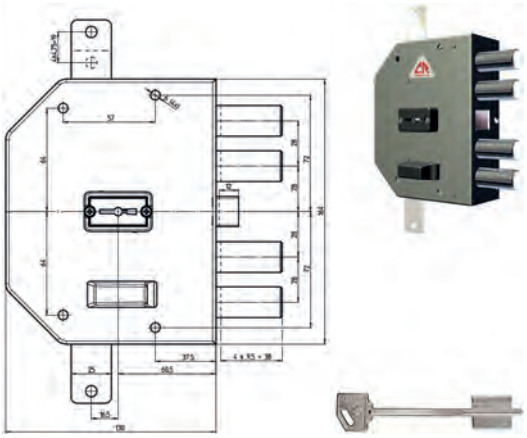

Serratura doppia mappa da applicare verniciata. Con dispositivo NO ENTRY. Triplice con 4 catenacci e scrocco. Entrata 60. Corsa catenaccio mm.38. In dotazione 3 chiavi (ns. cod.853621 oppure 847370), ferrogliera, bocchetta e viti. Senza aste (ns.cod. da 847350 a 847352).

Codice	Descrizione	Conf.	Euro	/Um
847260	2250-01N dx	1		PZ
847261	2250-51N sx	1		PZ

SERRATURE CR APPLICARE DOPPIA MAPPA PLUS 2300

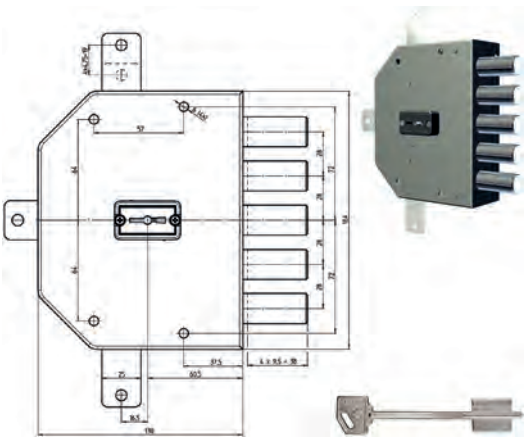

Serratura doppia mappa da applicare verniciata. Con dispositivo NO ENTRY. Quintuplice con 5 catenacci. Entrata 60. Corsa catenaccio mm.38. In dotazione 3 chiavi (ns.cod.853621 oppure 847370), ferrogliera, scatola derivazione, bocchetta e viti. Senza aste (ns.cod. da 847350 a 847352) e aste derivazione (ns.cod.847353).

Codice	Descrizione	Conf.	Euro	/Um
847262	2300-01N dx	1		PZ
847263	2300-51N sx	1		PZ

SERRATURE CR APPLICARE DOPPIA MAPPA PLUS 2350

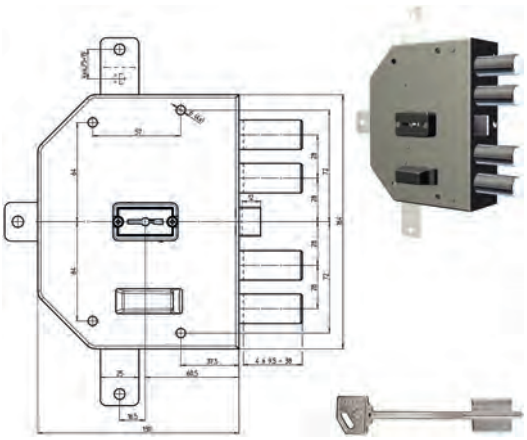

Serratura doppia mappa da applicare verniciata. Con dispositivo NO ENTRY. Quintuplice con 4 catenacci e scrocco. Entrata 60. Corsa catenaccio mm.38. In dotazione 3 chiavi (ns. cod.853621 oppure 847370), ferrogliera, scatola derivazione, bocchetta e viti. Senza aste (ns.cod. da 847350 a 847352) e aste derivazione (ns.cod.847353).

Codice	Descrizione	Conf.	Euro	/Um
847264	2350-01N dx	1		PZ
847265	2350-51N sx	1		PZ

SERRATURE CR INFILARE A CILINDRO 8000

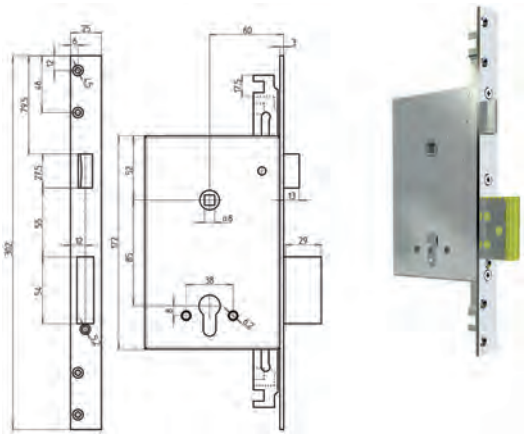

Serratura ad infilare triplice predisposta per cilindro europeo. Entrata mm.60. Scrocco reversibile. 4 mandate. Corsa catenaccio mm.29. Interasse fori defender mm.38. Frontale mm.300x25.

Codice	Descrizione	Conf.	Euro	/Um
847300	8000PE-01	1		PZ

SERRATURE CR PER PORTE BLINDATE 2155PE/28

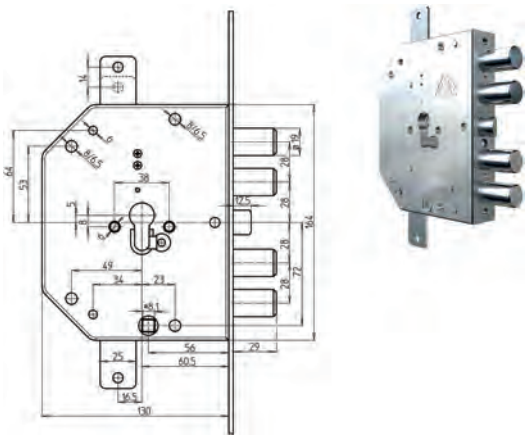

Serratura triplice per porte blindate. Planare. Ad INGRANAGGI. Interasse fori defender mm.38. Predisposta per cilindro europeo. Dotata di trappola. 4 catenacci e scrocco interasse 28. Scrocco azionato da chiave e quadro maniglia. Entrata mm.60,5.

Codice	Descrizione	Conf.	Euro	/Um
847310	2155 PE/28 GEAR dx	1		PZ
847311	2155 PE/28 GEAR sx	1		PZ

SERRATURE CR PER PORTE BLINDATE 2155PE/56

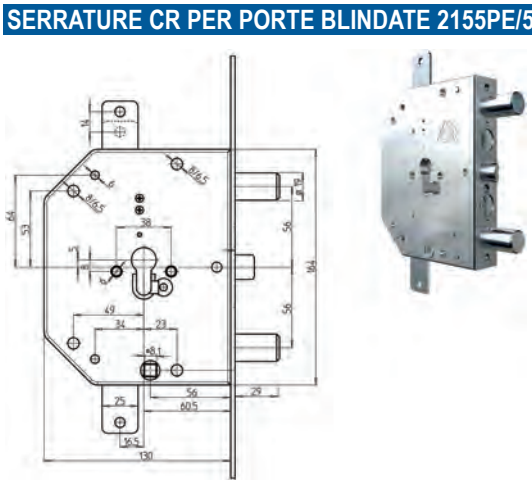

Serratura triplice per porte blindate. Planare. Ad INGRANAGGI. Interasse fori defender mm.38. Predisposta per cilindro europeo. Dotata di trappola. 2 catenacci e scrocco intrasse 56. Scrocco azionato da chiave e quadro maniglia. Entrata mm.60,5.

Codice	Descrizione	Conf.	Euro	/Um
847312	2155 PE/56 GEAR dx	1		PZ
847313	2155 PE/56 GEAR sx	1		PZ

CILINDRI CR RICAMBIO SERIE 3000 *OLD* K55 D.29

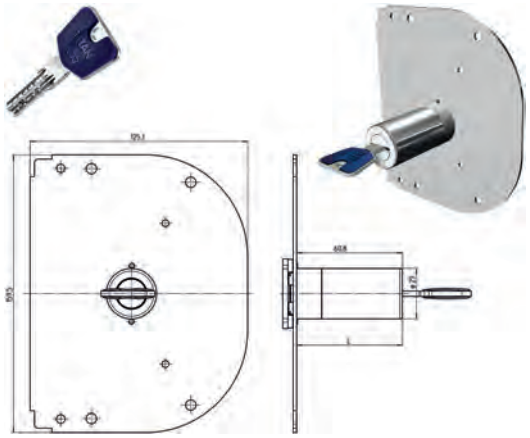

Cilindri tondi chiave punzonata K55. Cilindro di sicurezza con 5 perni di combinazione attivi e 5 controperni. Diametro mm.29. Per serrature CR serie 3000 vecchia, con foderina arrotondata. In dotazione 3 chiavi (ns.cod.847367).

Codice	Descrizione	Conf.	Euro	/Um
847320	D mm.29 L mm.50	1		PZ

CILINDRI CR RICAMBIO SERIE *MC* K55 D.29

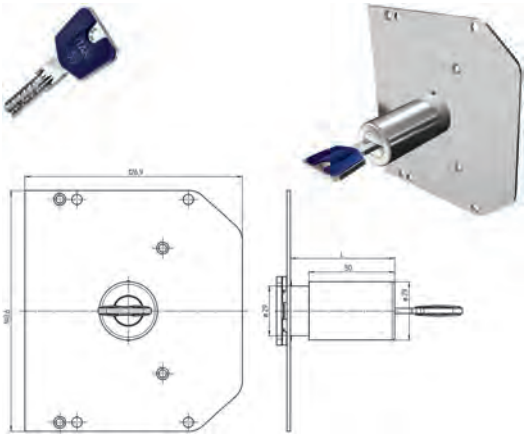

Cilindri tondi chiave punzonata K55. Cilindro di sicurezza con 5 perni di combinazione attivi e 5 controperni. Diametro mm.29. Per serrature CR serie *MC*. In dotazione 3 chiavi (ns. cod.847367).

Codice	Descrizione	Conf.	Euro	/Um
847333	D mm.29 L mm.50	1		PZ

CILINDRI CR RICAMBIO SERIE 3000 *SQUARE* K55 D.29

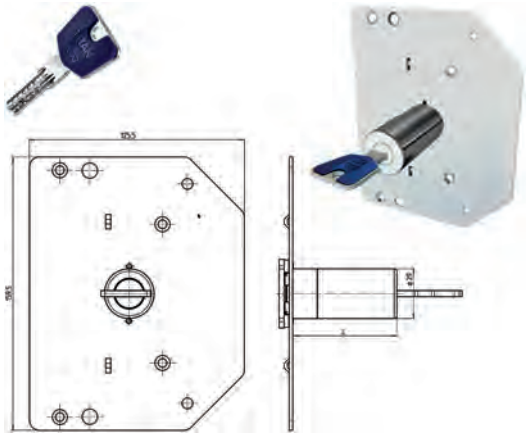

Cilindri tondi chiave punzonata K55. Cilindro di sicurezza con 5 perni di combinazione attivi e 5 controperni. Diametro mm.29. Per serrature CR serie 3000 nuova, con foderina squadrata. In dotazione 3 chiavi (ns.cod.847367).

Codice	Descrizione	Conf.	Euro	/Um
847325	D mm.29 L mm.50	1		PZ
847326	D mm.29 L mm.60	1		PZ

CILINDRI CR RICAMBIO SERIE *MC* K55 D.34

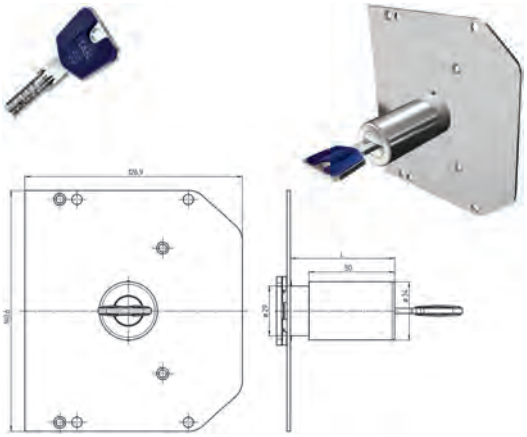

Cilindri tondi CORAZZATI ANTISTRAPPO chiave punzonata K55. Cilindro di sicurezza con 5 perni di combinazione attivi e 5 controperni. Diametro mm.34. Per serrature CR serie *MC*. In dotazione 3 chiavi (ns.cod.847367).

Codice	Descrizione	Conf.	Euro	/Um
847337	D mm.34 L mm.50	1		PZ

CILINDRI CR RICAMBIO SERIE 3000 *SQUARE* K55 D.34

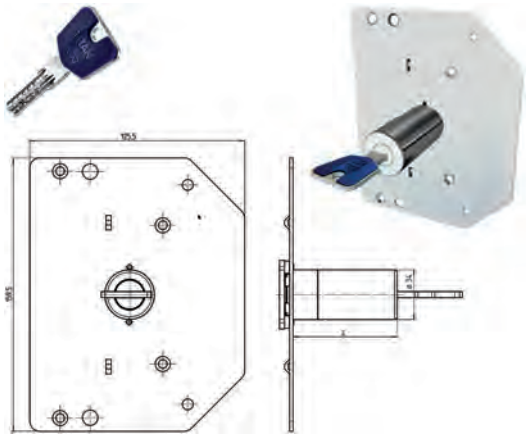

Cilindri tondi CORAZZATI ANTISTRAPPO chiave punzonata K55. Cilindro di sicurezza con 5 perni di combinazione attivi e 5 controperni. Diametro mm.34. Per serrature CR serie 3000 nuova, con foderina squadrata. In dotazione 3 chiavi (ns.cod.847367).

Codice	Descrizione	Conf.	Euro	/Um
847329	D mm.34 L mm.50	1		PZ

ASTE CR DIRITTE ART.90-01

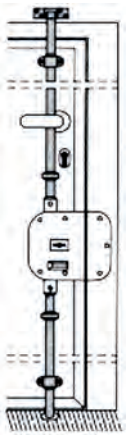

Kit aste telescopiche verticali verniciate DIRITTE. Rinforzate con puntale cementato e rotante. Lunghezza max cm.128, diametro mm.18. Complete di accessori.

Codice	Descrizione	Conf.	Euro	/Um
847350	art.90-01	1		KIT

ASTE CR CURVE ART.91-01

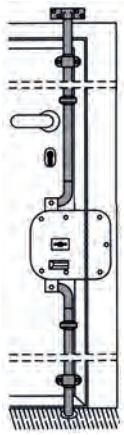

Kit aste telescopiche verticali verniciate CURVE. Rinforzate con puntale cementato e rotante. Lunghezza max cm.128, diametro mm.18. Complete di accessori.

Codice	Descrizione	Conf.	Euro	/Um
847351	art.91-01	1		KIT

ASTE CR SBILANCIATE ART.92-01

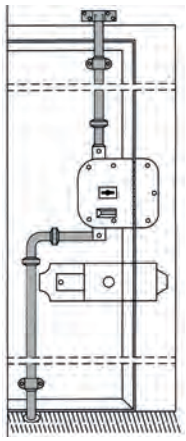

Kit aste telescopiche verticali verniciate SBILANCIATE. Rinforzate con puntale cementato e rotante. Lunghezza max cm.128, diametro mm.18. Complete di accessori.

Codice	Descrizione	Conf.	Euro	/Um
847352	art.92-01	1		KIT

ASTE CR DERIVAZIONE ART.93-01

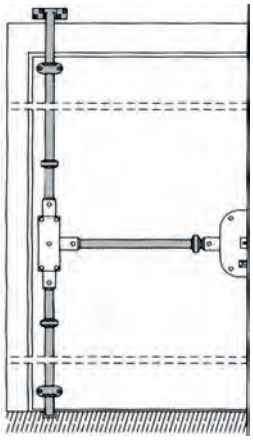

Kit aste telescopiche verniciate di DERIVAZIONE per serrature QUINTUPLICI. Da abbinare alle aste art.90/91/92 per poter completare le serrature quintuplici. Complete di accessori.

Codice	Descrizione	Conf.	Euro	/Um
847353	art.93-01	1		KIT

DEVIATORE CR ART.100-1

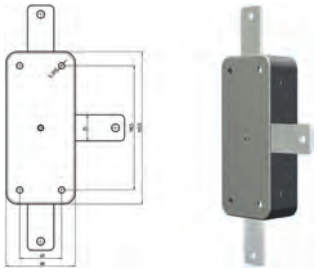

Deviatore verniciato di ricambio per serrature quintuplici.

Codice	Descrizione	Conf.	Euro	/Um
847355	art.100-1	1		PZ

ASTE CR VERTICALI FISSE ART.94-01

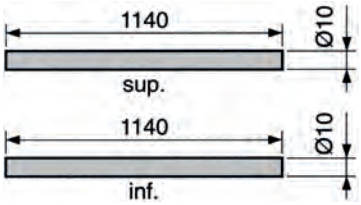

Kit aste verticali diritte per serrature art.8000. Lunghezza cm.114, diametro mm.10. Complete di accessori.

Codice	Descrizione	Conf.	Euro	/Um
847356	art.94-01	1		KIT

FERROGLIERA CR ALTA ART.42AVRN



Ferrogliera alta verniciata per serrature CR.

Codice	Descrizione	Conf.	Euro	/Um
847360	42AVRN	1		PZ

CHIAVI GREZZE TITAN-DOM I6



Chiave grezza per cilindri TITAN-DOM I6.

Codice	Descrizione	Conf.	Euro	/Um
847363	CH-I6-01	5 *		PZ

CHIAVI GREZZE TITAN-DOM K1



Chiave grezza per cilindri TITAN-DOM K1 (chiave Errebi ricambio ns.cod.850545).

Codice	Descrizione	Conf.	Euro	/Um
847365	CH-K1-01	10 *		PZ

CHIAVI GREZZE TITAN-DOM K55



Chiave grezza per cilindri TITAN-DOM K55.

Codice	Descrizione	Conf.	Euro	/Um
847367	CH-K55-01	5 *		PZ

CHIAVI GREZZE DOPPIA MAPPA CR ART.10



Chiave grezza doppia mappa per serrature CR (chiave grezza ERREBI ns.cod.853621).

Codice	Descrizione	Conf.	Euro	/Um
847370	art.10	10 *		PZ

CILINDRI TITAN - DOM I6

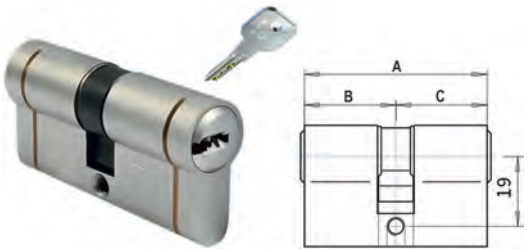

Cilindri in ottone con trattamento galvanico ad alta protezione contro la corrosione. Finitura nichel satinato. Perni di chiusura attivi 6. FRIZIONATI. In dotazione 5 chiavi collo lungo +1 di cantiere. Protezione antistrappo con tagli per la rottura controllata. Protezione antibumping. Spine di protezione antiperforazione. Code card. Chiavi grezze ns.cod.847363. Chiavi Errebi ns.cod.852310.

Codice	Descrizione	Conf.	Euro	/Um
846930	mm.60A 30B 30C	1		PZ
846932	mm.70A 30B 40C	1		PZ
846933	mm.75A 30B 45C	1		PZ
846934	mm.80A 30B 50C	1		PZ
846935	mm.85A 30B 55C	1		PZ
846936	mm.90A 30B 60C	1		PZ
846938	mm.100A 30B 70C	1		PZ
846939	mm.70A 35B 35C	1		PZ
846941	mm.80A 35B 45C	1		PZ
846942	mm.85A 35B 50C	1		PZ
846949	mm.90A 40B 50C	1		PZ
846951	mm.100A 40B 60C	1		PZ
846954	mm.90A 45B 45C	1		PZ
846960	mm.100A 50B 50C	1		PZ

CILINDRI TITAN - DOM I6 PREDISPOSTI POMOLO

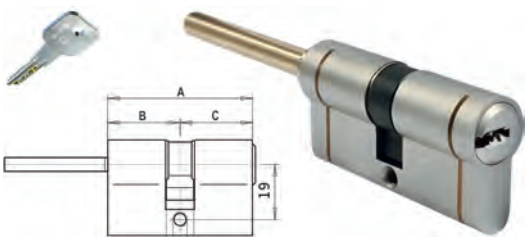

Cilindri in ottone con codolo d.mm.8x65 predisposti per pomolo. Finitura nichel satinato. Perni di chiusura attivi 6. In dotazione 5 chiavi collo lungo +1 di cantiere. Protezione antistrappo con tagli per la rottura controllata. Protezione antibumping. Spine di protezione antiperforazione. Code card. Chiavi grezze ns.cod.847363. Chiavi Errebi ns.cod.852310.

Codice	Descrizione	Conf.	Euro	/Um
846973	mm.60A 30B 30C	1		PZ
846974	mm.65A 30B 35C	1		PZ
846977	mm.80A 30B 50C	1		PZ

CILINDRI TITAN - DOM I6

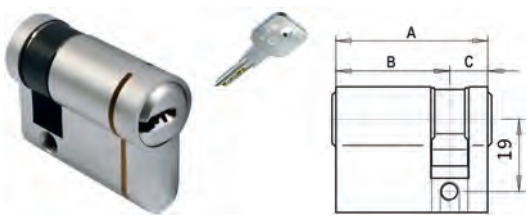

Mezzi cilindri in ottone con trattamento galvanico ad alta protezione contro la corrosione. Finitura nichel satinato. Perni di chiusura attivi 6. In dotazione 5 chiavi collo lungo +1 di cantiere. Protezione antistrappo con tagli per la rottura controllata. Protezione antibumping. Spine di protezione antiperforazione. Code card. Chiavi grezze ns.cod.847363. Chiavi Errebi ns.cod.852310.

Codice	Descrizione	Conf.	Euro	/Um
846982	mm.40A 30B 10C	1		PZ

CILINDRI TITAN - DOM K1



Cilindri a profilo europeo. Corpo in ottone NICHELATO. 2 spine di protezione anti perforazione. In dotazione 3 chiavi. Chiave grezza ricambio in ottone ns.cod.847365.

Codice	Descrizione	Conf.	Euro	/Um
847000	mm.44A 22B 22C	1		PZ
847001	mm.50A 25B 25C	1		PZ
847002	mm.54A 27B 27C	1		PZ
847003	mm.57A 27B 30C	1		PZ
847004	mm.60A 27B 33C	1		PZ
847005	mm.62A 27B 35C	1		PZ
847008	mm.62A 31B 31C	1		PZ
847009	mm.65A 30B 35C	1		PZ
847010	mm.70A 30B 40C	1		PZ
847012	mm.80A 30B 50C	1		PZ
847014	mm.90A 30B 60C	1		PZ
847020	mm.70A 35B 35C	1		PZ
847021	mm.75A 35B 40C	1		PZ
847022	mm.80A 35B 45C	1		PZ
847030	mm.80A 40B 40C	1		PZ
847031	mm.85A 40B 45C	1		PZ
847032	mm.90A 40B 50C	1		PZ
847040	mm.90A 45B 45C	1		PZ
847050	mm.100A 50B 50C	1		PZ

CILINDRI TITAN - DOM K1



Mezzi cilindri a profilo europeo. Corpo in ottone NICHELATO. 2 spine di protezione anti perforazione. In dotazione 3 chiavi. Chiave grezza ricambio in ottone ns.cod.847365.

Codice	Descrizione	Conf.	Euro	/Um
847066	mm.40A 30B 10C	1		PZ

CARATTERISTICHE SERRATURA DOPPIA MAPPA

MOIA Doppia Mappa

SICUREZZA

00 . Meccanismo a gorges contrapposte
01 . 2 mantonnet
02 . Sistema anti decodifica della chiave
03 . Piastra interna con spine anti-trapano
04 . Sistema anti-grimaldelli
05 . Mappa asimmetrica a passo ridotto
06 . Blocco del quadro maniglia in posizione di chiuso

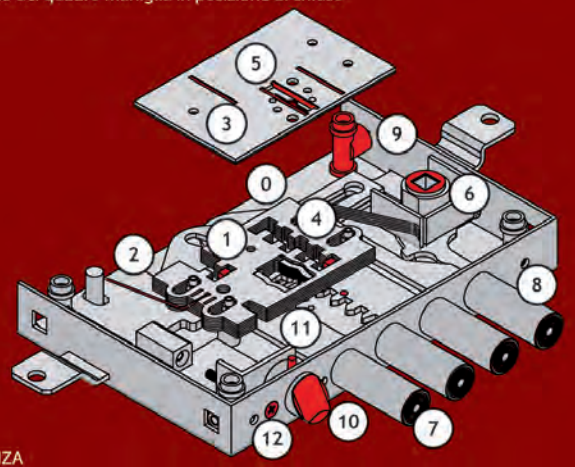

RESISTENZA

07 . Resistenza al carico laterale >6000 kg
08 . Resistenza al carico assiale >1000 kg

PRATICITA'

09 . Fissaggi all-inclusive: planare doppio diametro, infi lare e dadi in gabbia
10 . Scrocco con sagoma anti-frizionamento
11 . Scrocco reversibile

AFFIDABILITA'

Certifi cazione in classe 7 secondo EN12209
Oltre 100.000 cicli di apertura

FUNZIONALITA'

Chiave "1/2 giro"
Chiave "2 giri"
12 . Chiave attivabile / disattivabile "4 giri"

CARATTERISTICHE SERRATURA PROFILO EUROPEO

MOIA Leve

SICUREZZA

00 . Meccanismo a doppia gorge vincolata
01 . 3 mantonnet
02 . Sistema di anti-sollevamento della gorge
03 . Piastra interna con spine anti-trapano
04 . Saracinesca per blocco serratura
05 . Porta cilindro anti-sfilamento
06 . Blocco del quadro maniglia in posizione di chiuso
07 . Fori fissaggio protezione cilindro M6 o M8

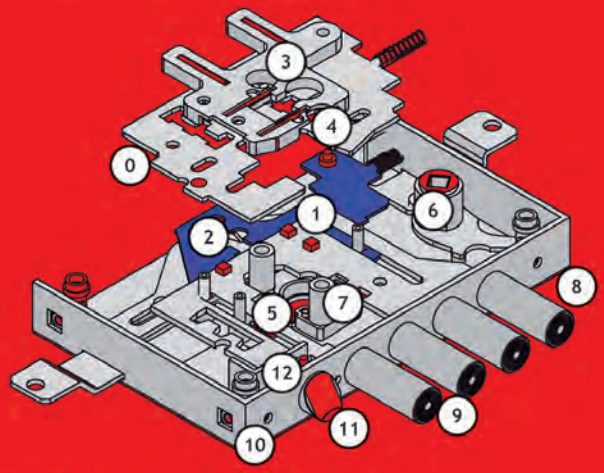

RESISTENZA

08 . Resistenza al carico laterale >6000 kg
09 . Resistenza al carico assiale >1000 kg

PRATICITA'

10 . Fissaggi all-inclusive: planare doppio diametro, infilare e dadi in gabbia
11 . Scrocco con sagoma anti-frizionamento
12 . Scrocco reversibile

AFFIDABILITA'

Certificazione in classe 7 secondo EN12209
Oltre 100.000 cicli di apertura

CARATTERISTICHE SERRATURA DOPPIA MAPPA

MOIA Doppia Mappa

SICUREZZA

00 . Meccanismo a gorges contrapposte
01 . 2 mantonnet
02 . Sistema anti decodifi ca della chiave
03 . Piastra interna con spine anti-trapano
04 . Sistema anti-grimaldelli
05 . Mappa asimmetrica a passo ridotto

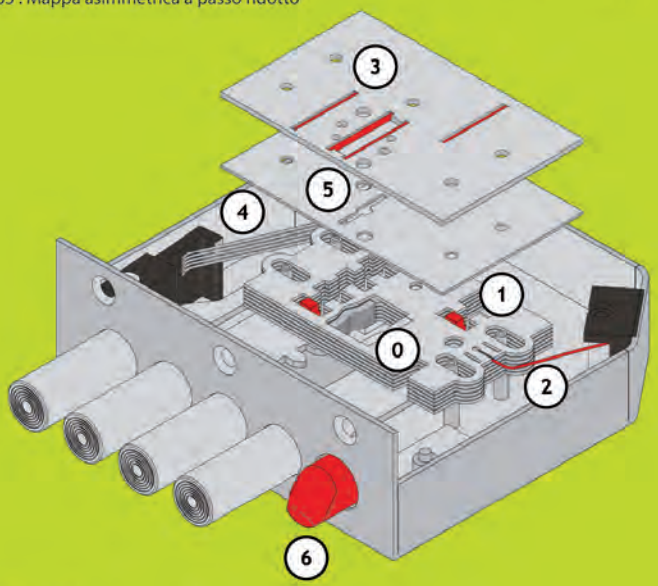

PRATICITA'

06 . Scrocco reversibile

AFFIDABILITA'

Oltre 100.000 cicli di apertura

FUNZIONALITA'

Chiave "1/2 giro"
Chiave "2 giri"

CARATTERISTICHE SERRATURA PROFILO EUROPEO

MOIA Profilo Europeo

SICUREZZA

00 . Meccanismo a doppia gorge vincolata
01 . 3 mantonnet
02 . Sistema di anti-sollevamento della gorge
03 . Piastra interna con spine anti-trapano
04 . Saracinesca per blocco serratura
05 . Porta cilindro anti-sfi lamento

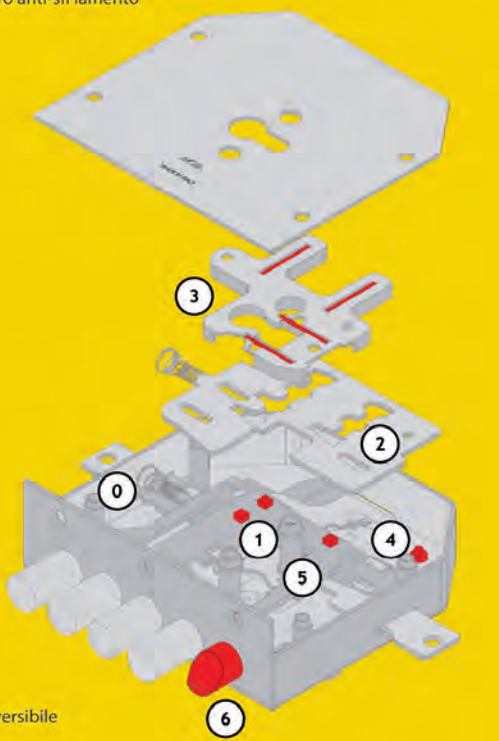

PRATICITA'

06 . Scrocco reversibile

AFFIDABILITA'

Oltre 100.000 cicli di apertura

SERRATURE MOIA 664/280DFB REVERSIBILE

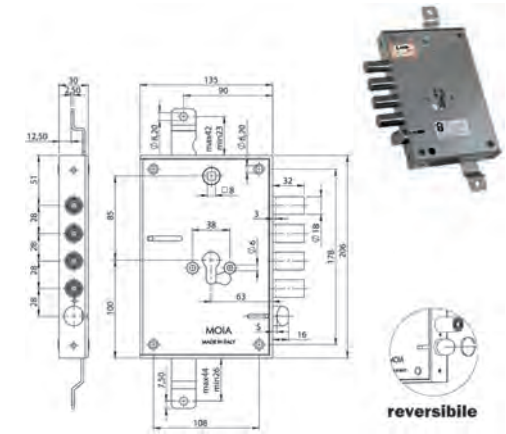

Serratura triplice AD INGRANAGGI per porte blindate. 2 mandate e scrocco. Per cilindro europeo. Meccanismo ad ingranaggi, reversibile, con trappola antieffrazione. Cilindro, mostrine e aste non compresi. Serie AD, M, F. Defender interasse mm.38 viti M6.

Codice	Descrizione	Conf.	Euro	/Um
843590	Rev. entr.63mm cat.4 int.28mm + sc	1		PZ

SERRATURE MOIA 664/371DFB REVERSIBILE

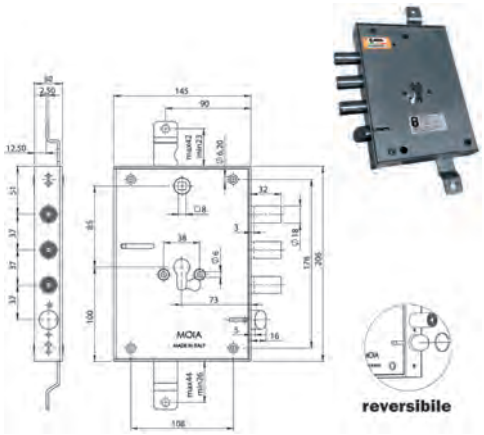

Serratura triplice AD INGRANAGGI per porte blindate. 2 mandate e scrocco. Per cilindro europeo. Meccanismo ad ingranaggi, reversibile, con trappola antieffrazione. Cilindro, mostrine e aste non compresi. Serie AD, M. Defender interasse mm.38 viti M6.

Codice	Descrizione	Conf.	Euro	/Um
843593	Rev. entr.73mm cat.3 int.37mm + sc	1		PZ

SERRATURE MOIA 664/281DFB REVERSIBILE

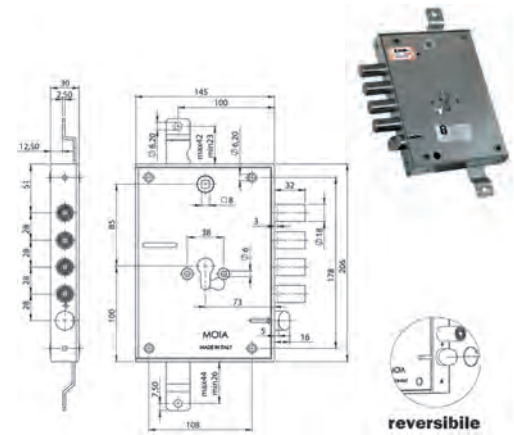

Serratura triplice AD INGRANAGGI per porte blindate. 2 mandate e scrocco. Per cilindro europeo. Meccanismo ad ingranaggi, reversibile, con trappola antieffrazione. Cilindro, mostrine e aste non compresi. Serie AD, M. Defender interasse mm.38 viti M6.

Codice	Descrizione	Conf.	Euro	/Um
843591	Rev. entr.73mm cat.4 int.28mm + sc	1		PZ

SERRATURE MOIA 614/280

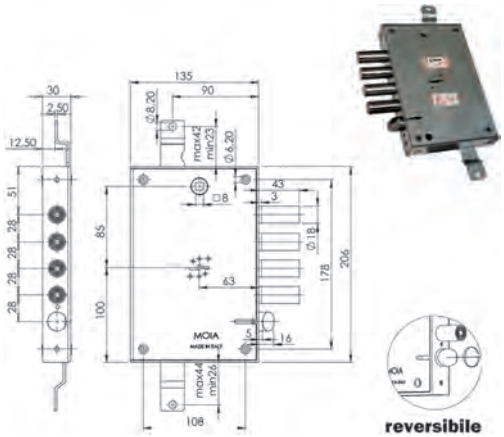

Serratura triplice doppia mappa per porte blindate. 4 mandate e scrocco. Piastra antitrapano interna. Sistema anti decodifica della chiave. 3 chiavi. Mostrine e aste non compresi. Serie AD, M.

Codice	Descrizione	Conf.	Euro	/Um
843600	Dx entr.63mm cat.4 int.28mm + sc	1		PZ
843601	Sx entr.63mm cat.4 int.28mm + sc	1		PZ

SERRATURE MOIA 664/370DFB REVERSIBILE

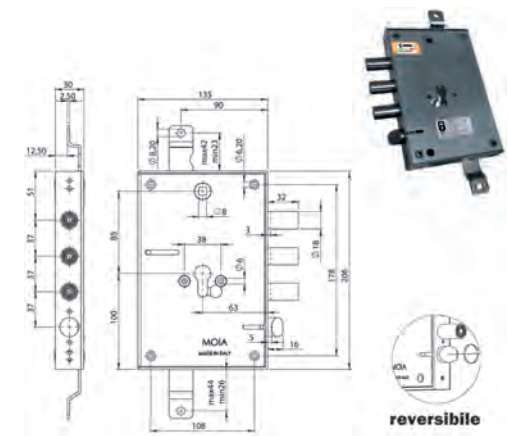

Serratura triplice AD INGRANAGGI per porte blindate. 2 mandate e scrocco. Per cilindro europeo. Meccanismo ad ingranaggi, reversibile, con trappola antieffrazione. Cilindro, mostrine e aste non compresi. Serie AD, M, TO. Defender interasse mm.38 viti M6.

Codice	Descrizione	Conf.	Euro	/Um
843592	Rev. entr.63mm cat.3 int.37mm + sc	1		PZ

SERRATURE MOIA 614/281

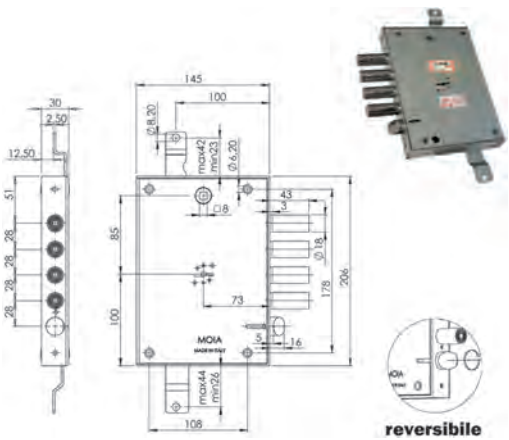

Serratura triplice doppia mappa per porte blindate. 4 mandate e scrocco. Piastra antitrapano interna. Sistema anti decodifica della chiave. 3 chiavi. Mostrine e aste non compresi. Serie AD, M.

Codice	Descrizione	Conf.	Euro	/Um
843604	Dx entr.73mm cat.4 int.28mm + sc	1		PZ
843605	Sx entr.73mm cat.4 int.28mm + sc	1		PZ

SERRATURE MOIA 614/370D REVERSIBILE

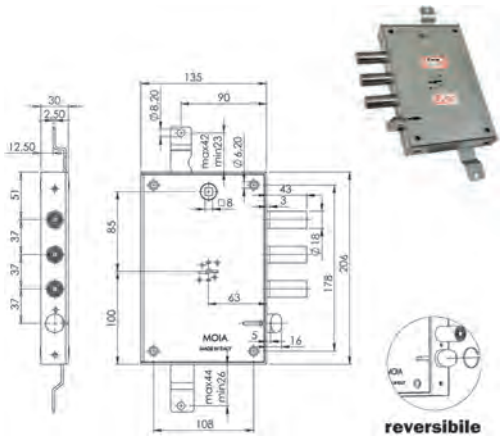

Serratura triplice doppia mappa per porte blindate. 4 mandate e scrocco. Piastra antitrapano interna. Sistema anti decodifica della chiave. 3 chiavi. Mostrine e aste non compresi. 3 chiavi. Serie AD, M.

Codice	Descrizione	Conf.	Euro	/Um
843608	Rev. entr.63mm cat.3 int.37mm + sc	1		PZ

SERRATURE MOIA 614/371

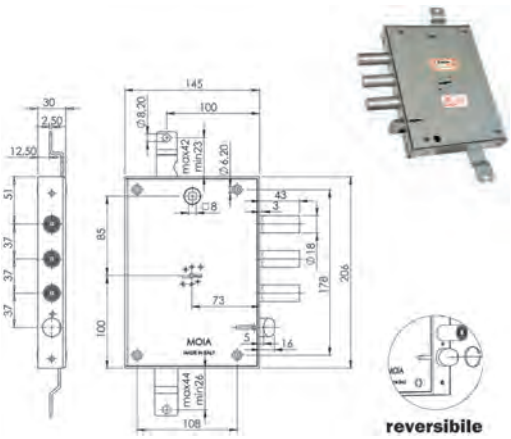

Serratura triplice doppia mappa per porte blindate. 4 mandate e scrocco. Piastra antitrapano interna. Sistema anti decodifica della chiave. 3 chiavi. Mostrine e aste non compresi. Serie AD.

Codice	Descrizione	Conf.	Euro	/Um
843612	Dx entr.73mm cat.3 int.37mm + sc	1		PZ
843613	Sx entr.73mm cat.3 int.37mm + sc	1		PZ

SERRATURE MOIA RCE664/280RF REVERSIBILE

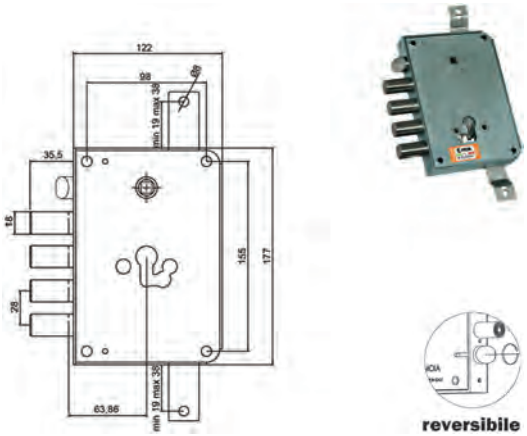

Serratura triplice AD INGRANAGGI per porte blindate. 2 mandate e scrocco. Per cilindro europeo. Meccanismo ad ingranaggi, reversibile. Cilindro, mostrine e aste non compresi. Serie RCE.

Codice	Descrizione	Conf.	Euro	/Um
843652	rev. entr.63mm cat.4 int.28mm + sc	1		PZ

SERRATURE MOIA RCE663/280RF REVERSIBILE

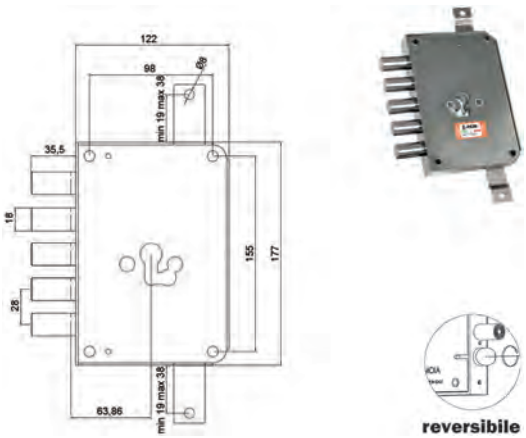

Serratura triplice AD INGRANAGGI per porte blindate. 2 mandate. Per cilindro europeo. Meccanismo ad ingranaggi, reversibile. Cilindro, mostrine e aste non compresi. Serie RCE.

Codice	Descrizione	Conf.	Euro	/Um
843656	rev. entr.63mm cat.5 int.28mm	1		PZ

SERRATURE MOIA RCE663/560RF REVERSIBILE

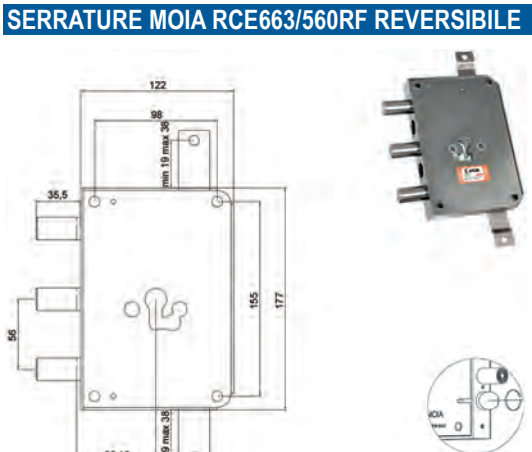

Serratura triplice AD INGRANAGGI per porte blindate. 2 mandate. Per cilindro europeo. Meccanismo ad ingranaggi, reversibile. Cilindro, mostrine e aste non compresi. Serie RCE.

Codice	Descrizione	Conf.	Euro	/Um
843657	rev. entr.63mm cat.3 int.56mm	1		PZ

PIASTRINI MOIA PER ALTI/BASSI SPIA00361



Piastrini regolazione alti/bassi da abbinare a serrature RCE, dove necessari per il fissaggio.

Codice	Descrizione	Conf.	Euro	/Um
843649	SPIA00361	20		PZ

SERRATURE MOIA CP954

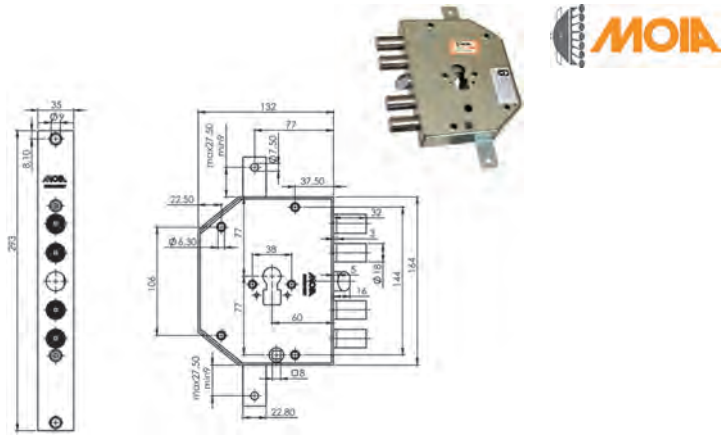

Serratura triplice per porte blindate. Per cilindro europeo. 2 mandate e scrocco. Fissaggio cilindro con porta cilindro e blocco antieffrazione. Cilindro, mostrine e aste non compresi. Serie C. Defender interasse mm.38 viti M6.

Codice	Descrizione	Conf.	Euro	/Um
843680	Dx entr.60mm cat.4 int.28mm + sc	1		PZ
843681	Sx entr.60mm cat.4 int.28mm + sc	1		PZ

SERRATURE MOIA AP954

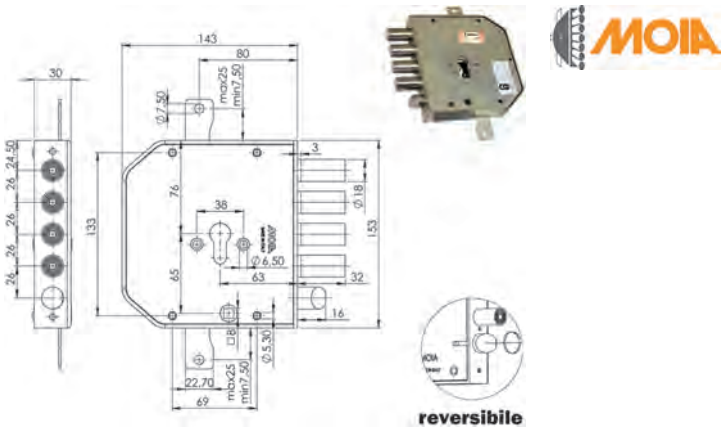

Serratura triplice per porte blindate. Per cilindro europeo. 2 mandate e scrocco. Piastra antitrapano interna. Fissaggio cilindro con porta cilindro e blocco antieffrazione. Cilindro, mostrine e aste non compresi. Serie A. Defender interasse mm.38 viti M6.

Codice	Descrizione	Conf.	Euro	/Um
843692	Dx entr.63mm cat.4 int.26mm + sc	1		PZ
843693	Sx entr.63mm cat.4 int.26mm + sc	1		PZ

SERRATURE MOIA AP954 +9

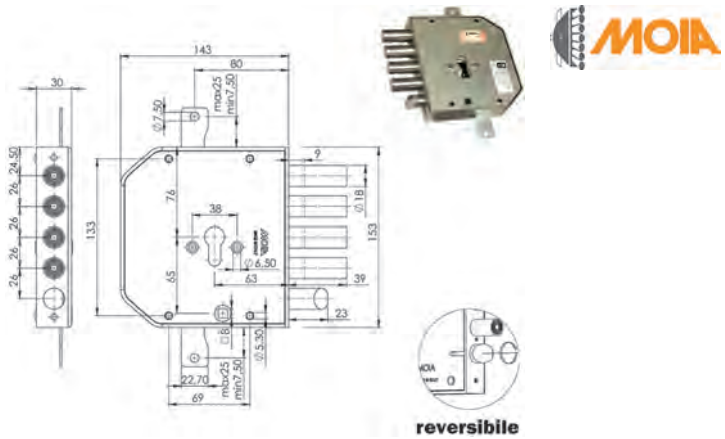

Serratura triplice per porte blindate. Per cilindro europeo. 2 mandate e scrocco. Sporgenza chiavistelli +9mm. Piastra antitrapano interna. Fissaggio cilindro con porta cilindro e blocco antieffrazione. Cilindro, mostrine e aste non compresi. Serie A. Defender interasse mm.38 viti M6.

Codice	Descrizione	Conf.	Euro	/Um
843696	Dx entr.63mm cat.4 int.26mm + sc	1		PZ
843697	Sx entr.63mm cat.4 int.26mm + sc	1		PZ

SERRATURE MOIA 663/560DFB REVERSIBILE

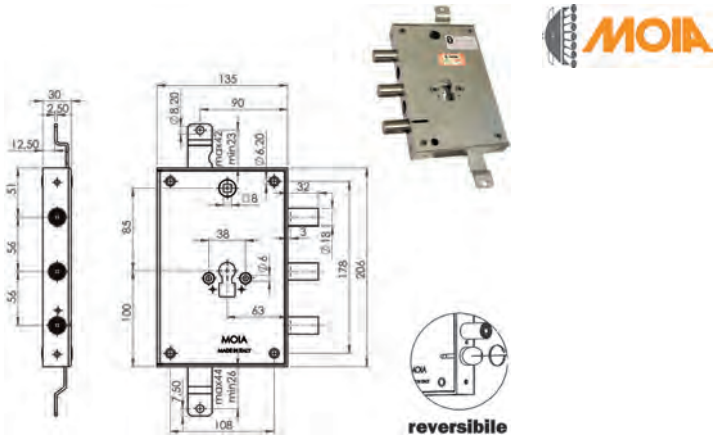

Serratura triplice AD INGRANAGGI per porte blindate. Per cilindro europeo. 2 mandate e scrocco. Piastra antitrapano interna. Fissaggio cilindro con porta cilindro e blocco antieffrazione. Cilindro, mostrine e aste non compresi. Ricambio per porte tipo Torterolo. Defender interasse mm.38 viti M6.

Codice	Descrizione	Conf.	Euro	/Um
843708	Rev. entr.63mm cat.3 int.56mm	1		PZ

SERRATURE MOIA RMGA664/373RFB REVERSIBILE

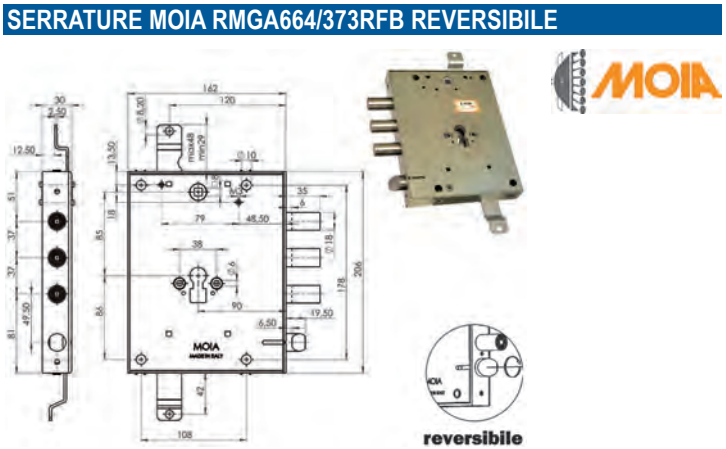

Serratura triplice AD INGRANAGGI per porte blindate. Per cilindro europeo. 2 mandate e scrocco. Piastra antitrapano interna. Fissaggio cilindro con porta cilindro e blocco antieffrazione. Cilindro, mostrine e aste non compresi. Ricambio per porte tipo Gardesa. Defender interasse mm.38 viti M6.

Codice	Descrizione	Conf.	Euro	/Um
843721	Rev. entr.90mm cat.3 int.37mm + sc	1		PZ

SERRATURE MOIA RMGA664/373 QB

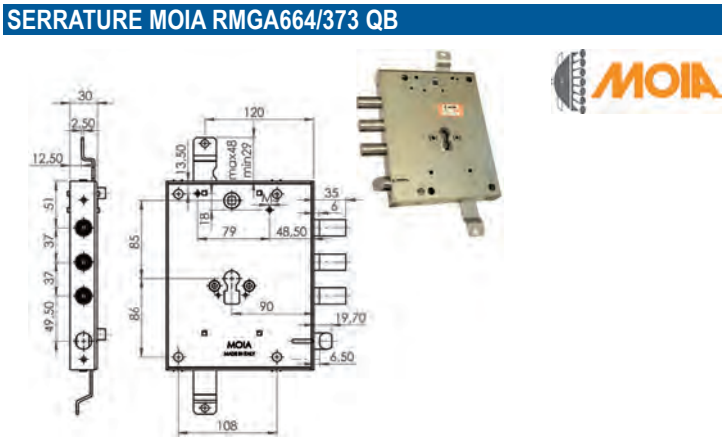

Serratura triplice AD INGRANAGGI per porte blindate. Per cilindro europeo. DADI IN GABBIA e 4 BOCCOLE PER FISSAGGIO. 2 mandate e scrocco. Piastra antitrapano interna. Fissaggio cilindro con porta cilindro e blocco antieffrazione. Cilindro, mostrine e aste non compresi. Ricambio per porte tipo Gardesa. Defender interasse mm.38 viti M6.

Codice	Descrizione	Conf.	Euro	/Um
843726	Dx entr.90mm cat.3 int.37mm + sc	1		PZ
843727	Sx entr.90mm cat.3 int.37mm + sc	1		PZ

SERRATURE MOIA RTE654/220

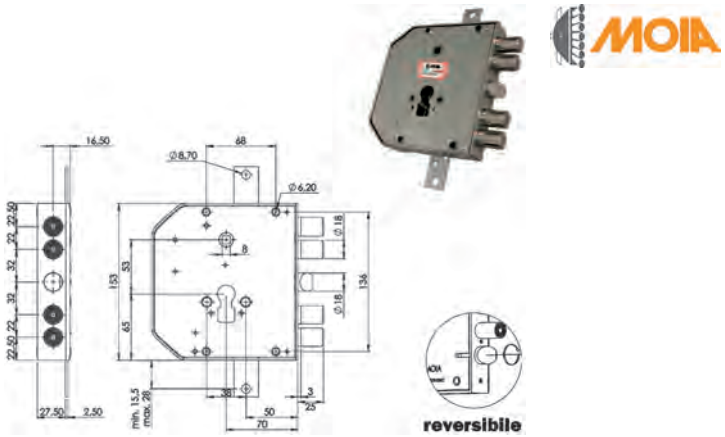

Serratura triplice per porte blindate. Per cilindro europeo. 2 mandate e scrocco. Fissaggio cilindro con porta cilindro e blocco antieffrazione. Cilindro e aste non compresi. Serie ES. Ricambio per porte tipo Tesio. Da abbinare a piastre ns.cod.843740-843742. Da abbinare a placche ns.cod.843743-843744-843745. Defender interasse mm.38 viti M6.

Codice	Descrizione	Conf.	Euro	/Um
843733	Dx entr.73mm cat.4 int.22mm + sc	1		PZ
843734	Sx entr.73mm cat.4 int.22mm + sc	1		PZ

SERRATURE MOIA RTE654/540

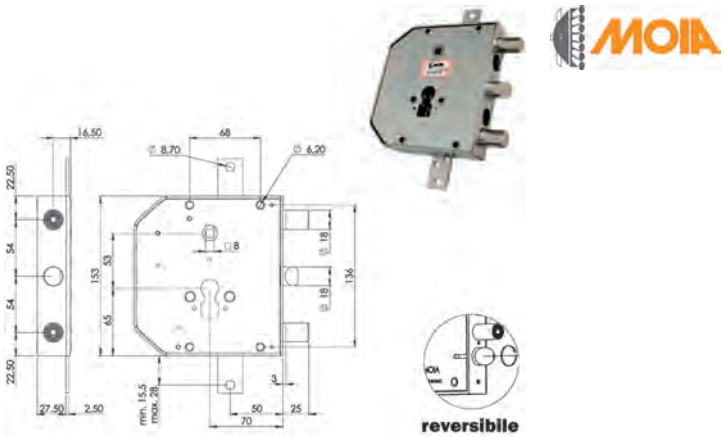

Serratura triplice per porte blindate. Per cilindro europeo. 2 mandate e scrocco. Fissaggio cilindro con porta cilindro e blocco antieffrazione. Cilindro e aste non compresi. Serie ES. Ricambio per porte tipo Tesio. Da abbinare a piastre ns.cod.843740-843742. Da abbinare a placche ns.cod.843743-843744-843745. Defender interasse mm.38 viti M6.

Codice	Descrizione	Conf.	Euro	/Um
843737	Dx entr.73mm cat.2 int.54mm + sc	1		PZ
843738	Sx entr.73mm cat.2 int.54mm + sc	1		PZ

PIASTRE DMVR0774 PER SERRATURE MOIA RTE

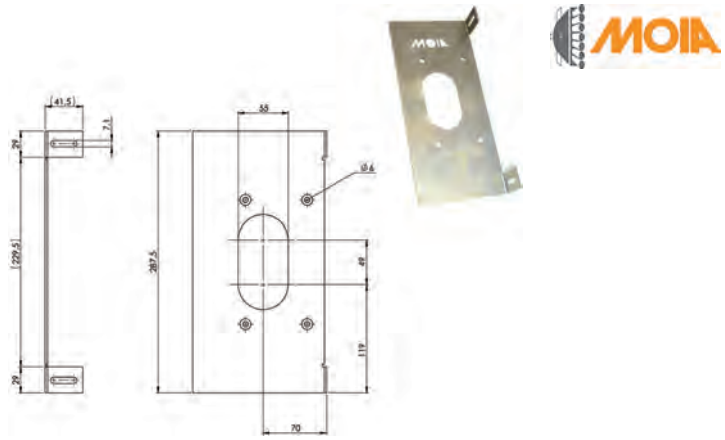

Piastra per fissaggio ad infilare, da abbinare alle serrature serie RTE.

Codice	Descrizione	Conf.	Euro	/Um
843740	mm.147x287	1		PZ

PIASTRE DMVR0776 PER SERRATURE MOIA RTE

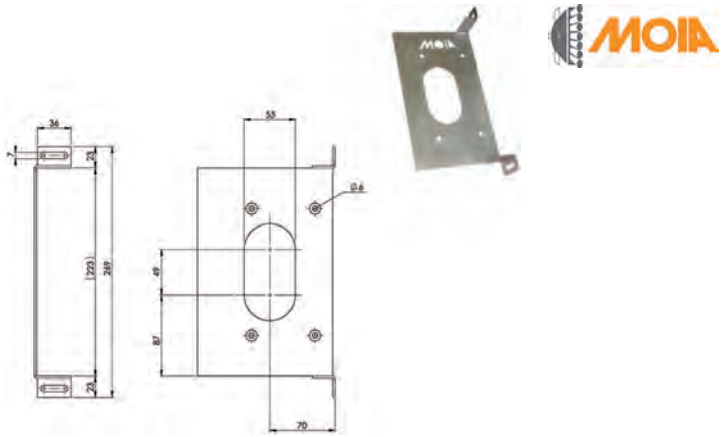

Piastra per fissaggio ad infilare, da abbinare alle serrature serie RTE.

Codice	Descrizione	Conf.	Euro	/Um
843742	mm.147x223	1		PZ

PLACCHE ESTERNE DMMT0573 PER SERRATURE MOIA RTE



Placca ESTERNA con foro Defender. Per serrature Moia tipo TESIO serie RTE.

Codice	Descrizione	Conf.	Euro	/Um
843743	DMMT0573	1		PZ

PLACCHE INTERNE PER SERRATURE MOIA RTE

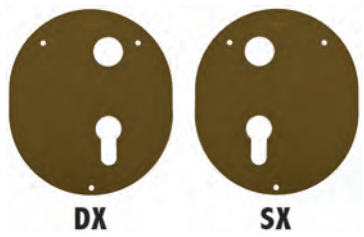

Placca INTERNA con foro maniglia e cilindro. Per serrature Moia tipo TESIO serie RTE.

Codice	Descrizione	Conf.	Euro	/Um
843744	DMMT0574 Sx	1		PZ
843745	DMMT0575 Dx	1		PZ

SERRATURE MOIA 6654/280DFB/S1 REVERSIBILE

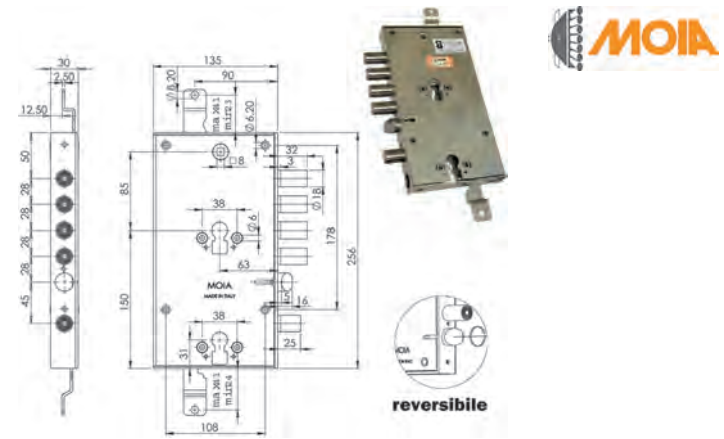

Serratura triplice AD INGRANAGGI per porte blindate. Doppio meccanismo per Cilindro Europeo. 2 mandate e scrocco e 1 chiusura di servizio. Piastra antitrapano interna. Fissaggio cilindro con porta cilindro e blocco antieffrazione. Cilindri, mostrine e aste non compresi. Serie M. Defender interasse mm.38 viti M6.

Codice	Descrizione	Conf.	Euro	/Um
843751	Rev.entr.63mm cat.4+1 int.28mm + sc	1		PZ

SERRATURE MOIA 6654/281DFB/S2 REVERSIBILE

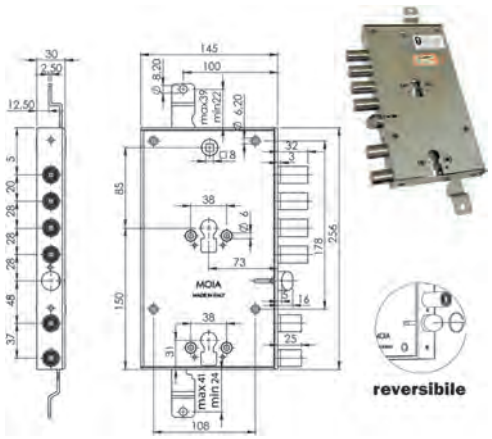

Serratura triplice AD INGRANAGGI per porte blindate. Doppio meccanismo per Cilindro Europeo. 2 mandate e scrocco e 1 chiusura di servizio. Piastra antitrapano interna. Fissaggio cilindro con porta cilindro e blocco antieffrazione. Cilindri, mostrine e aste non compresi. Serie AD. Defender interasse mm.38 viti M6.

Codice	Descrizione	Conf.	Euro	/Um
843752	Rev.entr.73mm cat.4+2 int.28mm + sc	1		PZ

SERRATURE MOIA RCI664/380RFB REVERSIBILE

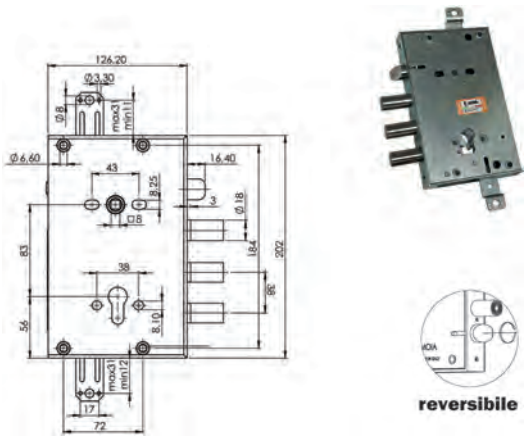

Serratura triplice AD INGRANAGGI per porte blindate. 2 mandate e scrocco. Per cilindro europeo. Meccanismo ad ingranaggi, REVERSIBILE, con trappola antieffrazione. Cilindro, mostrine e aste non compresi. Serie CI. Defender interasse mm.38 viti M6.

Codice	Descrizione	Conf.	Euro	/Um
843757	Rev. entr.63mm cat.3 int.38mm + sc	1		PZ

SERRATURE MOIA RCI664/280RFB REVERSIBILE

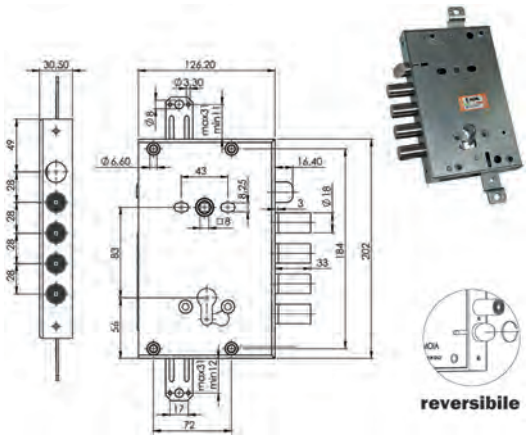

Serratura triplice AD INGRANAGGI per porte blindate. 2 mandate e scrocco. Per cilindro europeo. Meccanismo ad ingranaggi, REVERSIBILE, con trappola antieffrazione. Cilindro, mostrine e aste non compresi. Serie CI. Defender interasse mm.38 viti M6.

Codice	Descrizione	Conf.	Euro	/Um
843755	Rev. entr.63mm cat.4 int.28mm + sc	1		PZ

SERRATURE MOIA RCI664/380RFB +21,5 REVERSIBILE

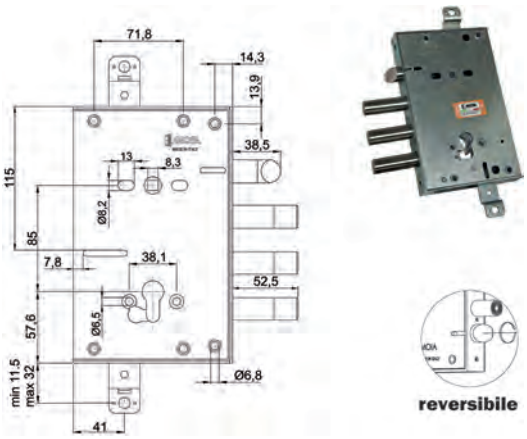

Serratura triplice AD INGRANAGGI per porte blindate. 2 mandate e scrocco. Catenacci sporgenza 21,5 mm. Per cilindro europeo. Meccanismo ad ingranaggi, REVERSIBILE, con trappola antieffrazione. Cilindro, mostrine e aste non compresi. Serie CI. Per porte ALIAS. Defender interasse mm.38 viti M6.

Codice	Descrizione	Conf.	Euro	/Um
843758	Rev. entr.63mm cat.3 int.38mm + sc	1		PZ

SERRATURE MOIA RCI664/280RFB +10 REVERSIBILE

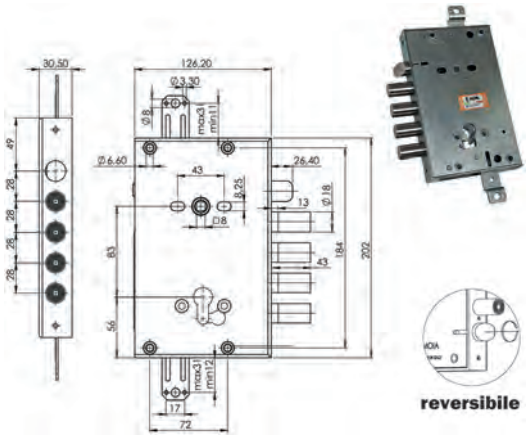

Serratura triplice AD INGRANAGGI per porte blindate. 2 mandate e scrocco. Catenacci sporgenza 10 mm. Per cilindro europeo. Meccanismo ad ingranaggi, REVERSIBILE, con trappola antieffrazione. Cilindro, mostrine e aste non compresi. Serie CI. Defender interasse mm.38 viti M6.

Codice	Descrizione	Conf.	Euro	/Um
843756	Rev. entr.63mm cat.4 int.28mm + sc	1		PZ

SERRATURE MOIA CI ARIETE 5933/B REVERSIBILE

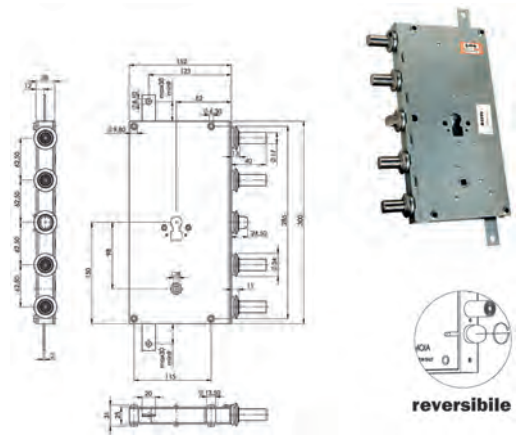

Serratura triplice per porte blindate. 2 mandate e scrocco. Per cilindro europeo. REVERSIBILE. Fissaggio cilindro con porta cilindro e trappola antieffrazione. Cilindro, mostrine e aste non compresi. In dotazione boccole filettate. Defender interasse mm.38 viti M6.

Codice	Descrizione	Conf.	Euro	/Um
843760	Rev. entr.82mm cat.4 int.62,5mm +sc	1		PZ

RINVIO MOIA 140P

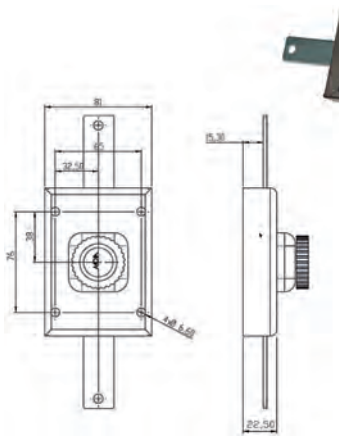

Rinvio per le aste, pomolo interno. Aste non comprese (ns.cod.843967).

Codice	Descrizione	Conf.	Euro	/Um
843765	140P	1		PZ

RINVIO MOIA J140PP CON CHIAVE PUNZONATA

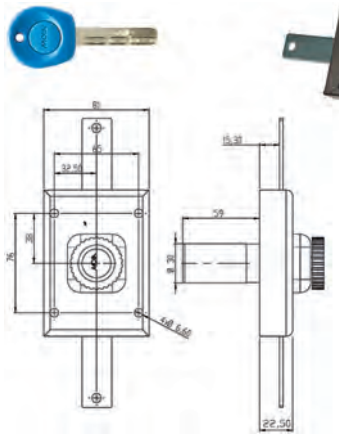

Rinvio per le aste con cilindro tondo MOIA con chiave punzonata, pomolo interno. Aste non comprese (ns.cod.843967).

Codice	Descrizione	Conf.	Euro	/Um
843766	J140PP	1		PZ

SERRATURE MOIA G411

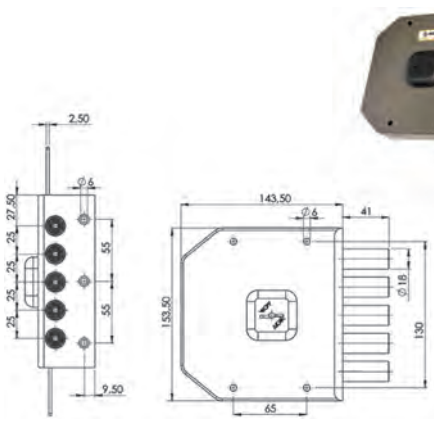

Serratura doppia mappa ad applicare. Laterale. 4 mandate. Piastra antitrapano interna. Sistema anti decodifica della chiave. 3 chiavi. Mostrine e aste non compresi. Serie M.

Codice	Descrizione	Conf.	Euro	/Um
843770	Dx entr.63mm cat.5 int.25mm	1		PZ
843771	Sx entr.63mm cat.5 int.25mm	1		PZ

SERRATURE MOIA G412

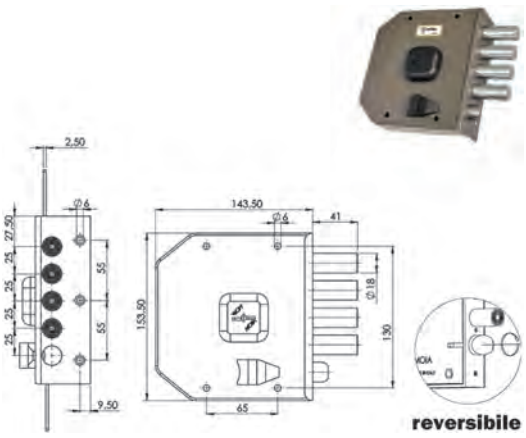

Serratura doppia mappa ad applicare. Laterale. 4 mandate e scrocco. Piastra antitrapano interna. Sistema anti decodifica della chiave. 3 chiavi. Mostrine e aste non compresi. Serie M.

Codice	Descrizione	Conf.	Euro	/Um
843773	Dx entr.63mm cat.4 int.25mm + sc	1		PZ
843774	Sx entr.63mm cat.4 int.25mm + sc	1		PZ

SERRATURE MOIA G413

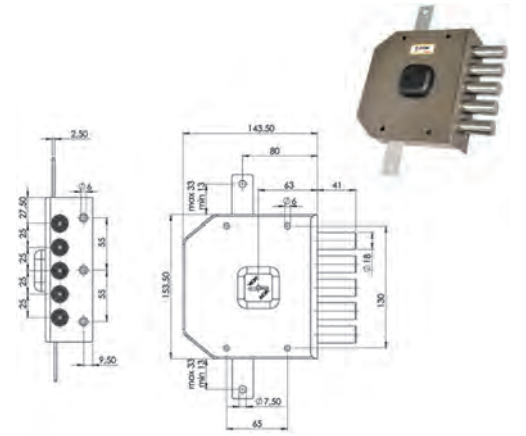

Serratura doppia mappa ad applicare. Triplice. 4 mandate. Piastra antitrapano interna. Sistema anti decodifica della chiave. 3 chiavi. Mostrine e aste non compresi. Serie M.

Codice	Descrizione	Conf.	Euro	/Um
843777	Dx entr.63mm cat.5 int.25mm	1		PZ
843778	Sx entr.63mm cat.5 int.25mm	1		PZ

SERRATURE MOIA G414

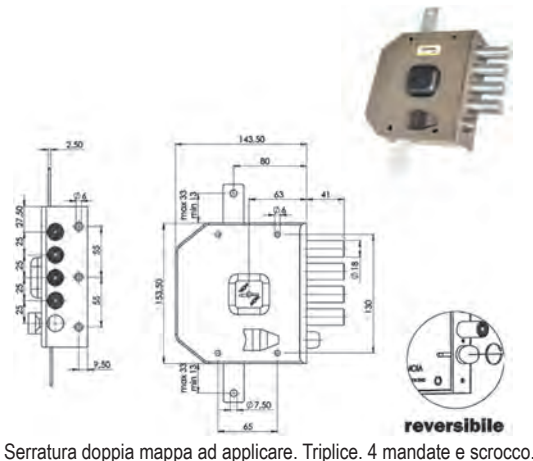

Serratura doppia mappa ad applicare. Triplice. 4 mandate e scrocco. Piastra antitrapano interna. Sistema anti decodifica della chiave. 3 chiavi. Mostrine e aste non compresi. Serie M.

Codice	Descrizione	Conf.	Euro	/Um
843781	Dx entr.63mm cat.4 int.25mm + sc	1		PZ
843782	Sx entr.63mm cat.4 int.25mm + sc	1		PZ

SERRATURE MOIA G415

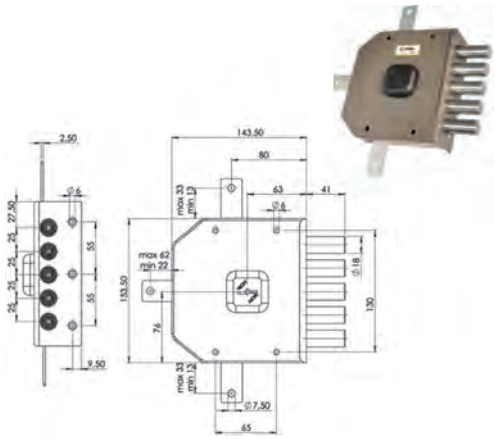

Serratura doppia mappa ad applicare. Quintuplice. 4 mandate. Piastra antitrapano interna. Deviatore compreso. Sistema anti decodifica della chiave. 3 chiavi. Mostrine e aste non compresi. Serie M.

Codice	Descrizione	Conf.	Euro	/Um
843785	Dx entr.63mm cat.5 int.25mm	1		PZ
843786	Sx entr.63mm cat.5 int.25mm	1		PZ

SERRATURE MOIA JM422

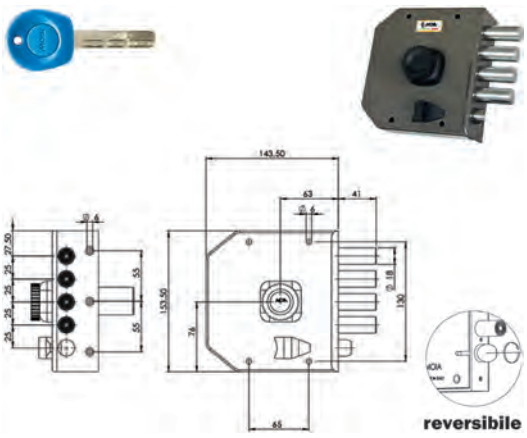

Serratura con cilindro tondo MOIA d.mm.30 L mm.50, con chiave punzonata, pomolo interno. Laterale. 4 mandate e scrocco. 3 chiavi padronali + 1 cantiere. Serie M.

Codice	Descrizione	Conf.	Euro	/Um
843796	dx entr.63mm cat.4 int.25mm + sc	1		PZ
843797	sx entr.63mm cat.4 int.25mm + sc	1		PZ

SERRATURE MOIA G416

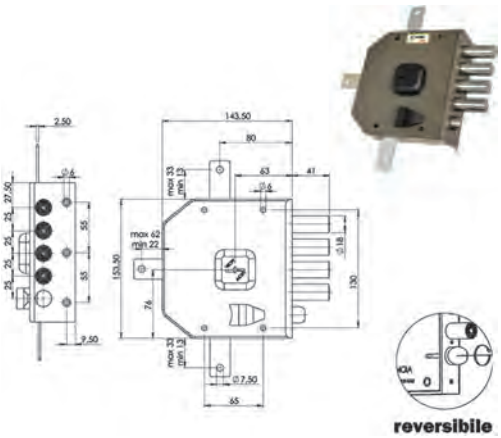

Serratura doppia mappa ad applicare. Quintuplice. 4 mandate e scrocco. Piastra antitrapano interna. Deviatore compreso. Sistema anti decodifica della chiave. 3 chiavi. Mostrine e aste non compresi. Serie M.

Codice	Descrizione	Conf.	Euro	/Um
843789	Dx entr.63mm cat.4 int.25mm + sc	1		PZ
843790	Sx entr.63mm cat.4 int.25mm + sc	1		PZ

SERRATURE MOIA JM423

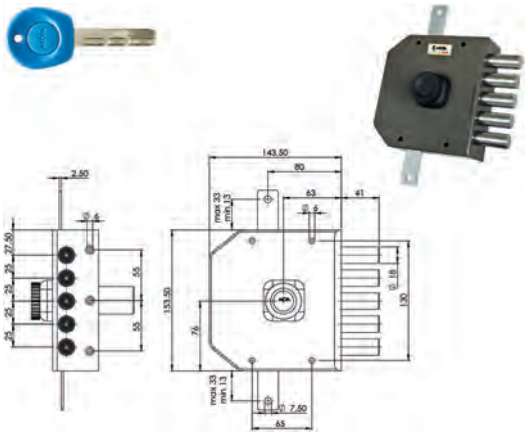

Serratura con cilindro tondo MOIA d.mm.30 L mm.50, con chiave punzonata, pomolo interno. Triplice. 4 mandate. 3 chiavi padronali + 1 cantiere. Aste non comprese. Serie M.

Codice	Descrizione	Conf.	Euro	/Um
843798	dx entr.63mm cat.5 int.25mm	1		PZ
843799	sx entr.63mm cat.5 int.25mm	1		PZ

SERRATURE MOIA JM421

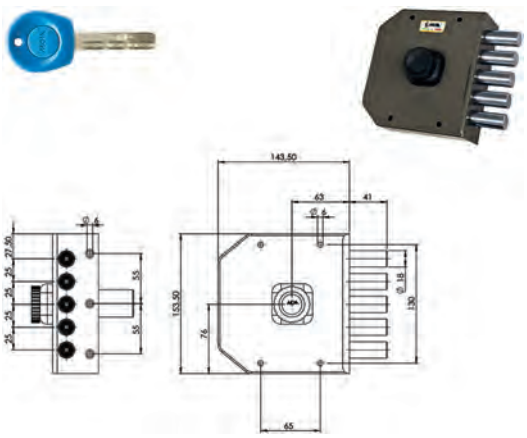

Serratura con cilindro tondo MOIA d.mm.30 L mm.50, con chiave punzonata, pomolo interno. Laterale. 4 mandate. 3 chiavi padronali + 1 cantiere. Serie M.

Codice	Descrizione	Conf.	Euro	/Um
843794	dx entr.63mm cat.5 int.25mm	1		PZ
843795	sx entr.63mm cat.5 int.25mm	1		PZ

SERRATURE MOIA JM424

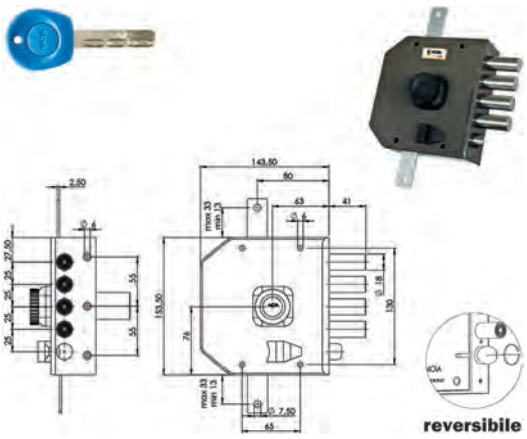

Serratura con cilindro tondo MOIA d.mm.30 L mm.50, con chiave punzonata, pomolo interno. Triplice. 4 mandate e scrocco. 3 chiavi padronali + 1 cantiere. Aste non comprese. Serie M.

Codice	Descrizione	Conf.	Euro	/Um
843800	dx entr.63mm cat.4 int.25mm + sc	1		PZ
843801	sx entr.63mm cat.4 int.25mm + sc	1		PZ

SERRATURE MOIA JM425

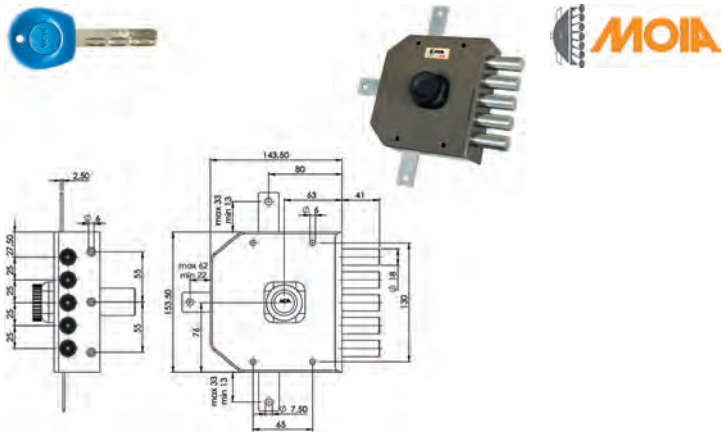

Serratura con cilindro tondo MOIA d.mm.30 L mm.50, con chiave punzonata, pomolo interno. Quintuplice. 4 mandate. 3 chiavi padronali + 1 cantiere. Aste e deviatore non compresi. Serie M.

Codice	Descrizione	Conf.	Euro	/Um
843802	dx entr.63mm cat.5 int.25mm	1		PZ
843803	sx entr.63mm cat.5 int.25mm	1		PZ

SERRATURE MOIA JM426

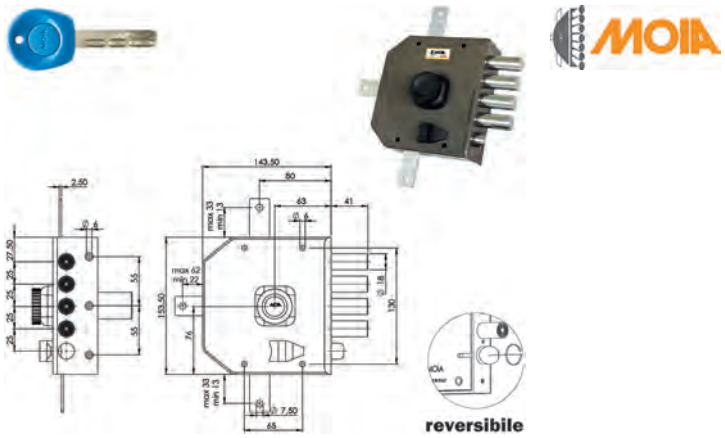

Serratura con cilindro tondo MOIA d.mm.30 L mm.50, con chiave punzonata, pomolo interno. Quintuplice. 4 mandate e scrocco. 3 chiavi padronali + 1 cantiere. Aste e deviatore non compresi. Serie M.

Codice	Descrizione	Conf.	Euro	/Um
843804	dx entr.63mm cat.4 int.25mm + sc	1		PZ
843805	sx entr.63mm cat.4 int.25mm + sc	1		PZ

SERRATURE MOIA G451

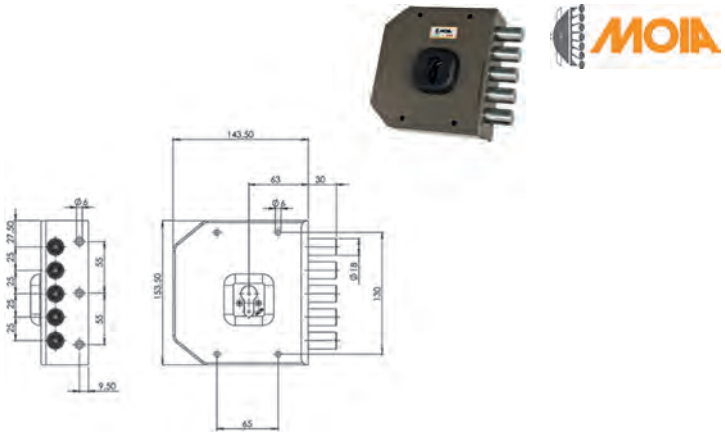

Serratura laterale ad applicare. Per cilindro europeo. 2 mandate. Piastra antitrapano interna e blocco antieffrazione. Cilindro e mostrine non compresi. Serie M.

Codice	Descrizione	Conf.	Euro	/Um
843807	dx entr.63mm cat.5 int.25mm	1		PZ
843808	sx entr.63mm cat.5 int.25mm	1		PZ

SERRATURE MOIA G452

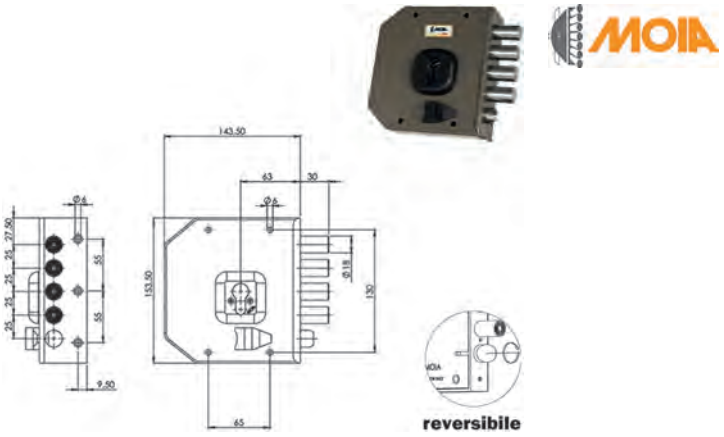

Serratura laterale ad applicare. Per cilindro europeo. 2 mandate e scrocco. Piastra antitrapano interna e blocco antieffrazione. Cilindro e mostrine non compresi. Serie M.

Codice	Descrizione	Conf.	Euro	/Um
843809	dx entr.63mm cat.4 int.25mm + sc	1		PZ
843810	sx entr.63mm cat.4 int.25mm + sc	1		PZ

SERRATURE MOIA G453

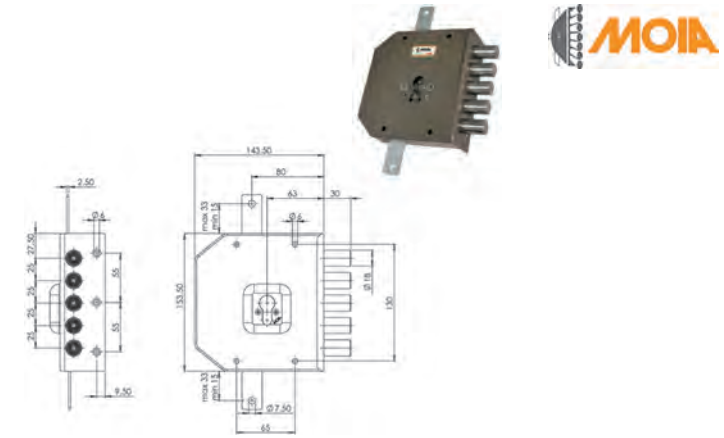

Serratura triplice ad applicare. Per cilindro europeo. 2 mandate. Piastra antitrapano interna e blocco antieffrazione. Cilindro, mostrine e aste non compresi. Serie M. Defender interasse mm.38 viti M6.

Codice	Descrizione	Conf.	Euro	/Um
843811	Dx entr.63mm cat.5 int.25mm	1		PZ
843812	Sx entr.63mm cat.5 int.25mm	1		PZ

SERRATURE MOIA G454

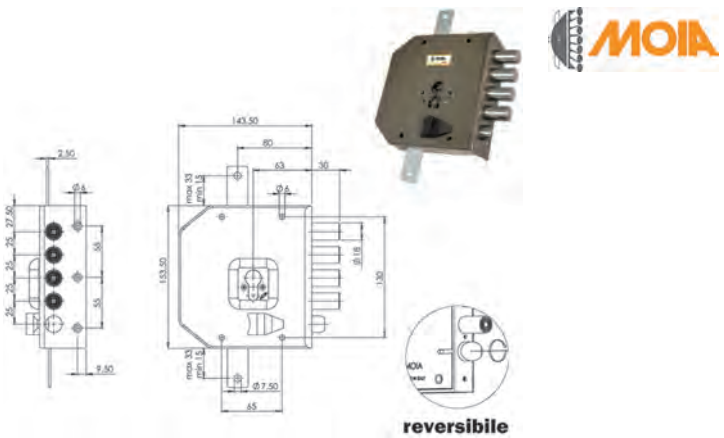

Serratura triplice ad applicare. Per cilindro europeo. 2 mandate e scrocco. Piastra antitrapano interna e blocco antieffrazione. Cilindro, mostrine e aste non compresi. Serie M. Defender interasse mm.38 viti M6.

Codice	Descrizione	Conf.	Euro	/Um
843815	Dx entr.63mm cat.4 int.25mm + sc	1		PZ
843816	Sx entr.63mm cat.4 int.25mm + sc	1		PZ

SERRATURE MOIA G455

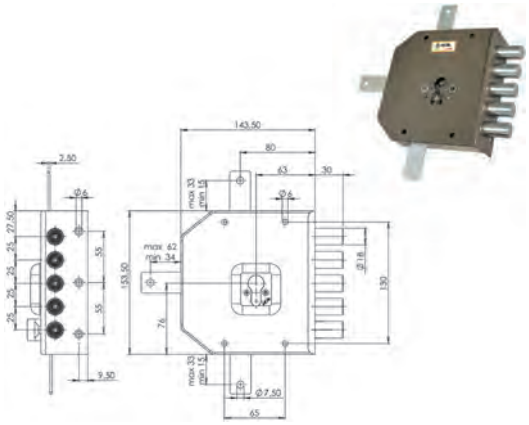

Serratura quintuplice ad applicare. Per cilindro europeo. 2 mandate. Piastra antitrapano interna e blocco antieffrazione. Deviatore compreso. Cilindro, mostrine e aste non compresi. Serie M. Defender interasse mm.38 viti M6.

Codice	Descrizione	Conf.	Euro	/Um
843819	Dx entr.63mm cat.5 int.25mm	1		PZ
843820	Sx entr.63mm cat.5 int.25mm	1		PZ

SERRATURE MOIA A412

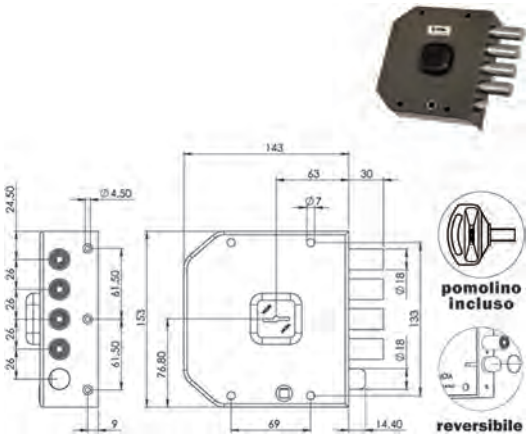

Serratura doppia mappa ad applicare. Laterale con scrocco. 4 mandate. Piastra antitrapano interna. Sistema anti decodifica della chiave. 3 chiavi. Serie A.

Codice	Descrizione	Conf.	Euro	/Um
843830	Dx entr.63mm cat.4 int.26mm + sc	1		PZ
843831	Sx entr.63mm cat.4 int.26mm + sc	1		PZ

SERRATURE MOIA G456

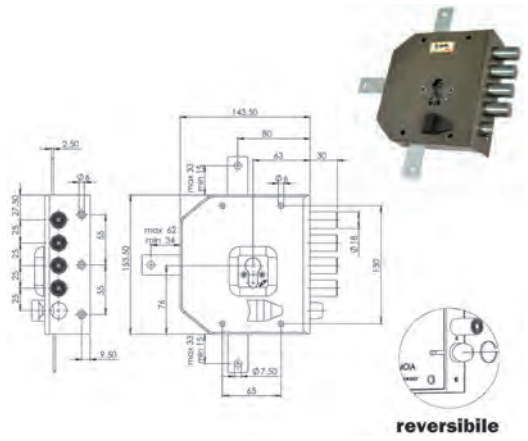

Serratura quintuplice ad applicare. Per cilindro europeo. 2 mandate e scrocco. Piastra antitrapano interna e blocco antieffrazione. Deviatore compreso. Cilindro, mostrine e aste non compresi. Serie M. Defender interasse mm.38 viti M6.

Codice	Descrizione	Conf.	Euro	/Um
843823	Dx entr.63mm cat.4 int.25mm + sc	1		PZ
843824	Sx entr.63mm cat.4 int.25mm + sc	1		PZ

SERRATURE MOIA A413

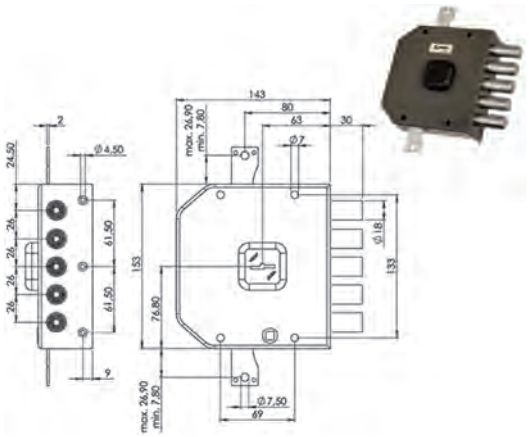

Serratura doppia mappa ad applicare. Triplice. 4 mandate. Piastra antitrapano interna. Sistema anti decodifica della chiave. 3 chiavi. Aste non comprese. Serie A.

Codice	Descrizione	Conf.	Euro	/Um
843832	Dx entr.63mm cat.5 int.26mm	1		PZ
843833	Sx entr.63mm cat.5 int.26mm	1		PZ

SERRATURE MOIA A411

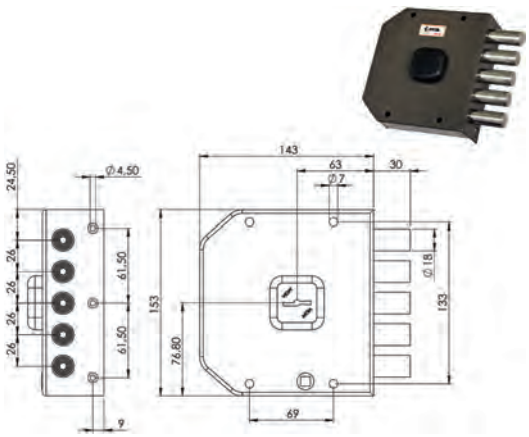

Serratura doppia mappa ad applicare. Laterale. 4 mandate. Piastra antitrapano interna. Sistema anti decodifica della chiave. 2 chiavi. Serie A.

Codice	Descrizione	Conf.	Euro	/Um
843828	dx entr.63mm cat.5 int.26mm	1		PZ
843829	sx entr.63mm cat.5 int.26mm	1		PZ

SERRATURE MOIA A414

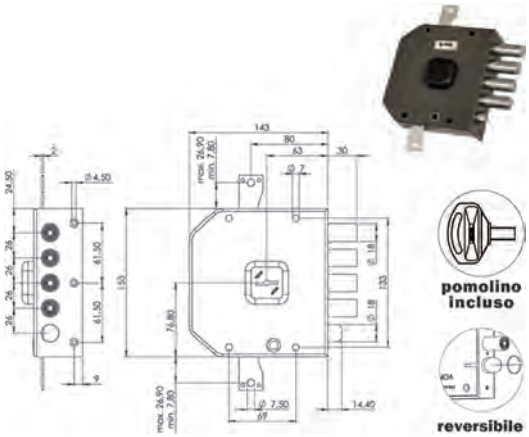

Serratura doppia mappa ad applicare. Triplice con scrocco. 4 mandate. Piastra antitrapano interna. Sistema anti decodifica della chiave. 3 chiavi. Aste non comprese. Serie A.

Codice	Descrizione	Conf.	Euro	/Um
843834	Dx entr.63mm cat.4 int.26mm + sc	1		PZ
843835	Sx entr.63mm cat.4 int.26mm + sc	1		PZ

SERRATURE MOIA A415

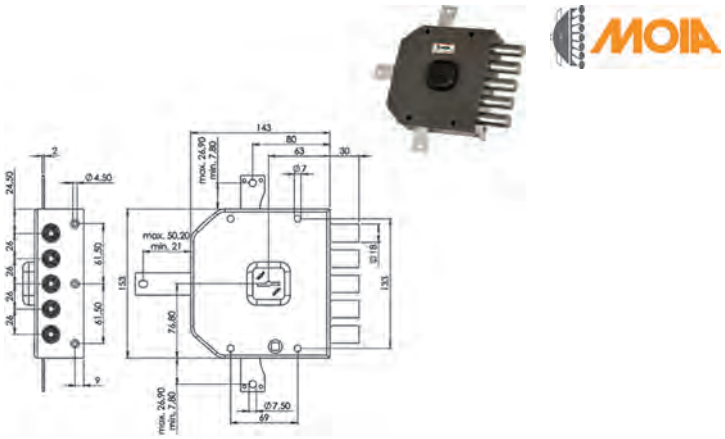

Serratura doppia mappa ad applicare. Quintuplice. 4 mandate. Piastra antitrapano interna. Sistema anti decodifica della chiave. 3 chiavi. Aste e deviatore non compresi. Serie A.

Codice	Descrizione	Conf.	Euro	/Um
843836	Dx entr.63mm cat.5 int.26mm	1		PZ
843837	Sx entr.63mm cat.5 int.26mm	1		PZ

SERRATURE MOIA A416

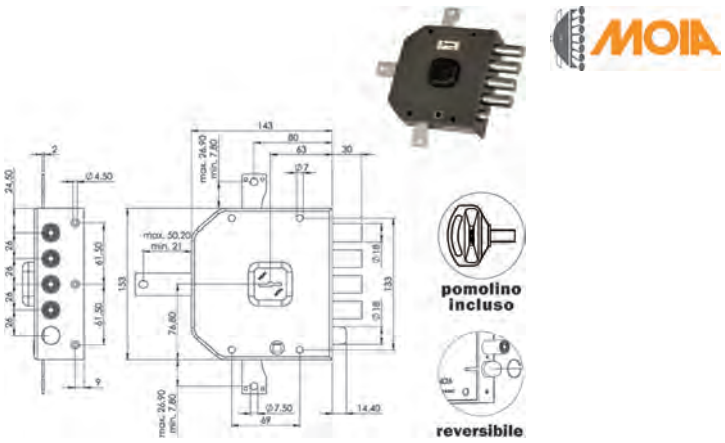

Serratura doppia mappa ad applicare. Quintuplice con scrocco. 4 mandate. Piastra antitrapano interna. Sistema anti decodifica della chiave. 3 chiavi. Aste e deviatore non compresi. Serie A.

Codice	Descrizione	Conf.	Euro	/Um
843838	Dx entr.63mm cat.4 int.26mm + sc	1		PZ
843839	Sx entr.63mm cat.4 int.26mm + sc	1		PZ

SERRATURE MOIA A451

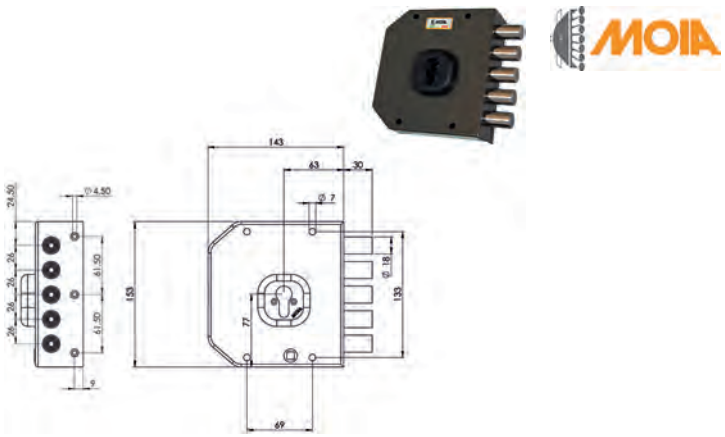

Serratura laterale ad applicare. Per cilindro europeo. 2 mandate. Piastra antitrapano interna e blocco antieffrazione. Cilindro e mostrine non compresi. Serie A.

Codice	Descrizione	Conf.	Euro	/Um
843842	dx entr.63mm cat.5 int.26mm	1		PZ
843843	sx entr.63mm cat.5 int.26mm	1		PZ

SERRATURE MOIA A452

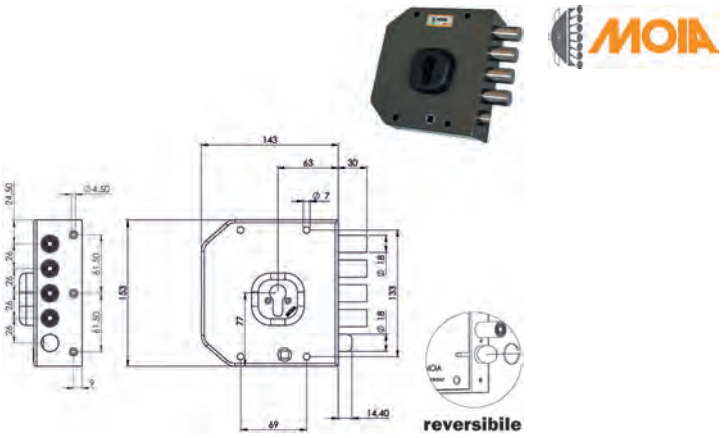

Serratura laterale ad applicare. Per cilindro europeo. 2 mandate e scrocco. Piastra antitrapano interna e blocco antieffrazione. Cilindro e mostrine non compresi. Serie A.

Codice	Descrizione	Conf.	Euro	/Um
843844	dx entr.63mm cat.4 int.26mm + sc	1		PZ
843845	sx entr.63mm cat.4 int.26mm + sc	1		PZ

SERRATURE MOIA A453

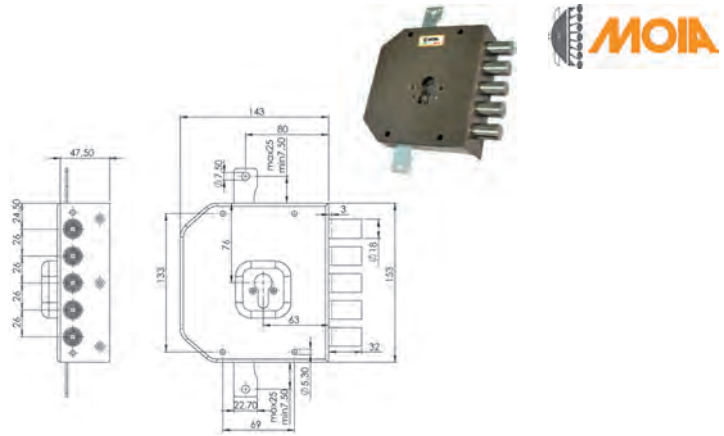

Serratura triplice ad applicare. Per cilindro europeo. 2 mandate. Piastra antitrapano interna e blocco antieffrazione. Cilindro, mostrine e aste non compresi. Serie A. Defender interasse mm.38 viti M6.

Codice	Descrizione	Conf.	Euro	/Um
843846	Dx entr.63mm cat.5 int.26mm	1		PZ
843847	Sx entr.63mm cat.5 int.26mm	1		PZ

SERRATURE MOIA A454

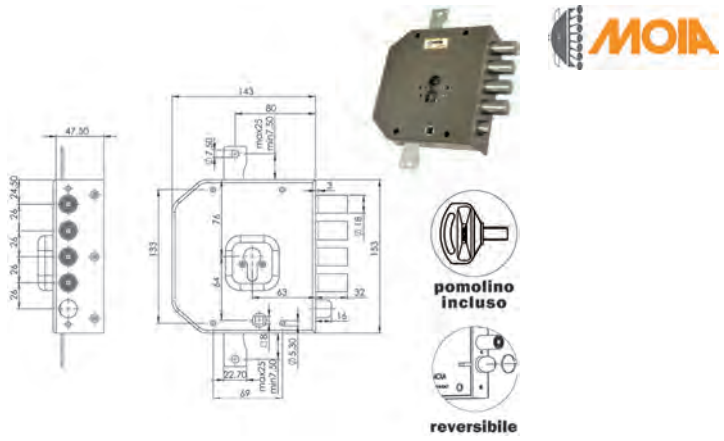

Serratura triplice ad applicare. Per cilindro europeo. 2 mandate e scrocco. Piastra antitrapano interna e blocco antieffrazione. Cilindro, mostrine e aste non compresi. Serie A. Defender interasse mm.38 viti M6.

Codice	Descrizione	Conf.	Euro	/Um
843850	Dx entr.63mm cat.4 int.26mm + sc	1		PZ
843851	Sx entr.63mm cat.4 int.26mm + sc	1		PZ

SERRATURE MOIA A455

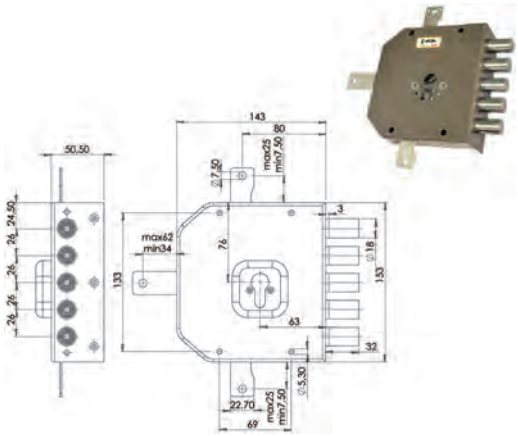

Serratura quintuplice ad applicare. Per cilindro europeo. 2 mandate. Piastra antitrapano interna e blocco antieffrazione. Cilindro, mostrine, deviatore e aste non compresi. Serie A. Defender interasse mm.38 viti M6.

Codice	Descrizione	Conf.	Euro	/Um
843854	Dx entr.63mm cat.5 int.26mm	1		PZ
843855	Sx entr.63mm cat.5 int.26mm	1		PZ

SERRATURE MOIA A456

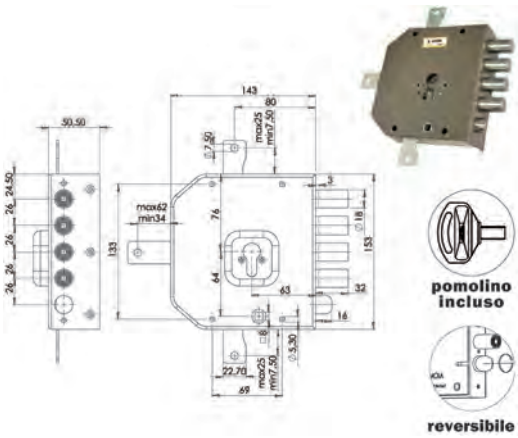

Serratura quintuplice ad applicare. Per cilindro europeo. 2 mandate e scrocco. Piastra antitrapano interna e blocco antieffrazione. Cilindro, mostrine, deviatore e aste non compresi. Serie A. Defender interasse mm.38 viti M6.

Codice	Descrizione	Conf.	Euro	/Um
843858	Dx entr.63mm cat.4 int.26mm + sc	1		PZ
843859	Sx entr.63mm cat.4 int.26mm + sc	1		PZ

SERRATURE MOIA JA421

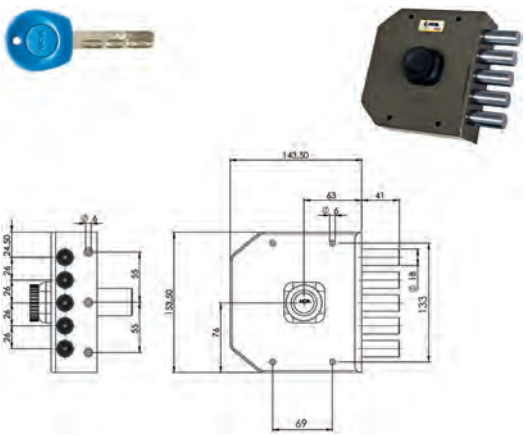

Serratura con cilindro tondo MOIA d.mm.30 L mm.50, con chiave punzonata, pomolo interno. Laterale. 4 mandate. 3 chiavi padronali + 1 cantiere. Serie A.

Codice	Descrizione	Conf.	Euro	/Um
843860	dx entr.63mm cat.5 int.26mm	1		PZ
843861	sx entr.63mm cat.5 int.26mm	1		PZ

SERRATURE MOIA JA422

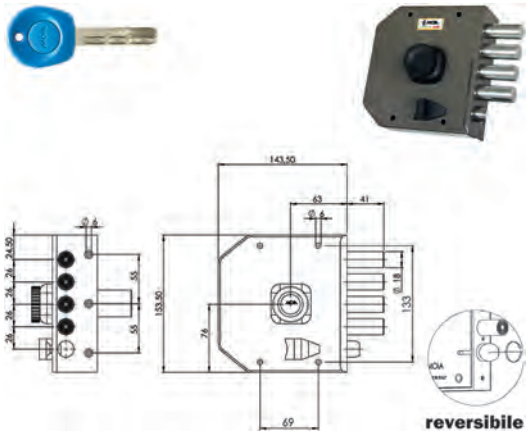

Serratura con cilindro tondo MOIA d.mm.30 L mm.50, con chiave punzonata, pomolo interno. Laterale. 4 mandate e scrocco. 3 chiavi padronali + 1 cantiere. Serie A.

Codice	Descrizione	Conf.	Euro	/Um
843862	dx entr.63mm cat.4 int.26mm + sc	1		PZ
843863	sx entr.63mm cat.4 int.26mm + sc	1		PZ

SERRATURE MOIA JA423

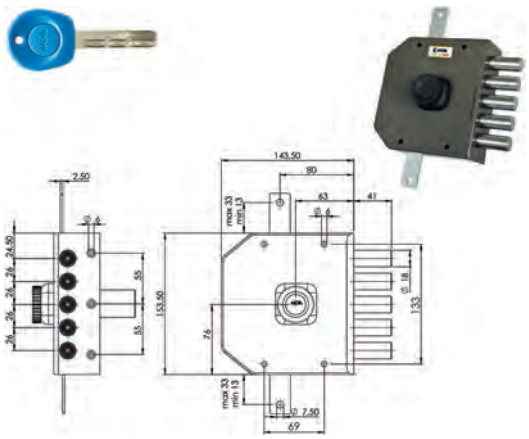

Serratura con cilindro tondo MOIA d.mm.30 L mm.50, con chiave punzonata, pomolo interno. Triplice. 4 mandate. 3 chiavi padronali + 1 cantiere. Aste non comprese. Serie A.

Codice	Descrizione	Conf.	Euro	/Um
843864	dx entr.63mm cat.5 int.26mm	1		PZ
843865	sx entr.63mm cat.5 int.26mm	1		PZ

SERRATURE MOIA JA424

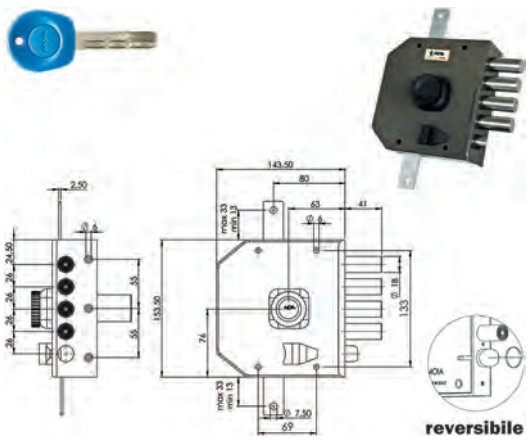

Serratura con cilindro tondo MOIA d.mm.30 L mm.50, con chiave punzonata, pomolo interno. Triplice. 4 mandate e scrocco. 3 chiavi padronali + 1 cantiere. Aste non comprese. Serie A.

Codice	Descrizione	Conf.	Euro	/Um
843866	dx entr.63mm cat.4 int.26mm + sc	1		PZ
843867	sx entr.63mm cat.4 int.26mm + sc	1		PZ

SERRATURE MOIA JA425

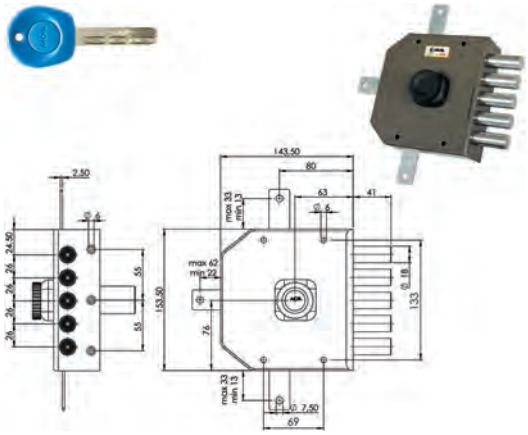

Serratura con cilindro tondo MOIA d.mm.30 L mm.50, con chiave punzonata, pomolo interno. Quintuplice. 4 mandate. 3 chiavi padronali + 1 cantiere. Aste e deviatore non compresi. Serie A.

Codice	Descrizione	Conf.	Euro	/Um
843868	dx entr.63mm cat.5 int.26mm	1		PZ
843869	sx entr.63mm cat.5 int.26mm	1		PZ

SERRATURE MOIA JA426

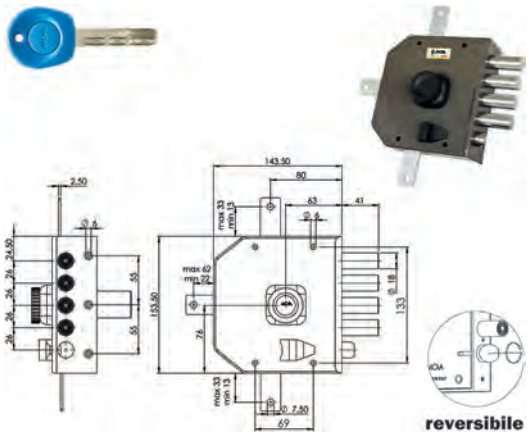

Serratura con cilindro tondo MOIA d.mm.30 L mm.50, con chiave punzonata, pomolo interno. Quintuplice. 4 mandate e scrocco. 3 chiavi padronali + 1 cantiere. Aste e deviatore non compresi. Serie A.

Codice	Descrizione	Conf.	Euro	/Um
843870	dx entr.63mm cat.4 int.26mm + sc	1		PZ
843871	sx entr.63mm cat.4 int.26mm + sc	1		PZ

SERRATURE MOIA C451

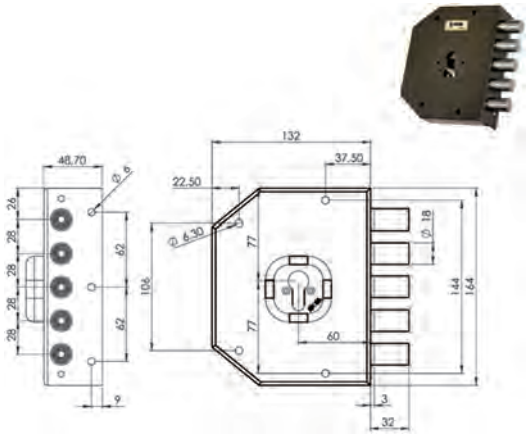

Serratura laterale ad applicare. Per cilindro europeo. 2 mandate. Blocco antieffrazione. Cilindro e mostrina esterna non compresi. Serie C. Defender interasse mm.38 viti M6.

Codice	Descrizione	Conf.	Euro	/Um
843874	Dx entr.60mm cat.5 int.28mm	1		PZ
843875	Sx entr.60mm cat.5 int.28mm	1		PZ

SERRATURE MOIA C452

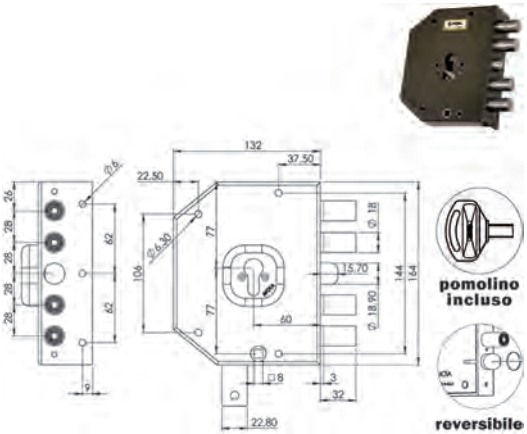

Serratura laterale ad applicare. Per cilindro europeo. 2 mandate e scrocco. Blocco antieffrazione. Cilindro e mostrina esterna non compresi. Serie C. Defender interasse mm.38 viti M6.

Codice	Descrizione	Conf.	Euro	/Um
843876	Dx entr.60mm cat.4 int.28mm + sc	1		PZ
843877	Sx entr.60mm cat.4 int.28mm + sc	1		PZ

SERRATURE MOIA C453

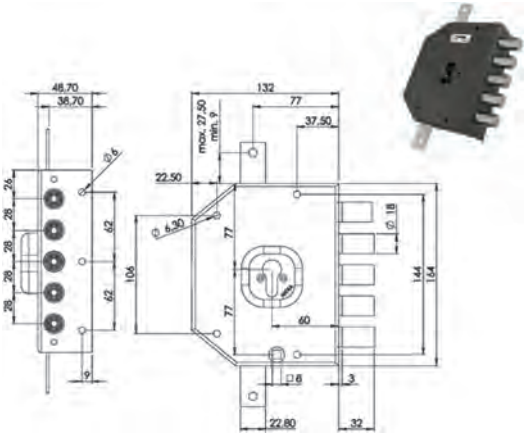

Serratura triplice ad applicare. Per cilindro europeo. 2 mandate. Blocco antieffrazione. Cilindro, mostrina esterna ed aste non compresi. Serie C. Defender interasse mm.38 viti M6.

Codice	Descrizione	Conf.	Euro	/Um
843878	Dx entr.60mm cat.5 int.28mm	1		PZ
843879	Sx entr.60mm cat.5 int.28mm	1		PZ

SERRATURE MOIA C454

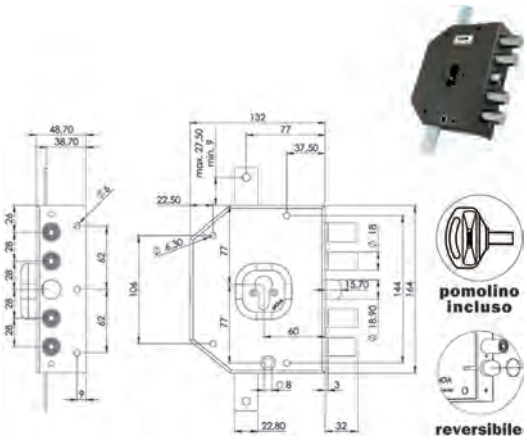

Serratura triplice ad applicare. Per cilindro europeo. 2 mandate e scrocco. Blocco antieffrazione. Cilindro, mostrina esterna ed aste non compresi. Serie C. Defender interasse mm.38 viti M6.

Codice	Descrizione	Conf.	Euro	/Um
843880	Dx entr.60mm cat.4 int.28mm + sc	1		PZ
843881	Sx entr.60mm cat.4 int.28mm + sc	1		PZ

SERRATURE MOIA C455

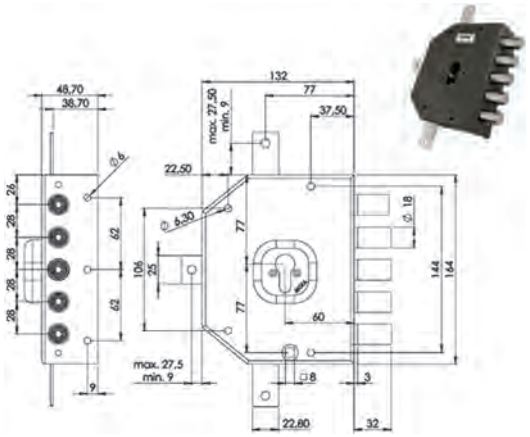

Serratura quintuplice ad applicare. Per cilindro europeo. 2 mandate. Blocco antieffrazione. Cilindro, mostrina esterna, deviatore ed aste non compresi. Serie C. Defender interasse mm.38 viti M6.

Codice	Descrizione	Conf.	Euro	/Um
843882	Dx entr.60mm cat.5 int.28mm	1		PZ
843883	Sx entr.60mm cat.5 int.28mm	1		PZ

FERROGLIERA DMFS0759 PER SERRATURE MOIA

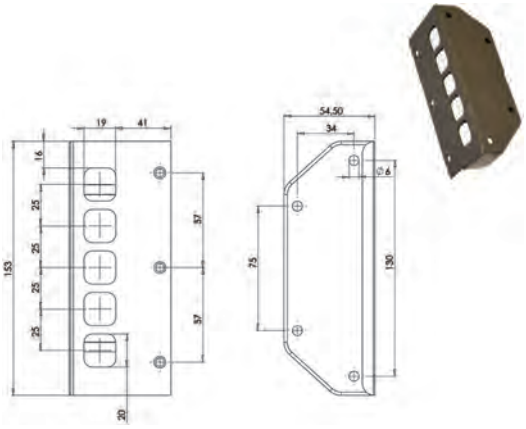

Ferrogliera alta per serrature portoncino da applicare esterne serie M.

Codice	Descrizione	Conf.	Euro	/Um
843963	DMFS0759	1		PZ

SERRATURE MOIA C456

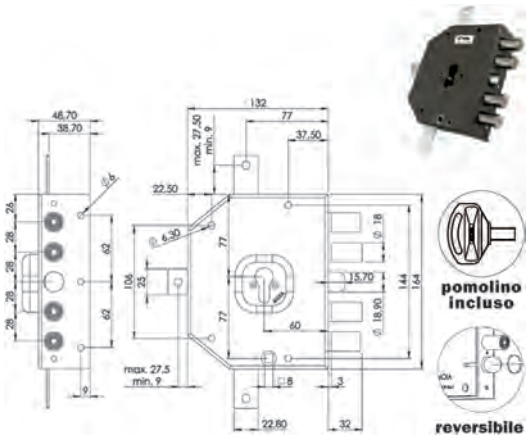

Serratura quintuplice ad applicare. Per cilindro europeo. 2 mandate e scrocco. Blocco antieffrazione. Cilindro, mostrina esterna, deviatore ed aste non compresi. Serie C. Defender interasse mm.38 viti M6.

Codice	Descrizione	Conf.	Euro	/Um
843884	Dx entr.60mm cat.4 int.28mm + sc	1		PZ
843885	Sx entr.60mm cat.4 int.28mm + sc	1		PZ

FERROGLIERA DMFS0379 PER SERRATURE MOIA

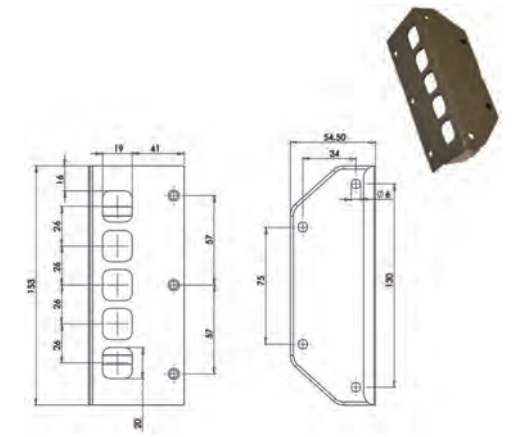

Ferrogliera alta per serrature portoncino da applicare esterne serie A.

Codice	Descrizione	Conf.	Euro	/Um
843965	DMFS0379	1		PZ

DEVIATORE PER SERRATURE MOIA QUINTUPLICE

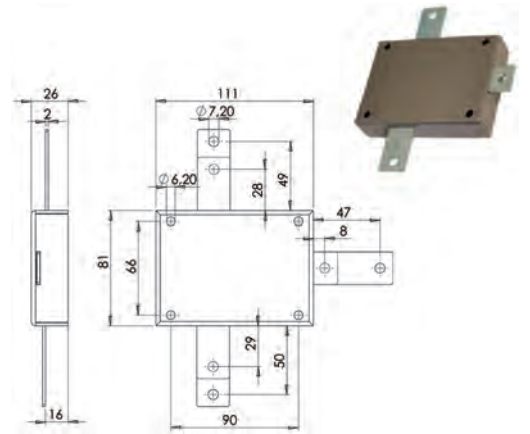

Per serrature quintuplici portoncino da applicare esterne Moia.

Codice	Descrizione	Conf.	Euro	/Um
843960	140/30 per quintuplice cilindro	1		PZ
843959	140/40 per quintuplice	1		PZ

ASTE 100 PER SERRATURE MOIA

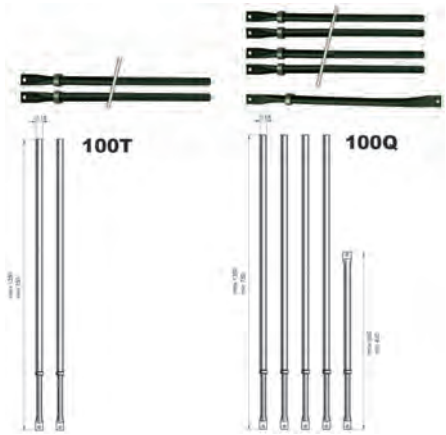

Aste per serrature portoncino da applicare esterne serie M e A.

Codice	Descrizione	Conf.	Euro	/Um
843967	100T per triplice	1		KIT
843968	100Q per quintuplice	1		KIT

GORGES RICAMBIO 181N PER SERRATURE MOIA

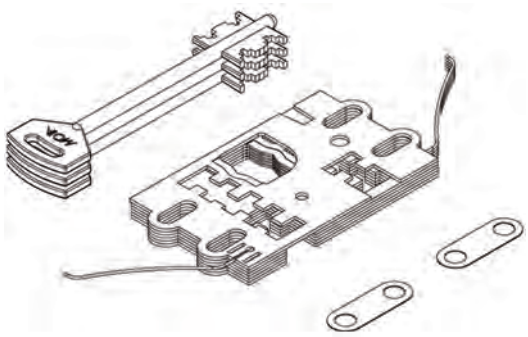

Pacco gorges ricambio con 3 chiavi lunghe mm.110 per serrature Moia dotate di sistema anti decodifica della chiave.

Codice	Descrizione	Conf.	Euro	/Um
843970	181N Dx	1		PZ
843971	181N Sx	1		PZ

CHIAVI MOIA GREZZE PUNZONATE



Chiavi Moia PADRONALI grezze testa BLU. Ricambio per i cilindri delle serrature con cilindro tondo J.

Codice	Descrizione	Conf.	Euro	/Um
843974	MCHGYPC-CPP.B	5 *		PZ

POZZETTI BOCCHETTE PER CATENACCI

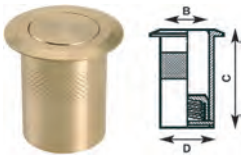

In ottone. Con molla inox.

Codice	Descrizione	Conf.	Euro	/Um
523140	B d.int.mm.10, C mm.30, D mm.14	100		PZ
523142	B d.int.mm.12, C mm.30, D mm.16	100		PZ
523144	B d.int.mm.14, C mm.30, D mm.18	100		PZ
523145	B d.int.mm.16, C mm.31, D mm.20	100		PZ
523146	B d.int.mm.20, C mm.32, D mm.24	50		PZ
523147	B d.int.mm.22, C mm.32, D mm.25	50		PZ

FERROGLIETTO 350 PER SERRATURE MOIA



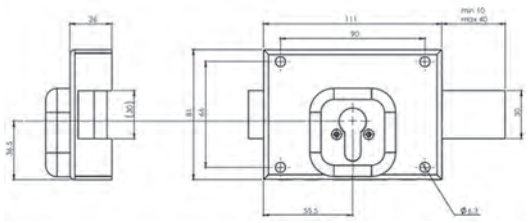

Ferroglietto predisposto per cilindro europeo. Defender interasse mm.38 viti M6.

Codice	Descrizione	Conf.	Euro	/Um
843980	entr.55mm cat.1	1		PZ

SERRATURE MOIA INFILARE RCI9754/001RF REVERSIBILE

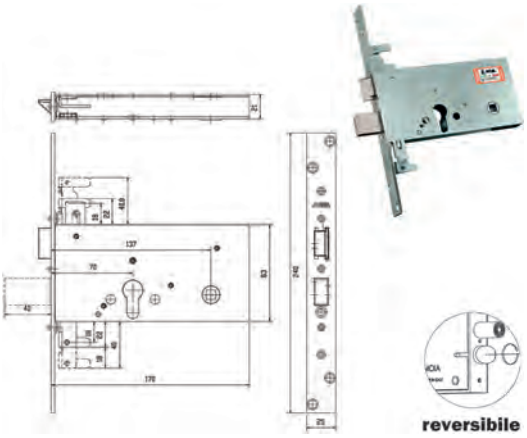

Serratura da infilare AD INGRANAGGI per fasce. Triplice, 2 mandate. Catenaccio e scrocco. Serie C.

Codice	Descrizione	Conf.	Euro	/Um
843977	rev. entr.70mm cat.1 + sc	1		PZ

SERRATURE MOIA A FASCIA PER PORTA 156C

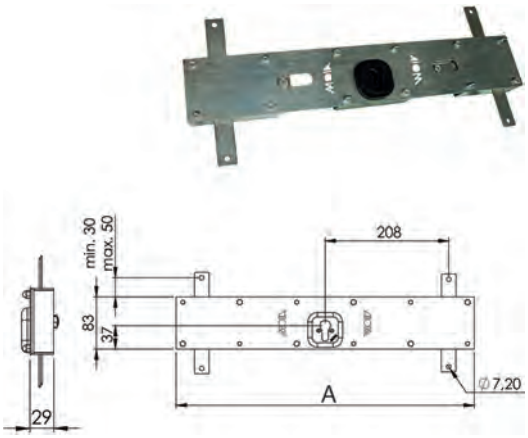

Serratura a fascia orizzontale per porte in metallo, 4 punti di chiusura. Aste incluse.

Codice	Descrizione	Conf.	Euro	/Um
843985	156C mm.500A	1		PZ

SERRATURE MOIA A FASCIA PER BASCULANTE 156B 156BL

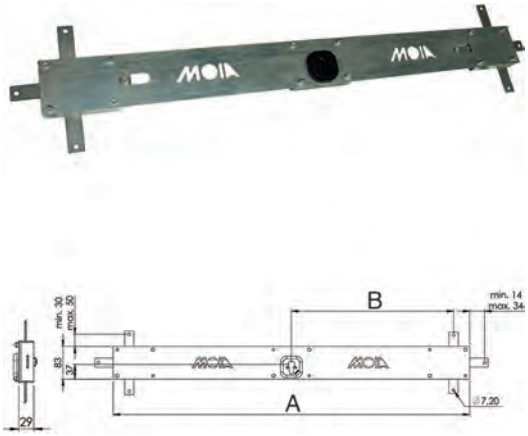

Serratura a fascia orizzontale per porte basculanti, 6 punti di chiusura. Aste verticali incluse. Aste laterali, cilindro, protezione cilindro e piastra omega non inclusi.

Codice	Descrizione	Conf.	Euro	/Um
843987	156B mm.900A mm.408B	1		PZ
843989	156BL mm.1700A mm.808B	1		PZ

SERRATURE DIERRE NE42

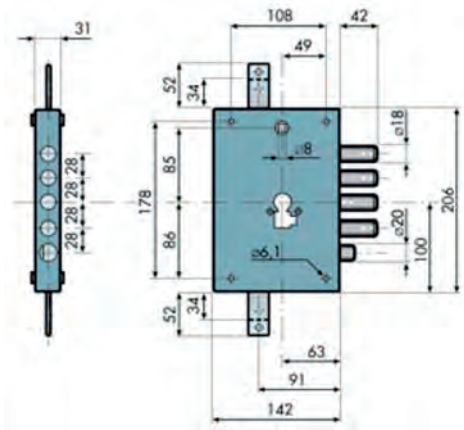

Serratura triplice da applicare per porte blindate. Ad ingranaggi. Per cilindro europeo. Scrocco azionato dal quadro maniglia e dalla chiave. Cilindro e aste non compresi.

Codice	Descrizione	Conf.	Euro	/Um
843520	NE42D destra entr.63mm cat.4 +sc	1		PZ
843521	NE42S sinistra entr.63mm cat.4 +sc	1		PZ

SERRATURE DIERRE 6111 - 6112

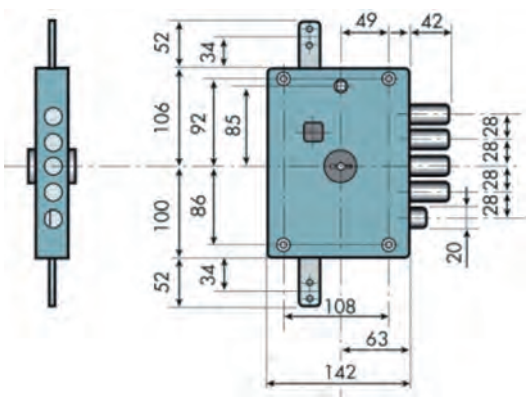

Serratura triplice da applicare per porte blindate. Doppia mappa ricifrabile. Scrocco azionato dal quadro maniglia e dalla chiave. Sistema anti decodifica della chiave. Dotata di tre chiavi 92mm e chiave cantiere. Aste non comprese. Chiave ricambio ns.cod.853560.

Codice	Descrizione	Conf.	Euro	/Um
843532	6111D destra entr.63mm cat.4 +sc	1		PZ
843533	6112S sinistra entr.63mm cat.4 +sc	1		PZ

SERRATURE DIERRE NE427

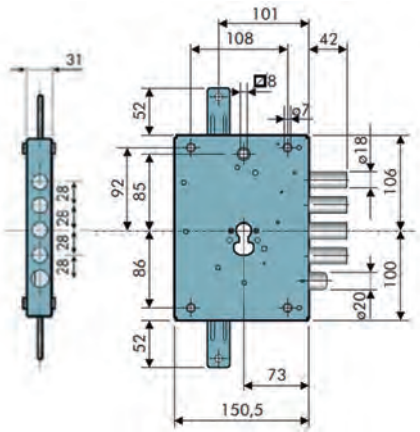

Serratura triplice da applicare per porte blindate. Ad ingranaggi. Per cilindro europeo. Scrocco azionato dal quadro maniglia e dalla chiave. Cilindro e aste non compresi.

Codice	Descrizione	Conf.	Euro	/Um
843524	NE427D destra entr.73mm cat.4 +sc	1		PZ
843525	NE427S sinistra entr.73mm cat.4 +sc	1		PZ

SERRATURE DIERRE 7111 - 7112

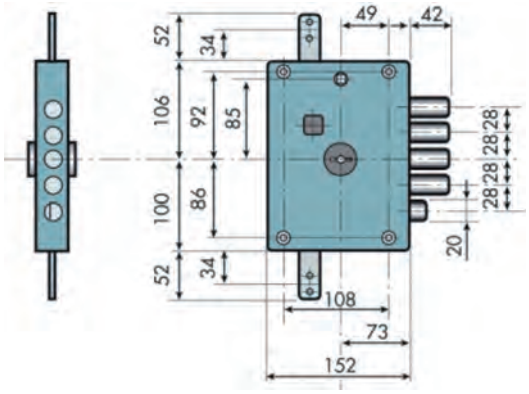

Serratura triplice da applicare per porte blindate. Doppia mappa ricifrabile. Scrocco azionato dal quadro maniglia e dalla chiave. Sistema anti decodifica della chiave. Dotata di tre chiavi 92mm e chiave cantiere. Aste non comprese. Chiave ricambio ns.cod.853560.

Codice	Descrizione	Conf.	Euro	/Um
843536	7111D destra entr.73mm cat.4 +sc	1		PZ
843537	7112S sinistra entr.73mm cat.4 +sc	1		PZ

BLOCCHETTI RICAMBIO PER SERRATURE DIERRE



Astuccio sigillato con 3 chiavi, blocchetto, estrattore e impugnature nere. Chiave ricambio ns.cod.853560.

Codice	Descrizione	Conf.	Euro	/Um
843550	BLO3110 chiavi corte 92mm	1		PZ
843551	BLO3210 chiavi lunghe 116mm	1		PZ

BLOCCHETTI RICAMBIO COPPIA KA PER SERRATURE DIERRE



Astuccio sigillato con 6 chiavi, 2 blocchetti, estrattore e impugnature nere. Chiave ricambio ns.cod.853560.

Codice	Descrizione	Conf.	Euro	/Um
843554	BLO6110 chiavi corte 92mm	1		PZ
843555	BLO6210 chiavi lunghe 116mm	1		PZ

MANIGLIONI ANTIPANICO CISA

MANO E SCHEMI DI APPLICAZIONE PER PORTE a 1 ANTA

I maniglioni antipanico vengono applicati a cm. 90 dal suolo su porte con apertura verso l'esterno. La mano è determinata nel seguente modo:

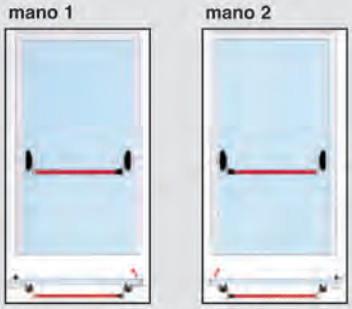

59001 - 59801

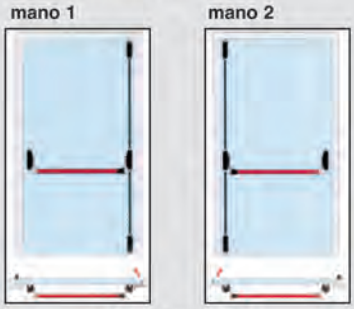

59016 - 59816
59011 - 59811

MANO E SCHEMI DI APPLICAZIONE PER PORTE a 2 ANTE

2 soluzioni:

A DUE ANTE INDIPENDENTI:
ciascuna anta riceve un maniglione antipanico con scrocco alto e basso.

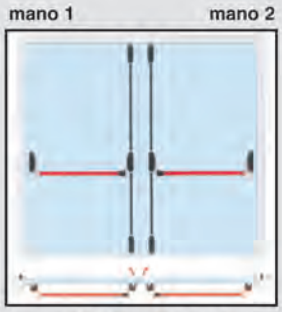

59016 + 59016
59816 + 59816

A DUE ANTE CON BATTENTE:
la prima anta che si libera riceve un maniglione antipanico con scrocco laterale, dove lo scrocco appoggia sull'altra anta; la seconda anta riceve un maniglione antipanico con scrocco alto e basso. In caso di panico una pressione sulla barra orizzontale di questo maniglione libera entambe le ante.

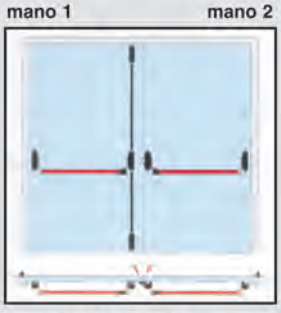

59016 + 59001
59816 + 59801

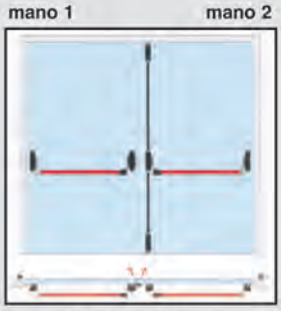

59001 + 59016
59801 + 59816

LEGENDA PER L' INTERPRETAZIONE DEGLI ARTICOLI

SERRATURA:

_ _ _ _ _ / 1 = **DESTRA INTERNA**
(Spingere destra)



_ _ _ _ _ / 2 = **SINISTRA INTERNA**
(Spingere sinistra)



_ _ _ _ _ / 3 = **DESTRA INTERNA**
(Tirare destra)



_ _ _ _ _ / 4 = **SINISTRA INTERNA**
(Tirare sinistra)



La serratura **ELETTRIKA CISA** presenta un alto contenuto innovativo sul piano della sicurezza, del design, dell'ergonomia e della flessibilità.
Più SICURA: serratura e bocchetta sono ricoperte da uno scudo di protezione in acciaio; le viti di fissaggio ed i collegamenti elettrici non sono in vista, ma raggiungibili solo a cancello aperto; sul cilindro esterno a tubo fisso può essere applicata una protezione in acciaio.
Più SILENZIOSA: è stato migliorato anche l'inconveniente tipico di tutte le serrature elettriche, legato al rimbalzo del cancello in fase di chiusura violenta. Variabile nell'entrata da mm.50 a mm.80.

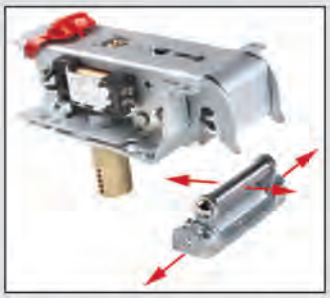



AUTOREGOLAZIONE DELLA BOCCHETTA
La bocchetta ha un'autoregolazione sia verticale che orizzontale. Quella orizzontale permette una variabilità di luce di mm.10 fra anta mobile e telaio.
Quella verticale di mm.10 complessivi (circa mm.5).



SICUREZZA
Lo scudo di protezione in acciaio ricopre completamente serratura e bocchetta.



INTERCAMBIABILE
L'intercambiabilità è possibile grazie alla posizione dei fori delle viti, che sono corrispondenti a quelli delle altre serrature elettriche.

SERRATURE CISA ELETTRIKA ART.1A611



Per serramenti in legno. Cilindro esterno fisso. Pulsante interno. Variabile nell'entrata da mm.50 a mm.80. Più sicura: lo scudo di protezione in acciaio ricopre completamente serratura e bocchetta. L'intercambiabilità è possibile grazie alla posizione dei fori delle viti corrispondenti a quelli delle altre serrature elettriche. Autoregolazione della bocchetta.

Codice	Descrizione	Conf.	Euro	/Um
836911	1A611	1		PZ

SERRATURE CISA ELETTRIKA ART.1A731



Per serramenti in ferro. Pulsante interno. Cilindro art.10G150 interno ed esterno. Fermo a giorno. Variabile nell'entrata da mm.50 a mm.80. Più sicura: lo scudo di protezione in acciaio ricopre completamente serratura e bocchetta. L'intercambiabilità è possibile grazie alla posizione dei fori delle viti corrispondenti a quelli delle altre serrature elettriche. Autoregolazione della bocchetta.

Codice	Descrizione	Conf.	Euro	/Um
836916	1A731	1		PZ

SERRATURE CISA ELETTRIKA ART.1A721



Per serramenti in ferro. Cilindro art.10G150 interno ed esterno. Variabile nell'entrata da mm.50 a mm.80. Più sicura: lo scudo di protezione in acciaio ricopre completamente serratura e bocchetta. L'intercambiabilità è possibile grazie alla posizione dei fori delle viti corrispondenti a quelli delle altre serrature elettriche. Autoregolazione della bocchetta.

Codice	Descrizione	Conf.	Euro	/Um
836921	1A721	1		PZ

BOCCHETTE INTELLIGENTI PER SERRATURE ELETTRICHE



Riducono il rumore provocato dalla chiusura dell'anta. Sistema brevettato. Per serrature elettriche da applicare per portoncini e cancelli. Sostituisce la bocchetta originale della serratura. Permette la chiusura in sicurezza della serratura, anche in presenza di vento. Permette di eliminare gli interventi periodici di regolazione sul chiudiporta. Compatibile con serrature CISA-ISEO-VIRO.

Codice	Descrizione	Conf.	Euro	/Um
596055	DX lungh.mm.78 largh.mm.95 H.mm.40	1		PZ
596056	SX lungh.mm.78 largh.mm.95 H.mm.40	1		PZ

BOCCHETTE DI RICAMBIO CISA ART.7021.00

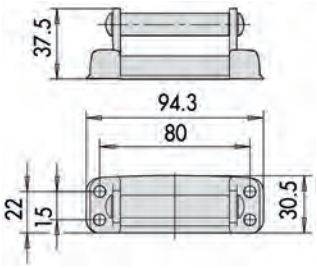

Bocchette di ricambio senza aletta. Per serrature 1A721 e 1A731.

Codice	Descrizione	Conf.	Euro	/Um
836924	7021.00	6		PZ

BOCCHETTE DI RICAMBIO CISA ART.7021.10

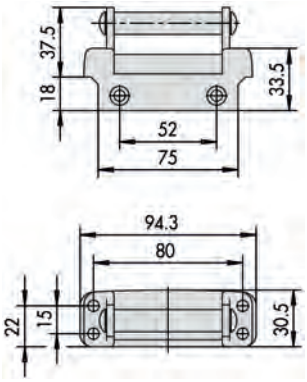

Bocchette di ricambio con aletta. Per serrature 1A611 e 1A631.

Codice	Descrizione	Conf.	Euro	/Um
836913	7021.10	6		PZ

ELETTROSERRATURE CISA ART.11721



Elettroserrature da applicare per cancelli. Scrocco autobloccante. Scatola mm.128x106. Con tettuccio. Coppia cilindri art.2139, esterno fisso d.mm.25x50. 3 chiavi art.1310.

Codice	Descrizione	Conf.	Euro	/Um
837005	11721-1 Dx entrata mm.50	1		PZ
837006	11721-2 Sx entrata mm.50	1		PZ
837010	11721-1 Dx entrata mm.60	1		PZ
837011	11721-2 Sx entrata mm.60	1		PZ
837015	11721-1 Dx entrata mm.70	1		PZ
837016	11721-2 Sx entrata mm.70	1		PZ
837020	11721-1 Dx entrata mm.80	1		PZ
837021	11721-2 Sx entrata mm.80	1		PZ

ELETTROSERRATURE CISA ART.11611



Elettroserrature da applicare per porte in legno. Pulsante interno. Scrocco autobloccante. Scatola mm.128x106. Cilindro esterno fisso d.mm.25x50.

Codice	Descrizione	Conf.	Euro	/Um
837050	11611-1 Dx entrata mm.50	1		PZ
837051	11611-2 Sx entrata mm.50	1		PZ
837055	11611-1 Dx entrata mm.60	1		PZ
837056	11611-2 Sx entrata mm.60	1		PZ
837060	11611-1 Dx entrata mm.70	1		PZ
837061	11611-2 Sx entrata mm.70	1		PZ

ELETTROSERRATURE CISA ART.11761



Elettroserrature da applicare per cancelli. Due mandate e scrocco autobloccante. Scatola mm.128x106. Coppia cilindri art.2145, esterno fisso d.mm.25x50. 3 chiavi art.1310.

Codice	Descrizione	Conf.	Euro	/Um
837200	11761-1 Dx entrata mm.50	1		PZ
837201	11761-2 Sx entrata mm.50	1		PZ
837205	11761-1 Dx entrata mm.60	1		PZ
837206	11761-2 Sx entrata mm.60	1		PZ
837210	11761-1 Dx entrata mm.70	1		PZ
837211	11761-2 Sx entrata mm.70	1		PZ
837215	11761-1 Dx entrata mm.80	1		PZ
837216	11761-2 Sx entrata mm.80	1		PZ

ELETTROSERRATURE CISA ART.11921



Elettroserrature da applicare per cancelli. Scrocco autobloccante. Scatola mm.128x106. Come art.11721 ma senza tettuccio, senza sottobocchetta e senza viti.

Codice	Descrizione	Conf.	Euro	/Um
837224	11921-1 Dx entrata mm.60	1		PZ
837225	11921-2 Sx entrata mm.60	1		PZ

ELETTROSERRATURE CISA ART.11921 APERTURA ESTERNA



Elettroserrature da applicare per cancelli con apertura esterna. Scrocco autobloccante. Coppia cilindri art.2139.

Codice	Descrizione	Conf.	Euro	/Um
837232	11921-3 Dx est. entrata mm.60	1		PZ
837233	11921-4 Sx est. entrata mm.60	1		PZ
837234	11921-3 Dx est. entrata mm.70	1		PZ
837235	11921-4 Sx est. entrata mm.70	1		PZ

COPPIA CONTATTI CISA ART.6510

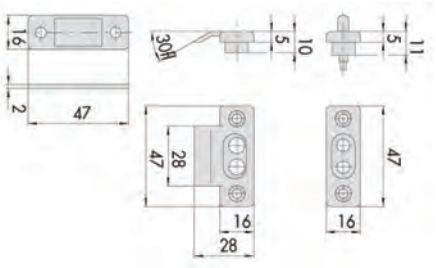

Coppia contatti ricambio.

Codice	Descrizione	Conf.	Euro	/Um
838820	6510.00/0	6		COP

BOBINE CISA 12V. NERE ART.7118

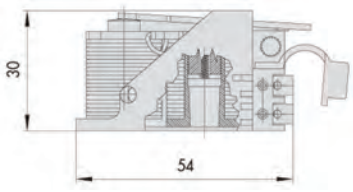

Supporto in nylon nero 12V. Per elettroserrature art.11611,11721,11761,11921.

Codice	Descrizione	Conf.	Euro	/Um
838831	7118.00/1 Dx	6		PZ
838832	7118.00/2 Sx	6		PZ

BOBINE CISA 12V. BLU ART.7120

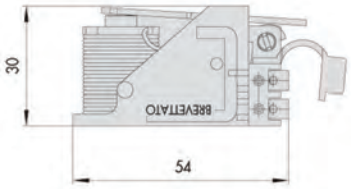

Supporto in nylon blu 12V. Gruppo bobine regolabili. Per elettroserrature art.11611,11721,11761,11921.

Codice	Descrizione	Conf.	Euro	/Um
838833	7120.00/1 Dx	6		PZ
838834	7120.00/2 Sx	6		PZ

BOBINE CISA 12V. ART.7025

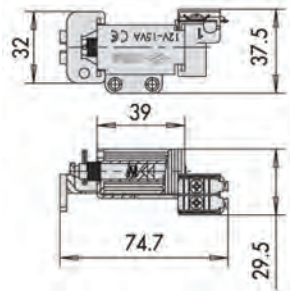

Per serrature ELETTRIKA art.1A611, 1A731, 1A721.

Codice	Descrizione	Conf.	Euro	/Um
838840	7025.00/0	6		PZ

BOOSTER CISA 12V. ART.7022

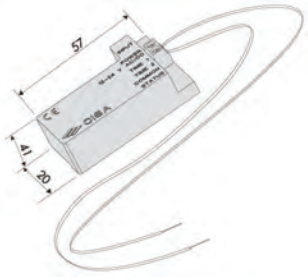

Modulo Booster da abbinare alle serrature serie ELETTRIKA.

Codice	Descrizione	Conf.	Euro	/Um
838843	7022.00/0	6		PZ

SERRATURE CISA INFILARE ART.42120.30

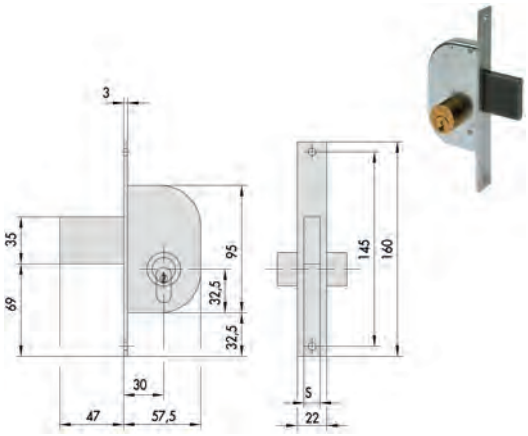

Serrature da infilare a cilindro per cancelli. 1 mandata. Solo catenaccio. Frontale in acciaio zincato mm.22x160. In dotazione coppia cilindri tondi (art.02156.00 ns.cod.837587) con 3 chiavi (art.1330.00.1).

Codice	Descrizione	Conf.	Euro	/Um
837070	42020.50 E mm.30 S mm.9	2		PZ

SERRATURE CISA INFILARE ART.42022.50

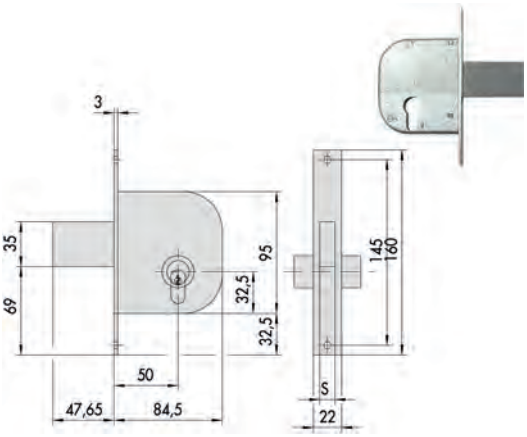

Serrature da infilare a cilindro per cancelli. 2 mandate. Solo catenaccio. Frontale in acciaio zincato mm.22x160. Predisposte per cilindro profilo europeo.

Codice	Descrizione	Conf.	Euro	/Um
837073	42022.50 E mm.50 S mm.9	2		PZ

SERRATURE CISA INFILARE ART.42020.50

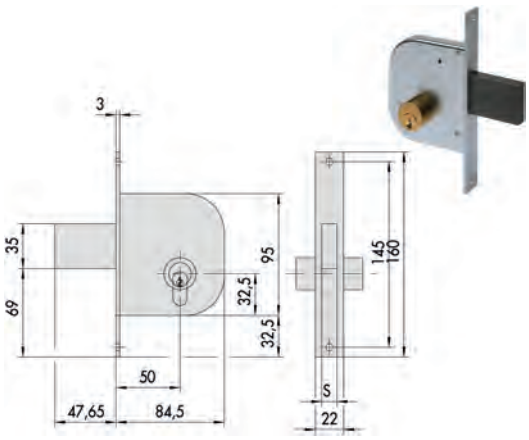

Serrature da infilare a cilindro per cancelli. 2 mandate. Solo catenaccio. Frontale in acciaio zincato mm.22x160. In dotazione coppia cilindri tondi (art.02156.00 ns.cod.837587) con 3 chiavi (art.1330.00.1).

Codice	Descrizione	Conf.	Euro	/Um
837071	42020.50 E mm.50 S mm.9	2		PZ

SERRATURE CISA INFILARE ART.42030.50

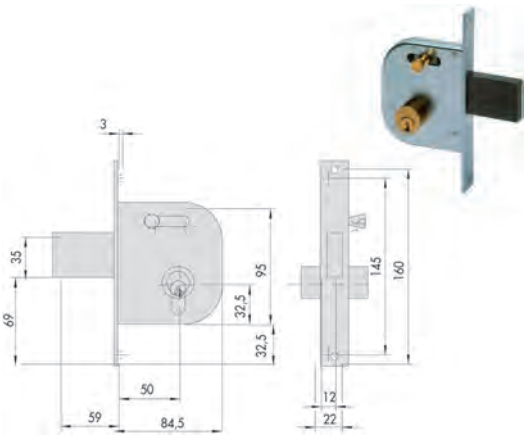

Serrature da infilare a cilindro per cancelli. 1 mandata. Scrocco con catenaccio incorporato, pomolo interno. Reversibili. Frontale in acciaio zincato mm.22x160. In dotazione coppia cilindri tondi (art.02156.00 ns.cod.837587) con 3 chiavi (art.1330.00.1).

Codice	Descrizione	Conf.	Euro	/Um
837076	42030.50 entrata mm.50	2		PZ

SERRATURE CISA INFILARE ART.42122.30

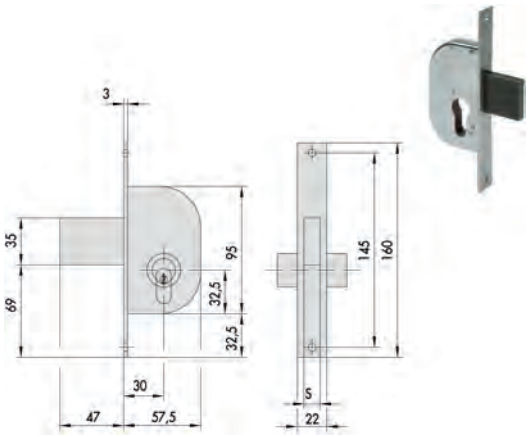

Serrature da infilare a cilindro per cancelli. 2 mandate. Solo catenaccio. Frontale in acciaio zincato mm.22x160. Predisposte per cilindro profilo europeo.

Codice	Descrizione	Conf.	Euro	/Um
837072	42022.50 E mm.30 S mm.9	2		PZ

SERRATURE CISA INFILARE ART.42032.50

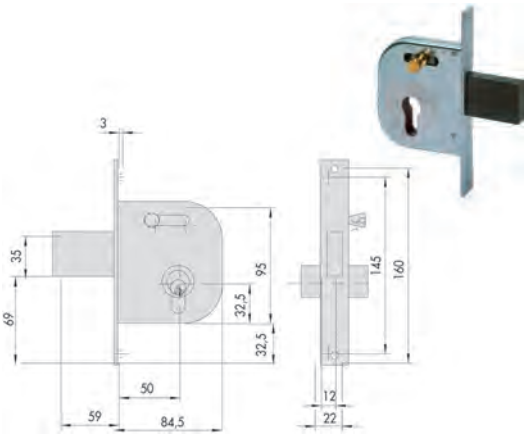

Serrature da infilare a cilindro per cancelli. 1 mandata. Con scrocco e catenaccio incorporato, pomolo interno. Reversibili. Frontale in acciaio zincato mm.22x160. Predisposte per cilindro profilo europeo.

Codice	Descrizione	Conf.	Euro	/Um
837077	42032.50 entrata mm.50	2		PZ

SERRATURE CISA INFILARE ART.42210.30

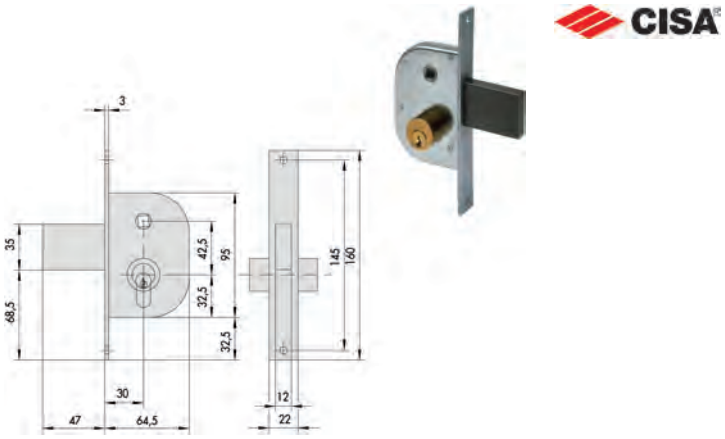

Serrature da infilare a cilindro per cancelli, scrocco con dispositivo di bloccaggio. Quadro maniglia passante. Frontale in acciaio zincato mm.22x160. In dotazione coppia cilindri tondi (art.02156.00 ns.cod.837587) con 3 chiavi (art.1330.00.1).

Codice	Descrizione	Conf.	Euro	/Um
837078	42210.50 entrata mm.30	2		PZ

SERRATURE CISA INFILARE ART.42312.50

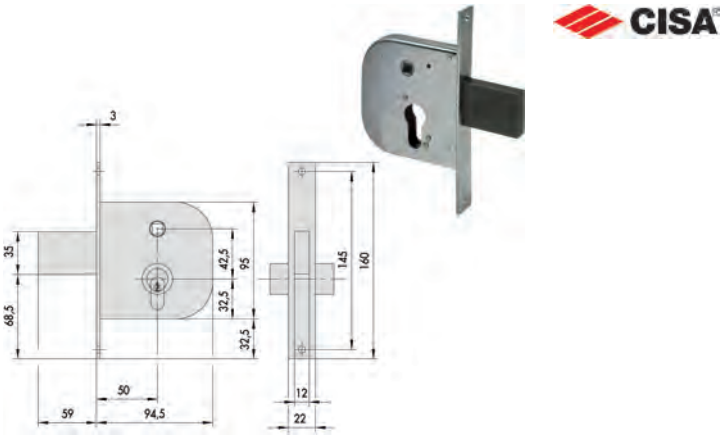

Serrature da infilare a cilindro per cancelli, scrocco con dispositivo di bloccaggio. 1 mandata. Quadro maniglia passante. Frontale in acciaio zincato mm.22x160. Predisposte per cilindro profilo europeo.

Codice	Descrizione	Conf.	Euro	/Um
837083	42312.50 entrata mm.50	2		PZ

SERRATURE CISA INFILARE ART.42310.50

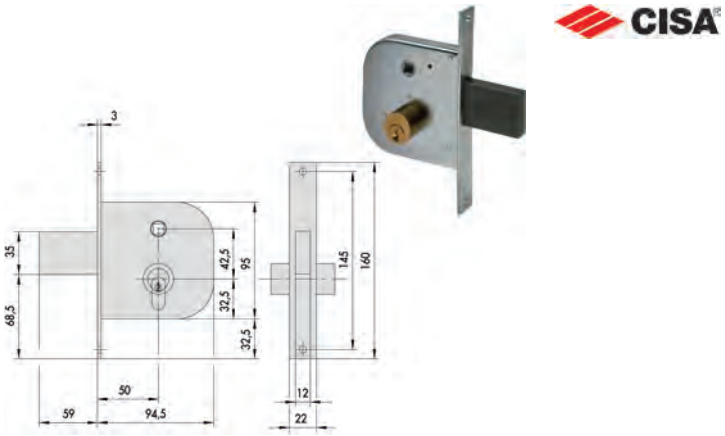

Serrature da infilare a cilindro per cancelli, scrocco con catenaccio incorporato. 1 mandata. Quadro maniglia passante. Frontale in acciaio zincato mm.22x160. In dotazione coppia cilindri tondi (art.02156.00 ns.cod.837587) con 3 chiavi (art.1330.00.1).

Codice	Descrizione	Conf.	Euro	/Um
837079	42310.50 entrata mm.50	2		PZ

SERRATURE CISA INFILARE ART.42420.30

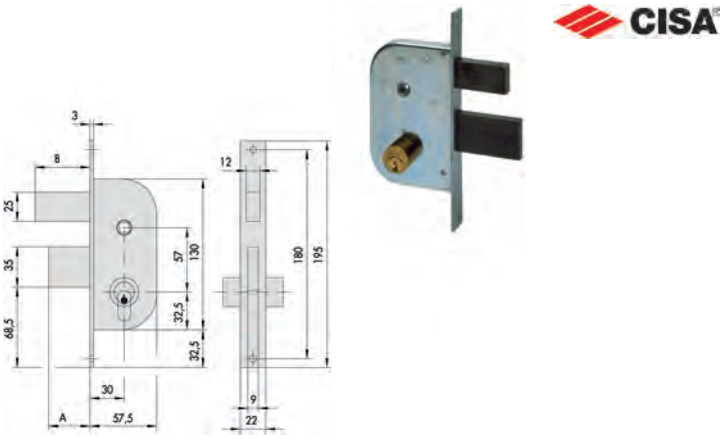

Serrature da infilare a cilindro per cancelli. 2 mandate. Catenaccio e scrocco azionato dalla maniglia. Quadro maniglia passante. Frontale in acciaio zincato mm.22x160. In dotazione coppia cilindri tondi (art.02156.00 ns.cod.837587) con 3 chiavi (art.1330.00.1).

Codice	Descrizione	Conf.	Euro	/Um
837084	42420.30 E mm.30 A mm.28 B mm.24	2		PZ

SERRATURE CISA INFILARE ART.42212.30

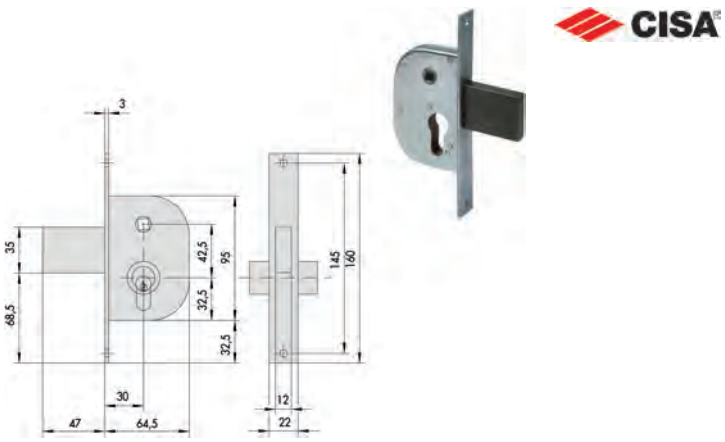

Serrature da infilare a cilindro per cancelli, scrocco con dispositivo di bloccaggio. Quadro maniglia passante. Frontale in acciaio zincato mm.22x160. Predisposte per cilindro profilo europeo.

Codice	Descrizione	Conf.	Euro	/Um
837082	42212.30 entrata mm.30	2		PZ

SERRATURE CISA INFILARE ART.42422.30

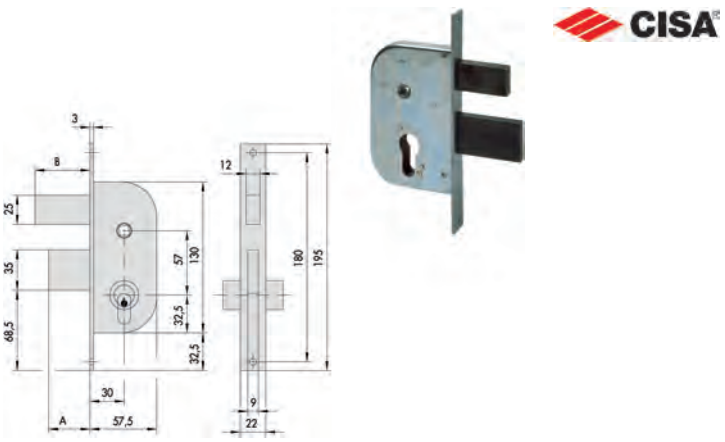

Serrature da infilare a cilindro per cancelli. 2 mandate. Catenaccio e scrocco azionato dalla maniglia. Quadro maniglia passante. Frontale in acciaio zincato mm.22x160. Predisposte per cilindro profilo europeo.

Codice	Descrizione	Conf.	Euro	/Um
837085	42422.30 E mm.30 A mm.28 B mm.24	2		PZ

ELETTROSERRATURE CISA ART.12011



Elettroserrature da infilare. Due mandate ritorno automatico e scrocco. (Senza cilindro G300.06).

Codice	Descrizione	Conf.	Euro	/Um
837100	12011-1 entrata mm.40 scatola 68,5	1		PZ
837105	12011-1 entrata mm.50 scatola 78,5	1		PZ
837110	12011-1 entrata mm.60 scatola 88,5	1		PZ

ELETTROSERRATURE CISA ART.14351

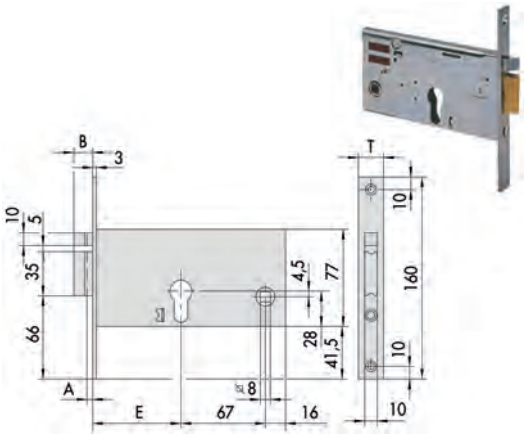

Eettroserrature da infilare per fasce. Scrocco autobloccante. Scatola altezza mm.77. Fermo a giorno. Frontale mm.20.

Codice	Descrizione	Conf.	Euro	/Um
837170	14351.70 E mm.70 T mm.20 B mm.10,5	12		PZ
837171	14351.80 E mm.80 T mm.20 B mm.10,5	12		PZ
837172	14351.90 E mm.90 T mm.20 B mm.10,5	12		PZ

ELETTROSERRATURE CISA ART.14010



Elettroserrature da infilare per fasce. Scrocco autobloccante. Scatola mm.126x82. Testata mm.16. (Senza cilindro G300.05).

Codice	Descrizione	Conf.	Euro	/Um
837130	14010-1 Dx entrata mm.60	1		PZ
837131	14010-2 Sx entrata mm.60	1		PZ

ELETTROSERRATURE CISA ART.14020 - ART.14021



Elettroserrature da infilare per montanti. Scrocco autobloccante. Scatola mm.28,5x200. (Senza cilindro 8210.02).

Codice	Descrizione	Conf.	Euro	/Um
837160	14020-1 Dx frontale mm.16 ent.mm.18	1		PZ
837161	14020-2 Sx frontale mm.16 ent.mm.18	1		PZ
837164	14021-1 Dx frontale mm.20 ent.mm.18	1		PZ
837165	14021-2 Sx frontale mm.20 ent.mm.18	1		PZ

SERRATURE CISA LOGO DA INFILARE A CILINDRO



Serratura da infilare per porte in legno. Fori per il montaggio di borchie di protezione a viti passanti. Frontale smontabile e contropiastra in acciaio ottonato. Scrocco reversibile biconico. Catenaccio a due mandate. (Senza cilindro G300.06).

Codice	Descrizione	Conf.	Euro	/Um
837329	5C631 b.TONDO entrata mm.35	1		PZ
837330	5C631 b.TONDO entrata mm.40	1		PZ
837331	5C631 b.TONDO entrata mm.45	1		PZ
837332	5C631 b.TONDO entrata mm.50	1		PZ
837333	5C631 b.TONDO entrata mm.60	1		PZ
837334	5C631 b.TONDO entrata mm.70	1		PZ
837335	5C611 b.QUADRO entrata mm.35	1		PZ
837336	5C611 b.QUADRO entrata mm.40	1		PZ
837337	5C611 b.QUADRO entrata mm.45	1		PZ
837338	5C611 b.QUADRO entrata mm.50	1		PZ
837339	5C611 b.QUADRO entrata mm.60	1		PZ
837344	5C611 b.QUADRO entrata mm.70	1		PZ

SERRATURE CISA ART.5C011



Serrature da infilare per porte in legno. Mandate e scrocco. (Senza cilindro G300.06).

Codice	Descrizione	Conf.	Euro	/Um
837297	5C011 entrata mm.20	12		PZ
837299	5C011 entrata mm.25	12		PZ
837301	5C011 entrata mm.30	12		PZ

SERRATURE CISA INFILARE ART.57010

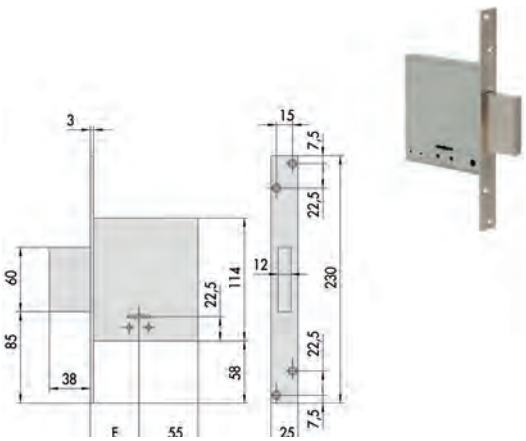

Serrature da infilare doppia mappa. 4 mandate. Solo catenaccio. Frontale e contropiastra in acciaio satinato nichelato. Con 3 chiavi 100.00.1 (ns.cod.837905).

Codice	Descrizione	Conf.	Euro	/Um
837350	57010.50 entrata mm.50	1		PZ
837351	57010.60 entrata mm.60	1		PZ

SERRATURE CISA INFILARE ART.57226

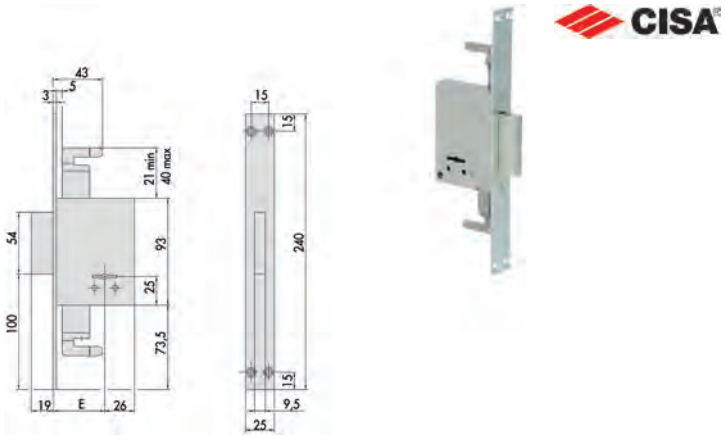

Serrature da infilare doppia mappa triplice solo catenaccio. 2 mandate. Frontale bordo quadro mm.25x240. Con 3 chiavi 100.00.1 (ns.cod.837905). Senza aste 6415 (ns. cod.837396) oppure 7088.03 (ns.cod.837423) da ordinare a parte.

Codice	Descrizione	Conf.	Euro	/Um
837354	57226.50 entrata mm.50	12		PZ
837355	57226.60 entrata mm.60	12		PZ

SERRATURE CISA INFILARE ART.56357

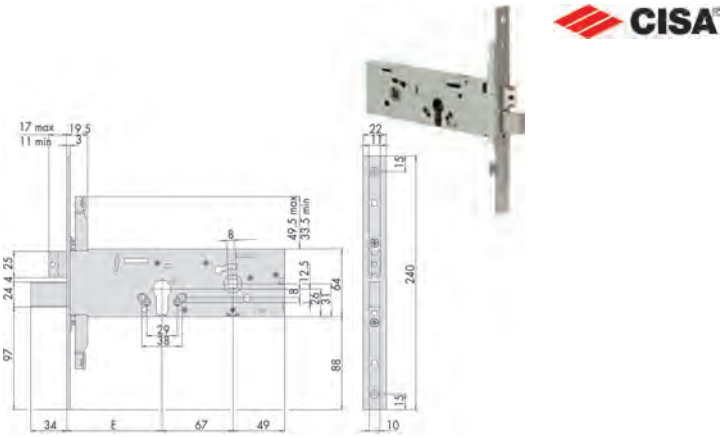

Serrature da infilare per fasce a cilindro triplici. 3 mandate. Catenaccio e scrocco. Scatola altezza mm.64. Frontale in acciaio inox mm.22. Predisposte per cilindro profilo europeo. Fori defender interasse 38 e 29. Quadro maniglia mm.8. Senza aste 6441.00 (ns.cod.837397) da ordinare a parte.

Codice	Descrizione	Conf.	Euro	/Um
837370	56357.90 entrata mm.90	12		PZ

SERRATURE CISA INFILARE ART.57312

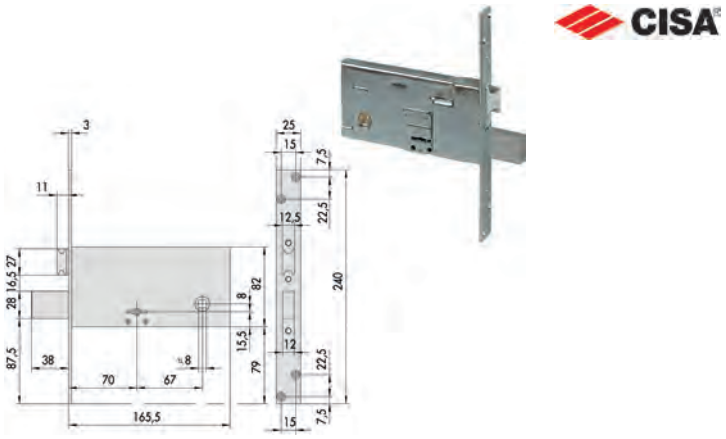

Serrature da infilare doppia mappa per fasce. 4 mandate. Catenaccio e scrocco. Scatola altezza mm.82. Frontale zincato. Quadro maniglia mm.8. Con 3 chiavi 100.00.1 (ns. cod.837905).

Codice	Descrizione	Conf.	Euro	/Um
837360	57312.73 entrata mm.70	12		PZ

SERRATURE CISA INFILARE ART.56013

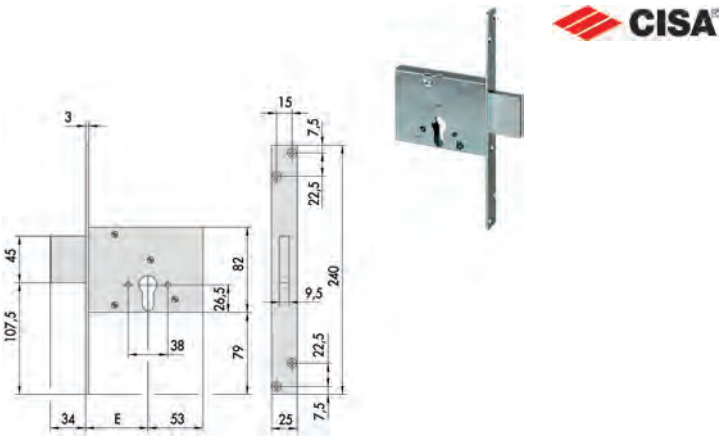

Serrature da infilare a cilindro. 3 mandate. Solo catenaccio. Scatola altezza mm.82. Frontale mm.25. Predisposte per cilindro profilo europeo. Fori defender interasse 38.

Codice	Descrizione	Conf.	Euro	/Um
837384	56013.60 entrata mm.60	12		PZ
837385	56013.70 entrata mm.70	12		PZ

SERRATURE CISA INFILARE ART.57317

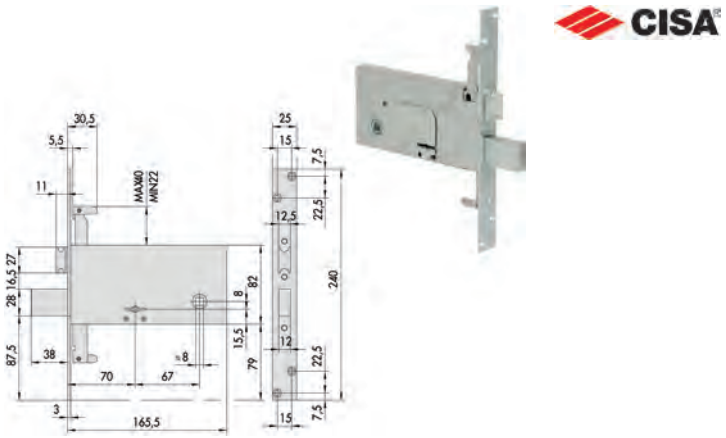

Serrature da infilare doppia mappa per fasce triplici. 4 mandate. Catenaccio e scrocco. Scatola altezza mm.82. Frontale zincato. Quadro maniglia mm.8. Con 3 chiavi 100.00.1 (ns. cod.837905). Senza aste 6451.

Codice	Descrizione	Conf.	Euro	/Um
837361	57317.73 entrata mm.70	12		PZ

SERRATURE CISA INFILARE ART.56016

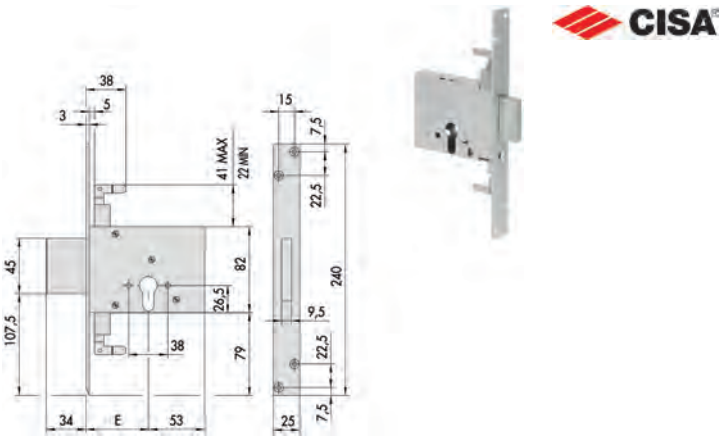

Serrature da infilare a cilindro triplici. 3 mandate. Scatola altezza mm.82. Frontale mm.25. Predisposte per cilindro profilo europeo. Fori defender interasse 38. Senza aste 6415 (ns. cod.837396) da ordinare a parte.

Codice	Descrizione	Conf.	Euro	/Um
837387	56016.60 entrata mm.60	12		PZ
837388	56016.70 entrata mm.70	12		PZ

SERRATURE CISA INFILARE ART.44361

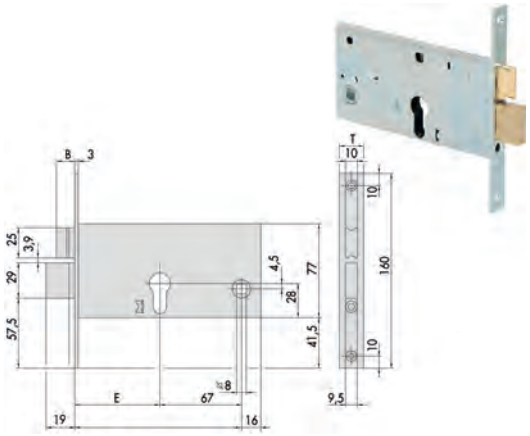

Serrature da infilare a cilindro per fasce. 2 mandate. Catenaccio e scrocco. Quadro maniglia passante. Richiamo diretto dello scrocco con la maniglia. Scatola altezza mm.77. Frontale mm.20. Predisposte per cilindro profilo europeo.

Codice	Descrizione	Conf.	Euro	/Um
837392	44361.70 E mm.70 T mm.20 B mm.10,5	1		PZ

SERRATURE CISA INFILARE ART.44461

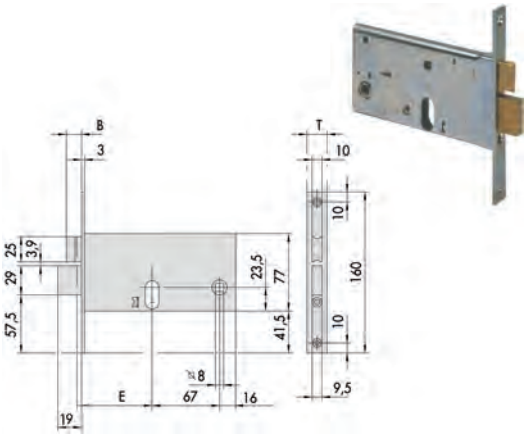

Serrature da infilare a cilindro per fasce. 2 mandate. Catenaccio e scrocco. Quadro maniglia passante. Scatola altezza mm.77. Frontale mm.20. Predisposte per cilindro ovale.

Codice	Descrizione	Conf.	Euro	/Um
837415	44461.70 E mm.70 T mm.20 B mm.10,5	1		PZ

SERRATURE CISA ART.44120 - ART.44121



Serrature da infilare per fasce alte. Due mandate e scrocco. Scatola mm.126x82. (Senza cilindro G300.05).

Codice	Descrizione	Conf.	Euro	/Um
837400	44120 frontale mm.16 entrata mm.60	1		PZ
837405	44121 frontale mm.20 entrata mm.60	1		PZ

SERRATURE CISA INFILARE ART.45010

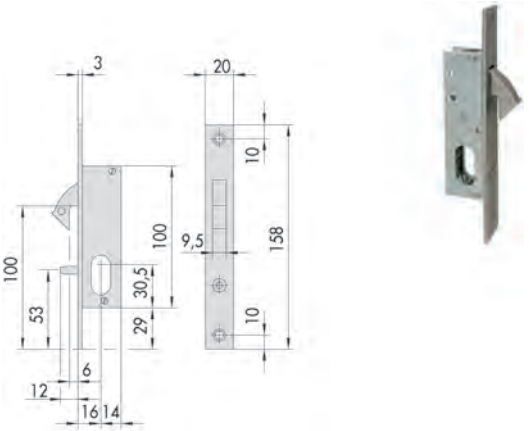

Serrature da infilare a cilindro per montanti. 1 mandata. Gancio a mandata in acciaio lamellare nichelato. Frontale mm.20. Contropiastra piana in acciaio con rivestimento in zinco. Predisposte per cilindro ovale.

Codice	Descrizione	Conf.	Euro	/Um
837418	45010.16 entrata mm.16	1		PZ

SERRATURE CISA ART.44150 - ART.44151



Serrature da infilare a cilindro per fasce. Scrocco con catenaccio incorporato. Scatola altezza mm.44. Entrata 60 ad 1 mandata, le altre entrate a 2 mandate. Predisposte per cilindro ovale.

Codice	Descrizione	Conf.	Euro	/Um
837406	44150 frontale mm.16 entrata mm.60	12		PZ
837408	44150 frontale mm.16 entrata mm.70	12		PZ
837409	44150 frontale mm.16 entrata mm.80	12		PZ
837410	44150 frontale mm.16 entrata mm.90	12		PZ
837407	44151 frontale mm.20 entrata mm.60	12		PZ
837411	44151 frontale mm.20 entrata mm.70	12		PZ
837412	44151 frontale mm.20 entrata mm.80	12		PZ
837413	44151 frontale mm.20 entrata mm.90	12		PZ

SERRATURE CISA INFILARE ART.44221

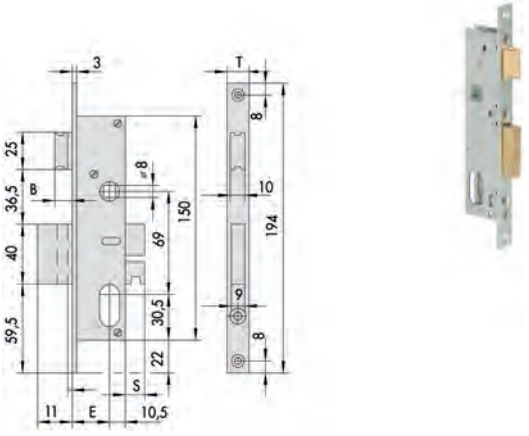

Serrature da infilare a cilindro per montanti. 1 mandata. Catenaccio e scrocco reversibile. Quadro maniglia passante. Lo scrocco è azionato anche dalla chiave. Predisposte per cilindro ovale.

Codice	Descrizione	Conf.	Euro	/Um
837435	44221.25 E mm.25 T mm.20 B mm.10	12		PZ
837436	44221.30 E mm.30 T mm.20 B mm.10	12		PZ

SERRATURE CISA ART.44220



Serrature da infilare per montanti stretti. Una mandata e scrocco. Scatola mm.28,5x150. (Senza cilindro 8210.02).

Codice	Descrizione	Conf.	Euro	/Um
837439	44220 frontale mm.16 entrata mm.15	12		PZ
837440	44220 frontale mm.16 entrata mm.18	12		PZ

SERRATURE CISA ART.44230



Serrature da infilare per montanti stretti. Una mandata e rullo. Scatola mm.28,5x150. (Senza cilindro 8210.02).

Codice	Descrizione	Conf.	Euro	/Um
837449	44230 frontale mm.16 entrata mm.15	12		PZ
837450	44230 frontale mm.16 entrata mm.18	12		PZ

ASTE CISA INTERNE ART.6415.00

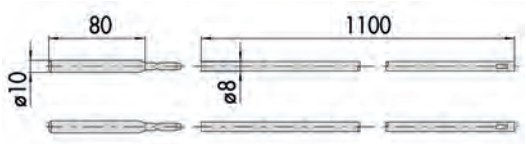

Zincate. Coppia aste interne d.mm.8. Puntali monoblocco d.mm.10.

Codice	Descrizione	Conf.	Euro	/Um
837396	6415.00	12		KIT

ASTE CISA INTERNE ART.6441.00

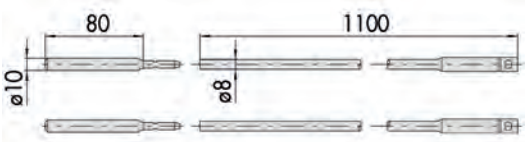

Zincate. Coppia aste interne d.mm.8. Puntali monoblocco d.mm.10.

Codice	Descrizione	Conf.	Euro	/Um
837397	6441.00	12		KIT

SERRATURE CISA ART.46305 PER PERSIANE



Serrature da infilare per persiane e inferriate. Catenaccio in acciaio lamellare protetto da blindatura avvolgente ad una mandata. Quadro maniglia per l'azionamento del catenaccio e dei rinvii, bloccabile con chiave. (Senza cilindro). Monta cilindri europei con camma speciale girata di 90° art. G303.07 (ns.cod.837427) e art.G305.02 (ns. cod.837428).

Codice	Descrizione	Conf.	Euro	/Um
837420	46305 entrata mm.19	24		PZ

ASTE CISA INTERNE ART.7088.03

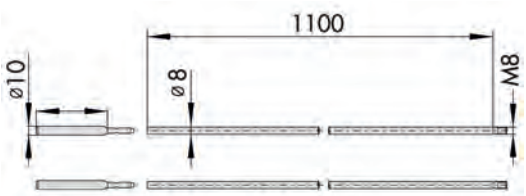

Zincate. Coppia aste interne d.mm.8. Puntali monoblocco d.mm.10.

Codice	Descrizione	Conf.	Euro	/Um
837423	7088.03	12		KIT

MANIGLIE RIBASSATE CISA ART.6003.00

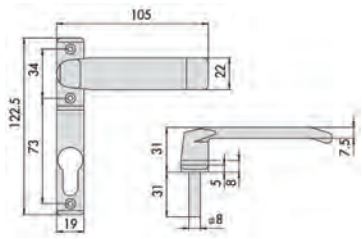

Maniglie ribassate in nylon nero. Specifiche per serrature per persiane e inferriate art.46305.

Codice	Descrizione	Conf.	Euro	/Um
837425	6003.00 quadro d.mm.8	12		PZ

SERRATURE CISA ART.46225



Serrature da infilare per montanti stretti. Catenaccio basculante. Scrocco regolabile. 3 punti di chiusura. (Senza cilindro G300.05).

Codice	Descrizione	Conf.	Euro	/Um
837432	46225 frontale mm.22 entrata mm.25	12		PZ
837433	46225 frontale mm.22 entrata mm.30	12		PZ

SERRATURE CISA ART.50111

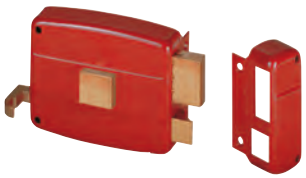

Serrature da applicare per porte in legno. Due mandate e scrocco. 3 chiavi art.1310. Pomolo interno e tirante laterale. Cilindro esterno fisso d.mm.25x50.

Codice	Descrizione	Conf.	Euro	/Um
837458	50111-1 Dx entrata mm.40 scat. 80	1		PZ
837459	50111-2 Sx entrata mm.40 scat. 80	1		PZ
837460	50111-1 Dx entrata mm.50 scat.100	1		PZ
837461	50111-2 Sx entrata mm.50 scat.100	1		PZ
837465	50111-1 Dx entrata mm.60 scat.120	1		PZ
837466	50111-2 Sx entrata mm.60 scat.120	1		PZ
837467	50111-1 Dx entrata mm.70 scat.140	1		PZ
837468	50111-2 Sx entrata mm.70 scat.140	1		PZ

SERRATURE CISA ART.50121

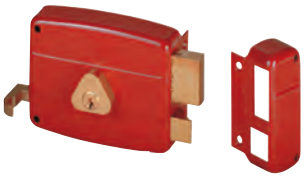

Serrature da applicare per porte in legno. Due mandate e scrocco. Cilindro interno e tirante laterale. Coppia cilindri art.2106. 3 chiavi art.1310. Cilindro esterno fisso d.mm.25x50.

Codice	Descrizione	Conf.	Euro	/Um
837498	50121-1 Dx entrata mm.40 scat. 80	1		PZ
837499	50121-2 Sx entrata mm.40 scat. 80	1		PZ
837500	50121-1 Dx entrata mm.50 scat.100	1		PZ
837501	50121-2 Sx entrata mm.50 scat.100	1		PZ
837505	50121-1 Dx entrata mm.60 scat.120	1		PZ
837506	50121-2 Sx entrata mm.60 scat.120	1		PZ
837507	50121-1 Dx entrata mm.70 scat.140	1		PZ
837508	50121-2 Sx entrata mm.70 scat.140	1		PZ

SERRATURE CISA ART.50131

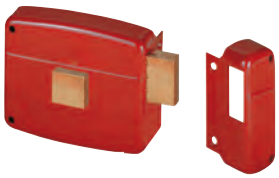

Serrature da applicare per porte in legno. Due mandate. Pomolo interno. Cilindro esterno fisso d.mm.25x50. 3 chiavi art.1310.

Codice	Descrizione	Conf.	Euro	/Um
837511	50131-1 Dx entrata mm.40 scat. 80	1		PZ
837512	50131-2 Sx entrata mm.40 scat. 80	1		PZ
837513	50131-1 Dx entrata mm.50 scat.100	1		PZ
837514	50131-2 Sx entrata mm.50 scat.100	1		PZ
837515	50131-1 Dx entrata mm.60 scat.120	1		PZ
837516	50131-2 Sx entrata mm.60 scat.120	1		PZ
837517	50131-1 Dx entrata mm.70 scat.140	1		PZ
837518	50131-2 Sx entrata mm.70 scat.140	1		PZ

SERRATURE CISA ART.50141

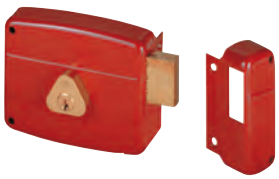

Serrature da applicare per porte in legno. Due mandate. Coppia cilindri art.2106. Cilindro esterno fisso d.mm.25x50.

Codice	Descrizione	Conf.	Euro	/Um
837519	50141-1 Dx entrata mm.40 scat. 80	1		PZ
837520	50141-1 Dx entrata mm.40 scat. 80	1		PZ
837521	50141-1 Dx entrata mm.50 scat.100	1		PZ
837522	50141-2 Sx entrata mm.50 scat.100	1		PZ
837523	50141-1 Dx entrata mm.60 scat.120	1		PZ
837524	50141-2 Sx entrata mm.60 scat.120	1		PZ
837525	50141-1 Dx entrata mm.70 scat.140	1		PZ
837526	50141-2 Sx entrata mm.70 scat.140	1		PZ

SERRATURE CISA ART.50171

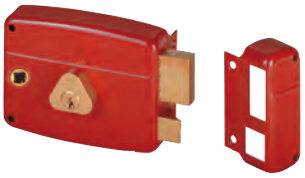

Serrature da applicare per porte e cancelli. Orizzontali. Due mandate e scrocco. Coppia cilindri art.2106. Cilindro est.fisso d.mm.25x50. Quadro maniglia mm.8.

Codice	Descrizione	Conf.	Euro	/Um
837530	50171-1 Dx entrata mm.60 scat.140	1		PZ
837531	50171-2 Sx entrata mm.60 scat.140	1		PZ

SERRATURE CISA ART.50181

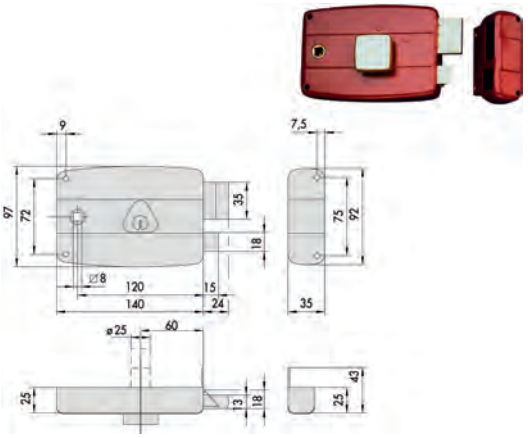

Serratura da applicare per porte in legno. Due mandate e scrocco. Quadro maniglia passante. Pomolo interno. Monta un cilindro 2552.50 con 3 chiavi art.1070.10.1. Grezzo ricambio ns.cod.837707. Scatola mm.140x97.

Codice	Descrizione	Conf.	Euro	/Um
837536	50181-1 Dx entrata mm.60	1		PZ
837538	50181-2 Sx entrata mm.60	1		PZ

SERRATURE CISA ART.50571



Serrature da applicare per serramenti metallici. Zincate e senza aletta. Orizzontali. Due mandate e scrocco. Quadro maniglia mm.8. Coppia cilindri art.2106. Cilindro esterno fisso d.mm.25x50.

Codice	Descrizione	Conf.	Euro	/Um
837550	50571-1 Dx entrata mm.60 scat.140	1		PZ
837551	50571-2 Sx entrata mm.60 scat.140	1		PZ

SERRATURE CISA ART.50211

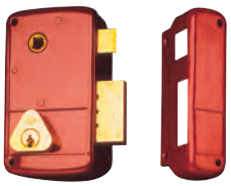

Serrature da applicare per porte in legno. Verticali. Due mandate e scrocco. Coppia cilindri art.2106. Cilindro esterno fisso d.mm.25x50. 3 chiavi art.1310. Quadro maniglia mm.8.

Codice	Descrizione	Conf.	Euro	/Um
837570	50211-1 Dx entrata mm.45 scat. 73	1		PZ
837571	50211-2 Sx entrata mm.45 scat. 73	1		PZ

SERRATURE CISA ART.50471

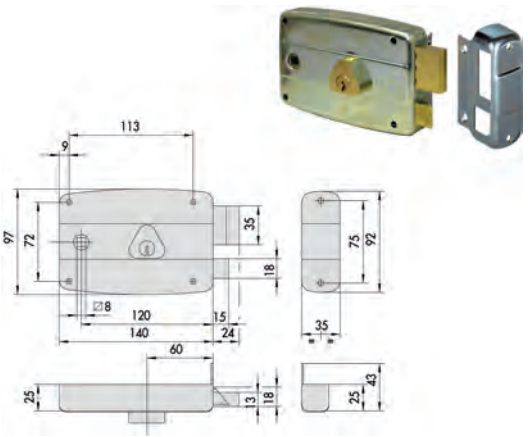

Serratura da applicare per porte in legno. Zincata. Due mandate e scrocco. Quadro maniglia passante. Monta un cilindro 2106 con 3 chiavi art.1070.10.1. Grezzo ricambio ns.cod.837707. Scatola 140x97.

Codice	Descrizione	Conf.	Euro	/Um
837543	50471-1 Dx entrata mm.60	1		PZ
837544	50471-2 Sx entrata mm.60	1		PZ

SERRATURE CISA ART.57152



Serrature a doppia mappa da applicare. 4 catenacci. Laterale. Scatola mm.123x150. 3 chiavi in dotazione.

Codice	Descrizione	Conf.	Euro	/Um
837807	57152-1 Dx entrata mm.60	1		PZ
837808	57152-2 Sx entrata mm.60	1		PZ

SERRATURE CISA ART.57162



Serrature a doppia mappa da applicare. 4 catenacci. Triplice chiusura. Scatola mm.123x150. 3 chiavi in dotazione. Senza aste (6425.07) e sbalzi (6418.00) da ordinare a parte.

Codice	Descrizione	Conf.	Euro	/Um
837817	57162-1 Dx entrata mm.60	1		PZ
837818	57162-2 Sx entrata mm.60	1		PZ

SERRATURE CISA ART.57172

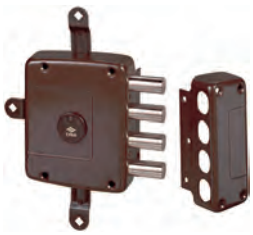

Serrature a doppia mappa da applicare. 4 catenacci. Quintuplice chiusura. Scatola mm.123x150. 3 chiavi in dotazione. Deviatore incluso. Senza aste (6426.07) e sbalzi (6418.00) da ordinare a parte.

Codice	Descrizione	Conf.	Euro	/Um
837823	57172-1 Dx entrata mm.60	1		PZ
837824	57172-2 Sx entrata mm.60	1		PZ

ASTE CISA PER TRIPLICE ART.6425.07

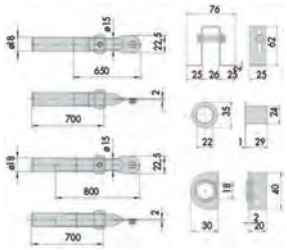

Serie completa aste catenaccio per serratura a 3 punti di chiusura. Con accessori.

Codice	Descrizione	Conf.	Euro	/Um
837832	6425.07	1		KIT

ASTE CISA PER QUINTUPLICE ART.6426.07

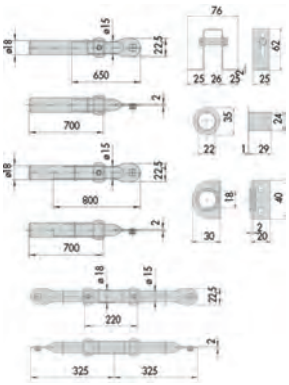

Serie completa aste catenaccio per serratura a 5 punti di chiusura. Con accessori.

Codice	Descrizione	Conf.	Euro	/Um
837833	6426.07	1		KIT

SBALZO CISA PER ASTE ART.6418.00

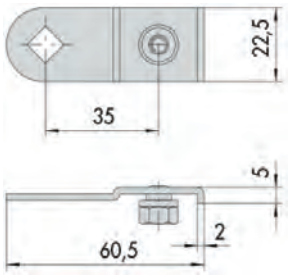

Coppia deviatori in acciaio verniciato bronzo per aggancio aste-rinvii.

Codice	Descrizione	Conf.	Euro	/Um
837834	6418.00	12		PZ

SERRATURE CISA ART.57135

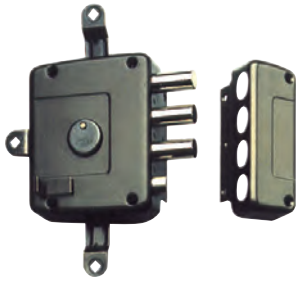

Serrature a doppia mappa da applicare. 4 mandate e scrocco. Quintuplice chiusura. Scatola mm.123x150. 3 chiavi art.00120.

Codice	Descrizione	Conf.	Euro	/Um
837831	57135-2 entrata mm.60	1		PZ

SERRATURE CISA ART.57211

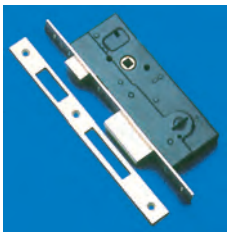

Serrature a doppia mappa da infilare. Due mandate e scrocco. Scatola altezza mm.170. 3 chiavi art.00100.

Codice	Descrizione	Conf.	Euro	/Um
837840	57211 entrata mm.40 scatola 66	1		PZ
837841	57211 entrata mm.45 scatola 71	1		PZ
837842	57211 entrata mm.50 scatola 76	1		PZ

SERRATURE CISA ART.57220

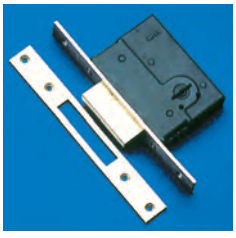

Serrature a doppia mappa da infilare. Due mandate. Scatola altezza mm.93. 3 chiavi art.00100.

Codice	Descrizione	Conf.	Euro	/Um
837850	57220 entrata mm.40 scatola 66	1		PZ
837851	57220 entrata mm.45 scatola 71	1		PZ
837852	57220 entrata mm.50 scatola 76	1		PZ
837853	57220 entrata mm.60 scatola 86	1		PZ

SERRATURE CISA 56505.28.B

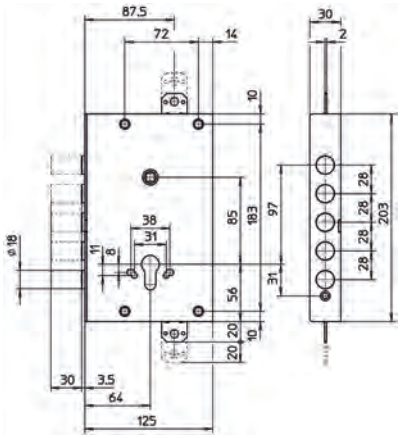

Serratura triplice da applicare per porte blindate. Ad ingranaggi. Ambidestra. Per cilindro europeo, dotata di blocco in caso di estrazione del cilindro. Cilindro e aste non compresi. Modello standard Cisa.

Codice	Descrizione	Conf.	Euro	/Um
838200	entr.64mm cat.5 int.28mm	1		PZ

SERRATURE CISA 56515.28.B

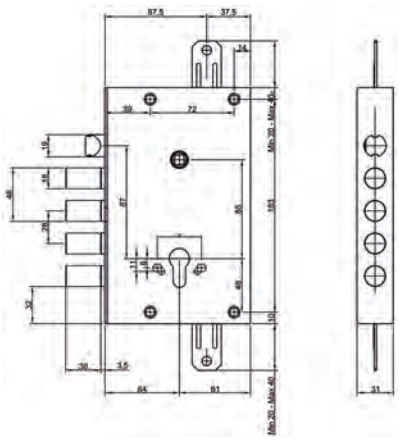

Serratura triplice da applicare per porte blindate. Ad ingranaggi. Ambidestra con scrocco in alto, reversibile. Per cilindro europeo, dotata di blocco in caso di estrazione del cilindro. Cilindro e aste non compresi. Modello standard Cisa.

Codice	Descrizione	Conf.	Euro	/Um
838202	entr.64mm cat.4 int.28mm +sc	5		PZ

SERRATURE CISA 56515.58.B.00.CA

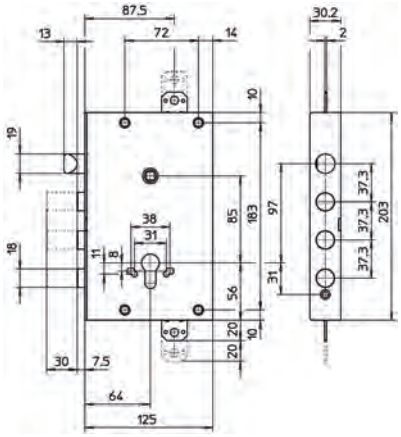

Serratura triplice da applicare per porte blindate. Ad ingranaggi. Ambidestra con scrocco in alto, reversibile. Catenacci sporgenza 7,5mm. Per cilindro europeo, dotata di blocco in caso di estrazione del cilindro. Cilindro e aste non compresi. Modello Cisa per porte tipo Blinfort.

Codice	Descrizione	Conf.	Euro	/Um
838208	entr.64mm cat.3 int.37,3mm +sc	5		PZ

SERRATURE CISA 56515.58.B.00.PG

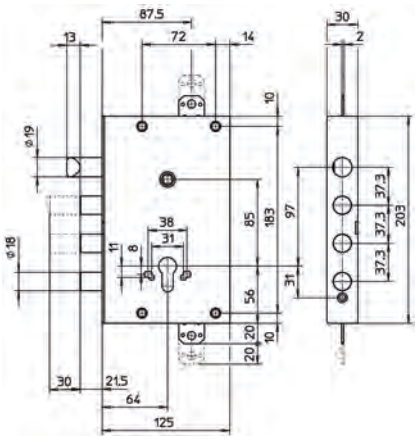

Serratura triplice da applicare per porte blindate. Ad ingranaggi. Ambidestra con scroccoin alto, reversibile. Catenacci sporgenza 21,5mm. Per cilindro europeo, dotata di blocco in caso di estrazione del cilindro. Cilindro e aste non compresi. Modello Cisa per porte tipo Alias.

Codice	Descrizione	Conf.	Euro	/Um
838210	entr.64mm cat.3 int.37,3mm +sc	5		PZ

SERRATURE CISA 56515.48.0.00.CE

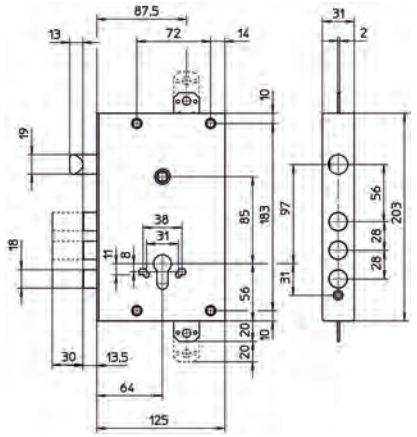

Serratura triplice da applicare per porte blindate. Ad ingranaggi. Ambidestra con scrocco reversibile. Catenacci sporgenza 13,5mm. Per cilindro europeo. Cilindro e aste non compresi. Modello Cisa per porte tipo Vighi.

Codice	Descrizione	Conf.	Euro	/Um
838212	entr.64mm cat.3 int.28mm +sc	5		PZ

CILINDRI CISA ART.G300 *NICHELATI*



Cilindri da infilare in ottone NICHELATO. Profilo europeo C2000. Camma DIN sporgente. Con 3 chiavi. Perni 4: chiave 1070.05. Perni 5: chiave 1070.10.

Codice	Descrizione	Conf.	Euro	/Um
838300	G300.04*NICH dim.comm.25/25 perni 4	12		PZ
838301	G300.05*NICH dim.comm.27/27 perni 4	12		PZ
838302	G300.06*NICH dim.comm.27/33 perni 4	12		PZ
838303	G300.07*NICH dim.comm.30/30 perni 5	12		PZ
838304	G300.08*NICH dim.comm.30/33 perni 5	12		PZ
838305	G300.09*NICH dim.comm.27/37 perni 4	12		PZ
838306	G300.26*NICH dim.comm.30/35 perni 5	12		PZ
838307	G300.10*NICH dim.comm.33/33 perni 5	12		PZ
838308	G300.11*NICH dim.comm.27/43 perni 4	12		PZ
838309	G300.12*NICH dim.comm.30/40 perni 5	12		PZ
838310	G300.13*NICH dim.comm.35/35 perni 5	12		PZ
838316	G300.17*NICH dim.comm.30/50 perni 5	6		PZ
838317	G300.19*NICH dim.comm.35/45 perni 5	6		PZ
838318	G300.18*NICH dim.comm.40/40 perni 5	6		PZ
838325	G300.21*NICH dim.comm.40/50 perni 5	6		PZ

CILINDRI CISA ART.G300



Cilindri da infilare in ottone. Profilo europeo C2000. Camma DIN sporgente. Con 3 chiavi. Perni 3: chiave 1070.01. Perni 4: chiave 1070.05. Perni 5: chiave 1070.10.

Codice	Descrizione	Conf.	Euro	/Um
837608	G300.02 dim.comm.22/22 perni 3	12		PZ
837613	G300.04 dim.comm.25/25 perni 4	12		PZ
837680	G300.05 dim.comm.27/27 perni 4	12		PZ
837625	G300.05/KA dim.comm.27/27 perni 4	12		PZ
837681	G300.06 dim.comm.27/33 perni 4	12		PZ
837626	G300.06/KA dim.comm.27/33 perni 4	12		PZ
837686	G300.07 dim.comm.30/30 perni 5	12		PZ
837628	G300.07/KA dim.comm.30/30 perni 5	12		PZ
837621	G300.08 dim.comm.30/33 perni 5	12		PZ
837622	G300.09 dim.comm.27/37 perni 4	12		PZ
837609	G300.26 dim.comm.30/35 perni 5	12		PZ
837623	G300.10 dim.comm.33/33 perni 5	12		PZ
837624	G300.11 dim.comm.27/43 perni 4	12		PZ
837627	G300.12/KA dim.comm.30/40 perni 5	12		PZ
837682	G300.12 dim.comm.30/40 perni 5	12		PZ
837687	G300.13 dim.comm.35/35 perni 5	12		PZ
837629	G300.13/KA dim.comm.35/35 perni 5	6		PZ
837679	G300.28 dim.comm.35/40 perni 5	6		PZ
837683	G300.16 dim.comm.27/53 perni 4	6		PZ
837672	G300.17 dim.comm.30/50 perni 5	6		PZ
837674	G300.19 dim.comm.35/45 perni 5	6		PZ
837673	G300.18 dim.comm.40/40 perni 5	6		PZ
837630	G300.18/KA dim.comm.40/40 perni 5	6		PZ
837617	G300.33 dim.comm.30/55 perni 5	6		PZ
837614	G300.30 dim.comm.40/45 perni 5	6		PZ
837684	G300.20 dim.comm.30/60 perni 5	6		PZ
837675	G300.21 dim.comm.40/50 perni 5	6		PZ
837618	G300.29 dim.comm.45/45 perni 5	6		PZ
837677	G300.24 dim.comm.30/70 perni 5	6		PZ
837676	G300.22 dim.comm.35/65 perni 5	6		PZ
837678	G300.25 dim.comm.40/60 perni 5	6		PZ
837685	G300.37 dim.comm.30/80 perni 5	6		PZ
837615	G300.35 dim.comm.40/70 perni 5	6		PZ
837616	G300.36 dim.comm.50/60 perni 5	6		PZ
837620	G300.70 dim.comm.55/55 perni 5	6		PZ

CILINDRI CISA ART.G304



Mezzi cilindri sagomati in ottone. 5 perni. Con 3 chiavi 1070.10.

Codice	Descrizione	Conf.	Euro	/Um
837580	G304.02 dim.comm.30/10	12		PZ
837584	G304.02/KA dim.comm.30/10 KA	12		PZ
837583	G304.03 dim.comm.40/10	12		PZ
837582	G304.11 dim.comm.43/10	12		PZ
837581	G304.04 dim.comm.50/10	12		PZ

CILINDRI CISA ART.G304 *NICHELATI*



Mezzi cilindri sagomati in ottone NICHELATO. 5 perni. Con 3 chiavi 1070.10.

Codice	Descrizione	Conf.	Euro	/Um
838350	G304.02*NICH dim.comm.30/10	12		PZ
838365	G304.02/KA*NICH dim.comm.30/10 KA	12		PZ

CILINDRI CISA POMOLO ART.G307



Cilindri sagomati da infilare in ottone. Predisposti per montaggio pomolo con codolo d.mm.8 accorciabile. Camma DIN sporgente. 5 perni. Con 3 chiavi art.1070.10.

Codice	Descrizione	Conf.	Euro	/Um
837596	G307.07 dim.comm.30/30	6		PZ
837597	G307.81 dim.comm.35/30	6		PZ
837598	G307.12 dim.comm.40/30	6		PZ

CILINDRI CISA POMOLO ART.G307 *NICHELATI*



Cilindri sagomati da infilare in ottone NICHELATO. Predisposti per montaggio pomolo con codolo d.mm.8 accorciabile. Camma DIN sporgente. 5 perni. Con 3 chiavi art.1070.10.

Codice	Descrizione	Conf.	Euro	/Um
838380	G307.07*NICH dim.comm.30/30	6		PZ
838381	G307.81*NICH dim.comm.35/30	6		PZ
838382	G307.12*NICH dim.comm.40/30	6		PZ

CILINDRI CISA ART.G303.07 *NICHELATI* PER 46305



Cilindri in ottone NICHELATO con camma speciale girata di 90° specifico per serrature serie 46305 (ns.cod.837420). 5 perni. Con 3 chavi art.1070.10.

Codice	Descrizione	Conf.	Euro	/Um
837427	G303.07*NICH dim.comm.30/30	12		PZ

CILINDRI CISA ART.G305.02 *NICHELATI* PER 46305



Mezzi cilindri in ottone NICHELATO con camma speciale girata di 90° specifico per serrature serie 46305 (ns.cod.837420). 5 perni. Con 3 chiavi.

Codice	Descrizione	Conf.	Euro	/Um
837428	G305.02*NICH dim.comm.30/10	12		PZ

CILINDRI CISA OVALI ART.8220



Mezzi cilindri da infilare ovali in ottone. 5 perni. Con 3 chiavi art.1410.00.1.

Codice	Descrizione	Conf.	Euro	/Um
837635	8220.01 dim.comm.28/10	12		PZ

CILINDRI CISA OVALI ART.8230



Cilindri con pomolo da infilare ovali in ottone. 5 perni. Con 3 chiavi art.1410.00.1.

Codice	Descrizione	Conf.	Euro	/Um
837637	8230.02 dim.comm.28/28	6		PZ
837639	8230.06 dim.comm.35/28	6		PZ

CILINDRI CISA OVALI ART.8210



Cilindri da infilare ovali in ottone. Con 3 chiavi. Perni 3: chiave 1425. Perni 5: chiave 1410.

Codice	Descrizione	Conf.	Euro	/Um
837671	8210.01 dim.comm.20/20 perni 3	12		PZ
837670	8210.02 dim.comm.28/28 perni 5	12		PZ
837641	8210.02/KA dim.comm.28/28 KA pern.5	6		PZ
837669	8210.05 dim.comm.30/30 perni 5	12		PZ
837642	8210.05/KA dim.comm.30/30 KA pern.5	6		PZ
837668	8210.06 dim.comm.28/35 perni 5	12		PZ
837667	8210.12 dim.comm.30/40 perni 5	12		PZ
837666	8210.13 dim.comm.35/35 perni 5	12		PZ

CILINDRI CISA OVALI ART.8210 *NICHELATI*



Cilindri da infilare ovali in ottone NICHELATO. 5 perni. Con 3 chiavi 1410.

Codice	Descrizione	Conf.	Euro	/Um
838414	8210.02*NICH dim.comm.28/28	12		PZ
838415	8210.05*NICH dim.comm.30/30	12		PZ
838416	8210.06*NICH dim.comm.28/35	12		PZ
838417	8210.12*NICH dim.comm.30/40	12		PZ

CILINDRI CISA ART.G500



Cilindri da applicare in ottone. 5 perni. Con 3 chiavi art.1070.10. Per serrature 1A610, 11610, 50110, 50130, 50180, 50330, 54315, 54340, 54570.

Codice	Descrizione	Conf.	Euro	/Um
837589	G500	6		PZ

CILINDRI CISA TONDI ART.G200.55



Cilindri tondi da applicare in ottone. 5 perni. Con 3 chiavi art.1070. Per serrature serie: 1A611-11611-50111-50131-50181-50411-50481-50511-50581-54316-54341.

Codice	Descrizione	Conf.	Euro	/Um
837665	G200.55 d.mm.25x50L	6		PZ
837647	G200.55/KA d.mm.25x50L	6		PZ

CILINDRI CISA TONDI ART.G200.55 *NICHELATI*



Cilindri tondi da applicare in ottone NICHELATO. 5 perni. Con 3 chiavi art.1070. Per serrature serie: 1A611-11611-50111-50131-50181-50411-50481-50511-50581-54316-54341.

Codice	Descrizione	Conf.	Euro	/Um
838399	G200.55*NICH d.mm.25x50L	6		PZ

PROLUNGHE CISA ART.7165

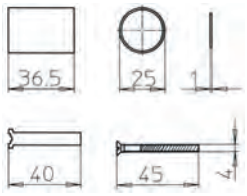

Kit di prolunga per cilindri tubo fisso.

Codice	Descrizione	Conf.	Euro	/Um
837659	7165.00 per cilindri mm. 60	12		PZ
837660	7165.01 per cilindri mm. 70	12		PZ
837661	7165.02 per cilindri mm. 80	12		PZ
837662	7165.03 per cilindri mm. 90	12		PZ
837663	7165.04 per cilindri mm.100	12		PZ

CILINDRI CISA COPPIA ART.G150



Coppie di cilindri per serrature elettriche CISA 1A721. Con 3 chiavi.

Codice	Descrizione	Conf.	Euro	/Um
837585	G150 nichelati	6		PZ
837586	G150/KA ottone	6		PZ

CILINDRI CISA COPPIA ART.2106



Coppie cilindri da applicare in ottone. Interno 3 perni. Esterno 5 perni. 3 chiavi art.1070. Per serrature serie: 50121-50126-50141-50161-50171-50211-50221-50421-50461-50471-50521-50561-50571.

Codice	Descrizione	Conf.	Euro	/Um
837650	2106 d.mm.25x50L	6		COP
837649	2106/KA d.mm.25x50L	6		PZ

CILINDRI CISA COPPIA ART.2139



Coppie cilindri da applicare in ottone. Interno 3 perni. Esterno 5 perni. 3 chiavi art.1070. Per serrature serie: 11721-11921.

Codice	Descrizione	Conf.	Euro	/Um
837652	2139 d.mm.25x55L	6		COP
837646	2139/KA d.mm.25x55L	6		PZ

CILINDRI CISA COPPIA ART.2145



Coppie cilindri da applicare in ottone. Interno 3 perni. Esterno 5 perni. 3 chiavi art.1070. Per serrature serie: 11671-11761-11771.

Codice	Descrizione	Conf.	Euro	/Um
837653	2145 d.mm.25x55L	6		COP

CILINDRI CISA COPPIA ART.2110



Coppie cilindri da applicare in ottone. Interno 3 perni. Esterno 5 perni. 3 chiavi art.1070. Per serrature serie: 11631-11731-11931.

Codice	Descrizione	Conf.	Euro	/Um
837655	2110 d.mm.25x55L	6		COP

CILINDRI CISA RICAMBIO ART.2156



Cilindri ricambio per serrature cancelli.

Codice	Descrizione	Conf.	Euro	/Um
837587	2156	6		PZ

CILINDRI CISA ASIX ART.E300 *NICHELATI*



Cilindri a profilo europeo in ottone NICHELATO. Dotati di 3 chiavi piatte reversibili collo lungo art.670.01. Chiave grezza ricambio ns.cod.837703.

Codice	Descrizione	Conf.	Euro	/Um
838110	E300.05*NICH dim.comm.28/28	6		PZ
838111	E300.07*NICH dim.comm.30/30	6		PZ
838178	E300.07/KA*NICH dim.comm.30/30 *KA*	6		PZ
838113	E300.06*NICH dim.comm.28/34	6		PZ
838179	E300.06/KA*NICH dim.comm.28/34 *KA*	6		PZ
838114	E300.09*NICH dim.comm.28/36	6		PZ
838115	E300.26*NICH dim.comm.30/35	6		PZ
838117	E300.13*NICH dim.comm.35/35	6		PZ
838180	E300.13/KA*NICH dim.comm.35/35 *KA*	6		PZ
838118	E300.12*NICH dim.comm.40/30	6		PZ
838119	E300.11*NICH dim.comm.28/43	6		PZ
838120	E300.27*NICH dim.comm.30/45	6		PZ
838121	E300.28*NICH dim.comm.35/40	6		PZ
838122	E300.17*NICH dim.comm.30/50	6		PZ
838123	E300.19*NICH dim.comm.35/45	6		PZ
838124	E300.18*NICH dim.comm.40/40	6		PZ
838125	E300.33*NICH dim.comm.30/55	6		PZ
838128	E300.20*NICH dim.comm.30/60	6		PZ
838129	E300.32*NICH dim.comm.35/55	6		PZ
838130	E300.21*NICH dim.comm.40/50	6		PZ
838131	E300.29*NICH dim.comm.45/45	6		PZ
838136	E300.24*NICH dim.comm.30/70	6		PZ
838138	E300.25*NICH dim.comm.40/60	6		PZ
838141	E300.37*NICH dim.comm.30/80	6		PZ

CILINDRI CISA ASIX ART.E304 *NICHELATI*



Mezzi cilindri sagomati in ottone NICHELATO. Profilo europeo con camma regolabile in 8 posizioni. Dotati di 3 chiavi piatte reversibili collo lungo art.670.01. Chiave grezza ricambio ns.cod.837703.

Codice	Descrizione	Conf.	Euro	/Um
838148	E304.02*NICH dim.comm.30/10	6		PZ
838185	E304.02/KA*NICH dim.comm.30/10 *KA*	6		PZ
838149	E304.07*NICH dim.comm.35/10	6		PZ
838151	E304.03*NICH dim.comm.40/10	6		PZ

CILINDRI CISA ASIX POMOLO ART.E307 *NICHELATI*



Cilindri a profilo europeo in ottone NICHELATO predisposti per pomolo. Dotati di 3 chiavi piatte reversibili collo lungo art.670.01. Chiave grezza ricambio ns.cod.837703.

Codice	Descrizione	Conf.	Euro	/Um
838159	E307.07*NICH dim.comm.30/30	6		PZ

CILINDRI CISA ASIX TONDI ART.E200.50 *NICHELATI*



Cilindri a profilo europeo in ottone NICHELATO. Dotati di 3 chiavi piatte reversibili collo lungo art.670.01. Chiave grezza ricambio ns.cod.837703. Ricambio per serrature: 1A611-11611-50111-50131-50181-50411-50481-50511-50581-54316-54341.

Codice	Descrizione	Conf.	Euro	/Um
838167	E200.50*NICH d.mm.25X50L	6		PZ

CILINDRI CISA ASIX COPPIA ART.E149.00 *NICHELATI*



Cilindri a profilo europeo in ottone NICHELATO. Dotati di 3 chiavi piatte reversibili collo lungo art.670.01. Chiave grezza ricambio ns.cod.837703. Ricambio per serrature: 50121-50126-50141-50161-50171-50211-50221-50421-50461-50471-50521-50561-50571.

Codice	Descrizione	Conf.	Euro	/Um
838168	E149.00*NICH d.mm.25X55L	6		PZ

CILINDRI CISA ASIX COPPIA ART.E150.00 *NICHELATI*



Cilindri a profilo europeo in ottone NICHELATO. Dotati di 3 chiavi piatte reversibili collo lungo art.670.01. Chiave grezza ricambio ns.cod.837703. Ricambio per serrature: 1A631-1A721-1A731.

Codice	Descrizione	Conf.	Euro	/Um
838170	E150.00*NICH	6		PZ

CILINDRI CISA ASTRAL SIGILLO ART.A3S1 *NICHELATI*



Cilindri a profilo europeo in ottone NICHELATO con pacco lamellare antistrappo su tutta la lunghezza del cilindro. Dotati di 3 chiavi collo lungo e testa ricoperta in nylon. Camma frizionata. Perni e controperni in acciaio cementato. Sistema brevettato resistente al Bumping.

Codice	Descrizione	Conf.	Euro	/Um
838050	A3S1.07 mm. 60L 30A 30B	12		PZ
838051	A3S1.06 mm. 62L 28A 34B	12		PZ
838053	A3S1.26 mm. 65L 30A 35B	12		PZ
838055	A3S1.13 mm. 70L 35A 35B	12		PZ
838056	A3S1.12 mm. 70L 40A 30B	12		PZ
838057	A3S1.11 mm. 71L 28A 43B	12		PZ
838058	A3S1.27 mm. 75L 30A 45B	12		PZ
838060	A3S1.17 mm. 80L 30A 50B	12		PZ
838061	A3S1.19 mm. 80L 35A 45B	12		PZ
838062	A3S1.18 mm. 80L 40A 40B	12		PZ
838063	A3S1.33 mm. 85L 30A 55B	12		PZ
838064	A3S1.31 mm. 85L 35A 50B	12		PZ
838065	A3S1.30 mm. 85L 40A 45B	12		PZ
838067	A3S1.20 mm. 90L 30A 60B	12		PZ
838071	A3S1.41 mm. 95L 30A 65B	6		PZ
838077	A3S1.25 mm.100L 40A 60B	6		PZ
838079	A3S1.23 mm.100L 50A 50B	6		PZ
838080	A3S1.37 mm.110L 30A 80B	6		PZ

CILINDRI CISA ASTRAL ART.A3S1 *NICHELATI*

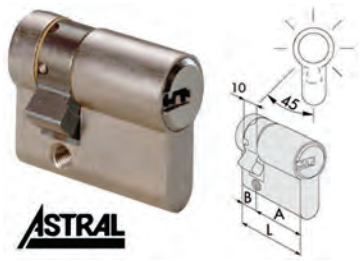

Cilindri a profilo europeo in ottone NICHELATO. Dotati di 3 chiavi collo lungo e testa ricoperta in nylon. Primo perno in acciaio antitrapano.

Codice	Descrizione	Conf.	Euro	/Um
838086	A314.02 mm.40L 30A 10B	12		PZ
838089	A314.03 mm.50L 40A 10B	12		PZ
838091	A314.08 mm.55L 45A 10B	12		PZ

CILINDRI CISA POMOLO ASTRAL SIGILLO A3S7 NICHELATI

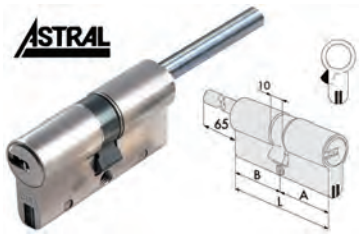

Cilindri a profilo europeo in ottone NICHELATO con pacco lamellare antistrappo su tutta la lunghezza del cilindro. Predisposti per montaggio pomolo, con gambo accorciabile. Dotati di 3 chiavi collo lungo e testa ricoperta in nylon. Perni e controperni in acciaio cementato. Sistema brevettato resistente al Bumping.

Codice	Descrizione	Conf.	Euro	/Um
838096	A3S7.07 mm.60L 30A 30B	6		PZ
838098	A3S7.12 mm.70L 40A 30B	6		PZ
838100	A3S7.90 mm.80L 50A 30B	6		PZ

CHIAVI CISA C2000 ART.1070.05



In ottone nichelato. Profilo paracentrico.

Codice	Descrizione	Conf.	Euro	/Um
837707	1070.05/1 n.4 perni	50		PZ
837708	1070.05/2 n.4 perni	50		PZ

CHIAVI CISA C2000 ART.1070.10



In ottone nichelato. Profilo paracentrico.

Codice	Descrizione	Conf.	Euro	/Um
837709	1070.10/1 n.5 perni	50		PZ
837712	1070.10/2 n.5 perni	50		PZ

CHIAVI CISA ART.1310



In ottone nichelato. Profilo paracentrico.

Codice	Descrizione	Conf.	Euro	/Um
837690	1310/1 n.5 perni (E.C5D)	50 *		PZ
837691	1310/2 n.5 perni (E.C5S)	50 *		PZ

CHIAVI CISA ART.1320



In ottone nichelato. Profilo paracentrico.

Codice	Descrizione	Conf.	Euro	/Um
837692	1320/1 n.4 perni (E.C4D)	50 *		PZ
837693	1320/2 n.4 perni (E.C4S)	50 *		PZ

CHIAVI CISA ART.1410



In ottone nichelato. Profilo paracentrico.

Codice	Descrizione	Conf.	Euro	/Um
837694	1410/1 n.5 perni ridotti (C5PD)	50 *		PZ
837695	1410/2 n.5 perni ridotti (C5PS)	50 *		PZ

CHIAVI CISA MULTIPROFILO ART.1336



In ottone nichelato. Multiprofilo. Profilo paracentrico.

Codice	Descrizione	Conf.	Euro	/Um
837696	1336/1 n.5 perni	50 *		PZ
837697	1336/2 n.5 perni	50 *		PZ

CHIAVI CISA MULTIPROFILO ART.1337



In ottone nichelato. Multiprofilo. Profilo paracentrico.

Codice	Descrizione	Conf.	Euro	/Um
837698	1337/1 n.4 perni	50 *		PZ
837699	1337/2 n.4 perni	50 *		PZ

CHIAVI CISA ART.401

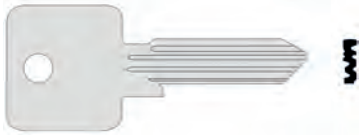

In ottone nichelato. Profilo paracentrico.

Codice	Descrizione	Conf.	Euro	/Um
837688	401/1 n.5 perni (E.C17)	50 *		PZ
837689	401/2 n.5 perni (E.C17R)	50 *		PZ

CHIAVI CISA ASIX ART.670.01

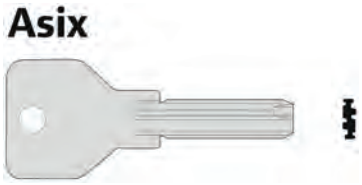

Chiave piatta ad introduzione reversibile. In ottone nichelato. Spessore mm.2,9.

Codice	Descrizione	Conf.	Euro	/Um
837703	670.01 n.6 perni sp.mm.2,9 (E.C25L)	50		PZ

CHIAVI CISA ASTRAL ART.620.90

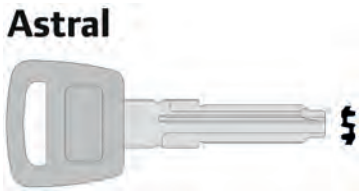

Chiavi profilo Astral piatto. In ottone nichelato. Testa in nylon. Collo lungo. Spessore mm.2,9.

Codice	Descrizione	Conf.	Euro	/Um
837701	620.90 (E.C24LP113)	50		PZ

CHIAVI CISA PANIC DEVICE ART.1310.05

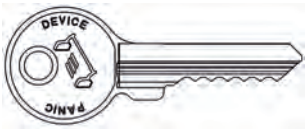

Chiavi piatte punzonate in ottone nichelato. Chiavi ricambio per comandi esterni antipanico.

Codice	Descrizione	Conf.	Euro	/Um
837702	1310.05	50		PZ

CHIAVI DOPPIA MAPPA CISA ART.120

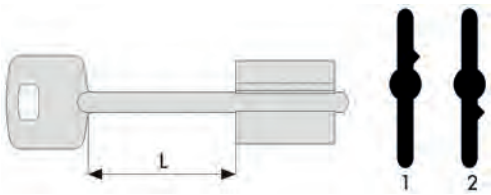

In ottone nichelato. Per serrature di sicurezza.

Codice	Descrizione	Conf.	Euro	/Um
837900	120/1 L mm.62	25		PZ
837901	120/2 L mm.62	25		PZ

CHIAVI DOPPIA MAPPA CISA ART.100/1

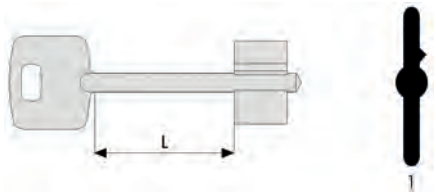

In ottone nichelato. Per serrature di sicurezza.

Codice	Descrizione	Conf.	Euro	/Um
837905	100/1 L mm.35,5	25		PZ

CILINDRI ISEO R6 PLUS





Cilindri in ottone nichelato. Cifratura a 6 perni in acciaio temprato. Resistenza al picking grazie ai controperni in ottone sagomati a fungo. Resistenza al trapano grazie agli inserti posizionati su entrambi i lati del cilindro. Dotato di 5 chiavi padronali, 1 di cantiere, 5 cappucci in materiale plastico e code card per la duplicazione. Chiavi ricambio: ns.cod.848800 e cod.852370.

Codice	Descrizione	Conf.	Euro	/Um
848760	mm.60A 30B 30C	10		PZ
848762	mm.70A 35B 35C	10		PZ
848763	mm.70A 30B 40C	10		PZ
848764	mm.75A 30B 45C	10		PZ
848766	mm.80A 30B 50C	10		PZ
848767	mm.80A 40B 40C	10		PZ
848769	mm.85A 30B 55C	10		PZ
848770	mm.85A 35B 50C	10		PZ
848771	mm.85A 40B 45C	10		PZ
848772	mm.90A 30B 60C	10		PZ
848774	mm.90A 40B 50C	10		PZ
848775	mm.90A 45B 45C	10		PZ
848779	mm.100A 40B 60C	10		PZ
848784	mm.110A 50B 60C	10		PZ

CILINDRI ISEO R6 PLUS PREDISPOSTI PER POMOLO

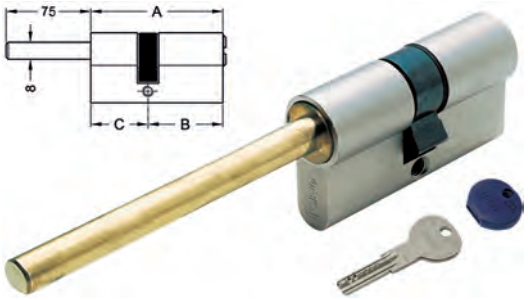

Cilindri in ottone nichelato predisposti per pomolo con codolo mm.8x75. Cifratura a 6 perni in acciaio temprato. Resistenza al picking grazie ai controperni in ottone sagomati a fungo. Resistenza al trapano grazie agli inserti di protezione. Dotato di 5 chiavi padronali, 1 di cantiere, 5 cappucci in materiale plastico e code card per la duplicazione. Chiavi ricambio: ns.cod.848800 e cod.852370.

Codice	Descrizione	Conf.	Euro	/Um
848788	mm.60A 30B 30C	10		PZ
848789	mm.65A 35B 30C	10		PZ
848790	mm.70A 40B 30C	10		PZ
848791	mm.80A 50B 30C	10		PZ

CILINDRI SINGOLI ISEO R6 PLUS





Cilindri in ottone nichelato. Cifratura a 6 perni in acciaio temprato. Resistenza al picking grazie ai controperni in ottone sagomati a fungo. Resistenza al trapano grazie all'inserto di protezione. Dotato di 5 chiavi padronali, 1 di cantiere, 5 cappucci in materiale plastico e code card per la duplicazione. Chiavi ricambio: ns.cod.848800 e cod.852370.

Codice	Descrizione	Conf.	Euro	/Um
848795	mm.40A 30B 10C	10		PZ

CHIAVI GREZZE ISEO 20819



Chiavi GREZZE per cilindri ISEO R6 PLUS. (Alternativa ns.cod.852370).

Codice	Descrizione	Conf.	Euro	/Um
848800	art.20819	5 *		PZ

SERRATURE ELETTRICHE ISEO 5250



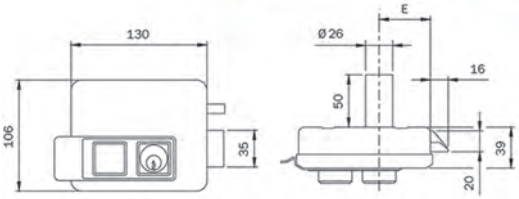

Elettroserrature da applicare 12V. zincate e verniciate. Doppia bobina (ricambio ns.cod.848832). Scrocco autobloccante. Pistone di carica separato forza regolabile. In dotazione: 3 chiavi, bocchetta regolabile, ghiera, tettuccio porta serratura e piastra per bocchetta. E' possibile aggiungere il pulsante ns.cod.848834. Chiave grezza ricambio ns.cod.850434.

Codice	Descrizione	Conf.	Euro	/Um
848820	5250 Dx entrata mm.50	10		PZ
848821	5250 Dx entrata mm.60	10		PZ
848822	5250 Dx entrata mm.70	10		PZ
848825	5250 Sx entrata mm.50	6		PZ
848826	5250 Sx entrata mm.60	6		PZ
848827	5250 Sx entrata mm.70	6		PZ

CILINDRI ISEO 854507 COPPIA X SERR.ELETTRICHE 5250



Coppia cilindri di ricambio F5 per serrature elettriche ISEO 5250. In dotazione 3 chiavi. Chiave grezza ricambio ns.cod.850434.

Codice	Descrizione	Conf.	Euro	/Um
848830	art.854507	10		COP

BOBINE RICAMBIO ISEO 50035



Bobine di ricambio standard 12V. 15W. Per elettroserrature da applicare serie 52** e 53**.

Codice	Descrizione	Conf.	Euro	/Um
848832	art.50035	10		PZ

PULSANTE ISEO 50041 PER ELETTROSERRATURE



Pulsante per serrature a 12V. premontato.

Codice	Descrizione	Conf.	Euro	/Um
848834	art.50041	1		PZ

SERRATURE POTENT SERRANDE CILINDRO C-1600

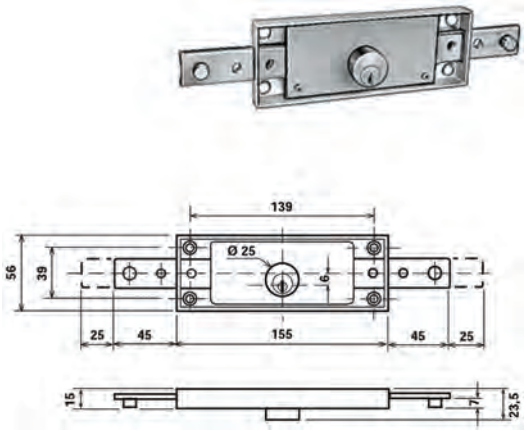

Serrature per serrande. Versione con 2 catenacci DIRITTI. Perni ribattuti. Movimento ad ingranaggi. Cilindro tondo d.mm.25. Corsa aste mm.25. Disponibile anche in versione KA chiave uguale.

Codice	Descrizione	Conf.	Euro	/Um
596610	C-1600	6		PZ
596611	C-1600 *KA*	6		PZ

SERRATURE POTENT SERRANDE CILINDRO C-1600/Z

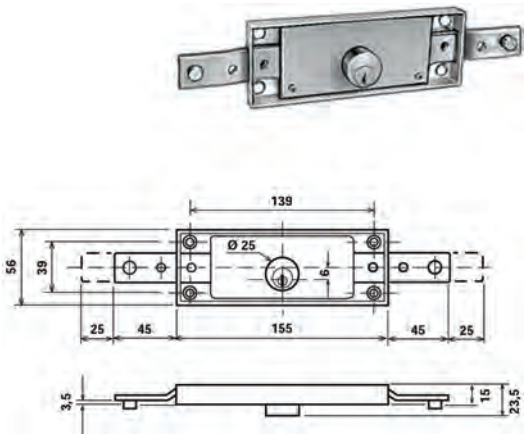

Serrature per serrande. Versione con 2 catenacci PIEGATI. Perni ribattuti. Movimento ad ingranaggi. Cilindro tondo d.mm.25. Corsa aste mm.25.

Codice	Descrizione	Conf.	Euro	/Um
596615	C-1600/Z	6		PZ

SERRATURE POTENT SERRANDE CILINDRO C-1610

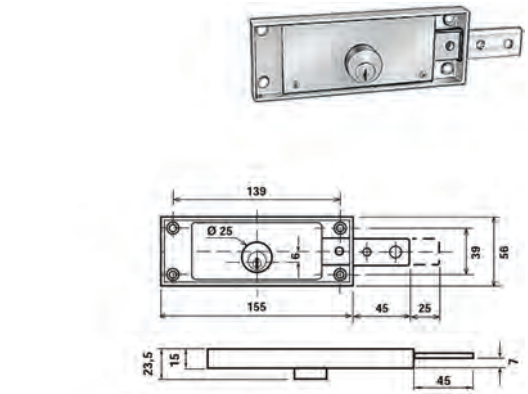

Serrature per serrande. Versione con 1 catenaccio diritto DESTRO. Movimento ad ingranaggi. Cilindro tondo d.mm.25. Corsa aste mm.25. Foro aggancio aste mm.6.

Codice	Descrizione	Conf.	Euro	/Um
596612	C-1610	6		PZ

SERRATURE POTENT SERRANDE CILINDRO C-1620

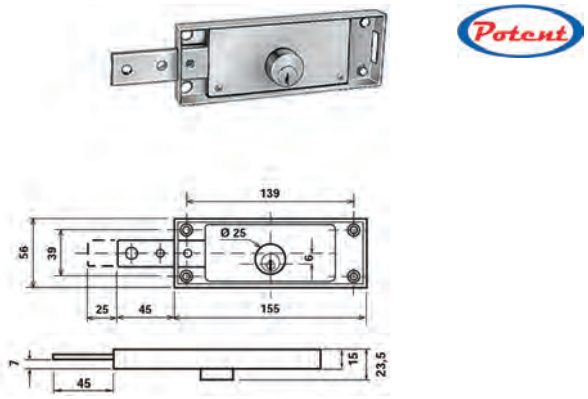

Serrature per serrande. Versione con 1 catenaccio diritto SINISTRO. Movimento ad ingranaggi. Cilindro tondo d.mm.25. Corsa aste mm.25. Foro aggancio aste mm.6

Codice	Descrizione	Conf.	Euro	/Um
596613	C-1620	6		PZ

SERRATURE POTENT SERRANDE CILINDRO C-1625

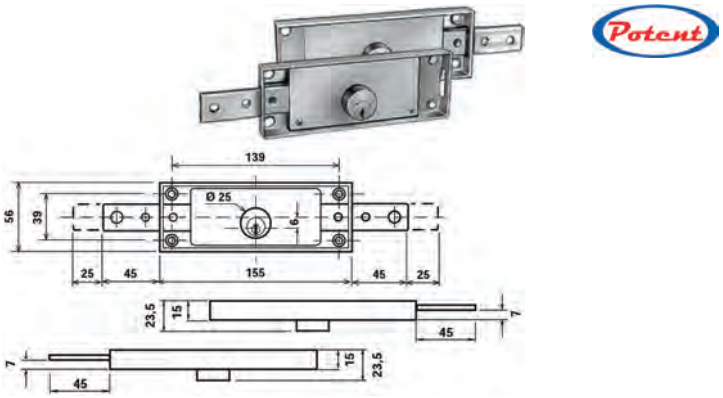

Coppia serrature per serrande C-1610 DESTRA + C-1620 SINISTRA, con 1 catenaccio diritto. Movimento ad ingranaggi. Cilindro tondo d.mm.25. Corsa aste mm.25. Foro aggancio aste mm.6. Con 3 chiavi per ogni coppia.

Codice	Descrizione	Conf.	Euro	/Um
596614	C-1625 COPPIA	6		COP

SERRATURE POTENT BASCULANTI CILINDRO C-1640

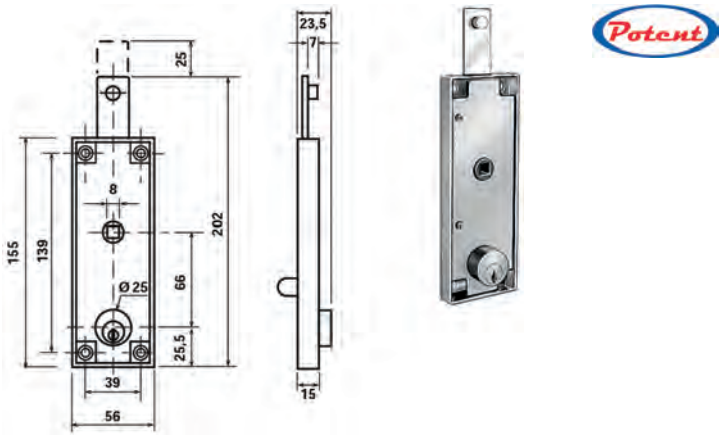

Serrature per porte basculanti. Movimento ad ingranaggi. Cilindro tondo d.mm.25. Corsa aste mm.25. Perni ribattuti. Quadro mm.8. Leva di sblocco dall'interno.

Codice	Descrizione	Conf.	Euro	/Um
596620	C-1640	6		PZ

SERRATURE POTENT BASCULANTI CILINDRO C-1640E

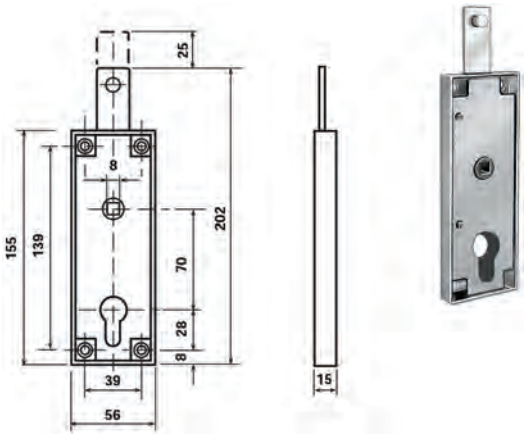

Serrature per porte basculanti. Movimento ad ingranaggi. Cilindro europeo. Perni ribattuti. Quadro mm.8. Leva di sblocco dall'interno. Corsa aste mm.25.

Codice	Descrizione	Conf.	Euro	/Um
596625	C-1640E	6		PZ

SERRATURE VIRO CORAZZATE PER SERRANDA ART.8271

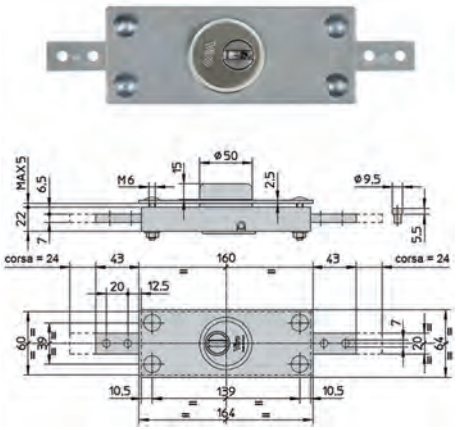

Intercambiabili con le più diffuse serrature per serranda, allargando il foro cilindro, per alloggiare il DEFENDER. In acciaio zincato di spessore maggiorato. Piastra esterna in acciaio zincato spessore mm.2,5. Catenacci pieni composti da lamine in acciaio zincato spessore complessivo mm.7 a 2 mandate, corsa mm.24. DEFENDER in acciaio cementato con piastrina rotante contro lo scasso ed il trapano.

Codice	Descrizione	Conf.	Euro	/Um
597893	scatola zincata mm.60H 160L 22P	1		PZ

SERRATURE PREFER ART.6001.000

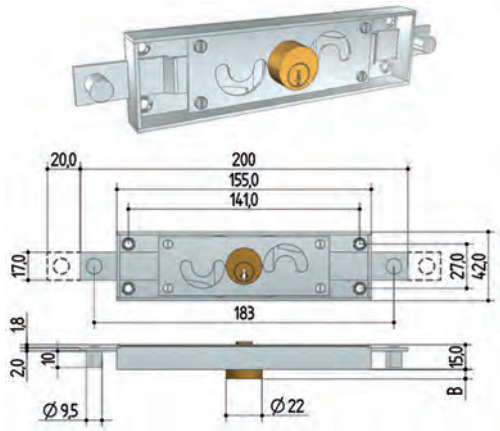

Per serrandine avvolgibili. Funzionamento a ingranaggi. Movimentazione sia dall'esterno che dall'interno con chiave. Cilindro ottone art.6801.000. 2 chiavi art.7511.1500.

Codice	Descrizione	Conf.	Euro	/Um
842005	scatola zincata mm.42H 155L 15P	1		PZ

SERRATURE PREFER ART.B551.000

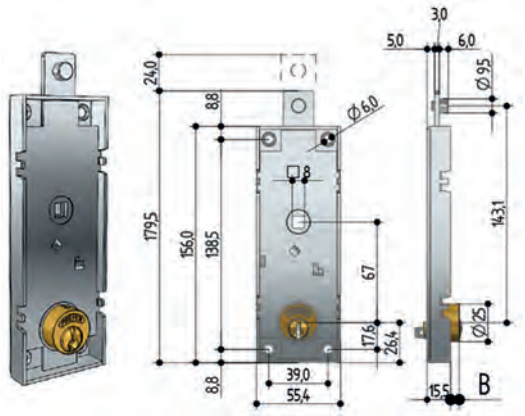

Con quadro maniglia. Per porte basculanti. 1 chiusura lato superiore. Apertura con maniglia sia dall'esterno che dall'interno. Sbloccaggio dall'esterno con chiave, dall'interno con levetta. Cilindro ottone art.6811.000. 2 chiavi art.7100.1300.

Codice	Descrizione	Conf.	Euro	/Um
842010	scatola zincata mm.156H 55,4L 15,5P	2		PZ

SERRATURE PREFER ART.W551 CILINDRO SICUREZZA

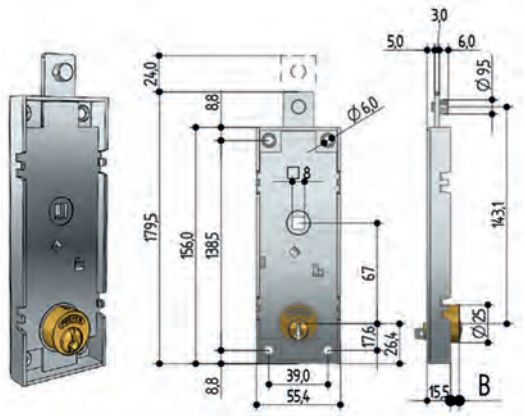

Con quadro maniglia. Per porte basculanti. 1 chiusura lato superiore. Apertura con maniglia sia dall'esterno che dall'interno. Sbloccaggio dall'esterno con chiave, dall'interno con levetta. Cilindro sicurezza nichelato art.W811.0022. 2 chiavi (ricambio ns.cod.852587).

Codice	Descrizione	Conf.	Euro	/Um
842008	scatola zincata mm.156H 55,4L 15,5P	1		PZ

SERRATURE PREFER ART.B561.000

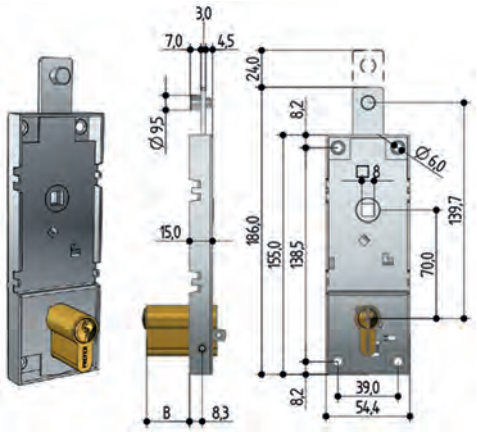

Per porte basculanti con cilindro profilo europeo int.70. 1 chiusura lato superiore. Apertura con maniglia sia dall'esterno che dall'interno. Sbloccaggio dall'esterno con chiave, dall'interno con levetta laterale. Cilindro ottone art.6A00.2210. 2 chiavi art.7100.2300.

Codice	Descrizione	Conf.	Euro	/Um
842015	scatola zincata mm.155H 54,4L 15P	2		PZ

SERRATURE PREFER ART.W598 CILINDRO SICUREZZA

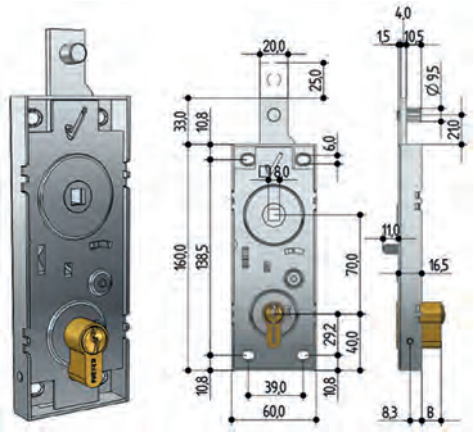

Per porte basculanti con cilindro profilo europeo int.70. 1 chiusura lato superiore. Apertura con maniglia sia dall'esterno che dall'interno. Sbloccaggio dall'esterno con chiave, dall'interno con levetta laterale. Cilindro sicurezza nichelato art.WE0M.2410. 2 chiavi (ricambio ns.cod.852587).

Codice	Descrizione	Conf.	Euro	/Um
842012	scatola zincata mm.160H 60L 16,5P	1		PZ

SERRATURE PREFER DOPPIA MAPPA ART.8601.000

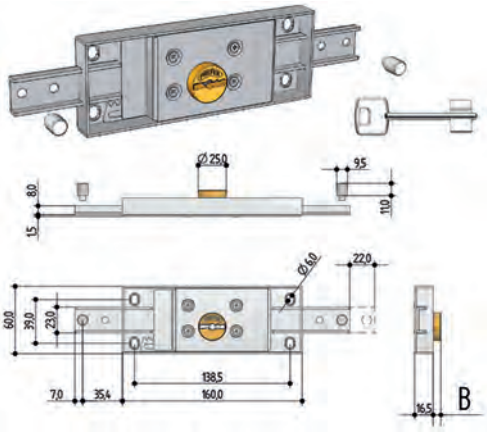

Serratura centrale per serrande avvolgibili a doppia mappa a 5 gorges in acciaio zincato. Catenacci diritti. Movimentazione con chiave sia dall'interno che dall'esterno. Ghiera ottonata. 2 chiavi art.7703.0500.

Codice	Descrizione	Conf.	Euro	/Um
842100	scatola zincata mm.60H 160L 16,5P	1		PZ

SERRATURE PREFER ART.B511.000

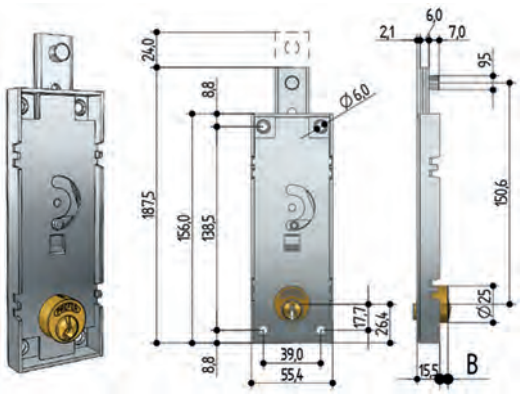

Senza quadro maniglia. Per porte basculanti. 1 chiusura lato superiore. Apertura con chiave sia dall'esterno che dall'interno. Cilindro ottone art.6810.000. 2 chiavi art.7100.1400.

Codice	Descrizione	Conf.	Euro	/Um
842020	scatola zincata mm.156H 55,4L 15,5P	1		PZ

SERRATURE PREFER ART.A211 CATENACCI DIRITTI

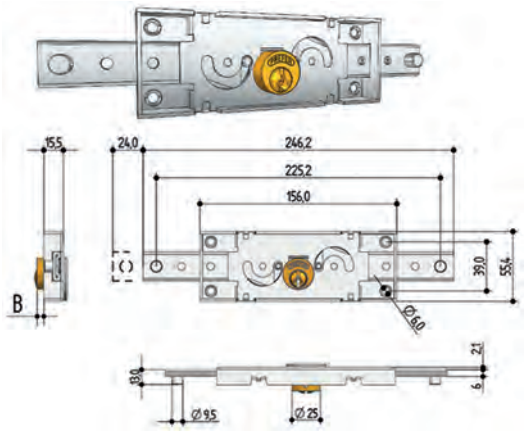

Serratura centrale per serrande avvolgibili. Catenacci diritti. Funzionamento a ingranaggi. Movimentazione con chiave sia dall'esterno che dall'interno. Possibilità di estrarre il cilindro anche a serratura montata. Abbinabilità sia con i cilindri tondi che con quelli a profilo dei selettori. Cilindro ottone art.6810.000. 2 chiavi art.7100.1400.

Codice	Descrizione	Conf.	Euro	/Um
842110	scatola zincata mm.55,4H 156L 15,5P	1		PZ

SERRATURE PREFER DOPPIA MAPPA 1 CHIUSURA ART.8651

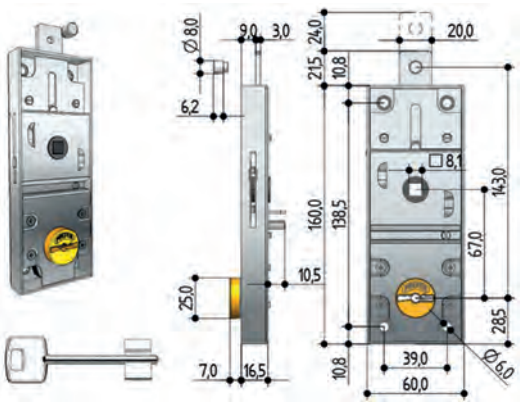

Per porte basculanti a doppia mappa a 5 gorges. 1 punto di chiusura in alto. Dall'interno e dall'esterno apertura con maniglia. Sbloccaggio dall'esterno con chiave, dall'interno con levetta laterale e chiave. Boccola ottonata. 2 chiavi art.7703.0500.

Codice	Descrizione	Conf.	Euro	/Um
842029	scatola zincata mm.160H 60L 16,5P	1		PZ

SERRATURE PREFER ART.S211 CILINDRO SICUREZZA

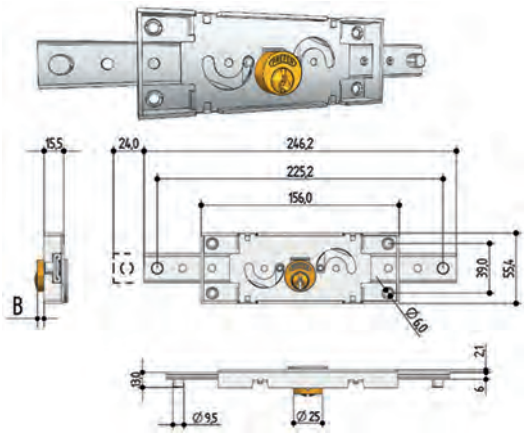

Serratura centrale per serrande avvolgibili. Catenacci diritti. Funzionamento a ingranaggi. Movimentazione con chiave sia dall'esterno che dall'interno. Possibilità di estrarre il cilindro anche a serratura montata. Abbinabilità sia con i cilindri tondi che con quelli a profilo dei selettori. Cilindro sicurezza nichelato art.S810.0020. 2 chiavi (ricambio ns.cod.852585).

Codice	Descrizione	Conf.	Euro	/Um
842107	scatola zincata mm.55,4H 156L 15,5P	1		PZ

SERRATURE PREFER ART.A212 CATENACCI PIEGATI

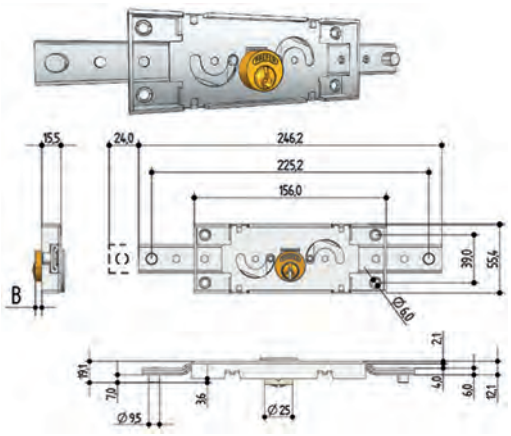

Serratura centrale per serrande avvolgibili. Catenacci piegati. Funzionamento a ingranaggi. Movimentazione con chiave sia dall'esterno che dall'interno. Possibilità di estrarre il cilindro anche a serratura montata. Abbinabilità sia con i cilindri tondi che con quelli a profilo dei selettori. Cilindro ottone art.6810.002. 2 chiavi art.7100.1500.

Codice	Descrizione	Conf.	Euro	/Um
842113	scatola zincata mm.55,4H 156L 15,5P	2		PZ

CILINDRI TONDI PREFER ART.6810

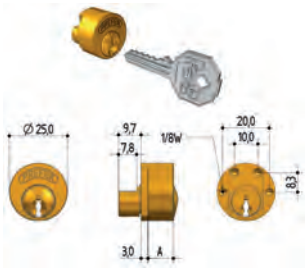

Cilindri per serrature Prefer art.A211, A212, A411, A412, A711, B511. 2 chiavi art.7100.140, art.7100.150.

Codice	Descrizione	Conf.	Euro	/Um
842120	art.6810.000, A mm.10,9	1		PZ
842122	art.6810.004, A mm.17,9	1		PZ
842123	art.6810.002, A mm.14,4	1		PZ

CILINDRI TONDI PREFER ART.6811.000

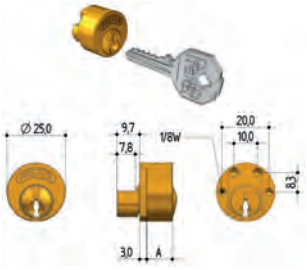

Cilindri per serrature Prefer art.B551. 2 chiavi art.7100.1300.

Codice	Descrizione	Conf.	Euro	/Um
842121	A mm.10,9	1		PZ

CILINDRI SICUREZZA TONDI PREFER ART.S810.0020

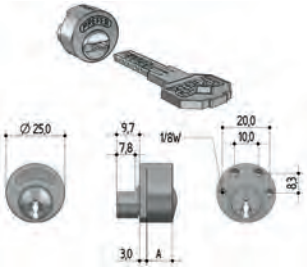

Cilindri sicurezza nichelati per serrature Prefer art.S211, S411, S412, S711, S511. 2 chiavi (chiavi ricambio ns.cod.852585).

Codice	Descrizione	Conf.	Euro	/Um
842135	A mm.10,9	20		PZ

CILINDRI PREFER ART.6A00.2210



Mezzi cilindri sagomati a profilo europeo per serrature porte basculanti. Finitura ottone.2 chiavi a 4 spine.

Codice	Descrizione	Conf.	Euro	/Um
842124	L mm.32, A mm.22, B mm.10	1		PZ

CILINDRI SICUREZZA PREFER ART.WE0S.2410



Mezzi cilindri sagomati a profilo europeo di sicurezza. Finitura nichelata. 3 chiavi a 6 spine (chiavi ricambio ns.cod.852587).

Codice	Descrizione	Conf.	Euro	/Um
842142	L mm.34, A mm.24, B mm.10	1		PZ

CILINDRI CORBIN UNIVERSALI ART.500.00



CON CAMMA UNIVERSALE OVALE. Profilati. Corpo e barilotto in ottone. Finitura ottone. 3 chiavi cifrate, senza vite.

Codice	Descrizione	Conf.	Euro	/Um
595846	500.0012 decentr. mm. 65A 30B 35C	12		PZ
595847	500.0026 decentr. mm. 90A 40B 50C	12		PZ
595848	500.0027 centrato mm. 90A 45B 45C	12		PZ
595849	500.0031 decentr. mm. 95A 45B 50C	6		PZ
595850	500.0035 decentr. mm.100A 45B 55C	6		PZ
595851	500.0036 centrato mm.100A 50B 50C	6		PZ
595852	500.0004 centrato mm. 54A 27B 27C	12		PZ
595854	500.0009 decentr. mm. 60A 27B 32C	12		PZ
595855	500.0010 centrato mm. 60A 30B 30C	12		PZ
595856	500.0013 decentr. mm. 70A 30B 40C	12		PZ
595857	500.0017 decentr. mm. 75A 35B 40C	12		PZ
595858	500.0014 centrato mm. 70A 35B 35C	12		PZ
595859	500.0018 decentr. mm. 80A 30B 50C	12		PZ
595860	500.0019 decentr. mm. 80A 35B 45C	12		PZ
595861	500.0020 centrato mm. 80A 40B 40C	12		PZ
595862	500.0023 decentr. mm. 85A 40B 45C	12		PZ

CILINDRI CORNI OVALI SERIE 09010



Corpo e barilotto in ottone. 5 pistoncini. 3 chiavi.

Codice	Descrizione	Conf.	Euro	/Um
595863	0901002 centrato mm.54A 27B 27C	10		PZ
595864	0901003 centrato mm.60A 30B 30C	10		PZ
595865	0901004 decentr. mm.64A 27B 37C	10		PZ
595867	0901007 decentr. mm.70A 27B 43C	10		PZ

CILINDRI CORBIN EUROSTAR ART.700.00



Cilindri sagomati universali a chiave piatta punzonata. Corpo in ottone nichelato. 5 chiavi Eurostar art.350.51. Protezione antitrapano.

Codice	Descrizione	Conf.	Euro	/Um
595721	700.0022 decentr. mm. 85A 35B 50C	12		PZ
595723	700.0024 decentr. mm. 90A 30B 60C	12		PZ
595726	700.0031 decentr. mm. 95A 45B 50C	12		PZ
595727	700.0032 decentr. mm.100A 30B 70C	12		PZ
595730	700.0036 centrato mm.100A 50B 50C	12		PZ

CILINDRI CORBIN EUROSTAR PLUS ART.722.50



Predisposti per montaggio pomolo. Cilindri profilati a chiave piatta punzonata. Corpo in ottone nichelato. Rinforzati antistrappo. Protezione antitrapano. Forniti con: 1 chiave cantiere Eurostar art.350.51 e 3 chiavi padronali Eurostar art.350.51.

Codice	Descrizione	Conf.	Euro	/Um
595680	722.5010 centrato mm.60A 30B 30C	6		PZ
595681	722.5012 decentr. mm.65A 30B 35C	6		PZ
595684	722.5018 decentr. mm.80A 30B 50C	6		PZ

POMOLI NICHELATI PER CILINDRI CORBIN 722.50



Finitura nichelata.

Codice	Descrizione	Conf.	Euro	/Um
595694	art.96086502	6		PZ

POMOLI OTTONE LUCIDO PER CILINDRI CORBIN 722.50



Finitura ottone lucido.

Codice	Descrizione	Conf.	Euro	/Um
595695	art.96086510	6		PZ

CILINDRI CORBIN EUROSTAR ART.705.00



Mezzi cilindri sagomati a chiave piatta punzonata. Corpo in ottone nichelato. Protezione antitrapano. 3 chiavi Eurostar art.350.51.

Codice	Descrizione	Conf.	Euro	/Um
595756	705.0012 decentr. mm.50A 40B 10C	12		PZ

CHIAVI GREZZE CORBIN PK750 PER LUCCHETTI



Profilo universale. Ottone nichelato.

Codice	Descrizione	Conf.	Euro	/Um
595904	PK750.5501 x lucch.mm.20, n.3 perni	50 *		PZ
595905	PK750.5601 x lucch.mm.25, n.4 perni	50 *		PZ
595906	PK750.5701 x lucch.mm.30, n.4 perni	50 *		PZ

CILINDRI YALE TONDI ART.2250545



Cilindro tondo esterno fisso per serrature da applicare. 4 fori di fissaggio, mostrina e viti. Corpo in ottone. 3 chiavi in dotazione art.01006001.

Codice	Descrizione	Conf.	Euro	/Um
595875	2250545 d.mm.25 lungh.mm.48	10		PZ

CILINDRI YALE ART.212

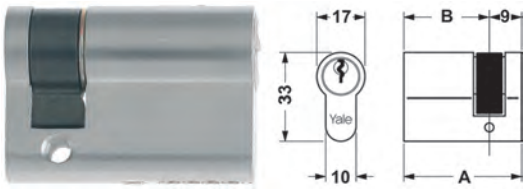

Mezzi cilindri sagomati. Corpo in ottone. 3 chiavi in dotazione.

Codice	Descrizione	Conf.	Euro	/Um
595880	2120040 decentr. mm.40A 31B 9C	10		PZ
595881	2120044 decentr. mm.44A 35B 9C	10		PZ
595882	2120052 decentr. mm.52A 43B 9C	10		PZ

CHIAVI GREZZE YALE PER LUCCHETTI



Profilo Yale.

Codice	Descrizione	Conf.	Euro	/Um
595770	1024001 x lucch.mm.20-25, n.4 perni	1		PZ
595771	1010001 x lucch.mm.30, n.4 perni	1		PZ
595772	1013001 x lucch.mm.40, n.5 perni	1		PZ

CHIAVI GREZZE YALE PER LUCCHETTI E CILINDRI Y110



Profilo Yale. n.5 perni.

Codice	Descrizione	Conf.	Euro	/Um
595773	1008001 x lucch.mm50-60 e corazzati	1		PZ

CHIAVI GREZZE YALE PER LUCCHETTI MONOBLOCCO Y164



Profilo Reversibile.

Codice	Descrizione	Conf.	Euro	/Um
595774	016C106, n.6 perni	6		PZ

SERRATURE INFILARE YALE SERIE 52X



Serrature da infilare per serramenti in legno. Con frontale bordo quadro. Contropiastra ottone lucido. Scrocco e catenaccio. Scrocco reversibile. Quadro maniglia mm.8. Interasse mm.85. Certificata EN 12209:2003. Certificazione CE.

Codice	Descrizione	Conf.	Euro	/Um
595835	52X0040 entrata mm.40	1		PZ
595836	52X0045 entrata mm.45	1		PZ
595837	52X0050 entrata mm.50	1		PZ
595838	52X0060 entrata mm.60	1		PZ
595839	52X0070 entrata mm.70	1		PZ

SERRATURE ELETTRICHE YALE 680



Serrature elettriche doppio cilindro da applicare per cancelli. Finitura zincata. Controbocchetta inclusa. 3 chiavi in dotazione.

Codice	Descrizione	Conf.	Euro	/Um
596040	680 D entrata mm.50	1		PZ
596041	680 S entrata mm.50	1		PZ
596042	680 D entrata mm.60	1		PZ
596043	680 S entrata mm.60	1		PZ
596044	680 D entrata mm.70	1		PZ
596045	680 S entrata mm.70	1		PZ

SERRATURE ELETTRICHE YALE 68090



Serrature elettriche doppio cilindro da applicare per cancelli CON SCROCCO ROVESCIATO. Per cancelli destri e sinistri con apertura verso l'esterno. Finitura acciaio verniciato. Controbocchetta inclusa. 3 chiavi in dotazione.

Codice	Descrizione	Conf.	Euro	/Um
596048	68090 D entrata mm.60	1		PZ
596049	68090 S entrata mm.60	1		PZ

INCONTRI ELETTRICI STANDARD EFF EFF SERIE 148

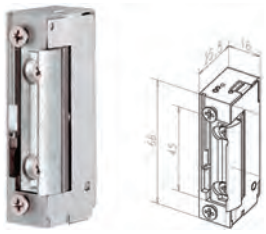

SENZA SBLOCCO meccanico. Scrocco regolabile universale dx/sx. Contatto di lavoro. Anti ripetitore a commutazione. Resistenza allo scasso.

Codice	Descrizione	Conf.	Euro	/Um
596069	tensione 10-24V AC/DC	1		PZ

INCONTRI ELETTRICI STANDARD EFF EFF SERIE 148E

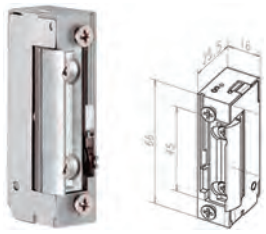

CON SBLOCCO meccanico. Scrocco regolabile universale dx/sx. Contatto di lavoro. Anti ripetitore a commutazione. Resistenza allo scasso.

Codice	Descrizione	Conf.	Euro	/Um
596070	tensione 10-24V AC/DC	1		PZ

SERRATURE MG ART.148



Serratura impennata per porte in ferro. 2 mandate e scrocco reversibile. Scatola mm.139Hx61L. Frontale mm.20. Quadro maniglia mm.8. Cilindro doppio sagomato a sfilare 015560.

Codice	Descrizione	Conf.	Euro	/Um
839008	148320 entrata mm.32	2		PZ

SERRATURE MG ART.149



Serratura impennata per porte in ferro. 2 mandate e scrocco reversibile. Scatola mm.139Hx61L. Frontale mm.20. Quadro maniglia mm.8. Cilindro doppio tondo a sfilare 020520.

Codice	Descrizione	Conf.	Euro	/Um
839010	149322 entrata mm.32	2		PZ

SERRATURE MG ART.343



Serratura per cancelli in ferro. 2 mandate e scrocco. Scatola mm.136Hx123L. Quadro maniglia mm.8. Cilindro doppio tondo fisso 013200.

Codice	Descrizione	Conf.	Euro	/Um
839030	343550 entrata mm.55	2		PZ

SERRATURE MG ART.345



Serratura per cancelli in ferro. 2 mandate e scrocco. Scatola mm.136Hx123L. Quadro maniglia mm.8. Cilindro doppio tondo a sfilare d. mm.26.

Codice	Descrizione	Conf.	Euro	/Um
839032	345550 entrata mm.55	2		PZ

SERRATURE MG ART.423



Serratura da applicare quadra tipo Torino per cancelletti. 2 mandate. Scatola mm.108Hx103L. Cilindro doppio tondo fisso 013200.

Codice	Descrizione	Conf.	Euro	/Um
839035	423551 Dx entrata mm.55	2		PZ
839036	423552 Sx entrata mm.55	2		PZ

SERRATURE MG ART.424

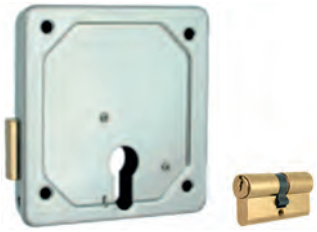

Serratura da applicare quadra tipo Torino per cancelletti. 2 mandate. Scatola mm.111Hx106L. Cilindro doppio sagomato a sfilare 015560.

Codice	Descrizione	Conf.	Euro	/Um
839038	424550 entrata mm.55	2		PZ

SERRATURE MG ART.425



Serratura da applicare quadra tipo Torino per cancelletti. 2 mandate. Scatola mm.108Hx103L. Cilindro tondo rasato 008110.

Codice	Descrizione	Conf.	Euro	/Um
839040	425551 Dx entrata mm.55	2		PZ
839041	425552 Sx entrata mm.55	2		PZ

SERRATURE MG ART.427

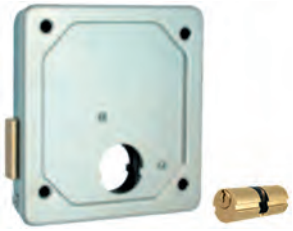

Serratura da applicare quadra tipo Torino per cancelletti. 2 mandate reversibile. Scatola mm.111Hx106L. Cilindro doppio tondo a sfilare 019800.

Codice	Descrizione	Conf.	Euro	/Um
839047	427558 entrata mm.55	2		PZ

SERRATURE MG ART.429



Serratura da applicare quadra tipo Torino per cancelletti. Solo scrocco reversibile. Quadro maniglia mm.8. Scatola mm.111Hx106L.

Codice	Descrizione	Conf.	Euro	/Um
839049	429550 entrata mm.55	2		PZ

SERRATURE MG ART.433



Serratura da applicare quadra tipo Torino per cancelletti. 2 mandate e scrocco. Scatola mm.108Hx103L. Quadro maniglia mm.8. Cilindro doppio tondo fisso 013200.

Codice	Descrizione	Conf.	Euro	/Um
839060	433551 Dx entrata mm.55	2		PZ
839061	433552 Sx entrata mm.55	2		PZ

SERRATURE MG ART.434



Serratura da applicare quadra tipo Torino per cancelletti. 2 mandate e scrocco. Scatola mm.111Hx106L. Quadro maniglia mm.8. Cilindro doppio sagomato a sfilare 015560.

Codice	Descrizione	Conf.	Euro	/Um
839065	434550 entrata mm.55	2		PZ

SERRATURE MG ART.435



Serratura da applicare quadra tipo Torino per cancelletti. 2 mandate e scrocco. Scatola mm.108Hx103L. Quadro maniglia mm.8. Cilindro tondo rasato 008110.

Codice	Descrizione	Conf.	Euro	/Um
839070	435551 Dx entrata mm.55	2		PZ
839071	435552 Sx entrata mm.55	2		PZ

SERRATURE MG ART.436



Serratura da applicare quadra tipo Torino per cancelletti. 2 mandate e scrocco. Scatola mm.108Hx103L. Quadro maniglia mm.8. Cilindro doppio tondo fisso 014500.

Codice	Descrizione	Conf.	Euro	/Um
839080	436551 Dx entrata mm.55	2		PZ
839081	436552 Sx entrata mm.55	2		PZ

SERRATURE MG ART.437



Serratura da applicare tipo Torino per cancelletti. 2 mandate e scrocco reversibile. Scatola mm.111Hx106L. Quadro maniglia mm.8. Cilindro doppio tondo a sfilare 019800.

Codice	Descrizione	Conf.	Euro	/Um
839087	437558 entrata mm.55	2		PZ

SERRATURE MG ART.561



Serratura da infilare per cancelli scorrevoli. Doppio gancio rientrante. 3 mandate. Scatola mm.130Hx99L. Cilindro doppio sagomato a sfilare 015560.

Codice	Descrizione	Conf.	Euro	/Um
839092	561580 entrata mm.58	2		PZ

SERRATURE MG ART.562



Serratura da infilare per cancelli scorrevoli. Doppio gancio rientrante. 3 mandate. Scatola mm.130Hx135L. Cilindro doppio sagomato a sfilare 015560.

Codice	Descrizione	Conf.	Euro	/Um
839093	562810 entrata mm.81	2		PZ

SERRATURE MG ART.566



Serratura da infilare per cancelli scorrevoli. Gancio sporgente. Con contropiastra. Quadro maniglia mm.8. Scatola mm.130Hx99L. Cilindro doppio sagomato a sfilare 015560.

Codice	Descrizione	Conf.	Euro	/Um
839096	566580 entrata mm.58	2		PZ

SERRATURE MG ART.568



Serratura da infilare per cancelli scorrevoli. Gancio sporgente. Con contropiastra. Quadro maniglia mm.8. Scatola mm.130Hx135L. Cilindro doppio sagomato a sfilare 015560.

Codice	Descrizione	Conf.	Euro	/Um
839097	568810 entrata mm.81	2		PZ

FERROGLIETTI 4 MANDATE MG ART.702



Art.702505 ferroglietto da applicare, pomolo interno, cilindro tondo fisso mm.50 art.012500. Art.702503: ferroglietto per porte tipo cantina in lamiera, pomolo interno, cilindro tondo fisso mm.35 art.012350. Scatola mm.90Hx170L.

Codice	Descrizione	Conf.	Euro	/Um
839200	702505 entrata mm.50 cilindro mm.50	2		PZ
839208	702503 entrata mm.50 cilindro mm.35	2		PZ

FERROGLIETTI 6 MANDATE MG ART.712



Ferroglietto da applicare, pomolo interno, cilindro tondo fisso mm.50 art.012500. Scatola mm.90Hx215L.

Codice	Descrizione	Conf.	Euro	/Um
839209	712505 entrata mm.50	2		PZ
839210	712605 entrata mm.60	2		PZ

FERROGLIETTI DOPPIO CILINDRO MG ART.713



Ferroglietto da applicare. Doppio cilindro: interno tondo fisso 010180 ed esterno tondo fisso mm.50 art.012500. Scatola mm.90Hx215L.

Codice	Descrizione	Conf.	Euro	/Um
839212	713605 entrata mm.60	2		PZ

FERROGLIETTI 5 1/2 MANDATE MG ART.715



Ferroglietto da applicare, pomolo interno, cilindro tondo fisso mm.50 art.012500. Scatola mm.90Hx215L.

Codice	Descrizione	Conf.	Euro	/Um
839216	715605 entrata mm.60	2		PZ

CILINDRI MG ART.008110



Cilindro tondo fisso. Per serrature art.425 e 435. Con 3 chiavi simmetriche.

Codice	Descrizione	Conf.	Euro	/Um
839226	d.mm.25 lungh.mm.11	1		PZ

CILINDRI MG ART.014500

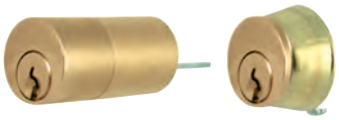

Coppia cilindri tondi fissi: d.mm.25 lungh. mm.50 + d.mm.25 lungh.mm.20. Con 3 chiavi 4 spine.

Codice	Descrizione	Conf.	Euro	/Um
839230		1		COP

CILINDRI MG ART.012500



Cilindro tondo fisso con astina. Con 3 chiavi 5 spine.

Codice	Descrizione	Conf.	Euro	/Um
839235	d.mm.25 lungh.mm.50	1		PZ

CILINDRI MG ART.015560



Doppio cilindro a sfilare sagomato. Con 3 chiavi 4 spine.

Codice	Descrizione	Conf.	Euro	/Um
839240	mm. 56L 23A 23B	1		PZ

CILINDRI MG ART.019800



Cilindro doppio tondo d.mm.26. Con 3 chiavi 4 spine.

Codice	Descrizione	Conf.	Euro	/Um
839243	mm. 80L 23A 47B	1		PZ

CILINDRI MG ART.020520



Cilindro ribaltabile doppio tondo d.mm.22. Con 3 chiavi 4 spine.

Codice	Descrizione	Conf.	Euro	/Um
839245	mm. 52L 21A 21B	1		PZ

CHIAVI MG OTTONE NICHELATO



Codice	Descrizione	Conf.	Euro	/Um
839250	K03041 n.4 spine DX (E.MG4D)	100		PZ
839251	K03042 n.4 spine SX	100		PZ
839252	K03051 n.5 spine DX (E.MG5D)	100		PZ
839253	K03052 n.5 spine SX	100		PZ

CHIAVI MG SIMMETRICHE OTTONE NICHELATO



Per cilindri art.008110.

Codice	Descrizione	Conf.	Euro	/Um
839260	K05000 n.5 spine (E.GMSN)	100		PZ

SERRATURE WALLY ART.262



Da infilare per porte. (Senza cilindro art.60-2). Con 3 chiavi. 2 mandate e scrocco rovesciabile. Catenaccio e scrocco ottone. Quadro maniglia mm.8. Frontale e contropiastra ad angolo in ferro ottonato.

Codice	Descrizione	Conf.	Euro	/Um
840003	entrata mm.40	1		PZ

FERROGLIETTI 6 MANDATE WALLY ART.270

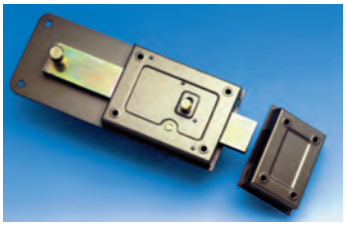

Pomolo interno. Cilindro esterno tondo fisso con 3 chiavi.

Codice	Descrizione	Conf.	Euro	/Um
840020	entrata mm.50	2		PZ
840021	entrata mm.60	2		PZ

SERRATURE PER MOBILI VIRO ART.1112



Serrature per mobili metallici e in legno. 2 mandate. Scatola e catenaccio in ottone. Cilindro d.mm.20. Cartella mm.55x58. Sporgenza catenaccio mm.16. Con 2 chiavi art.011.

Codice	Descrizione	Conf.	Euro	/Um
840482	entrata mm.30	1		PZ

CILINDRI PROFILATI VIRO ART.920



Con chiave profilo paracentrico e vite di fissaggio. Corpo in ottone massiccio trafilato, decapato. 3 chiavi in dotazione. Forniti con nottolino universale 0 - finitura: ottone.

Codice	Descrizione	Conf.	Euro	/Um
840488	920.01 n.4 spine mm.54L 27A 27B	10		PZ
840489	920.02 n.4 spine mm.60L 27A 33B	10		PZ
840492	920.05 n.5 spine mm.70L 30A 40B	10		PZ
840493	920.15 n.5 spine mm.70L 35A 35B	10		PZ
840495	920.25 n.5 spine mm.80L 40A 40B	10		PZ

CILINDRI SAGOMATI VIRO ART.722



Con apertura di emergenza. Possiedono la particolarità di poter essere aperti, dal lato esterno, anche se una chiave resta inserita nel lato interno. 3 chiavi art.017.

Codice	Descrizione	Conf.	Euro	/Um
840500	722 n.4 spine mm.60L 22A 28B	5		PZ
840504	722/KA n.4 spine mm.60L 22A 28B	5		PZ

CHIAVI VIRO OTTONE NICHELATO ART.039/1

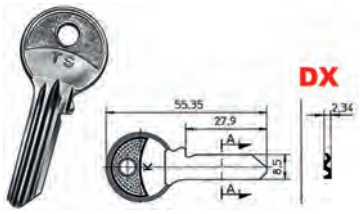

Profilo Top security.

Codice	Descrizione	Conf.	Euro	/Um
840512	DX n.7 spine lungh.mm.56 (E.V6KR)	50 *		PZ

CHIAVI VIRO OTTONE NICHELATO ART.011/1

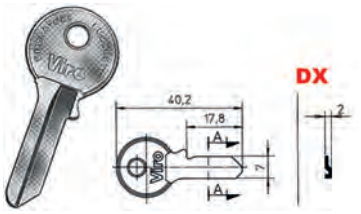

Profilo Viro.

Codice	Descrizione	Conf.	Euro	/Um
840514	DX n.4 spine lungh.mm.41 (E.V4PD)	50 *		PZ

CHIAVI VIRO OTTONE NICHELATO ART.013

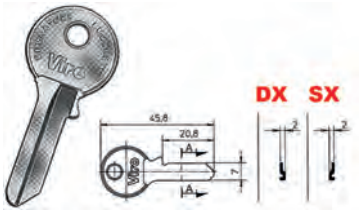

Profilo Viro.

Codice	Descrizione	Conf.	Euro	/Um
840516	DX n.5 spine lungh.mm.46 (E.V5PD)	100 *		PZ
840517	SX n.5 spine lungh.mm.46 (E.V5PS)	100 *		PZ

CHIAVI VIRO OTTONE NICHELATO ART.015

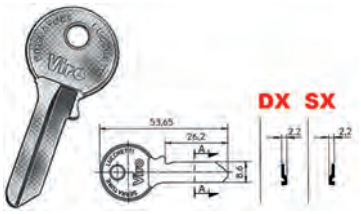

Profilo Viro.

Codice	Descrizione	Conf.	Euro	/Um
840518	DX n.5 spine lungh.mm.54 (E.V5D)	100 *		PZ
840519	SX n.5 spine lungh.mm.54 (E.V5S)	100 *		PZ

CHIAVI VIRO OTTONE NICHELATO ART.017/1

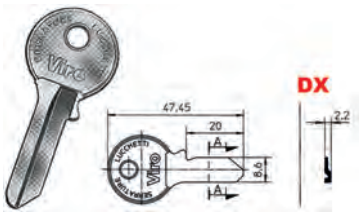

Profilo Viro.

Codice	Descrizione	Conf.	Euro	/Um
840520	DX n.4 spine lungh.mm.48 (E.V4RD)	100 *		PZ

SERRATURE BONAITI ART.176

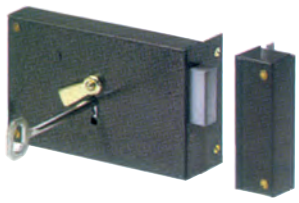

Serrature da applicare per portoncino. Orizzontali. 2 mandate. Frontale mm.41. 2 chiavi.

Codice	Descrizione	Conf.	Euro	/Um
841030	Dx entrata mm.60 lungh.mm.120	2 *		PZ
841031	Sx entrata mm.60 lungh.mm.120	2 *		PZ
841035	Dx entrata mm.70 lungh.mm.140	2 *		PZ
841036	Sx entrata mm.70 lungh.mm.140	2 *		PZ

SERRATURE BONAITI ART.177

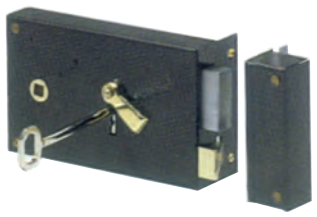

Serrature da applicare per portoncino. Orizzontali. 2 mandate e scrocco. Frontale mm.41. Quadro maniglia mm.6. 2 chiavi.

Codice	Descrizione	Conf.	Euro	/Um
841040	Dx entrata mm.60 lungh.mm.140	2 *		PZ
841041	Sx entrata mm.60 lungh.mm.140	2 *		PZ

SERRATURE BONAITI ART.185



Serrature da applicare bronzate. Verticali. 2 mandate e scrocco. Frontale mm.30. Quadro maniglia mm.6. 1 chiave.

Codice	Descrizione	Conf.	Euro	/Um
841045	Dx entrata mm.35 lungh.mm.60	2 *		PZ
841046	Sx entrata mm.35 lungh.mm.60	2 *		PZ
841047	Dx entrata mm.45 lungh.mm.70	2 *		PZ
841048	Sx entrata mm.45 lungh.mm.70	2 *		PZ
841049	Dx entrata mm.55 lungh.mm.80	2 *		PZ
841050	Sx entrata mm.55 lungh.mm.80	2 *		PZ

SERRATURE BONAITI ART.187

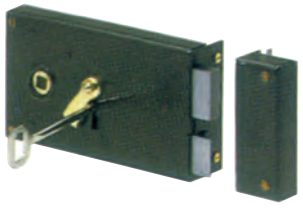

Serrature da applicare bronzate. Orizzontali. 2 mandate e scrocco. Frontale mm.30. Quadro maniglia mm.6. 1 chiave.

Codice	Descrizione	Conf.	Euro	/Um
841060	Dx entrata mm.70 lungh.mm.140	2 *		PZ
841061	Sx entrata mm.70 lungh.mm.140	2 *		PZ

SERRATURE BONAITI ART.188

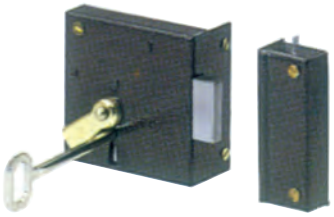

Bonaiti serrature dal 1936

Serrature da applicare bronzate. 2 mandate. Frontale mm.30. 1 chiave.

Codice	Descrizione	Conf.	Euro	/Um
841065	Dx entrata mm.45 lungh.mm.70	2 *		PZ

SERRATURE BONAITI ART.189

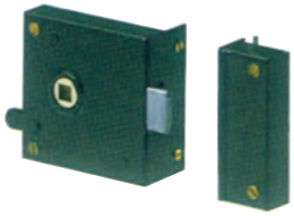

Bonaiti serrature dal 1936

Serrature da applicare bronzate. Solo scrocco. Frontale mm.30. Quadro maniglia mm.6.

Codice	Descrizione	Conf.	Euro	/Um
841070	Dx entrata mm.45 lungh.mm.70	2 *		PZ

SERRATURE BONAITI PATENT GRANDE ART.40



Bonaiti serrature dal 1936

Serrature da infilare in acciaio bronzato. BT: bordo tondo. 2 mandate e scrocco reversibile. Interasse mm.90. Quadro maniglia mm.8. 1 chiave.

Codice	Descrizione	Conf.	Euro	/Um
841204	entrata mm.45	1		PZ
841205	entrata mm.50	1		PZ

SERRATURE BONAITI PATENT PICCOLA ART.42



Bonaiti serrature dal 1936

Serrature da infilare. Tipo BT: bordo tondo. Tipo BP: bordo quadro. 2 mandate e scrocco reversibile. Interasse mm.70. Quadro maniglia mm.8. 1 chiave.

Codice	Descrizione	Conf.	Euro	/Um
841209	BP entrata mm.30 acciaio lucido	1		PZ
841210	BP entrata mm.35 acciaio lucido	1		PZ
841215	BP entrata mm.40 acciaio lucido	1		PZ
841220	BP entrata mm.45 acciaio lucido	1		PZ
841225	BP entrata mm.50 acciaio lucido	1		PZ
841226	BP entrata mm.60 acciaio lucido	1		PZ
841233	BT entrata mm.40 acciaio bronzato	1		PZ
841234	BT entrata mm.45 acciaio bronzato	1		PZ
841235	BT entrata mm.50 acciaio bronzato	1		PZ
841250	riduttore per PATENT art.42	50		PZ

GACCE BONAITI LUCIDE PIEGATE PER SERRATURE PATENT



Bonaiti serrature dal 1936

Codice	Descrizione	Conf.	Euro	/Um
841252	per Patent piccola 42 BP	1		PZ

GACCE BONAITI BRONZATE PER SERRATURE PATENT



Bonaiti serrature dal 1936

Codice	Descrizione	Conf.	Euro	/Um
841254	per Patent piccola 42 BT	1		PZ
841256	per Patent grande 40 BT	1		PZ

INCONTRI DI RINFORZO ART.1000

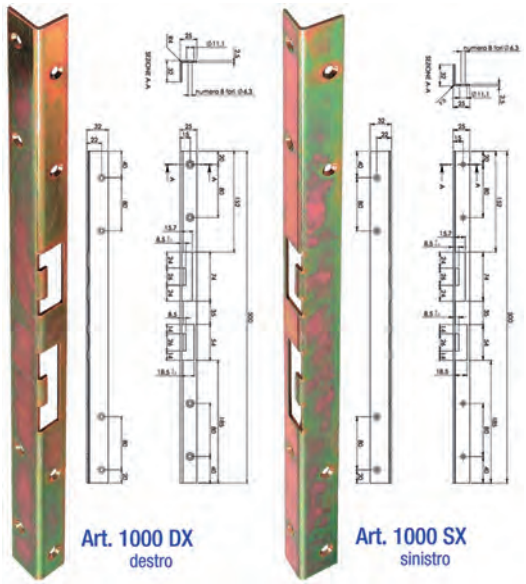

In acciaio zincato tropicalizzato. Da avvitare sul telaio a scasso avvenuto per furto.

Codice	Descrizione	Conf.	Euro	/Um
841100	art.1000DX destro mm.32x25x500h.	10		PZ
841101	art.1000SX sinistro mm.32x25x500h.	10		PZ

CHIAVI BONAITI PER SERRATURE PATENT ART.42



Chiavi nichelate 12 cifrature. Lungh.mm.72.

Codice	Descrizione	Conf.	Euro	/Um
841291	cifratura n. 3	10		PZ
841292	cifratura n. 4	10		PZ
841293	cifratura n. 5	10		PZ
841294	cifratura n. 6	10		PZ
841295	cifratura n. 7	10		PZ
841296	cifratura n. 8	10		PZ
841297	cifratura n. 9	10		PZ
841298	cifratura n.10	10		PZ
841299	cifratura n.11	10		PZ
841300	cifratura n.12	10		PZ

CHIAVI BONAITI PER SERRATURE BRONZATE



Chiavi nichelate 10 cifrature. Lungh.mm.110. Per serrature Bonaiti art.185-187-188-189.

Codice	Descrizione	Conf.	Euro	/Um
841309	cifratura n. 1	6		PZ
841310	cifratura n. 2	6		PZ
841311	cifratura n. 3	6		PZ
841312	cifratura n. 4	6		PZ
841313	cifratura n. 5	6		PZ
841314	cifratura n. 6	6		PZ
841315	cifratura n. 7	6		PZ
841316	cifratura n. 8	6		PZ
841317	cifratura n. 9	6		PZ
841318	cifratura n.10	6		PZ

SERRATURE PER MOBILI OMR VALIGETTA 50PZ METALLO



Valigetta contenente una selezione di serrature specifiche per il mondo del METALLO. Al suo interno un documento illustrato evidenzia la foto e l'articolo dei modelli contenuti nei 15 scomparti. TUTTE LE SERRATURE CONTENUTE IN VALIGETTA SONO KA. Alcuni articoli contenuti possono essere utilizzati anche per applicazioni su legno.

Codice	Descrizione	Conf.	Euro	/Um
844162	valigetta 50 pz. selezione METALLO	1		SER

SERRATURE PER MOBILI OMR 220050

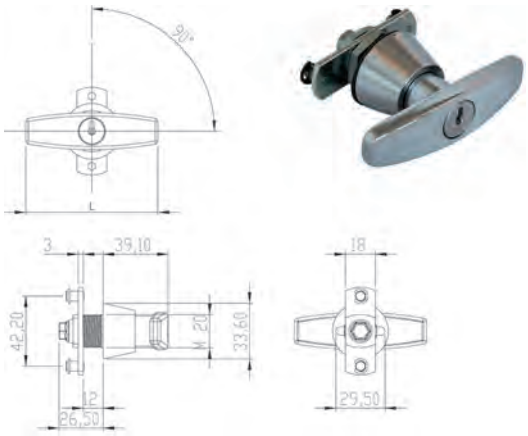

Maniglia a T con serratura, cromata, completa di leva e bilancino. Indicate per applicazioni su metallo. In dotazione 2 chiavi SCHG05082 (chiave ricambio ns.cod.850528).

Codice	Descrizione	Conf.	Euro	/Um
844000	220050	10		PZ

SERRATURE PER MOBILI OMR 160551

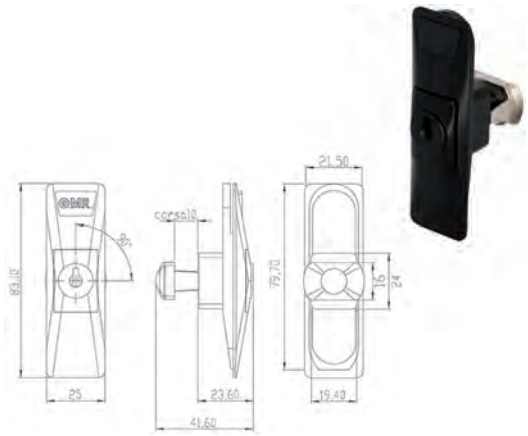

Serratura nera a pulsante, cilindro a lamelle. Per ante scorrevoli. Indicate per applicazioni su metallo. In dotazione 2 chiavi SCHG05082 (chiave ricambio ns.cod.850528).

Codice	Descrizione	Conf.	Euro	/Um
844003	160551	4 *		PZ

SERRATURE PER MOBILI OMR 165627

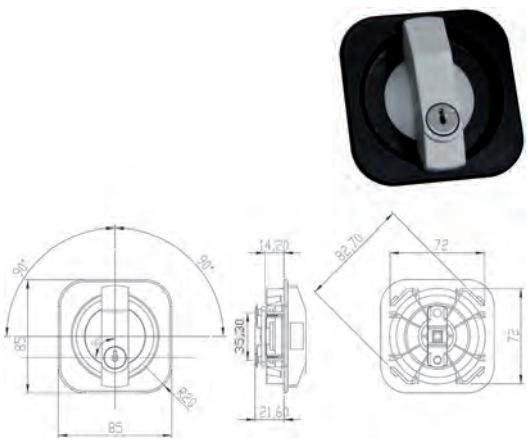

Serratura per porte a battente, con maniglia a base quadra. Rotazione 90°. Estrazione chiave in 2 posizioni. Indicate per applicazioni su metallo. In dotazione 2 chiavi SCHG05082 (chiave ricambio ns.cod.850528).

Codice	Descrizione	Conf.	Euro	/Um
844005	165627	6		PZ

SERRATURE PER MOBILI OMR 220250

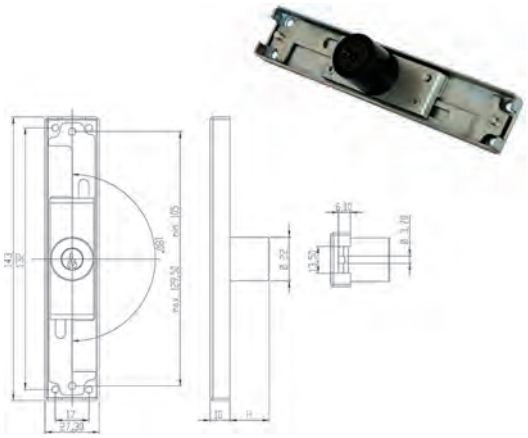

Serratura cremonese a 2 punti di chiusura, cilindro a lamelle. Per ante a battente, spessore max mm.25. Indicate per applicazioni su metallo. In dotazione 2 chiavi SCHG05082 (chiave ricambio ns.cod.850528).

Codice	Descrizione	Conf.	Euro	/Um
844006	220250	12		PZ

SERRATURE PER MOBILI OMR 240051

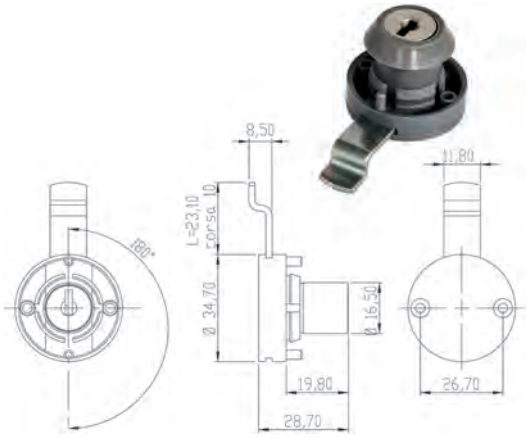

Serratura per cartelliere grigia, per ante a battente o ribalta. Indicate per applicazioni su metallo. In dotazione 2 chiavi SCHG05082 (chiave ricambio ns.cod.850528).

Codice	Descrizione	Conf.	Euro	/Um
844015	240051	4 *		PZ

SERRATURE PER MOBILI OMR 163476

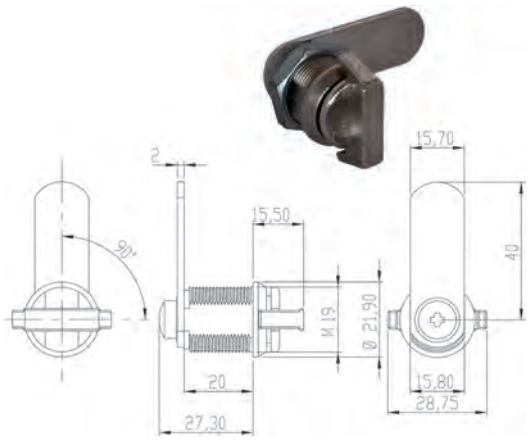

Maniglietta nichelata a pulsante, rotazione 90°, per ante a battente, spessore max mm.15. Indicate per applicazioni su metallo.

Codice	Descrizione	Conf.	Euro	/Um
844009	163476	4 *		PZ

SERRATURE PER MOBILI OMR 160010

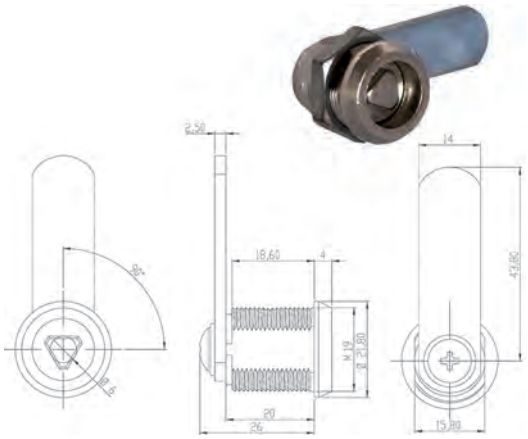

Chiusura nichelata impronta triangolare T6, per ante a battente, spessore max mm.15. Indicate per applicazioni su metallo. Chiave non in dotazione ns.cod.844153.

Codice	Descrizione	Conf.	Euro	/Um
844018	160010	4 *		PZ

SERRATURE PER MOBILI OMR 220315

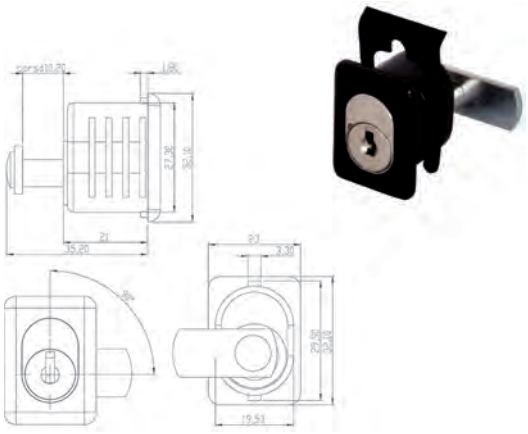

Serratura nera a pulsante non automatico, cilindro a lamelle. Estrazione chiave in 2 posizioni. Per ante scorrevoli. Indicate per applicazioni su metallo. In dotazione 2 chiavi SCHG05082 (chiave ricambio ns.cod.850528).

Codice	Descrizione	Conf.	Euro	/Um
844012	220315	4 *		PZ

SERRATURE PER MOBILI OMR 160500

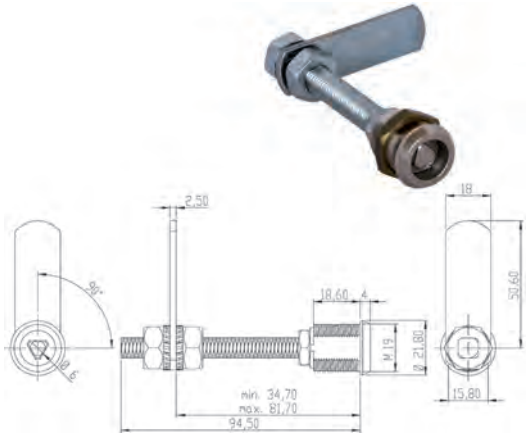

Chiusura universale. Rotazione 90°. Estrazione chiave in 2 posizioni. Impronta triangolare T6. CON PROLUNGA mm.74. Indicate per applicazioni su metallo. Chiave cod.844153 non fornita, da ordinare a parte.

Codice	Descrizione	Conf.	Euro	/Um
844019	160500	4 *		PZ

SERRATURE PER MOBILI OMR IMPRONTA QUADRA

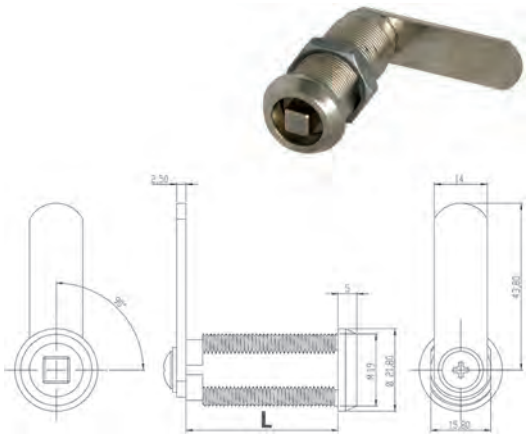

Chiusura nichelata impronta quadra Q7, per ante a battente. Indicate per applicazioni su metallo. Chiave non in dotazione ns.cod.844150.

Codice	Descrizione	Conf.	Euro	/Um
844020	162100 L mm.20	4 *		PZ
844021	165796 L mm.40	4 *		PZ

SERRATURE PER MOBILI OMR 165838

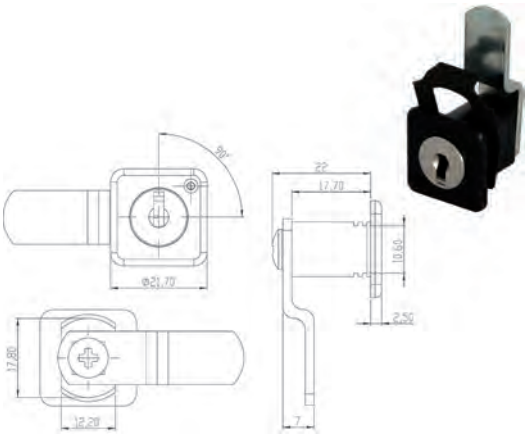

Serratura per cassette e casellari postali tipo ALUBOX, rotazione 90° oraria. Attacco con forcella. 1 estrazione di chiave. Indicate per applicazioni su metallo. In dotazione 2 chiavi SCHG05082 (chiave ricambio ns.cod.850528).

Codice	Descrizione	Conf.	Euro	/Um
844027	165838	4 *		PZ

SERRATURE PER MOBILI OMR 100852

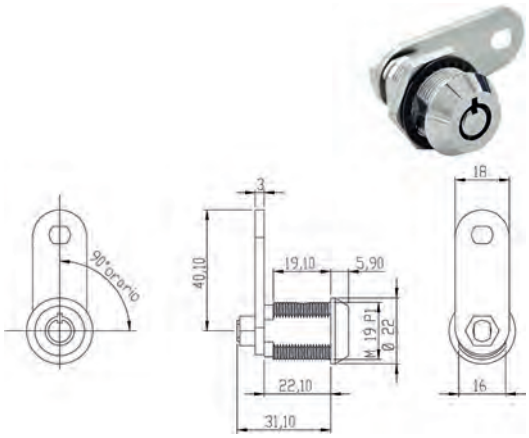

Serratura con chiave tubolare, rotazione 90° oraria. Estrazione chiave in 2 posizioni. Completa di 2 chiavi tubolari in ottone SCHG05105.

Codice	Descrizione	Conf.	Euro	/Um
844023	100852	5 *		PZ

SERRATURE PER MOBILI OMR 165580

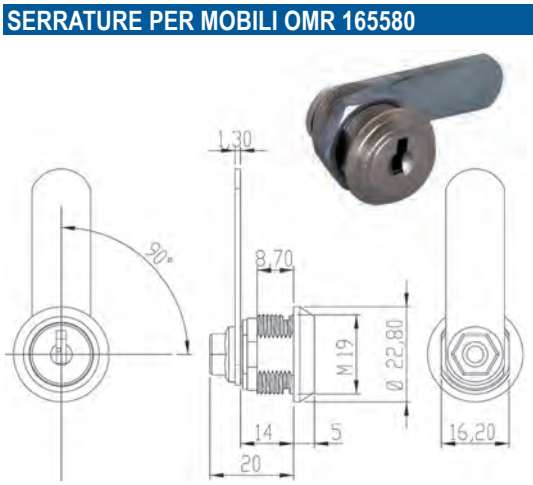

Serratura nichelata D19 universale, rotazione 90°. Estrazione chiave in 2 posizioni. Per ante a battente, spessore max mm.15. Indicate per applicazioni su metallo. In dotazione 2 chiavi SCHG05082 (chiave ricambio ns.cod.850528).

Codice	Descrizione	Conf.	Euro	/Um
844030	165580	4 *		PZ

SERRATURE PER MOBILI OMR 160410

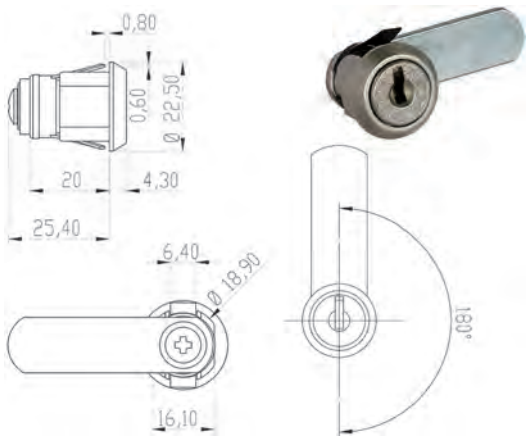

Serratura nichelata a fissaggio rapido, rotazione 180°. Estrazione chiave in 2 posizioni. Per ante a battente. Indicate per applicazioni su metallo. In dotazione 2 chiavi SCHG05082 (chiave ricambio ns.cod.850528).

Codice	Descrizione	Conf.	Euro	/Um
844024	160410	4 *		PZ

SERRATURE PER MOBILI OMR 162500

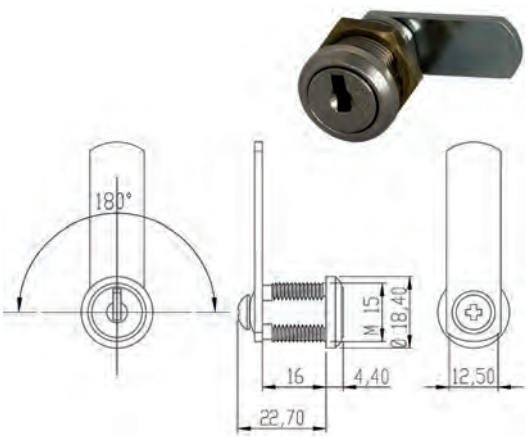

Serratura nichelata D15 universale, rotazione 180°. Estrazione chiave in 2 posizioni. Per ante a battente, spessore max mm.13. Indicate per applicazioni su metallo. In dotazione 2 chiavi SCHG05082 (chiave ricambio ns.cod.850528).

Codice	Descrizione	Conf.	Euro	/Um
844033	162500	4 *		PZ

SERRATURE PER MOBILI OMR 100750

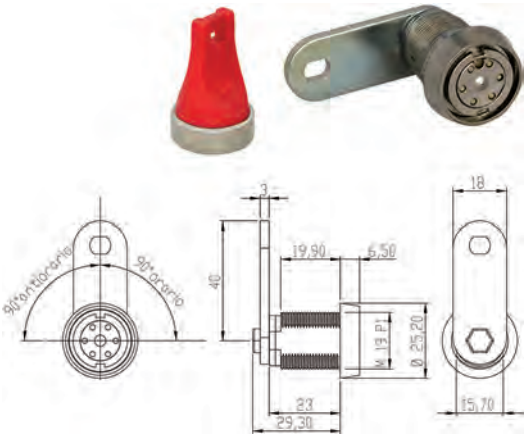

Serratura chiave a jack, rotazione 90°. Estrazione chiave in 1 posizione. Indicate per applicazioni su metallo. Completa di 2pz. chiavi rosse speciali.

Codice	Descrizione	Conf.	Euro	/Um
844036	100750	10		PZ

SERRATURE PER MOBILI OMR 163395Q

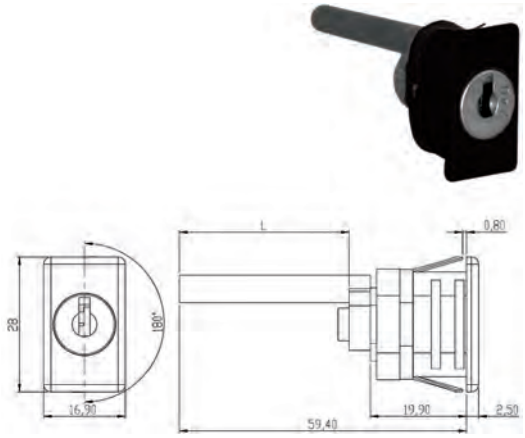

Serratura ovale per cassettiera. Con comandino con perno da mm.45. Attacco quadro sul posteriore. Fissaggio con molla a scatto. In dotazione 2 chiavi SCHG05082 (chiave ricambio ns.cod.850528).

Codice	Descrizione	Conf.	Euro	/Um
844042	163395Q	4 *		PZ

SERRATURE PER MOBILI OMR 163431

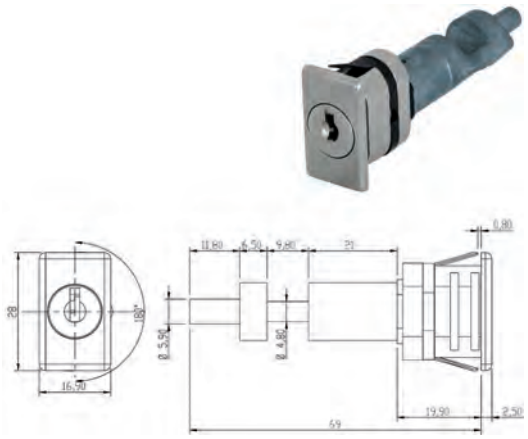

Serratura ovale per cassettiera. Con bussola SBUS03510. Fissaggio con molla a scatto. In dotazione 2 chiavi SCHG05082 (chiave ricambio ns.cod.850528).

Codice	Descrizione	Conf.	Euro	/Um
844037	163431	4 *		PZ

SERRATURE PER MOBILI OMR 162150

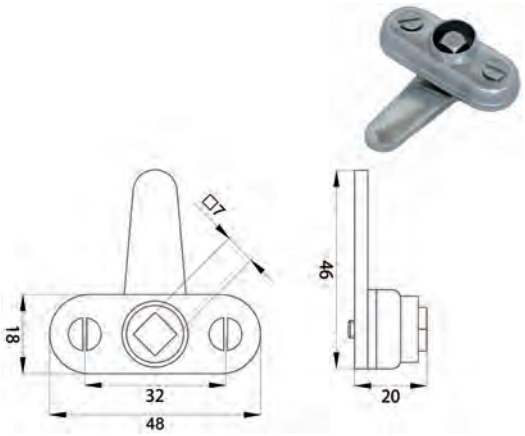

Tavellino per sportelli impronta quadra Q7. Fori vite d.mm.4. Interasse 32. Indicate per applicazioni su metallo. Chiave non in dotazione ns.cod.521826.

Codice	Descrizione	Conf.	Euro	/Um
844043	162150	4 *		PZ

SERRATURE PER MOBILI OMR 163432-163433-163434

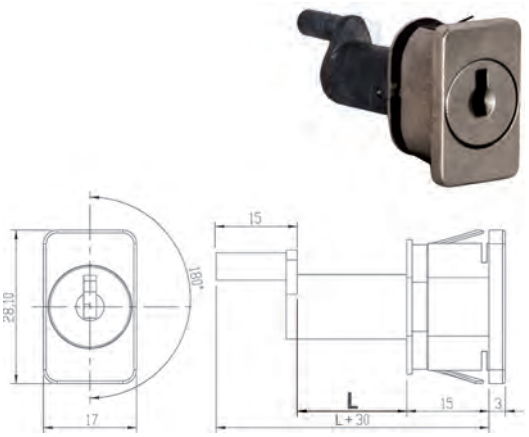

Serratura nichelata ovale per cassettiera, rotazione 180°. Con comandino di lunghezze differenti L. Indicate per applicazioni su metallo. In dotazione 2 chiavi SCHG05082 (chiave ricambio ns.cod.850528).

Codice	Descrizione	Conf.	Euro	/Um
844038	163432 L mm.10	4 *		PZ
844039	163433 L mm.20	4 *		PZ
844040	163434 L mm.35	4 *		PZ

SERRATURE PER MOBILI OMR 100872

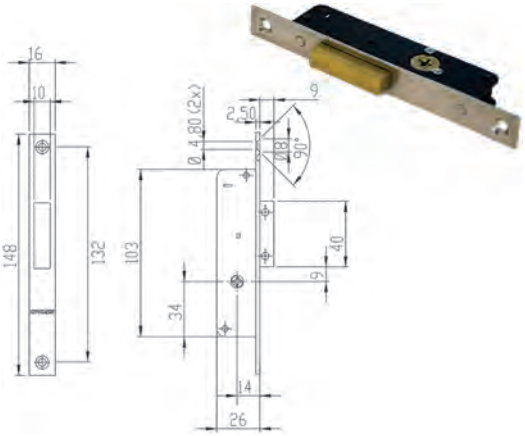

Serratura chiave a spillo, da montante, solo catenaccio. Indicate per applicazioni su metallo. 3 chiavi MCHGYSP. Utilizzare la chiave con la tacca presente sull'impugnatura rivolta verso l'alto.

Codice	Descrizione	Conf.	Euro	/Um
844046	100872	10		PZ

SERRATURE PER MOBILI OMR VALIGETTA 50PZ LEGNO



Valigetta contenente una selezione di serrature specifiche per il mondo del LEGNO. Al suo interno un documento illustrato evidenzia la foto e l'articolo dei modelli contenuti nei 15 scomparti. TUTTE LE SERRATURE CONTENUTE IN VALIGETTA SONO KA. Contiene 20 chiavi pieghevoli per le serrature contenute. Alcuni articoli contenuti possone essere utilizzati anche per applicazioni su metallo.

Codice	Descrizione	Conf.	Euro	/Um
844160	valigetta 50 pz. selezione LEGNO	1		SER

SERRATURE PER MOBILI OMR 240415

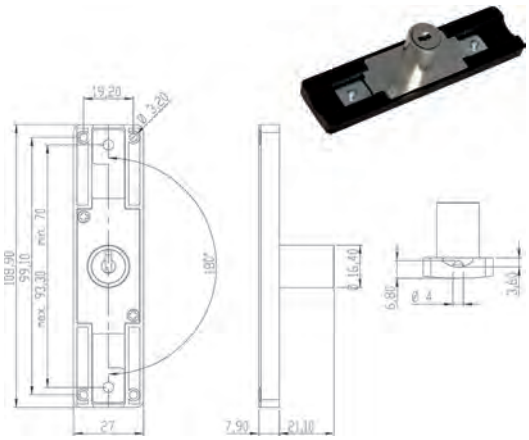

Serratura cremonese a 2 punti di chiusura. Per ante a battente, spessore max mm.20. Indicate per applicazioni su legno. In dotazione 2 chiavi SCHG05082 (chiave ricambio ns.cod.850528).

Codice	Descrizione	Conf.	Euro	/Um
844084	240415	12		PZ

SERRATURE PER MOBILI OMR 220330-220331

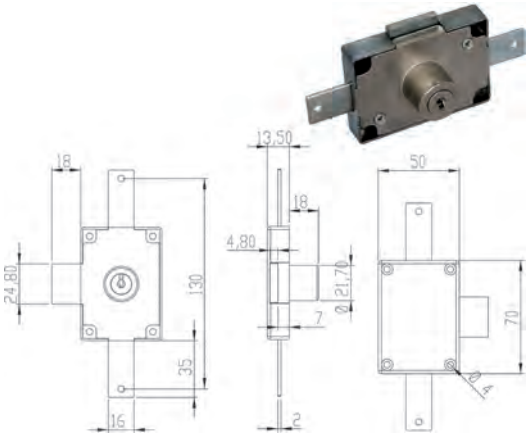

Serratura cremonese a 3 punti di chiusura. Per ante a battente, spessore max mm.20. Indicate per applicazioni su legno. In dotazione 2 chiavi SCHG05082 (chiave ricambio ns.cod.850528).

Codice	Descrizione	Conf.	Euro	/Um
844080	Dx 220330	12		PZ
844081	Sx 220331	12		PZ

SERRATURE PER MOBILI OMR 163500

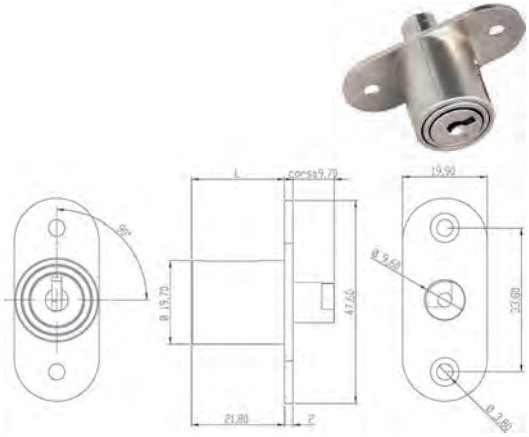

Serratura nichelata a pulsante non automatico, con basetta. Per ante scorrevoli, spessore max mm.20. Indicate per applicazioni su legno. In dotazione 2 chiavi SCHG05082 (chiave ricambio ns.cod.850528).

Codice	Descrizione	Conf.	Euro	/Um
844086	163500	4 *		PZ

SERRATURE PER MOBILI OMR 165573

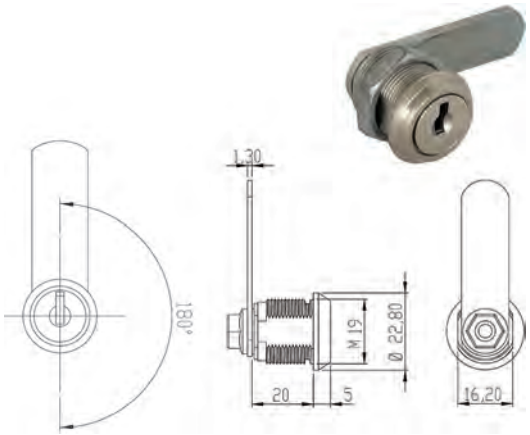

Serratura nichelata D19 universale, rotazione 180°. Estrazione chiave in 2 posizioni. Per ante a battente, spessore max mm.13. Indicate per applicazioni su metallo. In dotazione 2 chiavi SCHG05082 (chiave ricambio ns.cod.850528).

Codice	Descrizione	Conf.	Euro	/Um
844083	165573	4 *		PZ

SERRATURE PER MOBILI OMR UNIVERSALI D.19

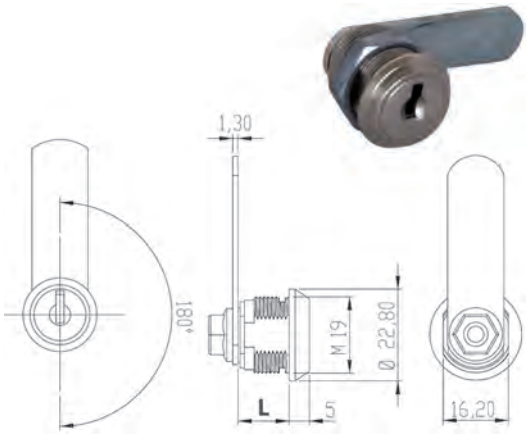

Serratura nichelata D19 universale, rotazione 180°. Estrazione chiave in 2 posizioni. Per ante a battente. Indicate per applicazioni su legno. In dotazione 2 chiavi SCHG05082 (chiave ricambio ns.cod.850528).

Codice	Descrizione	Conf.	Euro	/Um
844087	165631 L mm.25	4 *		PZ
844088	163425 L mm.30	4 *		PZ

SERRATURE PER MOBILI OMR 240401

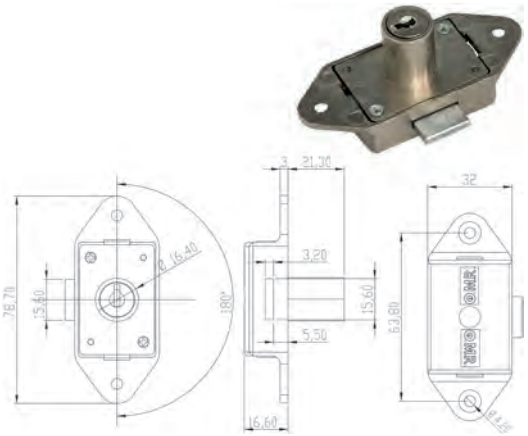

Serratura ad aste rotanti, 3 punti di chiusura. Per ante a battente, spessore max mm.20. Accessori inclusi. Indicate per applicazioni su legno. In dotazione 2 chiavi SCHG05082 (chiave ricambio ns.cod.850528).

Codice	Descrizione	Conf.	Euro	/Um
844090	240401	24		PZ

SERRATURE PER MOBILI OMR 163437

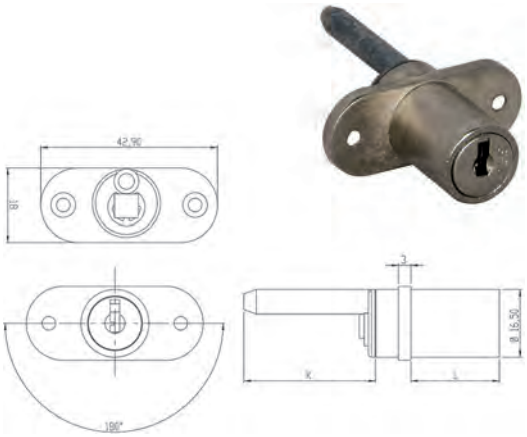

Serratura nichelata aletta doppia orizzontale, per cassettiere. Indicate per applicazioni su legno. In dotazione 2 chiavi SCHG05082 (chiave ricambio ns.cod.850528).

Codice	Descrizione	Conf.	Euro	/Um
844096	163437	4 *		PZ

SERRATURE PER MOBILI OMR 100870

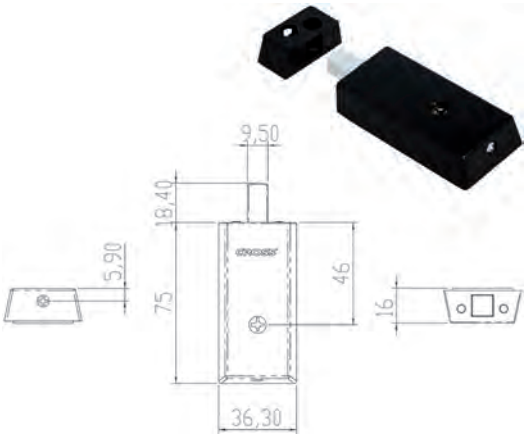

Serratura chiave a spillo, ad applicare. Per ante a battente, spessore max mm.45. Indicate per applicazioni su legno. 3 chiavi MCHGYSP.

Codice	Descrizione	Conf.	Euro	/Um
844092	100870	6		PZ

SERRATURE PER MOBILI OMR 163475

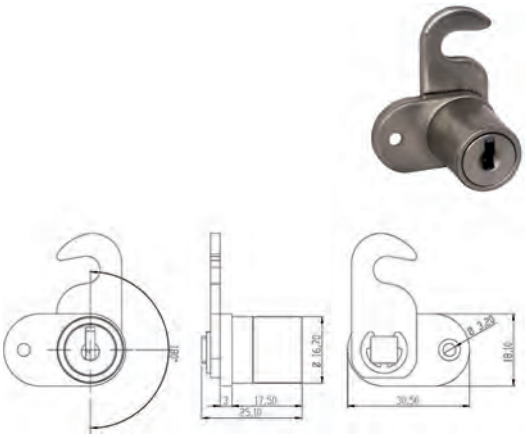

Serratura nichelata per serrandina. Con leva a gancio SLED0431. In dotazione 2 chiavi SCHG05082 (chiave ricambio ns.cod.850528).

Codice	Descrizione	Conf.	Euro	/Um
844097	163475	4 *		PZ

SERRATURE PER MOBILI OMR 163435

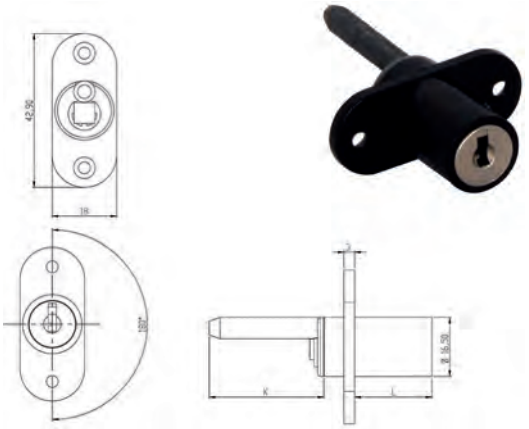

Serratura aletta doppia verticale, per cassettiere. Boccola di rifinitura nera. Indicate per applicazioni su legno. In dotazione 2 chiavi SCHG05082 (chiave ricambio ns.cod.850528).

Codice	Descrizione	Conf.	Euro	/Um
844095	163435	4 *		PZ

SERRATURE PER MOBILI OMR 163481

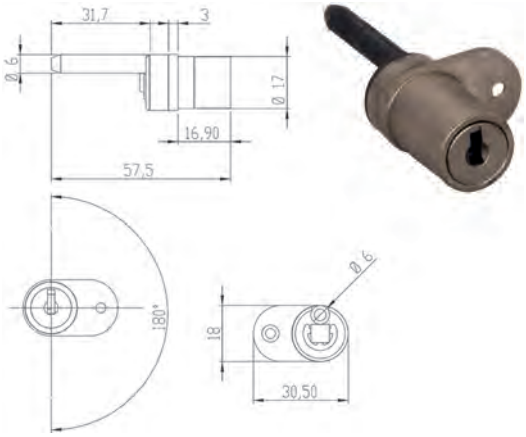

Serratura aletta singola orizzontale, per cassettiere. Indicate per applicazioni su legno. In dotazione 2 chiavi SCHG05082 (chiave ricambio ns.cod.850528).

Codice	Descrizione	Conf.	Euro	/Um
844098	163481	4 *		PZ

SERRATURE PER MOBILI OMR 165644-165645

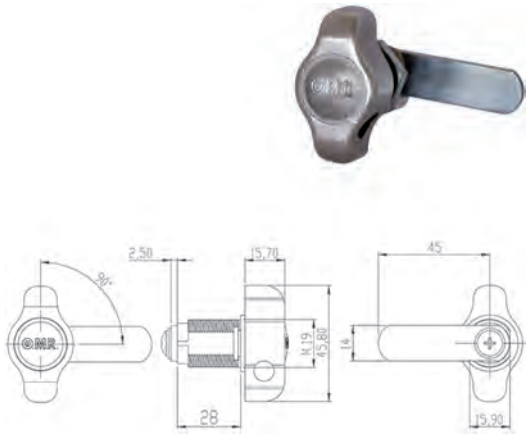

Maniglietta nichelata lucchettabile, per ante a battente, spessore max mm.25. Indicate per applicazioni su legno.

Codice	Descrizione	Conf.	Euro	/Um
844101	Dx 165644	4 *		PZ
844102	Sx 165645	4 *		PZ

SERRATURE PER MOBILI OMR 63255

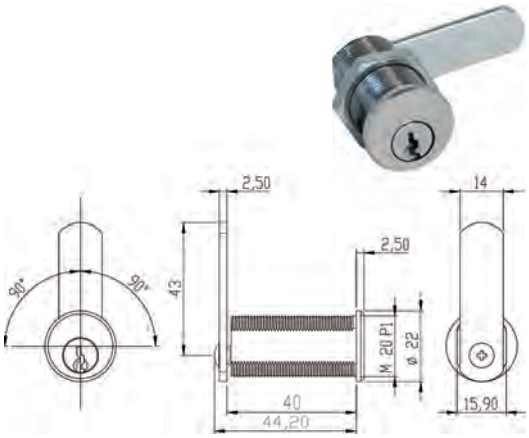

Serratura D19 universale, rotazione 90°+90° 1 estrazione di chiave, per ante a battente, spessore max mm.35. Indicate per applicazioni su legno. 2 chiavi SCHG05070.

Codice	Descrizione	Conf.	Euro	/Um
844111	63255	4 *		PZ

SERRATURE PER MOBILI OMR UNIVERSALI D.15

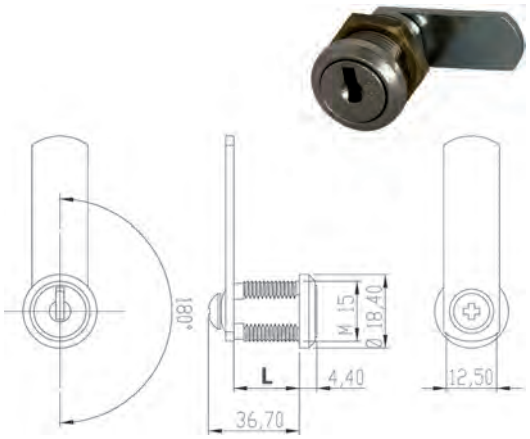

Serratura nichelata D15 universale, rotazione 180°. Estrazione chiave in 2 posizioni. Per ante a battente. Indicate per applicazioni su metallo. In dotazione 2 chiavi SCHG05082 (chiave ricambio ns.cod.850528).

Codice	Descrizione	Conf.	Euro	/Um
844103	160041 L mm.10	4 *		PZ
844104	163416 L mm.20	4 *		PZ
844105	163418 L mm.30	4 *		PZ

SERRATURE PER MOBILI OMR 220335

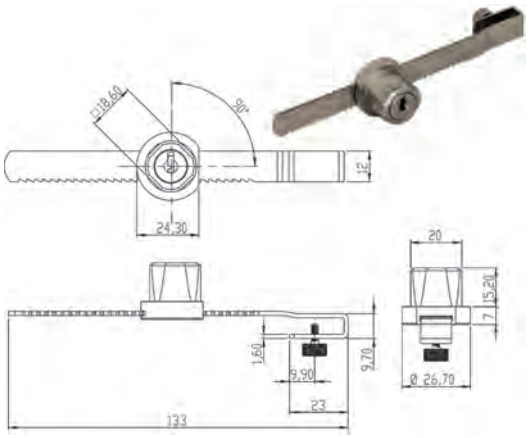

Serratura per ante scorrevoli, a cremagliera, spessore max vetro mm.5. Indicate per applicazioni su vetro. In dotazione 2 chiavi SCHG05082 (chiave ricambio ns.cod.850528).

Codice	Descrizione	Conf.	Euro	/Um
844130	220335	24		PZ

SERRATURE PER MOBILI OMR 220300-220350

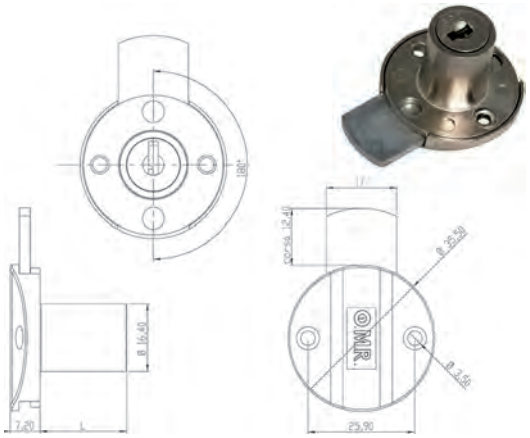

Serratura nichelata basetta tonda, per ante a battente o cassetti. Indicate per applicazioni su legno. In dotazione 2 chiavi SCHG05082 (chiave ricambio ns.cod.850528).

Codice	Descrizione	Conf.	Euro	/Um
844107	220300 mm.21	4 *		PZ
844108	220350 mm.33	4 *		PZ

SERRATURE PER MOBILI OMR 100400

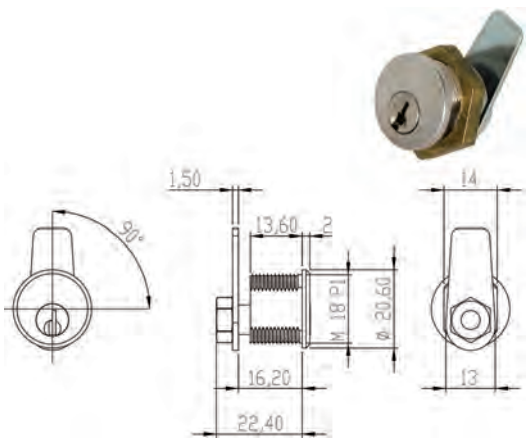

Serratura buche lettere D18 nichelata, per casellari postali tipo SEAT e bacheche. Testa cilindro piana. Estrazione chiave in 1 posizione. In dotazione 2 chiavi SCHG05006 (chiave ricambio ns.cod.850524).

Codice	Descrizione	Conf.	Euro	/Um
844132	100400	5 *		PZ

SERRATURE PER MOBILI OMR 161950

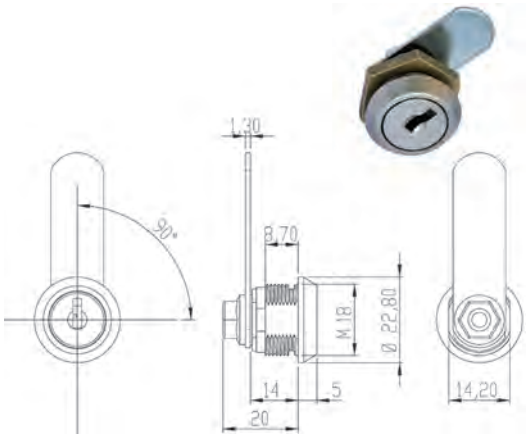

Serratura buche lettere D18 nichelata, per casellari tipo SEAT e bacheche. Testa cilindro svasata. Estrazione chiave in 2 posizioni. In dotazione 2 chiavi SCHG05082 (chiave ricambio ns.cod.850528).

Codice	Descrizione	Conf.	Euro	/Um
844134	161950	4 *		PZ

SERRATURE OMR PER ANTA IN VETRO 220358

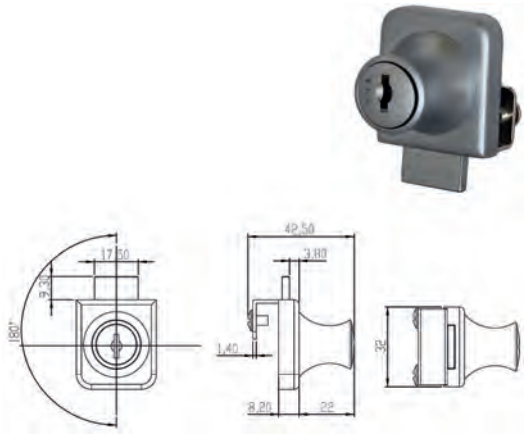

Serratura per anta singola in vetro. In dotazione 2 chiavi in ottone con impugnatura in plastica, ferrogliera e protezione in gomma.

Codice	Descrizione	Conf.	Euro	/Um
844140	220358	2 *		PZ

PIASTRINI PER FISSAGGIO SU ANTA SINGOLA IN VETRO

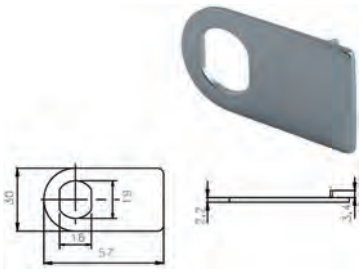

Piastrino cromato per fissaggio di serrature universali (ns.cod.844030-844087-844088) su ante in vetro.

Codice	Descrizione	Conf.	Euro	/Um
844137	MPIA04852 per anta singola	2 *		PZ

SERRATURE OMR PER DOPPIA ANTA IN VETRO 220359

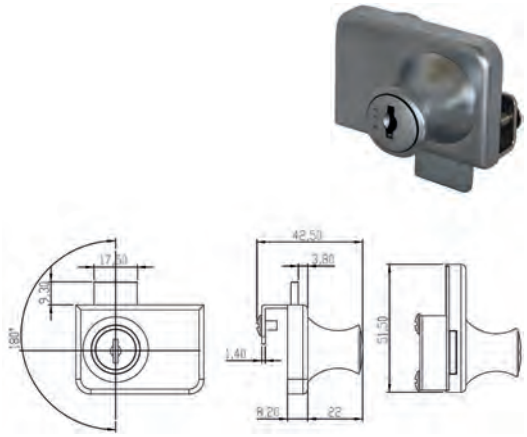

Serratura per doppia anta in vetro. In dotazione 2 chiavi in ottone con impugnatura in plastica, ferrogliera e protezione in gomma.

Codice	Descrizione	Conf.	Euro	/Um
844141	220359	2 *		PZ

PIASTRINI PER FISSAGGIO SU ANTE DOPPIE IN VETRO

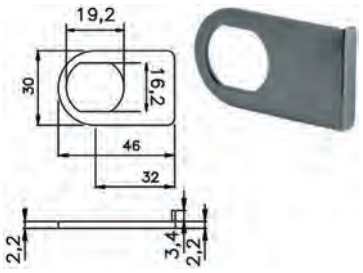

Piastrino cromato per fissaggio di serrature universali (ns. cod.844030-87-88) su ante in vetro.

Codice	Descrizione	Conf.	Euro	/Um
844138	MPIA04850 per anta doppia	2 *		PZ

CHIAVI PLASTICA Q7 OMR SCHD04455

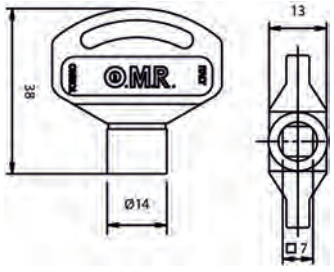

Chiave in plastica nera ad impronta quadro Q7 mm.

Codice	Descrizione	Conf.	Euro	/Um
844150	SCHD04455	5 *		PZ

CHIAVI TRIANGOLARI T6 OMR SCHD05750

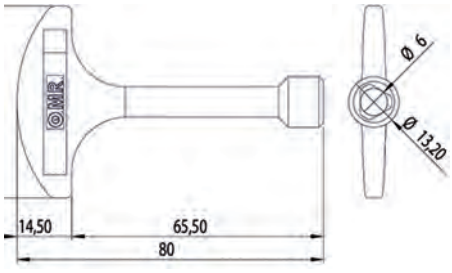

Chiave in metallo nichelato impronta triangolo T6.

Codice	Descrizione	Conf.	Euro	/Um
844153	SCHD05750	5 *		PZ

SERRATURE PER MOBILI MERONI 2130

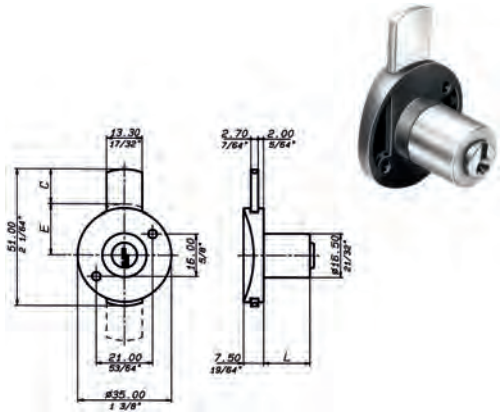

Serratura da applicare per cassetti. Cilindro a spine d.mm.16,5. Rotazione 360° (2 uscite chiave). Scatola in resina. Entrata E mm.19. Corsa C mm.13. Due chiavi in dotazione. (Chiave ricambio ns.cod.850472).

Codice	Descrizione	Conf.	Euro	/Um
849199	2130B204 marrone cil.ott. L mm.20	20		PZ
849204	2130NE2014 nera cil.nich. L mm.20	20		PZ
849209	2130W2014 bianca cil.nich. L mm.20	20		PZ

SERRATURE PER MOBILI MERONI 2130 P9

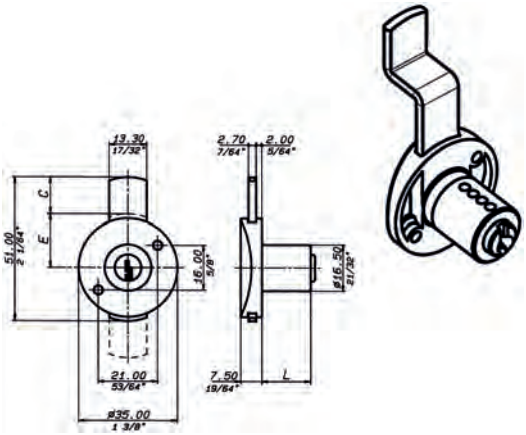

Serratura da applicare per cassetti 2130 versione con CATENACCIO PIEGATO. Cilindro a spine d.mm.16,5. Rotazione 360° (2 uscite chiave). Scatola in resina. Entrata E mm.19. Corsa C mm.13. Due chiavi in dotazione. (Chiave ricambio ns.cod.850472).

Codice	Descrizione	Conf.	Euro	/Um
849214	2130NE2014P9 nera cil.nich. L mm.20	20		PZ

SERRATURE PER MOBILI MERONI 2131

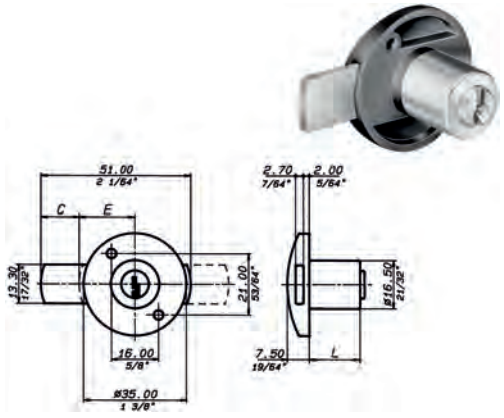

Serratura da applicare per antine. Cilindro a spine d.mm.16,5. Rotazione 360° (2 uscite chiave). Scatola in resina. Entrata E mm.19. Corsa C mm.13. Due chiavi in dotazione. (Chiave ricambio ns.cod.850472).

Codice	Descrizione	Conf.	Euro	/Um
849219	2131B204 marrone cil.ott. L mm.20	20		PZ
849224	2131NE2014 nera cil.nich. L mm.20	20		PZ
849229	2131W2014 bianca cil.nich. L mm.20	20		PZ
849230	2131W2514 bianca cil.nich. L mm.25	20		PZ

SERRATURE PER MOBILI MERONI 2133

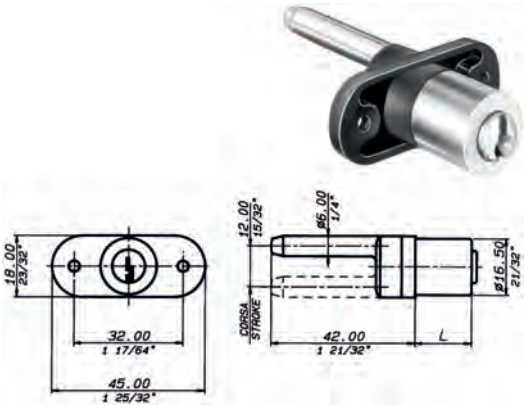

Serratura per chiusure multiple. Cilindro a spine d.mm.16,5. Rotazione 360° (2 uscite chiave). Scatola in resina. Due chiavi in dotazione. (Chiave ricambio ns.cod.850472).

Codice	Descrizione	Conf.	Euro	/Um
849237	21332014 nera cil.nich. L mm.20	20		PZ

SERRATURE PER MOBILI MERONI 2151

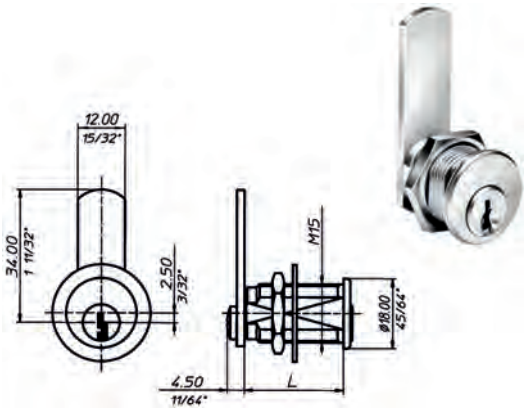

Serratura universale per mobili. Cilindro a spine d.mm.15. Rotazione 90°dx + 90°sx (1 uscita chiave). Due chiavi in dotazione. (Chiave ricambio ns.cod.850472).

Codice	Descrizione	Conf.	Euro	/Um
849241	2151164 ottonata L mm.16	50		PZ
849242	2151204 ottonata L mm.20	50		PZ
849243	2151254 ottonata L mm.25	50		PZ
849255	21511614 nichelata L mm.16	50		PZ
849256	21512014 nichelata L mm.20	50		PZ
849257	21512514 nichelata L mm.25	50		PZ

SERRATURE PER MOBILI MERONI 2251

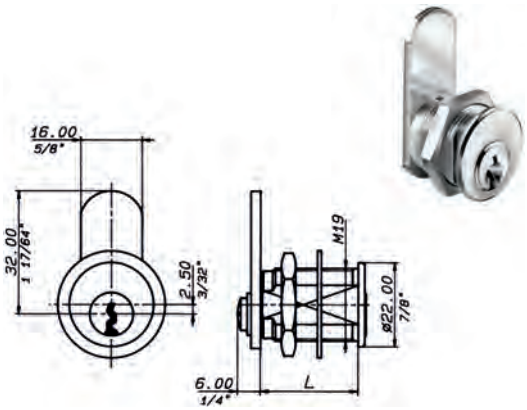

Serratura universale per mobili. Cilindro a spine d.mm.19. Rotazione 90°dx + 90°sx (1 uscita chiave). Due chiavi in dotazione. (Chiave ricambio ns.cod.850470).

Codice	Descrizione	Conf.	Euro	/Um
849263	2251164 ottonata L mm.16	50		PZ
849264	2251204 ottonata L mm.20	50		PZ
849265	2251254 ottonata L mm.25	50		PZ
849266	2251304 ottonata L mm.30	50		PZ

SERRATURE PER MOBILI MERONI 2224

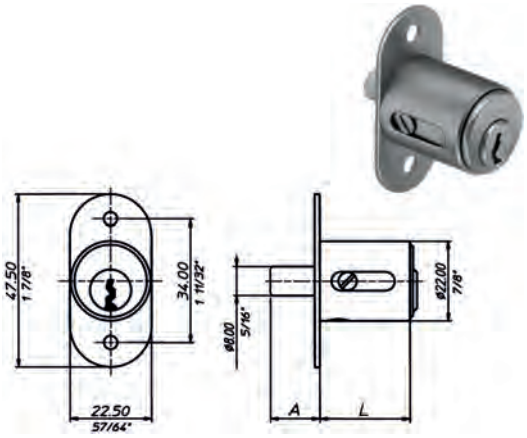

Serratura per mobili con ante scorrevoli. Cilindro a spine d.mm.22. Rotazione 120° (2 uscite chiave). Due chiavi in dotazione. (Chiave ricambio ns.cod.850470).

Codice	Descrizione	Conf.	Euro	/Um
849280	22241420 nichelata L mm.20	20		PZ

SERRATURE PER MOBILI MERONI 2193

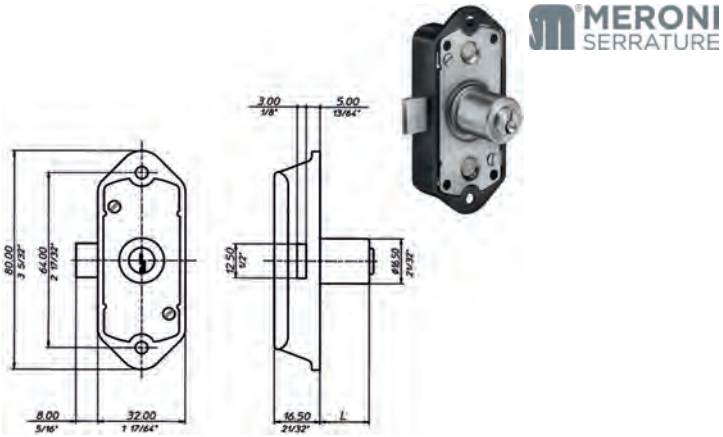

Serratura per antine da applicare ad aste rotanti. Cilindro a spine d.mm.16,5. Scatola in polimero. Rotazione 360° (2 uscite chiave). Due chiavi in dotazione. (Chiave ricambio ns.cod.850472). Senza aste e accessori.

Codice	Descrizione	Conf.	Euro	/Um
849308	2193NE2014 nera cil.nich. L mm.20	20		PZ
849310	2193NE2514 nera cil.nich. L mm.25	20		PZ

SERRATURE PER MOBILI MERONI 2910

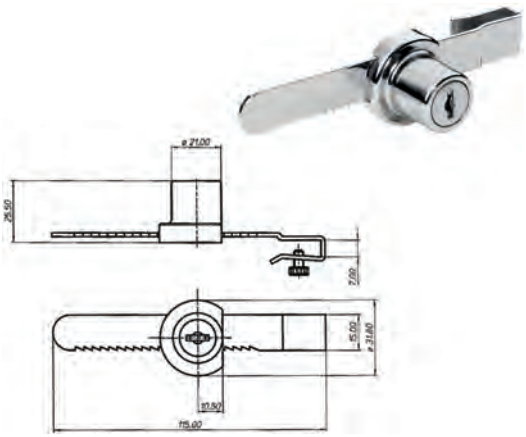

Serratura cromata per cristalli scorrevoli fino a mm.7 di spessore. Cilindro d.mm.21. Rotazione 180° (2 uscite chiave). 2 chiavi in dotazione. (Chiave ricambio ns.cod.850484).

Codice	Descrizione	Conf.	Euro	/Um
849287	2910B cromo lucido	20		PZ
849288	2910BA KA cromo lucido	20		PZ

SERRATURE PER MOBILI MERONI-CAS M85

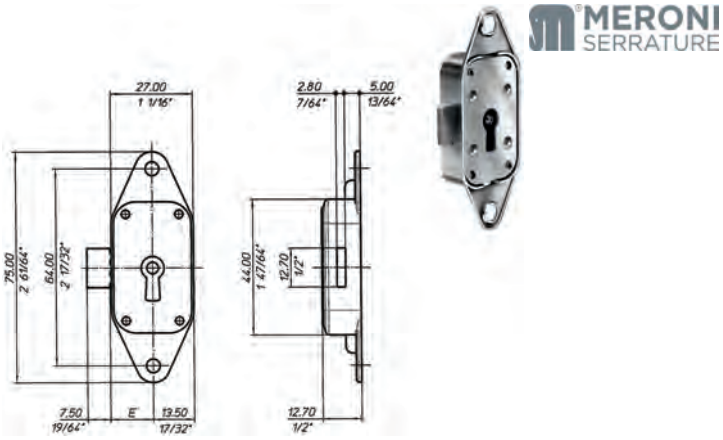

Serratura Meroni-CAS per antine da applicare ad aste rotanti. A leva. Entrata E mm.14. Scatola in polimero. Rotazione 360°. Senza chiavi art.O699 ns.cod.849412/13/14. Senza aste ns.cod.849354/55. Senza accessori ns.cod.849359/61.

Codice	Descrizione	Conf.	Euro	/Um
849320	M85BZQ bronzata	20		PZ
849321	M85OTQ ottonata	20		PZ

SERRATURE PER MOBILI MERONI M93

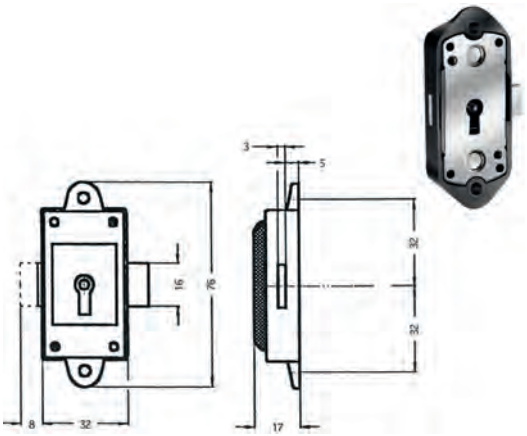

Serratura per antine da applicare ad aste rotanti. A leva. Scatola in polimero. Rotazione 360°. Senza chiavi art.O699 ns.cod.849412/13/14. Senza aste.

Codice	Descrizione	Conf.	Euro	/Um
849300	M93B marrone	20		PZ
849301	M93W bianco	20		PZ

SERRATURE PER MOBILI MERONI-CAS 2A85

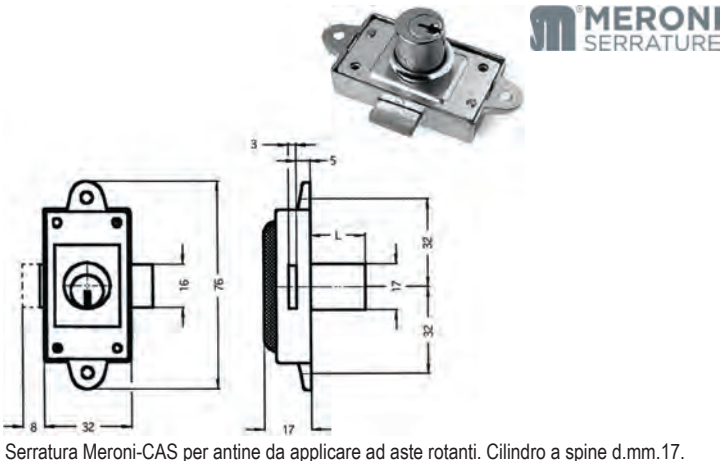

Serratura Meroni-CAS per antine da applicare ad aste rotanti. Cilindro a spine d.mm.17. Scatola in zama. Rotazione 360° (2 uscite chiave). 2 chiavi in dotazione. (Chiave ricambio ns.cod.850252). Senza aste ns.cod.849354/55. Senza accessori ns.cod.849359/61.

Codice	Descrizione	Conf.	Euro	/Um
849328	2A85N2014 L mm.20	20		PZ
849330	2A85N2514 L mm.25	20		PZ

ASTE PER SERRATURE MERONI-CAS O837



Per serrature Meroni-CAS ns.cod.849320/30.

Codice	Descrizione	Conf.	Euro	/Um
849354	O837N1600 nichelata L mm.1600	50		PZ
849355	O837BZVM1600 bronzo L mm.1600	50		PZ

ACCESSORI PER SERRATURE MERONI-CAS OGRA399C



Per serrature Meroni-CAS ns.cod.849320/21/28/30.

Codice	Descrizione	Conf.	Euro	/Um
849359	OGRA399CN1 nichelata	50		PZ
849361	OGRA399CBZ1 bronzo	50		PZ

ASTE PER SERRATURE MERONI A STRINGA O8332

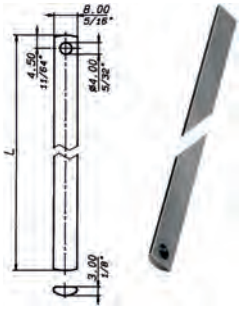

Per serrature Meroni a stringa ns.cod.849382.

Codice	Descrizione	Conf.	Euro	/Um
849383	O83321400 L mm.1400	50		PZ

SERRATURE PER MOBILI MERONI 2C256B

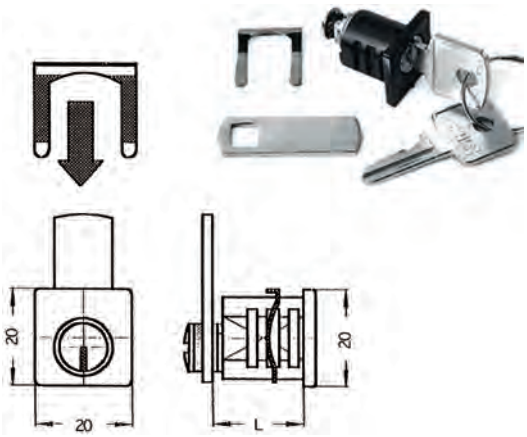

Serrature fissaggio con seeger. Scatola in resina nera con cilindro nichelato. Rotazione 90°dx (1 uscita chiave). 2 chiavi in dotazione. (Chiave ricambio ns.cod.850252).

Codice	Descrizione	Conf.	Euro	/Um
849370	2C256BNE1914 L mm.19	20		PZ

SERRATURE PER MOBILI MERONI M42

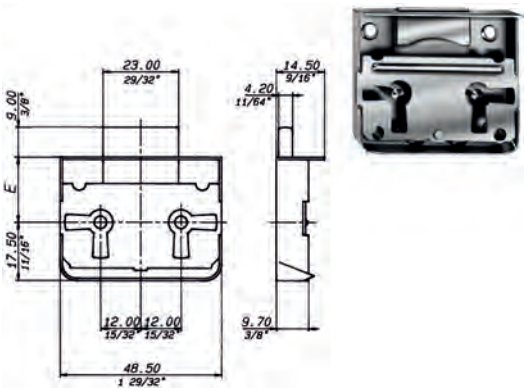

Serratura per antine e cassetti da applicare. A leva. Rotazione 360° (2 uscite chiave). Senza chiavi art.O699 ns.cod.849412/13/14.

Codice	Descrizione	Conf.	Euro	/Um
849376	M4215 entrata E mm.15	20		PZ
849377	M4220 entrata E mm.20	20		PZ
849378	M4225 entrata E mm.25	20		PZ
849379	M4230 entrata E mm.30	20		PZ

SERRATURE PER MOBILI MERONI A STRINGA M67B

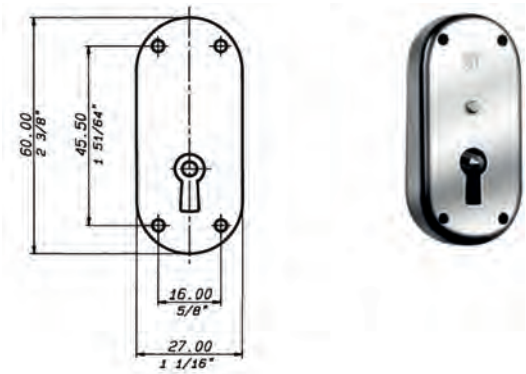

Serrature da incasso a stringa per antina. A leva. Senza accessori. Senza chiavi art.O699 ns.cod.849412/13/14. Senza aste ns.cod.849383.

Codice	Descrizione	Conf.	Euro	/Um
849382	M67B	20		PZ

SERRATURE PER MOBILI MERONI PERFECT MPE

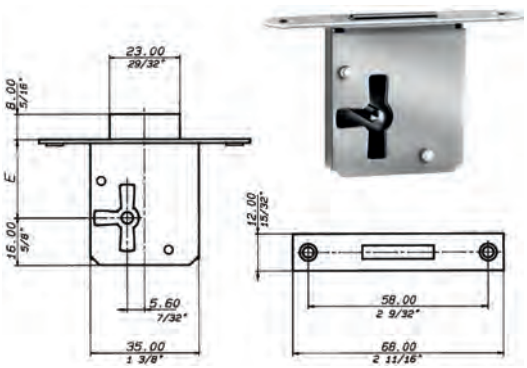

Serratura per antine e cassetti da infilare. A leva. Bordo quadro. Rotazione 360° (2 uscite chiave). Senza chiavi art.O699 ns.cod.849412/13/14.

Codice	Descrizione	Conf.	Euro	/Um
849386	MPE15 Destra entrata E mm.15	20		PZ
849387	MPE15S Sinistra entrata E mm.15	20		PZ
849388	MPE20 Destra entrata E mm.20	20		PZ
849389	MPE20S Sinistra entrata E mm.20	20		PZ
849390	MPE25 Destra entrata E mm.25	20		PZ
849391	MPE25S Sinistra entrata E mm.25	20		PZ
849392	MPE30 Destra entrata E mm.30	20		PZ
849393	MPE30S Sinistra entrata E mm.30	20		PZ
849394	MPE40 Destra entrata E mm.40	20		PZ
849395	MPE40S Sinistra entrata E mm.40	20		PZ

CHIAVI MERONI A LEVA O699

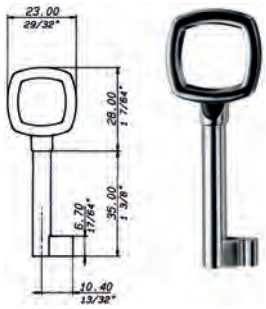

Codice	Descrizione	Conf.	Euro	/Um
849412	O699BZ bronzata	5 *		PZ
849413	O699N nichelata	5 *		PZ
849414	O699OT ottonata	5 *		PZ

PREMIAPRI MERONI CONTROBORDO P875

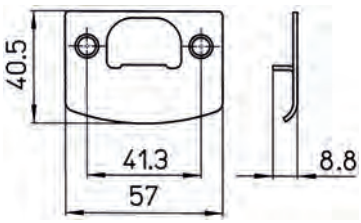

Controbordo standard in acciaio nichelato per premiapri serie Nova.

Codice	Descrizione	Conf.	Euro	/Um
849481	NCBP87515	20		PZ

SCROCCO PREMIAPRI MERONI NTB

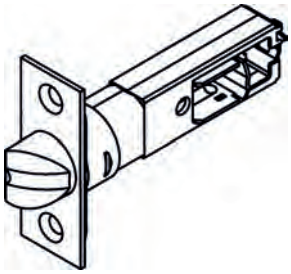

Scrocco tubolare bordo quadro mm.22. In acciaio nichelato. Per premiapri serie Nova.

Codice	Descrizione	Conf.	Euro	/Um
849486	NTB6015 entrata mm.60	10		PZ
849487	NTB7015 entrata mm.70	10		PZ
849488	NTB8015 entrata mm.80	10		PZ

SEGNALATORE PREMIAPRI MERONI NSG



Segnalatore libero/occupato per premiapri serie Nova.

Codice	Descrizione	Conf.	Euro	/Um
849494	NSGNE nero	1		PZ

PREMIAPRI MERONI NOVA N12

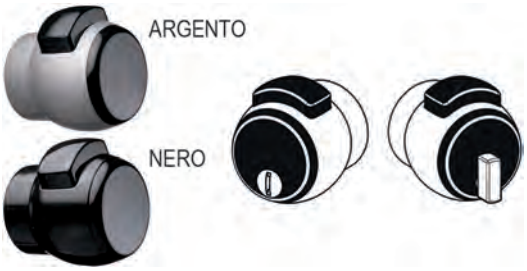

Pomoli Meroni per bagno. Blocco sblocco esterno con moneta, interno con girevole. Abbinabile a segnalatore libero occupato ns.cod.849494. Senza scrocco (ns. cod.849486/87/88) e senza controbordo (ns.cod.849481).

Codice	Descrizione	Conf.	Euro	/Um
849453	N12NAGRSC argento	20		PZ
849454	N12NESC nero	20		PZ

PREMIAPRI MERONI NOVA N13

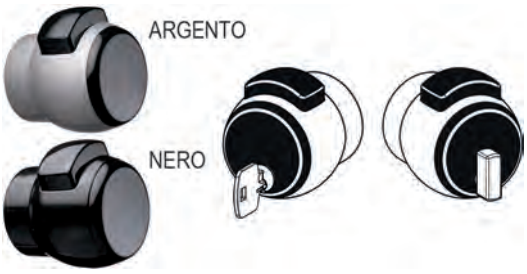

Pomoli Meroni per ingressi e uffici. Blocco sblocco esterno con chiave, interno con girevole. Senza scrocco (ns.cod.849486/87/88) e senza controbordo (ns.cod.849481). (Chiave ricambio ns.cod.850478).

Codice	Descrizione	Conf.	Euro	/Um
849457	N13NAGRSC argento	20		PZ
849458	N13NESC nero	20		PZ

PREMIAPRI MERONI NOVA N15

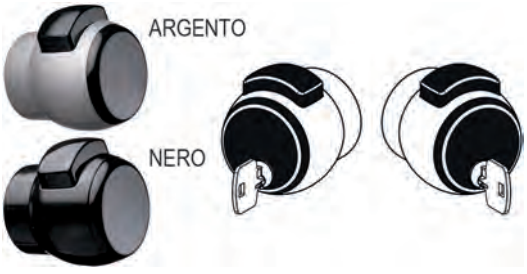

Pomoli Meroni per ingressi e uffici. Blocco sblocco esterno ed interno con chiave. Senza scrocco (ns.cod.849486/87/88) e senza controbordo (ns.cod.849481). (Chiave ricambio ns.cod.850478).

Codice	Descrizione	Conf.	Euro	/Um
849464	N15NAGRSC argento	20		PZ
849465	N15NESC nero	20		PZ

CILINDRI UNIVERSALI VIRO ART.1052 - 1053 - 1054



Cilindri universali per mobili metallici e in legno. Giro a 180 gradi. Cilindro d.mm.20. Corpo in ottone lucido. Levetta diritta tipo A-O. Con 2 chiavi.

Codice	Descrizione	Conf.	Euro	/Um
840452	1052 lungh.mm.17,5 2 chiavi art011	1		PZ
840453	1053 lungh.mm.21,0 2 chiavi art013	1		PZ
840454	1054 lungh.mm.26,0 2 chiavi art013	1		PZ

CILINDRI UNIVERSALI CORBIN ART.202

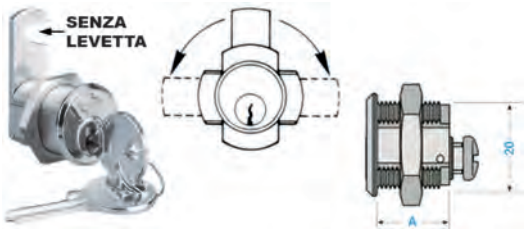

ATTENZIONE SENZA LEVETTA: DA ORDINARE A PARTE. Corpo in zama cromato lucido. 4 pistoncini. Rotazione 180°. In dotazione: 2 chiavi ottone nichelato, dado di fissaggio corpo M20x1, vite di fissaggio levetta M5x4.

Codice	Descrizione	Conf.	Euro	/Um
595830	202.15, A mm.16	24		PZ
595831	202.20, A mm.20	24		PZ
595832	202.25, A mm.25	24		PZ
595833	202.30, A mm.30	24		PZ
595827	C202.20 KA, A mm.20	24		PZ
595828	C202.25 KA, A mm.25	24		PZ

LEVETTA PER CILINDRI CORBIN ART.202 UNIVERSALI

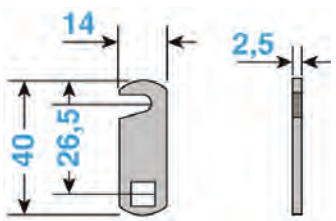

Codice	Descrizione	Conf.	Euro	/Um
595834	PAC201012	24		PZ

SERRATURE PORTE CANTINA ART.PN5C



Da infilare, reversibile, per porte cantina. Zincata. Catenaccio ad 1 mandata. Scrocco in zama. Scatola mm.95x160. Frontale mm.20. Quadro maniglia mm.8.

Codice	Descrizione	Conf.	Euro	/Um
595841	entrata mm.65	1		PZ

MANIGLIE PER SERRATURE PORTE CANTINA



Coppia maniglie con foro cilindro e quadro mm.8 per porte tagliafuoco. In acciaio rivestite in plastica nera.

Codice	Descrizione	Conf.	Euro	/Um
595842	art.PAN21.2024	1		COP

SERRATURE PORTE TAGLIAFUOCO ART.PN900



Da infilare, reversibile, per porte tagliafuoco. Catenaccio ad 1 mandata. Cassa e frontale in acciaio zincato. Scatola mm.85x186. Frontale mm.24. Quadro maniglia mm.9.

Codice	Descrizione	Conf.	Euro	/Um
595840	entrata mm.65	1		PZ

MANIGLIE PER SERRATURE PORTE TAGLIAFUOCO



Coppia maniglie con foro cilindro e quadro mm.9 per porte tagliafuoco. In acciaio rivestite in plastica nera.

Codice	Descrizione	Conf.	Euro	/Um
595843	art.PAN21.0004	1		COP

MANIGLIONI ANTIPANICO ISEO 9411 IDEA BASE LATERALE

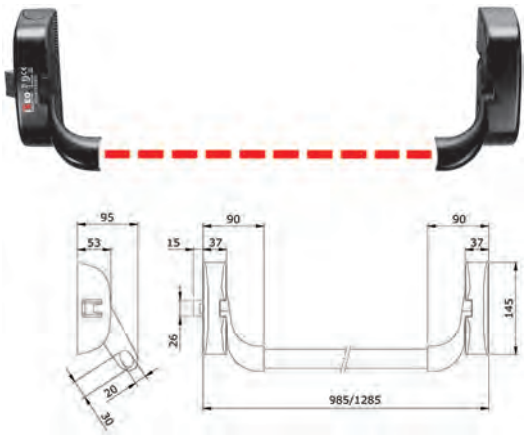

Maniglione antipanico a chiusura laterale. Reversibile. Verniciato nero. Scrocco in zama senza autobloccante. Trattamento di protezione antibatterica permanente agli ioni di argento. Dima di montaggio in dotazione. Per completare il maniglione acquistare separatamente: barra orizzontale ovale art.945928.

Codice	Descrizione	Conf.	Euro	/Um
848850	9411000505 ambidestro	10		PZ

MANIGLIONI ANTIPANICO ISEO 9414 IDEA BASE MODULARE

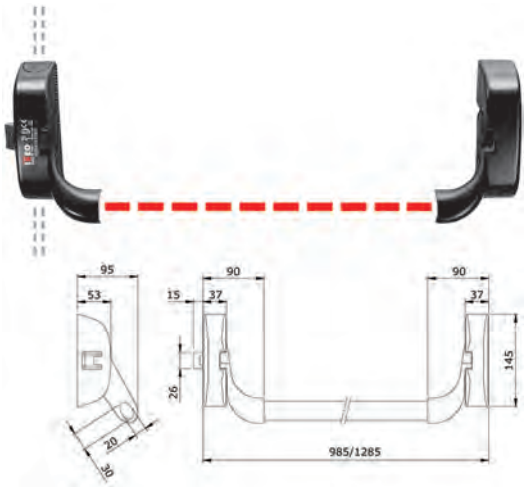

Maniglione antipanico MODULARE nero. Scrocco in zama. Predisposto per chiusura laterale, oppure alto basso, oppure triplice. Trattamento di protezione antibatterica permanente agli ioni di argento. Per completare il maniglione acquistare separatamente: barra orizzontale ovale art.945928 e se necessari aste art.94100205 corredate di scrocchi laterali art.9410203505 oppure verticali art.9410201505.

Codice	Descrizione	Conf.	Euro	/Um
848852	9414000505 ambidestro	10		PZ

BARRA ORIZZONTALE OVALE ISEO 945928



Barra orizzontale ovale in acciaio verniciato rosso, per maniglioni antipanico IDEA BASE e IDEA BOLT.

Codice	Descrizione	Conf.	Euro	/Um
848854	lungh.cm.113	10		PZ

MANIGLIE ESTERNE ISEO TRIM 9402



Comando esterno per maniglioni antipanico ISEO. Verniciato nero. In dotazione 3 chiavi. Chiave grezza ricambio ns.cod.850434.

Codice	Descrizione	Conf.	Euro	/Um
848856	94021005	10		PZ

POMOLI ESTERNI ISEO TRIM 9401



Comando esterno per maniglioni antipanico ISEO. Verniciato nero. In dotazione 3 chiavi. Chiave grezza ricambio ns.cod.850434.

Codice	Descrizione	Conf.	Euro	/Um
848857	94013005T	1		PZ

KIT ASTE VERTICALI ISEO 9410025 PER SCROCCHI



Aste verticali per scrocchi ISEO. Per porte H. max mm.2400, finitura verniciato nero. In dotazione tappo per scrocco laterale maniglione.

Codice	Descrizione	Conf.	Euro	/Um
848859	94100205	10		KIT

SCROCCHI VERTICALI ISEO KIT 9410201505

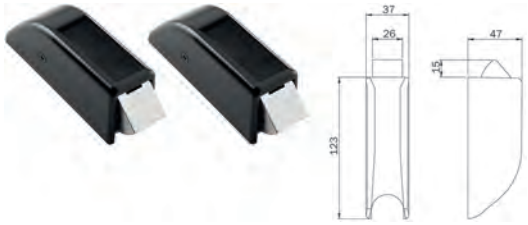

Coppia scrocchi verniciati. Chiusura alto e basso. Per maniglioni antipanico IDEA BASE (e PUSH non su porte tagliafuoco).

Codice	Descrizione	Conf.	Euro	/Um
848864	9410201505	10		KIT

SCROCCHI LATERALI ISEO KIT 9410203505



Coppia scrocchi verniciati. Chiusura LATERALE alta e bassa. Per maniglioni antipanico IDEA BASE (e PUSH non su porte tagliafuoco).

Codice	Descrizione	Conf.	Euro	/Um
848865	9410203505	10		KIT

KIT PLACCHE MASCHERAMENTO ISEO PER MANIGLIONI



Kit composto da una placca per il comando esterno mm.173x51 e due placche per i meccanismi interni mm.210x47. Per la sostituzione dei dispositivi antipanico di altra fabbricazione.

Codice	Descrizione	Conf.	Euro	/Um
848868	94100655	10		KIT

MANIGLIONI ANTIPANICO ISEO 9424 PUSH MODULARE

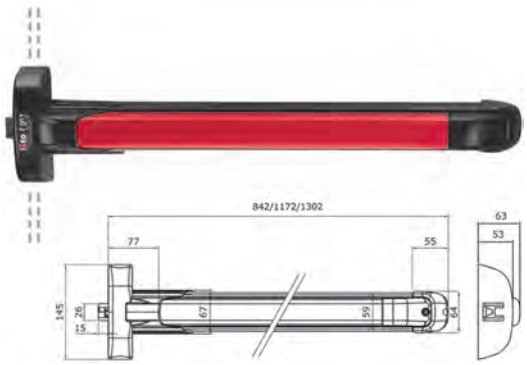

Maniglione antipanico PUSH MODULARE reversibile, predisposto per aggancio aste. Scrocco in acciaio con autobloccante, idoneo per porte tagliafuoco. Se necessario, per completare il maniglione acquistare separatamente: aste art.94100205 corredate di scrocchi laterali art.9410203505 oppure verticali art.9410201505. N.B. lunghezza cm.117 accorciabile fino a cm.33.

Codice	Descrizione	Conf.	Euro	/Um
848872	942408458T ambidestro cm. 84	12		PZ
848871	942411758T ambidestro cm.117	12		PZ

INCONTRI ELETTRICI ISEO 5680000

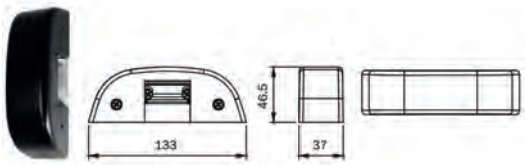

Per maniglioni antipanico. Verniciato nero. Apertura con sganciamento permanente dopo l'impulso elettrico. Non adatto per uso su porte tagliafuoco. Alimentazione 12V. AC-DC 15W. Assorbimento 0,5A-0,7A.

Codice	Descrizione	Conf.	Euro	/Um
848890	5680000	1		PZ

MANIGLIONI ANTIPANICO ISEO 94C X SERR.INFIL.

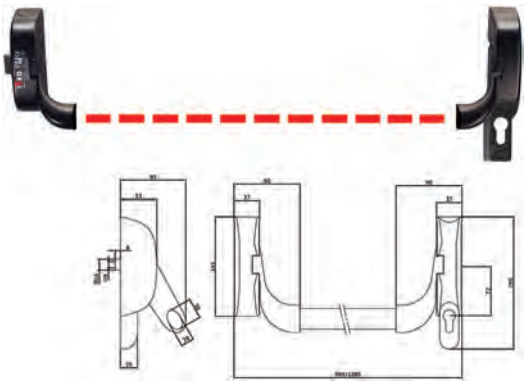

Maniglione antipanico per porte tagliafuoco con serrature da infilare. Reversibile per porte destre o sinistre. Per completare il maniglione acquistare separatamente: serrature da infilare cod.848896 o elettriche cod.848897 e cod.848896, barra cod.848854, maniglia cod.848899.

Codice	Descrizione	Conf.	Euro	/Um
848892	94C000050379 ambidestro cm.117	20		PZ

MANIGLIONI ANTIPANICO ISEO 94F PUSH X SERR.INFIL.

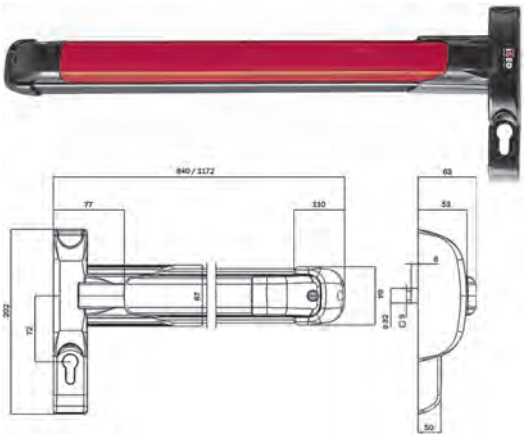

Maniglione antipanico per porte tagliafuoco con serrature da infilare. Reversibile per porte destre o sinistre. Per completare il maniglione acquistare separatamente: serrature da infilare cod.848896 o elettriche cod.848897 e cod.848896, maniglia cod.848899.

Codice	Descrizione	Conf.	Euro	/Um
848893	94F011758379 ambidestro cm.117	24		PZ

SERRATURE ANTIPANICO ISEO 2141 DA INFILARE

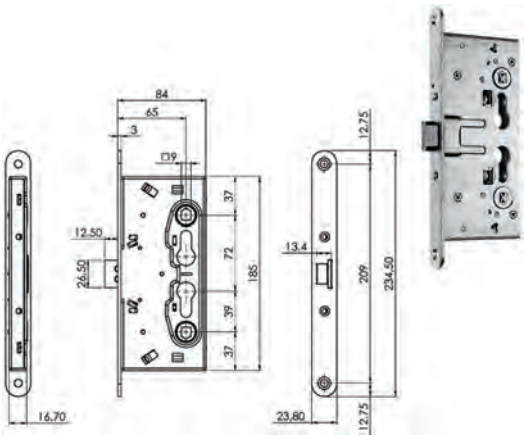

Serrature antipanico da infilare reversibili. Per anta principale. Solo scrocco. Quadro maniglia sdoppiato mm.9. Funzionamento interno: maniglione antipanico e/o chiave. Funzionamento esterno: la chiave abilita e disabilita la maniglia, richiama lo scrocco. La maniglia richiama lo scrocco solo se abilitata da chiave.

Codice	Descrizione	Conf.	Euro	/Um
848896	214110654 reversibile entrata mm.65	10		PZ

SERRATURE ANTIPANICO ISEO 2149 ELETTRICHE

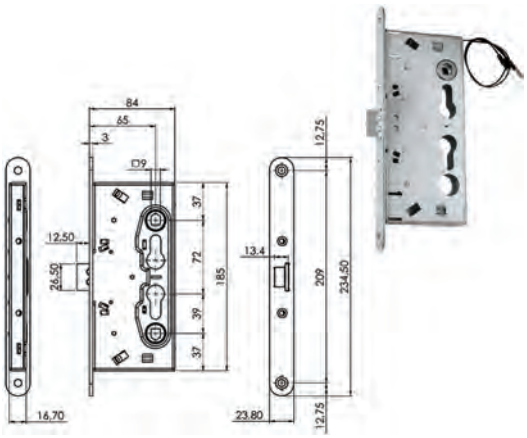

Serrature tagliafuoco e antipanico elettriche per ante principali. Versione solo con scrocco. Il controllo dell'uso della maniglia esterna avviene tramite impulso elettrico a distanza e lo scrocco ha due differenti modalità di azione: dall'interno viene azionato dal maniglione antipanico, dall'esterno è azionato dalla maniglia, abilitata dalla chiave o dall'impulso elettrico.

Codice	Descrizione	Conf.	Euro	/Um
848897	214910654D destra entrata mm.65	5		PZ
848898	214910654S sinistra entrata mm.65	5		PZ

ISEO®



NUOVA FINITURA
ENDUR4NCE

Nasce ENDUR4NCE, la finitura superficiale per maniglioni antipanico. Dall'aspetto simile al metallo, si contraddistingue per la sua resistenza nel tempo e per il trattamento antibatterico AntiGerm.

Tutti i maniglioni con finitura ENDUR4NCE possono essere installati anche su porte tagliafuoco.

ANTIBACTERIAL PROTECTION
AntiGerm™

iseo.com

MANIGLIE ESTERNE ISEO 32435 PER MANIGLIONI



Comando esterno per porte tagliafuoco e tagliafuoco con funzione antipanico. Placca con maniglia e foro cilindro. Quadro mm.9.

Codice	Descrizione	Conf.	Euro	/Um
848899	32435	10		PZ

SERRATURE ISEO 2161 PER PORTE TAGLIAFUOCO

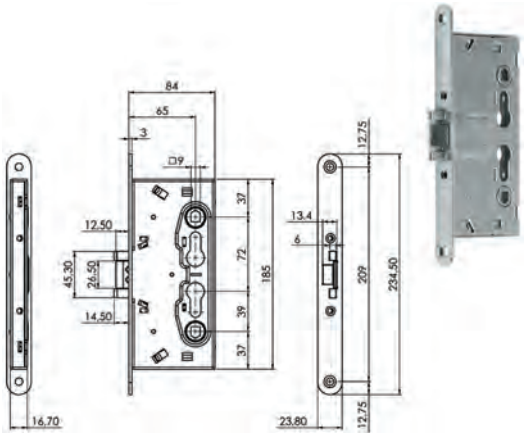

Serrature da infilare reversibili per porte tagliafuoco. Catenaccio ad 1 mandata. Cassa e frontale in acciaio zincato. Quadro maniglia mm.9.

Codice	Descrizione	Conf.	Euro	/Um
848920	216120654 reversibile entrata mm.65	10		PZ

COPPIA MANIGLIE ISEO 32415 PER PORTE TAGLIAFUOCO



Coppia maniglie per porte tagliafuoco e tagliafuoco con funzione antipanico. Nere. In dotazione quadro maniglia mm.9x125.

Codice	Descrizione	Conf.	Euro	/Um
848922	32415	10		COP

FERRI QUADRO MM.9X125 ISEO 947900



Quadro maniglia mm.9, lunghezza mm.125.

Codice	Descrizione	Conf.	Euro	/Um
848930	947900 lungh.mm.125	10		PZ

FERRI QUADRO MM.9 SDOPPIATO MM.55/55 ISEO 947920



Quadro maniglia mm.9, sdoppiato lunghezza mm.55/55.

Codice	Descrizione	Conf.	Euro	/Um
848932	947920 lungh.mm.55/55	10		PZ

FERRI QUADRO MM.9X62 CON FERMO ISEO 947930



Quadro maniglia mm.9, con fermo, lunghezza mm.62.

Codice	Descrizione	Conf.	Euro	/Um
848936	947930 lungh.mm.62	10		PZ

MANIGLIONI CISA X INFILARE FAST PUSH ART.59617FR



Per serrature antipanico. Mano unica per porte destre e sinistre. Carter in alluminio verniciato nero. Componenti interni in acciaio zincato adatti per porte tagliafuoco. Abbinabile a serrature da infilare serie 43100. Per completare il maniglione acquistare separatamente: barra orizzontale ovale art.7007, serratura da infilare art.43110 cod.837730, maniglia esterna art.7076 cod.837733.

Codice	Descrizione	Conf.	Euro	/Um
837725	59617.00FR mano 0	1		PZ

MANIGLIONI CISA X INFILARE FAST TOUCH ART.59711FR



Per serrature da infilare antipanico. Mano unica per porte destre e sinistre. Carter in alluminio verniciato nero. Componenti interni in acciaio zincato adatti per porte tagliafuoco. Accorciabile fino a cm.30. Abbinabile a serrature da infilare ns.cod.837730.

Codice	Descrizione	Conf.	Euro	/Um
837723	59711.00FR mano 0 barra cm.120	1		PZ

SERRATURE CISA DA INFILARE ART.43110



Serrature da infilare per maniglioni. Solo scrocco. Quadro maniglia sdoppiato mm.9. Funzionamento interno: maniglione antipanico e/o chiave. Funzionamento esterno: la chiave abilita e disabilita la maniglia, richiama lo scrocco, la maniglia richiama lo scrocco solo se abilitata da chiave.

Codice	Descrizione	Conf.	Euro	/Um
837730	43110 entrata mm.65	6		PZ

SERRATURE CISA DA INFILARE ART.43190

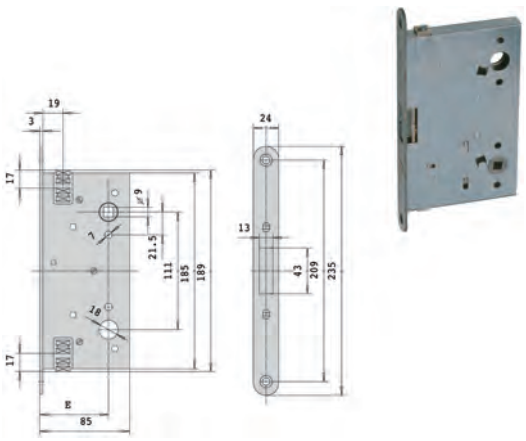

Serrature da infilare per maniglioni antipanico. PER ANTA SECONDARIA DI PORTE A DUE ANTE. Nell'anta principale va installata una serratura con solo scrocco tipo art.43110. Per completare la serratura acquistare separatamente aste interne art.7088.03 (ns.cod.837423) e dispositivo blocca aste art.7089.50 (ns.cod.837733).

Codice	Descrizione	Conf.	Euro	/Um
837732	43190.65 entrata mm.65	1		PZ

MANIGLIONI CISA FAST TOUCH ART.59801



Reversibili. Orizzontali. Scrocco laterale autobloccante. Mano unica per porte destre e sinistre. Carter in alluminio-lega di alluminio verniciato nero. Barra in alluminio verniciato rosso accorciabile fino a cm.30. Scrocchi e catenacci in lega di alluminio cromato. Completo.

Codice	Descrizione	Conf.	Euro	/Um
837747	59801.11 mano 0 barra cm. 84	1		PZ
837749	59801.10 mano 0 barra cm.120	1		PZ

COPPIA MANIGLIE CISA ART.7070.16

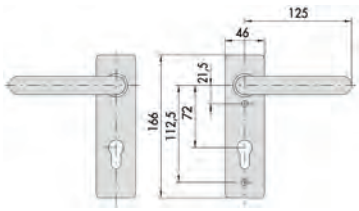

Coppia placche con maniglia e foro cilindro per porte tagliafuoco. Quadro mm.9.

Codice	Descrizione	Conf.	Euro	/Um
837728	7070.16	6		COP

MANIGLIE ESTERNE CISA ART.7076.16

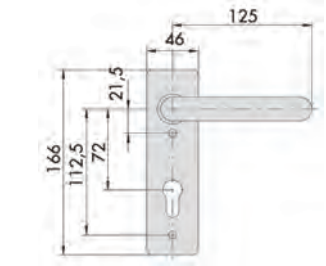

Comando esterno per serrature da infilare (serie 43000) per maniglioni antipanico. Placca esterna con maniglia e foro cilindro. Quadro mm.9.

Codice	Descrizione	Conf.	Euro	/Um
837733	7076.16	6		PZ

BLOCCA ASTE CISA ART.7089.50

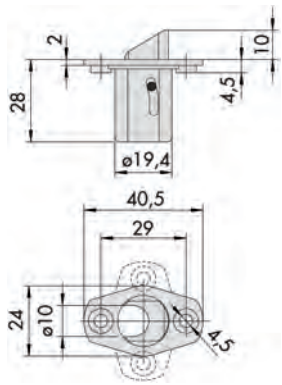

Dispositivo blocca aste per serrature 43090, 43190, 43690. Da montare su aste art.7088.03 (ns.cod.837423).

Codice	Descrizione	Conf.	Euro	/Um
837734	7089.50	3		PZ

INGEGNO CISA ART.6198.70

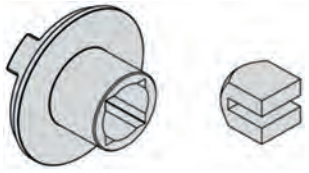

Ingegno per maniglioni con adattatore per applicazione solo cilindro, senza maniglia. Da utilizzare con cilindri tondi art.G200.55 (ns.cod.837665 e 837647).

Codice	Descrizione	Conf.	Euro	/Um
837735	6198.70	1		PZ

MANIGLIONI CISA FAST TOUCH ART.59811



Reversibili. Verticali. Scrocco laterale autobloccante. Mano unica per porte destre e sinistre. Per chiusura alto-basso. Carter in alluminio-lega di alluminio verniciato nero. Barra in alluminio verniciato rosso accorciabile fino a cm.30. Per completare il maniglione acquistare separatamente: kit scrocchi art.7063.51 oppure art.7063.61.

Codice	Descrizione	Conf.	Euro	/Um
837745	59811.10 mano 0 barra cm.120	1		PZ

MANIGLIONI CISA FAST TOUCH ART.59816



Reversibili. Verticali. Versione componibile senza scrocco laterale. Mano unica per porte destre e sinistre. Per chiusura alto-basso. Carter in alluminio-lega di alluminio verniciato nero. Barra in alluminio verniciato rosso accorciabile fino a cm.30. Per completare il maniglione acquistare separatamente: kit scrocchi art.7063.51 oppure art.7063.61.

Codice	Descrizione	Conf.	Euro	/Um
837751	59816.11 mano 0 barra cm. 84	1		PZ
837752	59816.10 mano 0 barra cm.120	1		PZ

SCHEMI APPLICAZIONE MANIGLIONI CISA A PAG. 681

MANIGLIONI CISA FAST PUSH ART.59001



Reversibili. Orizzontali. Scrocco laterale autobloccante. Mano unica per porte destre e sinistre. Carter in alluminio-lega di alluminio verniciato nero. Scrocchi e catenacci in lega di alluminio cromato. Per completare il maniglione acquistare separatamente: barra orizzontale ovale art.7007.

Codice	Descrizione	Conf.	Euro	/Um
837757	59001.10 mano 0	1		PZ

MANIGLIONI CISA FAST PUSH ART.59011



Reversibili. Orizzontali e verticali. Versione componibile. Scrocco laterale con possibilità di esclusione. Mano unica per porte destre e sinistre. Per chiusura alto-basso. Carter in alluminio-lega di alluminio verniciato nero. Scrocchi e catenacci in lega di alluminio cromato. Per completare il maniglione acquistare separatamente: barra orizz. ovale art.7007, kit scrocchi art.7063.51 o art.7063.61

Codice	Descrizione	Conf.	Euro	/Um
837761	59011.10 mano 0	1		PZ

MANIGLIONI CISA FAST PUSH ART.59016



Reversibili. Verticali. Versione componibile senza scrocco laterale. Mano unica per porte destre e sinistre. Per chiusura alto-basso. Carter in alluminio-lega di alluminio verniciato nero. Per completare il maniglione acquistare separatamente: barra orizzontale ovale art.7007, kit scrocchi art.7063.51 oppure art.7063.61.

Codice	Descrizione	Conf.	Euro	/Um
837762	59016.10 mano 0	1		PZ

MANIGLIE ESTERNE CISA ART.7078.38



CISA

Comando esterno per maniglioni antipanico. Placca e maniglia verniciti nero. Disabilitazione maniglia con chiave. Cilindro nichelato. Settaggio chiave non estraibile (opzionale). E' possibile montare come ricambio cilindri a profilo europeo 30/10. In dotazione 3 chiavi. Chiavi ricambio CISA ns.cod.837702.

Codice	Descrizione	Conf.	Euro	/Um
837766	7078.38	1		PZ

MANIGLIE ESTERNE CISA ART.7078.68



CISA

Comando esterno per maniglioni antipanico. Placca e maniglia verniciti nero. Disabilitazione maniglia con chiave. Cilindro nichelato. Settaggio chiave non estraibile (opzionale). E' possibile montare come ricambio cilindri a profilo europeo 30/10. In dotazione 3 chiavi. Chiavi ricambio CISA ns.cod.837702.

Codice	Descrizione	Conf.	Euro	/Um
837767	7078.68	1		PZ

POMOLO ESTERNO CISA ART.7078.69



CISA

Comando esterno per maniglioni antipanico. Pomolo verniciato nero. Disabilitazione pomolo con chiave. Cilindro nichelato. Settaggio chiave non estraibile (opzionale). E' possibile montare come ricambio cilindri a profilo europeo 30/10. In dotazione 3 chiavi. Chiavi ricambio CISA ns.cod.837702.

Codice	Descrizione	Conf.	Euro	/Um
837768	7078.69	1		PZ

BARRA ORIZZONTALE OVALE CISA ART.7007



CISA

Barra orizzontale ovale in acciaio verniciato rosso, per maniglioni antipanico CISA art.59001-59011-59016.

Codice	Descrizione	Conf.	Euro	/Um
837770	7007.13 lungh.cm. 90	1		PZ
837772	7007.14 lungh.cm.120	1		PZ
837773	7007.15 lungh.cm.150	1		PZ

SCROCCHI FAST LATERALE KIT CISA ART.7063.51



CISA

Kit scrocchi per maniglioni FAST completo di: coppia scrocchi autobloccanti per chiusura laterale, bocchette, 2 cavi flessibili, 2 carter copricavo, 2 piastre di aggancio, 2 ganci guidacavo. Per porte fino a cm.250.

Codice	Descrizione	Conf.	Euro	/Um
837800	7063.51	1		KIT

SCROCCHI FAST ALTO-BASSO KIT CISA ART.7063.61



CISA

Kit scrocchi per maniglioni FAST completo di: coppia scrocchi autobloccanti per chiusura alto-basso, bocchette superiori, bocchetta a pavimento, 2 cavi flessibili, 2 carter copricavo, 2 piastre di aggancio, 2 ganci guidacavo. Per porte fino a cm.250.

Codice	Descrizione	Conf.	Euro	/Um
837801	7063.61	1		KIT

KIT FAST PROLUNGAMENTO ASTA SUPERIORE CISA 7064.51



CISA

Kit di prolungamento asta superiore per maniglioni FAST completo di: cavo flessibile, carter copricavo, gancio guidacavo.

Codice	Descrizione	Conf.	Euro	/Um
837802	7064.51	1		KIT

MANIGLIONI ANTIPANICO CORNI INFILARE EUROSMART



CORNI
ASSA ABLOY

Reversibile. Adatti per porte ad anta singola e doppia. Idonei per porte tagliafuoco-antifumo. Doppio interasse mm.72-92. Certificato CE (EN1125). Per completare il maniglione acquistare separatamente: barra orizzontale da cm.120 cod.839955 o cm.150 cod.839956, serratura da infilare art.45680 cod.839944, maniglia esterna art.210003 cod.839946.

Codice	Descrizione	Conf.	Euro	/Um
839940	eurosmart mano 0	1		PZ

SERRATURA ANTIPANICO CORNI ART.45680



CORNI
ASSA ABLOY

Reversibile. Idonea per porte tagliafuoco. Cassa, frontale e scrocco in accaio. Quadro maniglia mm.9.

Codice	Descrizione	Conf.	Euro	/Um
839944	45680 entrata mm.65	1		PZ

MANIGLIE ESTERNE CORNI ART.210003 PER MANIGLIONI



CORNI
ASSA ABLOY

Comando esterno per maniglioni antipanico da infilare EUROSMART. Placca esterna con maniglia e foro cilindro.

Codice	Descrizione	Conf.	Euro	/Um
839946		1		PZ

INCONTRI ELETTRICI NUOVA FEB ART.16501-1



Reversibili. Adatti a tutti i maniglioni antipanico da applicare. Con slitta antiripetitore. Sganciamento permanente dopo l'impulso elettrico. La chiusura viene ripristinata dopo che la porta è stata aperta e chiusa. Con leva fermo a giorno. Alimentazione 6-12V. AC-DC.

Codice	Descrizione	Conf.	Euro	/Um
839975		1		PZ

MANIGLIONI ANTIPANICO CORNI MINISTAR 42906



Reversibili. Orizzontali e verticali. In acciaio verniciato nero. Idoneo per il montaggio su porte principali e secondarie con anta singola e doppia in ferro, alluminio o legno. Per completare il maniglione acquistare separatamente: barra orizzontale da cm.120 cod.839955 o cm.150 cod.839956. Inoltre per ulteriori punti di chiusura acquistare: cod.839965, cod.839967, cod.839960, cod.839963.

Codice	Descrizione	Conf.	Euro	/Um
839950	42906 mano 0	1		PZ

BARRA ORIZZONTALE CORNI PER MANIGLIONI



Barra orizzontale in acciaio verniciato rosso. Per maniglioni antipanico CORNI mod. MINISTAR e mod.EUROSMART.

Codice	Descrizione	Conf.	Euro	/Um
839955	lungh.cm.120	1		PZ
839956	lungh.cm.150	1		PZ

KIT ASTE VERTICALI CORNI CON COPRIASTE



Aste verniciate nere. Per maniglioni CORNI art.41906.

Codice	Descrizione	Conf.	Euro	/Um
839958	H.porte fino a cm.220	1		KIT
839959	H.porte da cm.220 a 240	1		KIT
839960	H.porte da cm.240 a 260	1		KIT
839963	H.porte da cm.280 a 300	1		KIT

COPPIA SCROCCHI ALTO-BASSO CORNI CON CONTROPIASTRE



Coppia scrocchi per chiusura alto-basso con contropiastre. Per aste verticali CORNI.

Codice	Descrizione	Conf.	Euro	/Um
839965		1		PZ

COPPIA SCROCCHI LATERALI CORNI CON CONTROPIASTRE



Coppia scrocchi per chiusura laterale con contropiastre. Per aste verticali CORNI.

Codice	Descrizione	Conf.	Euro	/Um
839967		1		PZ

MANIGLIE UNIVERSALI CORNI ART.4480



Con cilindro profilato. Per maniglioni CORNI art.41906.

Codice	Descrizione	Conf.	Euro	/Um
839970		1		PZ

MANIGLIONI ANTIPANICO SAVIO ORIZZONTALI CIRCEO KH

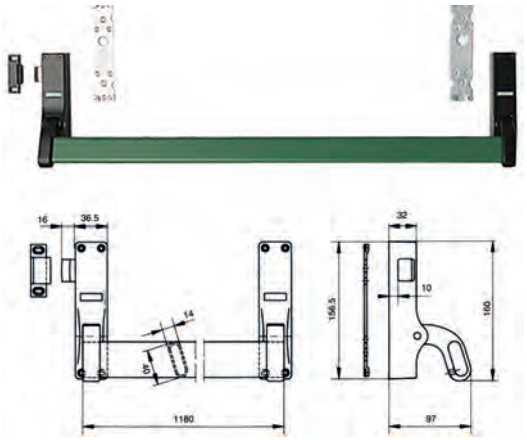

Reversibili. Supporti in alluminio verniciato nero, scrocco in zama nichelata, barra orizzontale in acciaio verniciato a polvere di colore verde. Larghezza max della porta mm.1240. Confezione: scatola di 1 maniglione antipanico completo montato sinistro.

Codice	Descrizione	Conf.	Euro	/Um
519807		1		PZ

MANIGLIONI ANTIPANICO SAVIO VERTICALI CIRCEO KH.2

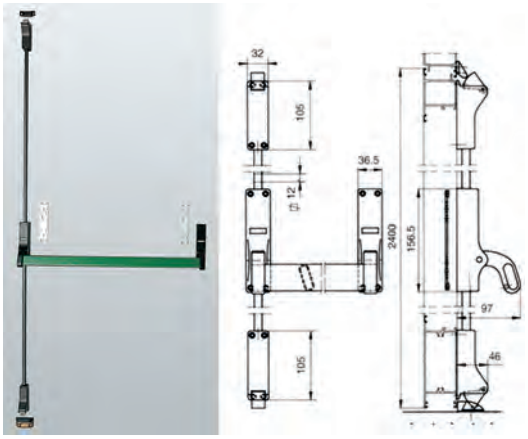

Reversibili. Supporti in alluminio verniciato nero, scrocchi in zama nichelata, barra orizzontale in acciaio verniciato a polvere di colore verde, barre verticali in acciaio verniciato nero. Larghezza max della porta mm.1240. Altezza max della porta mm.2400. Confezione: scat. 1 maniglione antipanico completo.

Codice	Descrizione	Conf.	Euro	/Um
519814		1		PZ

MANIGLIONI ANTIPANICO SAVIO VERTICALI CIRCEO KH.3

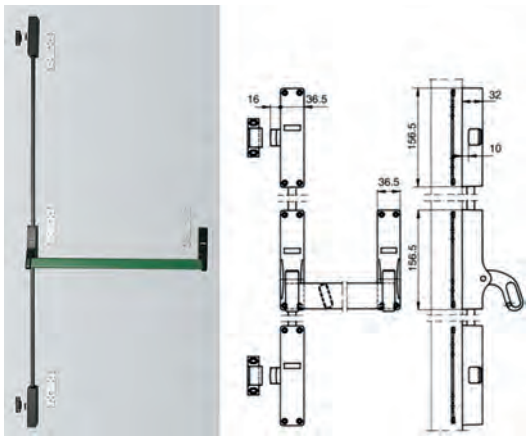

Reversibili. Con chiusure laterali. Supporti in alluminio verniciato nero, scrocchi in zama nichelata, barra orizzontale in acciaio verniciato a polvere di colore verde, barre verticali in acciaio verniciato nero. Larghezza max della porta mm.1240. Altezza max della porta mm.2400. Confezione: scat. 1 maniglione antipanico completo.

Codice	Descrizione	Conf.	Euro	/Um
519816		1		PZ

MANIGLIA + CILINDRO TONDO SAVIO KH.BB



Maniglia + cilindro tondo, reversibile, per comando esterno maniglioni Savio. Supporto e maniglia in zama verniciata nera, cilindro in ottone con 3 chiavi nichelate.

Codice	Descrizione	Conf.	Euro	/Um
519830		1		PZ

MANIGLIA + CILINDRO SAGOMATO EUROPEO SAVIO KH.C



Maniglia + cilindro sagomato europeo, reversibile, per comando esterno maniglioni Savio. Supporto e maniglia in zama verniciata nera, cilindro in ottone con 3 chiavi nichelate.

Codice	Descrizione	Conf.	Euro	/Um
519835		1		PZ

CATENA DI SICUREZZA BRONZATA PER PORTE



Codice	Descrizione	Conf.	Euro	/Um
392316		12		PZ

SPIONCINI ELETTRONICI YALE STANDARD



Schermo LCD 3.2 pol. Visione in tempo reale di chi c'è alla porta. Camera 0,3 MP con raggio di visione a 105°. Range spessore porta mm.38-110. Foro mm.14. 2 batterie AAA incluse.

Codice	Descrizione	Conf.	Euro	/Um
832140	ottone	1		PZ
832145	argento	1		PZ
832150	nero	1		PZ
832152	bianco	1		PZ

SPIONCINI ELETTRONICI YALE RECORDING



Registra data e ora su foto salvate su scheda SD. Schermo LCD 3.5 pol. Visione in tempo reale di chi c'è alla porta. Visione notturna ad infrarossi. Camera 0,3 MP con raggio di visione a 110°. Range spessore porta mm.38-110. Foro mm.14. Campanello integrato. 4 batterie AAA incluse.

Codice	Descrizione	Conf.	Euro	/Um
832141	ottone	1		PZ
832146	argento	1		PZ

SPIONCINI ELETTRONICI YALE SENSORE



Sensore di movimento incluso. Rileva i movimenti e registra automaticamente foto e video. Registrazione di data e ora su foto. Grande schermo LCD 4,3 pol. Visione in tempo reale di chi c'è alla porta. Include scheda SD da 4GB. Visione notturna ad infrarossi. Camera 0,3 MP con raggio di visione a 110°. Range spessore porta mm.38-110. Foro mm.14. Campanello integrato. 4 batterie AAA incluse.

Codice	Descrizione	Conf.	Euro	/Um
832143	ottone	1		PZ
832148	argento	1		PZ

SPIONCINI ELETTRONICI YALE MEMORY



Telecamera a infrarossi con modalità notturna. Memorizza foto con data e ora. Schermo LCD 4 pol. MEMORIA INTERNA con registrazione fino a 50 immagini. Espandibile con memory card esterna. Telecamera 0,3 MP con angolo di visione a 105°. Spessore porta mm.38-110. Foro mm.14. Campanello integrato. 4 batterie AAA incluse.

Codice	Descrizione	Conf.	Euro	/Um
832147	argento	1		PZ

ASSA ABLOY
soluzioni per la
vostra sicurezza




Chiudiporta


Maniglioni



Lucchetti


Serrature



Smart Living

ASSA ABLOY

The global leader in
door opening solutions

www.assaabloy.it

TELECAMERA IP YALE FISSA 301W



Telecamera IP da interni. Video ad alta definizione HD720. Visualizzabile su smartphone e tablet tramite APP (necessaria connessione 3G/4G). Possibilità di salvare immagini e video sul telefono o su micro SD (non inclusa) o Dropbox. Visione notturna. Comunicazione audio. Rilevazione movimento con invio di relativa notifica e video. Compatibilità con Android 4.4 e IOS 9 o superiori.

Codice	Descrizione	Conf.	Euro	/Um
832161	WIPC-301W	1		PZ

TELECAMERA IP YALE MOTORIZZATA 303W



Telecamera IP da interni. Video ad alta definizione HD720. Motorizzata, rotazione di 350° orizzontale e 120° verticale. Visualizzabile tramite APP (necessaria connessione 3G/4G). Salva immagini e video su telefono, micro SD (non inclusa) o Dropbox. Visione notturna. Comunicazione audio. Rilevazione movimento e invio di relativa notifica e video. Compatibilità con Android 4.4 e IOS 9 o superiori.

Codice	Descrizione	Conf.	Euro	/Um
832163	WIPC-303W	1		PZ

SPIONCINI OTTONE BRONZATO RING



N.3 lenti. d.mm.14.

Codice	Descrizione	Conf.	Euro	/Um
832014	art.14SR402 regolabile mm.40-75	25		PZ

SPIONCINI OTTONE BRONZATO EUROVISTA



N.3 lenti. d.mm.16.

Codice	Descrizione	Conf.	Euro	/Um
832016	art.SE402 regolabile mm.40-60	25		PZ
832017	art.SE852 regolabile mm.60-85	25		PZ

CHIUDIPORTA ASSA ABLOY DC120



Braccio SENZA FERMO compreso. Meccanismo pignone e cremagliera. Forza variabile di chiusura EN 2/3/4. Per porte larghe mm.850-1100. Velocità di chiusura, colpo finale e ammortizzazione in apertura regolabili. Valvole indipendenti e termodinamiche per garantire una performance costante nelle diverse condizioni di temperatura. Angolo di apertura fino a 180° (105° in posizione di montaggio EN 4).

Codice	Descrizione	Conf.	Euro	/Um
400726	finitura Argento	1		PZ
400728	finitura Nero	1		PZ

CHIUDIPORTA ASSA ABLOY DC120-1



Braccio CON FERMO compreso. Meccanismo pignone e cremagliera. Forza variabile di chiusura EN 2/3/4. Per porte larghe mm.850-1100. Velocità di chiusura, colpo finale e ammortizzazione in apertura regolabili. Valvole indipendenti e termodinamiche per garantire una performance costante nelle diverse condizioni di temperatura. Angolo di apertura fino a 180° (105° in posizione di montaggio EN 4).

Codice	Descrizione	Conf.	Euro	/Um
400727	finitura Argento	1		PZ
400729	finitura Nero	1		PZ

CHIUDIPORTA ASSA ABLOY DC140



Braccio NON compreso, da ordinare a parte. Meccanismo pignone e cremagliera. Forza variabile di chiusura EN 2/3/4/5. Per porte larghe mm.850-1250. Velocità di chiusura, colpo finale e ammortizzazione in apertura regolabili. Valvole indipendenti e termodinamiche per garantire una performance costante nelle diverse condizioni di temperatura. Angolo di apertura fino a 180°.

Codice	Descrizione	Conf.	Euro	/Um
400760	finitura Argento	1		PZ
400761	finitura Nero	1		PZ

BRACCIO ASSA ABLOY PER CHIUDIPORTA DC140

Braccio per chiudiporta DC140. Attenzione, l'utilizzo del braccio a slitta riduce la forza del chiudiporta.

Codice	Descrizione	Conf.	Euro	/Um
400764	DCL140 senza fermo, finitura Argen	1		PZ
400765	DCL140 senza fermo, finitura Nero	1		PZ
400768	DCL141 con fermo, finitura Argento	1		PZ
400769	DCL141 con fermo, finitura Nero	1		PZ
400771	DCG143 a slitta, finitura Nero	1		PZ

CHIUDIPORTA ASSA ABLOY DC200



Braccio NON compreso. Regolazione in altezza del braccio mm.14. Meccanismo pignone e cremagliera. Forza variabile di chiusura EN 2/3/4. Per porte larghe mm.850-1100. Velocità di chiusura, colpo finale e ammortizzazione in apertura regolabili. Valvole indipendenti e termodinamiche per garantire una performance costante nelle diverse condizioni di temperatura. Angolo di apertura fino a 180°.

Codice	Descrizione	Conf.	Euro	/Um
400773	finitura Nero	1		PZ

CHIUDIPORTA ASSA ABLOY DC300



ASSA ABLOY

Braccio NON compreso. Regolazione in altezza del braccio mm.14. Meccanismo pignone e cremagliera. Forza variabile di chiusura EN 3/4/5/6. Per porte larghe mm.850-1400. Velocità di chiusura, colpo finale e ammortizzazione in apertura regolabili. Valvole indipendenti e termodinamiche per garantire una performance costante nelle diverse condizioni di temperatura. Angolo di apertura fino a 180°.

Codice	Descrizione	Conf.	Euro	/Um
400774	finitura Nero	1		PZ

BRACCIO ASSA ABLOY PER CHIUDIPORTA DC200 - DC300

Braccio per chiudiporta DC200 e DC300. Attenzione, l'utilizzo del braccio a slitta riduce la forza del chiudiporta.

Codice	Descrizione	Conf.	Euro	/Um
400778	L190N senza fermo, finitura Nero	1		PZ
400779	L191N con fermo, finitura Nero	1		PZ
400775	L192N con fermo, finitura Nero	1		PZ
400780	G193N a slitta, finitura Nero	1		PZ

CHIUDICANCELLO ASSA ABLOY FORZA FISSA



ASSA ABLOY

Forza di chiusura FISSA. Colore nero. Per cancelli non pannellati. Ambidestri. Apertura morbida. Velocità di chiusura e colpo finale indipendenti. Valvole termostatiche per garantire prestazioni costanti a temperature variabili. Completi di piastre di fissaggio, braccio a slitta e viti di montaggio.

Codice	Descrizione	Conf.	Euro	/Um
400987	DC620G forza 1 x cancel. max cm.100	1		PZ
400988	DC650G forza 2 x cancel. max cm.125	1		PZ

CHIUDICANCELLO ASSA ABLOY DC680G FORZA REGOLABILE



ASSA ABLOY

Forza di chiusura REGOLABILE. Colore nero. Per cancelli non pannellati da cm.60 fino a cm.140. Ambidestro. Apertura morbida. Velocità di chiusura e colpo finale indipendenti. Valvole termostatiche per garantire prestazioni costanti a temperature variabili. Completi di piastre di fissaggio, braccio a slitta e viti di montaggio.

Codice	Descrizione	Conf.	Euro	/Um
400989	forza 1-3 x cancelli max cm.140	1		PZ

CHIUDIPORTA AEREI MAB SERIE 100 FORZA FISSA



MAB ASSA ABLOY

Tipo tradizionale con braccio standard. Finitura Oro. Fornito con molla montata per porte destre. Per porte sinistre è sufficiente rovesciare la molla.

Codice	Descrizione	Conf.	Euro	/Um
400701	101, forza 1, x porte sino a cm. 75	1		PZ
400702	102, forza 2, x porte sino a cm. 85	1		PZ
400703	103, forza 3, x porte sino a cm. 95	1		PZ
400704	104, forza 4, x porte sino a cm.110	1		PZ

CHIUDIPORTA AEREI MAB SERIE 400 FORZA FISSA

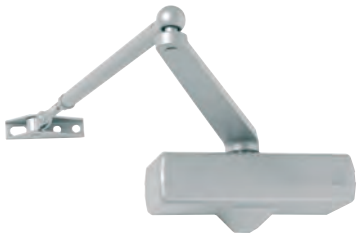

MAB ASSA ABLOY

Con braccio standard. Senza fermo. Certificato CE per porte tagliafuoco. La velocità di chiusura è garantita da una valvola termostatica. La regolazione della chiusura con scatto finale si ottiene variando la lunghezza del tenditore. Dimensioni mm.168x58,5.

Codice	Descrizione	Conf.	Euro	/Um
400830	402 argento, forza 2, x porte cm.85	1		PZ
400840	402 nero, forza 2, x porte cm.85	1		PZ
400843	403 argento, forza 3, x porte cm.95	1		PZ
400844	403 nero, forza 3, x porte cm.95	1		PZ

CHIUDIPORTA AEREI MAB SERIE 500 FORZA FISSA

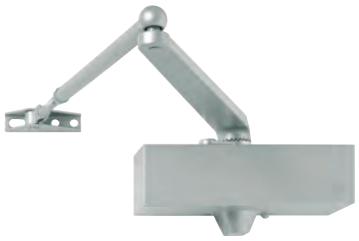

MAB ASSA ABLOY

Con fermo regolabile integrato e braccio standard. La velocità di chiusura è garantita da una valvola termostatica. La regolazione dello scatto finale della porta si ottiene variando la lunghezza del tenditore. Dimensioni mm.180x71.

Codice	Descrizione	Conf.	Euro	/Um
400850	502 argento, forza 2, x porte cm.85	1		PZ
400852	502 nero, forza 2, x porte cm.85	1		PZ
400860	502 oro, forza 2, x porte cm.85	1		PZ
400870	503 argento, forza 3, x porte cm.95	1		PZ
400880	503 nero, forza 3, x porte cm.95	1		PZ
400882	503 oro, forza 3, x porte cm.95	1		PZ

CHIUDIPORTA AEREI MAB SERIE 564



MAB ASSA ABLOY

Forza variabile 2÷5. Con fermo regolabile integrato e braccio standard. Per porte larghezza da cm.85 a cm.125. Dimensioni mm.182x71x71.

Codice	Descrizione	Conf.	Euro	/Um
400994	finitura Argento	1		PZ
400995	finitura Nero	1		PZ

CHIUDIPORTA AEREI MAB SERIE 564 *PLUS*



Forza variabile da 2 a 5 per porte fino a cm.95. Meccanismo a pignone e cremagliera. Fermo integrato. Valvola di regolazione della velocità di chiusura e valvola di regolazione del colpo finale. Valvole termostatiche per garantire prestazioni costanti a temperature variabili.

Codice	Descrizione	Conf.	Euro	/Um
400991	finitura argento	1		PZ
400992	finitura nero	1		PZ
400993	finitura bronzo	1		PZ

MOLLE RICAMBIO MAB PER CHIUDIPORTA SERIE 100



Codice	Descrizione	Conf.	Euro	/Um
400721	AC500, per chiudiporta art.101	1		PZ
400722	AC501, per chiudiporta art.102	1		PZ
400723	AC502, per chiudiporta art.103	1		PZ
400724	AC503, per chiudiporta art.104	1		PZ

BRACCIO RICAMBIO MAB ART.AC591

Per chiudiporta Mab serie 502 - 503.

Codice	Descrizione	Conf.	Euro	/Um
400883	finitura Argento	1		PZ
400884	finitura Nero	1		PZ
400885	finitura Oro	1		PZ

BRACCIO RICAMBIO MAB ART.AC592

Per chiudiporta Mab art.564.

Codice	Descrizione	Conf.	Euro	/Um
400998	finitura Argento	1		PZ
400999	finitura Nero	1		PZ

CHIUDIPORTA AEREI CISA SMART PLUS2 C1415



Con braccio standard senza fermo. Per porte larghezza da cm.85 a cm.110. Forza variabile 2÷4. Corpo monoblocco in lega di alluminio. Cover ABS removibile. Meccanismo a pignone e cremagliera in acciaio temprato. Valvole di regolazione con dispositivo termostatico, indipendenti per la chiusura e il colpo finale. Marcatura CE secondo la direttiva 89-106-CEE rilasciata da ICIM (x porte tagliafuoco).

Codice	Descrizione	Conf.	Euro	/Um
837950	C1415 finitura argento	1		PZ
837951	C1415 finitura nero	1		PZ
837952	C1415 finitura testa di moro	1		PZ

CHIUDIPORTA AEREI CISA SMART PLUS2 C1416



Con braccio standard e fermo regolabile. Per porte larghezza da cm.85 a cm.110. Forza variabile 2÷4. Corpo monoblocco in lega di alluminio. Cover ABS removibile. Meccanismo a pignone e cremagliera in acciaio temprato per un funzionamento fluido ed efficiente. Valvole di regolazione con dispositivo termostatico, indipendenti per la chiusura e il colpo finale.

Codice	Descrizione	Conf.	Euro	/Um
837956	C1416 finitura argento	1		PZ
837957	C1416 finitura nero	1		PZ
837958	C1416 finitura testa di moro	1		PZ

KIT FISSAGGIO SERRANDE



Kit composto da: occhiolo fisso in acciaio massiccio, occhiolo mobile a baionetta in acciaio massiccio, cono a pavimento con tappo a molla antipolvere.

Codice	Descrizione	Conf.	Euro	/Um
596652		6		KIT

KIT FISSAGGIO BASCULANTI



Kit composto da: piastra-occhiolo antiscasso per lucchetti, occhiolo mobile a baionetta in acciaio massiccio, cono a pavimento con tappo a molla antipolvere.

Codice	Descrizione	Conf.	Euro	/Um
596650		1		KIT

KIT FISSAGGIO CORBIN SERRANDE



Gruppo accessori per lucchetti corazzati da mm.90 composto da: 1 campana in ottone con ghiera di guarnizione e una coppia di occhioli in acciaio.

Codice	Descrizione	Conf.	Euro	/Um
595818	400041	1		KIT

KIT FISSAGGIO CORBIN PORTE BASCULANTI



Per tutti i tipi di lucchetti corazzati composto da: 1 campana ottone con ghiera di guarnizione, perno di fissaggio a pavimento, elemento di bloccaggio.

Codice	Descrizione	Conf.	Euro	/Um
595820	400043	1		KIT

KIT FISSAGGIO VIRO SERRANDE ART.695



Anelli in acciaio, campana in ottone.

Codice	Descrizione	Conf.	Euro	/Um
597895	per lucchetti corazzati 4117	1		KIT

KIT FISSAGGIO VIRO PORTE BASCULANTI ART.696



Tettoia e perno mobile in acciaio,campana in ottone.

Codice	Descrizione	Conf.	Euro	/Um
597896	per lucchetti corazzati 4117	1		KIT

OCCHIOLI ACCIAIO ZINCATO CORBIN FISSI



Codice	Descrizione	Conf.	Euro	/Um
595823	400061 bullone mm.50	12		PZ
595824	400062 bullone mm.80	12		PZ

OCCHIOLI ACCIAIO ZINCATO CORBIN MOBILI



Codice	Descrizione	Conf.	Euro	/Um
595825	400063	12		PZ

OCCHIOLI POTENT FISSI

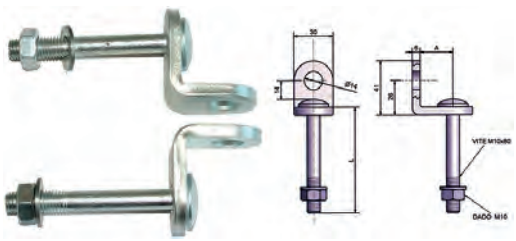

In acciaio massiccio.

Codice	Descrizione	Conf.	Euro	/Um
596656	art.9201 A mm.16 L mm.44	12		PZ
596657	art.9202 A mm.26 L mm.44	12		PZ
596658	art.9203 A mm.16 L mm.74	12		PZ
596659	art.9204 A mm.26 L mm.74	12		PZ

OCCHIOLO VERTICALE MINUTEX ART.963



Portalucchetto verticale in acciaio zincato.

Codice	Descrizione	Conf.	Euro	/Um
606680	A mm.40, L mm.250	10		PZ

OCCHIOLO ORIZZONTALE MINUTEX ART.943

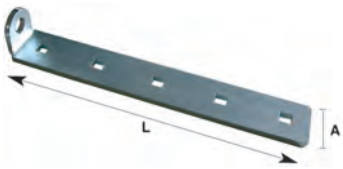

Portalucchetto orizzontale in acciaio zincato.

Codice	Descrizione	Conf.	Euro	/Um
606682	A mm.40, L mm.250	10		PZ

LUCCHETTI IBFM ARCO STANDARD

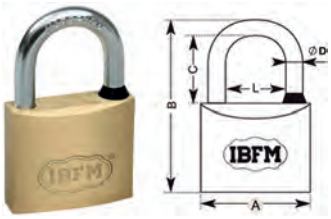

Corpo in ottone massiccio. Arco standard, temprato e cromato. In dotazione 2 chiavi. Chiave grezze ricambio mm(ns. cod): mm.20(595904), mm.25(595905), mm.30(850616), mm.40(850620), mm.50/60/70(850610).

Codice	Descrizione	Conf.	Euro	/Um
519600	2215 mm.15A 32B 11C 9L 3D	12		PZ
519603	2220 mm.20A 35B 13C 10L 3,5D	12		PZ
519605	2225 mm.25A 43B 15C 12L 4D	12		PZ
519611	2230 mm.30A 50B 16C 15L 5D	12		PZ
519617	2240 mm.40A 62B 23C 22L 6D	12		PZ
519623	2250 mm.50A 78B 30C 27L 8D	12		PZ
519629	2260 mm.60A 90B 37C 32L 9D	6		PZ
519631	2270 mm.70A 89B 41C 40L 11D	6		PZ
519608	2225 KA mm.25A 43B 15C 12L 4D	12		PZ
519614	2230 KA mm.30A 50B 16C 15L 5D	12		PZ
519620	2240 KA mm.40A 62B 23C 22L 6D	12		PZ
519626	2250 KA mm.50A 78B 30C 27L 8D	12		PZ

LUCCHETTI IBFM ARCO LUNGO

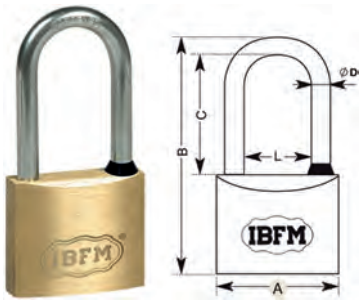

Corpo in ottone massiccio. Arco lungo, temprato e cromato. In dotazione 2 chiavi. Chiave grezze ricambio mm(ns. cod): mm.25(595905), mm.30(850616), mm.40(850620), mm.50(850610).

Codice	Descrizione	Conf.	Euro	/Um
519640	2225LS mm.25A 55B 27C 12L 4D	12		PZ
519642	2230LS mm.30A 66B 32C 15L 5D	12		PZ
519644	2240LS mm.40A 82B 41C 22L 6D	12		PZ
519646	2250LS mm.50A 103B 56C 27L 8D	12		PZ
519643	2230LS KA mm.30A 66B 32C 15L 5D	12		PZ
519645	2240LS KA mm.40A 82B 41C 22L 6D	12		PZ
519647	2250LS KA mm.50A 103B 56C 27L 8D	12		PZ

LUCCHETTI IBFM ARCO EXTRA LUNGO

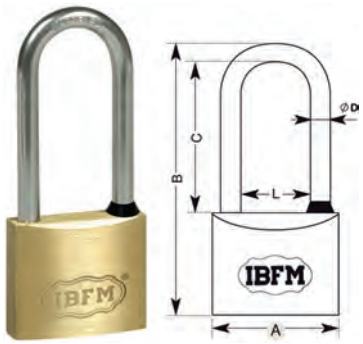

Corpo in ottone massiccio. Arco extra lungo, temprato e cromato. In dotazione 2 chiavi. Chiave grezze ricambio mm(ns.cod): mm.40(850620), mm.50(850610).

Codice	Descrizione	Conf.	Euro	/Um
519660	2240XLS mm.40A 100B 60C 22L 6D	12		PZ
519664	2250XLS mm.50A 130B 83C 27L 8D	12		PZ
519661	2240XLS KA mm.40A 100B 60C 22L 6D	12		PZ
519665	2250XLS KA mm.50A 130B 83C 27L 8D	12		PZ

LUCCHETTI IBFM MARINI ARCO STANDARD

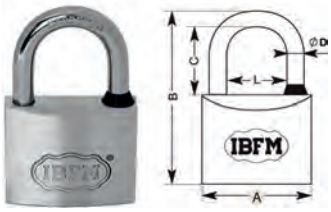

Corpo in ottone massiccio cromato. Arco standard inox. Molle inox. In dotazione 2 chiavi. Chiave grezze ricambio mm(ns. cod): mm.30(850616), mm.40(850620), mm.50(850610).

Codice	Descrizione	Conf.	Euro	/Um
519700	9930 mm.30A 50B 16C 15L 5D	12		PZ
519703	9940 mm.40A 61B 22C 22L 6D	12		PZ
519705	9950 mm.50A 77B 28C 27L 8D	12		PZ

LUCCHETTI IBFM MARINI ARCO LUNGO

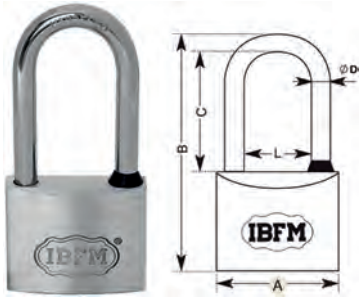

Corpo in ottone massiccio cromato. Arco lungo inox. Molle inox. In dotazione 2 chiavi. Chiave grezze ricambio mm(ns. cod): mm.30(850616), mm.40(850620), mm.50(850610).

Codice	Descrizione	Conf.	Euro	/Um
519710	9930LS mm.30A 66B 32C 15L 5D	12		PZ
519712	9940LS mm.40A 80B 41C 22L 6D	12		PZ
519714	9950LS mm.50A 98B 50C 27L 8D	12		PZ

LUCCHETTI IBFM A COMBINAZIONE



Corpo in ottone. Arco in acciaio cromato. Lucchetti da mm.20 e mm.30 combinatore a 3 cifre. Lucchetti da mm.40 combinatore a 4 cifre.

Codice	Descrizione	Conf.	Euro	/Um
519742	2220/CC corpo mm.20, luce ar.mm.22	6		PZ
519743	2230/CC corpo mm.30, luce ar.mm.26	6		PZ
519744	2240/CC corpo mm.40, luce ar.mm.30	6		PZ

LUCCHETTI IBFM RETTANGOLARI A BAIONETTA

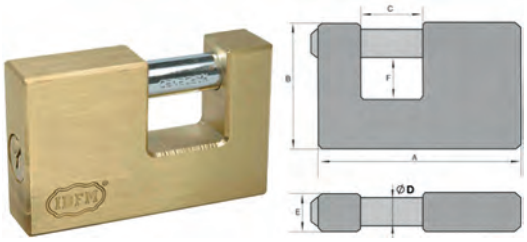

Corpo monoblocco in ottone. Asta temprata e cromata. In dotazione 2 chiavi. Chiave grezze ricambio mm(ns.cod): mm.50/60(850620), mm.75/90(850610).

Codice	Descrizione	Conf.	Euro	/Um
519680	9850 mm.50A 38B 15C 13F 15E 8D	6		PZ
519682	9860 mm.60A 45B 17C 14F 15,5E 10D	6		PZ
519684	9875 mm.76,2A 48B 24C 14F 18E 11D	6		PZ
519686	9890 mm.89A 60B 36C 19F 19E 12D	6		PZ

LUCCHETTI IBFM CORAZZATI



Corpo in ottone massiccio rivestito in acciaio carbonitrurato. Perno di chiusura girevole in acciaio temprato e cromato. In dotazione 2 chiavi. Chiave grezze ricambio mm(ns.cod): mm.60(850620), mm.80/90(850610).

Codice	Descrizione	Conf.	Euro	/Um
519720	9960 mm.62A 54B 22C 11F 25E 10D	6		PZ
519725	9980 mm.80A 68B 30C 14F 29E 11D	6		PZ
519728	9990 mm.90A 75B 36C 17F 30E 12D	6		PZ
519722	9960 KA mm.62A 54B 22C 11F 25E 10D	6		PZ
519730	9990 KA mm.90A 75B 36C 17F 30E 12D	6		PZ

LUCCHETTI IBFM ARCO REGOLABILE



Corpo in ottone. Arco in acciaio cromato. Regolazione arco mm.62-154. Doppio scrocco. In dotazione 2 chiavi.

Codice	Descrizione	Conf.	Euro	/Um
519751	2250/RLS corpo mm.50	6		PZ

LUCCHETTI CORBIN ARCO STANDARD ART.PL110



Corpo in ottone. Arco carbonitrurato. 2 chiavi. Doppio scrocco di bloccaggio per misure 40-50-60-70. Chiave grezza ricambio: mm.20/ns.cod.595904, mm.25/ns.cod.595905, mm.30/ns.cod.850618, mm.40/ns.cod.850620, mm.50-60/ns.cod.850610, mm.70/ns.cod.850630.

Codice	Descrizione	Conf.	Euro	/Um
596001	PL110.20 mm.20A 20B 12C 3D 10E	12		PZ
596002	PL110.25 mm.25A 25B 14C 4D 14E	12		PZ
596003	PL110.30 mm.30A 28B 17C 5D 15E	12		PZ
596004	PL110.40 mm.40A 33B 23C 6D 23E	12		PZ
596005	PL110.50 mm.50A 40B 30C 8D 28E	6		PZ
596006	PL110.60 mm.60A 42B 38C 9D 32E	6		PZ
596007	PL110.70 mm.70A 48B 42C 11D 40E	4		PZ
595981	PL110.20 KA mm.20A 20B 12C 3D 10E	12		PZ
595982	PL110.25 KA mm.25A 25B 14C 4D 14E	12		PZ
595983	PL110.30 KA mm.30A 28B 17C 5D 15E	12		PZ
595984	PL110.40 KA mm.40A 33B 23C 6D 23E	12		PZ
595985	PL110.50 KA mm.50A 40B 30C 8D 28E	6		PZ
595986	PL110.60 KA mm.60A 42B 38C 9D 32E	6		PZ

LUCCHETTI CORBIN ARCO LUNGO ART.PL112



Corpo in ottone. Arco lungo carbonitrurato. 2 chiavi. Doppio scrocco di bloccaggio per misure 40-50-60-70. Chiave grezza ricambio: mm.20/ns.cod.595904, mm.25/ns.cod.595905, mm.30/ns.cod.850618, mm.40/ns.cod.850620, mm.50/ns.cod.850610.

Codice	Descrizione	Conf.	Euro	/Um
596008	PL112.20 mm.20A 20B 23C 3D 10E	12		PZ
596009	PL112.25 mm.25A 25B 25C 4D 14E	12		PZ
596010	PL112.30 mm.30A 28B 32C 5D 15E	12		PZ
596013	PL112.40 mm.40A 33B 41C 6D 23E	12		PZ
596017	PL112.50 mm.50A 40B 80C 8D 28E	6		PZ
595972	PL112.20 KA mm.20A 20B 23C 3D 10E	12		PZ
595973	PL112.25 KA mm.25A 25B 25C 4D 14E	12		PZ
595974	PL112.30 KA mm.30A 28B 32C 5D 15E	12		PZ
595976	PL112.40 KA mm.40A 33B 41C 6D 23E	12		PZ
595978	PL112.50 KA mm.50A 40B 80C 8D 28E	6		PZ

LUCCHETTI CORBIN MARINI ARCO STANDARD ART.PL120



A prova di corrosione. Corpo e arco in ottone cromato lucido. Protezione meccanismi interni con anello in gomma sull'arco. 2 chiavi. Doppio scrocco di bloccaggio per misure 40-50. Chiave grezza ricambio: mm.30/ns.cod.850618, mm.40/ns.cod.850620, mm.50/ns.cod.850610.

Codice	Descrizione	Conf.	Euro	/Um
595926	PL120.30 mm.30A 28B 17C 5D 15E	12		PZ
595927	PL120.40 mm.40A 33B 23C 6D 23E	12		PZ
595928	PL120.50 mm.50A 40B 30C 8D 28E	6		PZ

LUCCHETTI CORBIN MARINI ARCO LUNGO ART.PL122

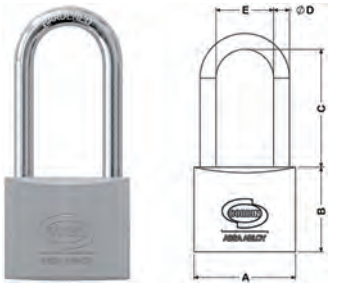

A prova di corrosione. Arco lungo. Corpo e arco in ottone cromato lucido. Protezione meccanismi interni con anello in gomma sull'arco. 2 chiavi. Doppio scrocco di bloccaggio per misura 40. Chiave grezza ricambio: mm.30/ns.cod.850618, mm.40/ns.cod.850620.

Codice	Descrizione	Conf.	Euro	/Um
595931	PL122.30 mm.30A 28B 32C 5D 15E	12		PZ
595932	PL122.40 mm.40A 33B 41C 6D 23E	12		PZ

LUCCHETTI CORBIN ANTISCASSO ART.PL311

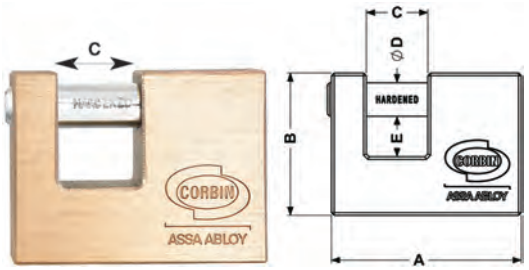

Corpo in ottone. Gancio carbonitrurato. 3 chiavi. Chiave grezza ricambio: mm.50/ns.cod.850620, mm.70-90/ns.cod.850610.

Codice	Descrizione	Conf.	Euro	/Um
595805	PL311.50 mm.50A 37B 15C 8D 12E	6		PZ
595807	PL311.70 mm.70A 51B 22C 12D 15E	6		PZ
595809	PL311.90 mm.90A 57B 36C 12D 18E	6		PZ
595802	PL311.50 KA mm.50A 37B 15C 8D 12E	6		PZ
595803	PL311.70 KA mm.70A 51B 22C 12D 15E	6		PZ
595804	PL311.90 KA mm.90A 57B 36C 12D 18E	6		PZ

LUCCHETTI CORBIN CORAZZATI ART.PL211

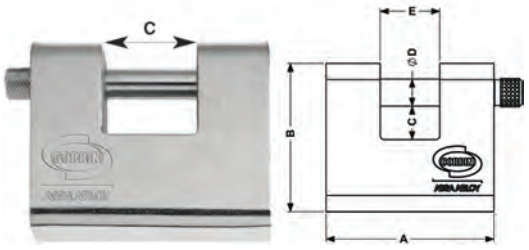

Corpo in ottone nichelato rivestito da corazza in acciaio carbonitrurato. Gancio carbonitrurato. 2 chiavi. Chiave grezza ricambio: mm.60-80-90/ns.cod.850610.

Codice	Descrizione	Conf.	Euro	/Um
595790	PL211.60 mm.62A 55B 12C 10D 22E	6		PZ
595791	PL211.80 mm.81A 69B 15C 11D 30E	6		PZ
595792	PL211.90 mm.91A 75B 19C 12D 36E	6		PZ
595795	PL211.60 KA mm.62A 55B 12C 10D 22E	6		PZ
595797	PL211.90 KA mm.91A 75B 19C 12D 36E	6		PZ

LUCCHETTI CORAZZATI PER CATENA YALE ART.160ME



Corpo in ottone rivestito da corazza in acciaio carbonitrurato resistente al taglio, nichelato. Gancio cementato temprato. 2 catenacci di bloccaggio gancio. 3 chiavi in ottone nichelato.

Codice	Descrizione	Conf.	Euro	/Um
595798	160ME82 corpo mm.82, C mm. 9	6		PZ
595799	160ME92 corpo mm.91, C mm.11	6		PZ

LUCCHETTI CORBIN A CAMPANA ART.400.00



Cuffia esterna in acciaio inox. Azionamento con cilindro Corbin con speciale profilo paracentrico. Protezione contro lo strappo e la foratura. Squadra di bloccaggio alla serranda in acciaio e campana in ottone. 3 chiavi per lucchetto.

Codice	Descrizione	Conf.	Euro	/Um
595945		1		PZ

LUCCHETTI YALE ARCO LUNGO ART.113 KA



Corpo in ottone massiccio. Arco lungo acciaio cementato, ramato, nichelato e cromato. 2 chiavi ottone nichelato. Doppio scrocco di bloccaggio per misure 40-50.

Codice	Descrizione	Conf.	Euro	/Um
595958	1130030X KA corpo mm.30, luce mm.40	6		PZ
595959	1130040X KA corpo mm.40, luce mm.66	6		PZ
595960	1130050X KA corpo mm.50, luce mm.91	6		PZ

LUCCHETTI YALE ART.Y110 GANCIO REGOLABILE



Corpo in ottone massiccio. Arco regolabile in acciaio cementato, ramato, nichelato e cromato. Regolazione arco mm.59-155. Doppio scrocco. Dotato di 3 chiavi cod.595772.

Codice	Descrizione	Conf.	Euro	/Um
595920	art.Y110/50/155/1 corpo mm.51	1		BLI

LUCCHETTI YALE CORAZZATI ART.160ME



Corpo in ottone massiccio, rivestimento in acciaio carbonitrurato e cromato. 3 chiavi ottone nichelato.

Codice	Descrizione	Conf.	Euro	/Um
595966	160ME60 KA corpo mm.60, C mm.22	6		PZ

LUCCHETTI MONOBLOCCO YALE ART.Y164



Corpo monoblocco in acciaio carbonitrurato. Gancio cementato temprato. Chiave piatta. 3 chiavi.

Codice	Descrizione	Conf.	Euro	/Um
595789	1640185 corpo mm.84, C mm.36,5	6		PZ
595785	1640185KA corpo mm.84, C mm.36,5	6		PZ

LUCCHETTI CORBIN COMBINAZIONE KOMBO PL020



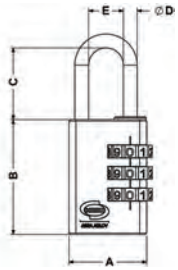

Corpo in ottone. Arco acciaio cromato. Lucchetti mm.20-30: combinatore 3 cifre. Lucchetti mm.40: combinatore 4 cifre.

Codice	Descrizione	Conf.	Euro	/Um
595910	PL020.21 mm.21A 30B 22C 3D 9E	12		PZ
595911	PL020.31 mm.30A 41B 26C 5D 13E	12		PZ
595912	PL020.41 mm.38A 49B 30C 6D 19E	12		PZ

LUCCHETTI YALE COMBINAZIONE YP2



Combinatore a 3 cifre. Per borse e valigie. Arco d.mm.3.

Codice	Descrizione	Conf.	Euro	/Um
595892	corpo mm.23x34	6		PZ

LUCCHETTI YALE COMBINAZIONE NOVELTY 2B



Combinatore a 3 cifre. Corpo in zinco.

Codice	Descrizione	Conf.	Euro	/Um
595898		5		PZ

LUCCHETTI YALE COMBINAZIONE NOVELTY 4S



Combinatore a 4 cifre. Corpo in zinco.

Codice	Descrizione	Conf.	Euro	/Um
595900		5		PZ

LUCCHETTI YALE COMBINAZIONE CON CAVO YR1



Combinatore a 4 cifre. Cavo allungabile fino a mt.2. Per borse e valigie per aggancio a punti fissi.

Codice	Descrizione	Conf.	Euro	/Um
595896	corpo mm.64x90	1		PZ

LUCCHETTI YALE DA VIAGGIO TSA YTP3



Combinatore a 3 cifre. Corpo in zinco. Arco di acciaio (cavo). Per borse e valigie. Il dispositivo TSA permette al personale di sicurezza aeroportuale di esaminare il contenuto bagaglio senza forzare il lucchetto.

Codice	Descrizione	Conf.	Euro	/Um
595890	corpo mm.32x38	6		PZ

LUCCHETTI YALE DA VIAGGIO TSA YTL1



Combinatore a 3 cifre. Corpo in abs. Arco in polipropilene. Fascia di 2 metri di lunghezza. Colore rosso. Per borse e valigie. Il dispositivo TSA permette al personale di sicurezza aeroportuale di esaminare il contenuto bagaglio senza forzare il lucchetto.

Codice	Descrizione	Conf.	Euro	/Um
595888	corpo mm.62x97	6		PZ

LUCCHETTI YALE DA VIAGGIO TSA YTP2



Combinatore a 3 cifre. Corpo e arco in zinco. Colore giallo. Per borse e valigie. Il dispositivo TSA permette al personale di sicurezza aeroportuale di esaminare il contenuto bagaglio senza forzare il lucchetto.

Codice	Descrizione	Conf.	Euro	/Um
595889	corpo mm.27x68	6		PZ

LUCCHETTI VIRO FAI A COMBINAZIONE VARIABILE



Codice	Descrizione	Conf.	Euro	/Um
606691	405.9 nichelato, corpo mm.20x32	5		PZ
606692	404.9 nichelato, corpo mm.30x37	5		PZ

LUCCHETTI CISA LOGO ARCO STANDARD ART.21010



Corpo monoblocco in ottone smerigliato. Arco in acciaio carbonitrurato nichelato. 2 chiavi in ottone nichelato con profilo paracentrico.

Codice	Descrizione	Conf.	Euro	/Um
596072	21010.20 corpo mm.20, luce ar.11,3	12		PZ
596074	21010.30 corpo mm.30, luce ar.16,9	12		PZ
596075	21010.40 corpo mm.40, luce ar.22,4	12		PZ
596076	21010.50 corpo mm.50, luce ar.28,7	6		PZ
596077	21010.60 corpo mm.60, luce ar.34,7	6		PZ

LUCCHETTI CISA ARCO LUNGO ART.22011



Corpo monoblocco in ottone smerigliato. Arco lungo in acciaio carbonitrurato nichelato. 2 chiavi in ottone nichelato con profilo paracentrico.

Codice	Descrizione	Conf.	Euro	/Um
596092	22011.31 corpo mm.30, luce ar. 65	12		PZ
596095	22011.41 corpo mm.40, luce ar. 63,5	12		PZ
596098	22011.52 corpo mm.50, luce ar.127	6		PZ

LUCCHETTI ANTISCASSO CISA ART.21610



Corpo monoblocco in ottone smerigliato. Arco in acciaio cementato nichelato con testa antistrappo. 2 chiavi in ottone nichelato.

Codice	Descrizione	Conf.	Euro	/Um
596294	21610.90 corpo mm.90, C mm.35	6		PZ

LUCCHETTI MONOBLOCCO ACCIAIO CISA ART.28550



Corpo monoblocco in acciaio carbonitrurato. Arco in acciaio cementato. 2 chiavi. Misura mm.85 con perno d.14.

Codice	Descrizione	Conf.	Euro	/Um
596380	28550.66 corpo mm.66, C mm.20	6		PZ
596383	28550.75 corpo mm.75, C mm.27	6		PZ
596384	28550.84 corpo mm.84, C mm.36	6		PZ
596385	28550.85 corpo mm.85, C mm.36	6		PZ
596392	28550.84 KA corpo mm.84, C mm.36	6		PZ

LUCCHETTI MONOBLOCCO ISEO CLARUS

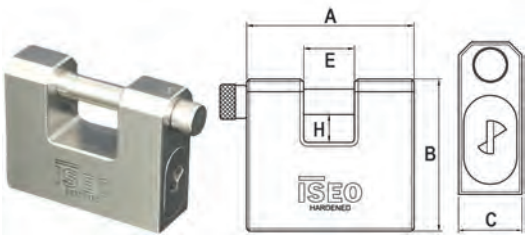

Corpo monoblocco in acciaio carbonitrurato. Stelo in acciaio cementato. Bloccaggio stelo con sfera. Corpo mm.66 perno d.mm.10. Corpo mm.77 e mm.84 perno d.mm.12. In dotazione 3 chiavi. Chiavi grezze ricambio ns.cod.850432.

Codice	Descrizione	Conf.	Euro	/Um
848900	2406611 mm.66A 60B 20E 25C 11H	6		PZ
848901	2407513 mm.75A 62B 27E 28C 12,7H	6		PZ
848902	2408418 mm.84A 67B 36E 28C 17,5H	6		PZ
848905	2408418KA mm.84A 67B 36E 28C 17,5H	6		PZ

LUCCHETTI VIRO FAI RETTANGOLARI ARCO STANDARD



Corpo in ottone massiccio satinato, con spigoli smussati antiabrasione. Arco in acciaio cementato e temprato per un'alta resistenza al taglio. 2 chiavi in dotazione.

Codice	Descrizione	Conf.	Euro	/Um
596716	art.550, corpo mm.16, luce mm.10	12		PZ
596720	art.551, corpo mm.20, luce mm.11	12		PZ
596725	art.552, corpo mm.25, luce mm.14	12		PZ
596730	art.553, corpo mm.30, luce mm.17	12		PZ
596740	art.554, corpo mm.40, luce mm.23	12		PZ
596750	art.555, corpo mm.50, luce mm.30	6		PZ
596760	art.556, corpo mm.60, luce mm.35	6		PZ
596770	art.557, corpo mm.70, luce mm.33	6		PZ

LUCCHETTI VIRO FAI RETTANGOLARI ARCO LUNGO



Corpo in ottone massiccio satinato, con spigoli smussati antiabrasione. Arco lungo in acciaio cementato e temprato per un'alta resistenza al taglio. 2 chiavi in dotazione.

Codice	Descrizione	Conf.	Euro	/Um
596803	art.553.32, corpo mm.30, luce mm.32	6		PZ
596806	art.554.42, corpo mm.40, luce mm.42	6		PZ
596809	art.555.49, corpo mm.50, luce mm.49	6		PZ

LUCCHETTI VIRO OTTONE CILINDRICI



2 catenacci in acciaio cementato e temprato non raggiungibili col grimaldello e un pistoncino antiscasso. 2 chiavi in dotazione.

Codice	Descrizione	Conf.	Euro	/Um
597340	203, corpo mm.40, luce ar.20	6		PZ
597350	102, corpo mm.50, luce ar.25	6		PZ
597360	103, corpo mm.60, luce ar.31	6		PZ
597370	104, corpo mm.70, luce ar.35	4		PZ

LUCCHETTI VIRO FAI CORAZZATI



Corpo in ottone massiccio ricoperto da una corazza di acciaio temprato, ramato, nichelato, cromato. Asta di chiusura rotante in acciaio cementato e temprato. Barilotto in acciaio. 3 chiavi in dotazione.

Codice	Descrizione	Conf.	Euro	/Um
596906	4015, corpo mm.62, C mm.22	6		PZ
596909	4017, corpo mm.91, C mm.36	6		PZ

LUCCHETTI VIRO COMPLETAMENTE CORAZZATI



Corpo in ottone ricoperto da una corazza di acciaio temprato e cromato. Asta di chiusura con testa riportata antistrappo. 3 chiavi in dotazione art.39.

Codice	Descrizione	Conf.	Euro	/Um
597520	4115, corpo mm.60, C mm.20	1		PZ
597530	4116, corpo mm.75, C mm.27	1		PZ
597540	4117, corpo mm.84, C mm.36	1		PZ

LUCCHETTI VIRO PER CATENA COMPLETAMENTE CORAZZATI



Corpo in ottone ricoperto da una corazza di acciaio temprato, ramato, nichelato e cromato. 2 aste di chiusura indipendenti, con testa riportata, antistrappo. 3 chiavi in dotazione.

Codice	Descrizione	Conf.	Euro	/Um
597620	4125, corpo mm.76, C mm.10	1		PZ
597630	4126, corpo mm.83, C mm.11,5	1		PZ

CRAVATTE VIRO ACCESSORIO CHIUSURA

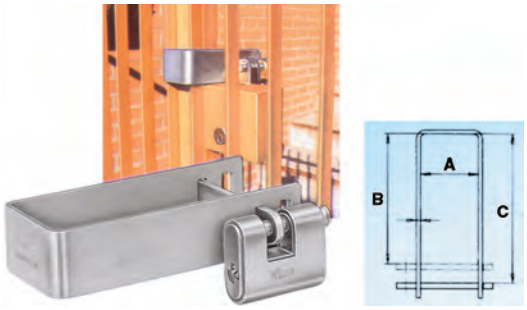

Per lucchetti. Regolabili in due posizioni. Cementate, temprate e zincate.

Codice	Descrizione	Conf.	Euro	/Um
606676	art.676, A mm.50 B mm. 96 C mm.116	4		PZ
606677	art.677, A mm.60 B mm.136 C mm.156	4		PZ

CHIUSURA SUPPLEMENTARE VIRO VAN LOCK 4222



Chiusura supplementare FISSA per i portelloni dei veicoli commerciali. Corpo monoblocco in acciaio inox. Applicabile sulle porte posteriori a battente e su quelle laterali a scorrimento, oppure su entrambe, nella versione coppia in KA (stessa chiave). Chiave a 7 pistoncini e piastrina rotante antitrapano. Chiave estraibile solo con Van Lock chiuso. Dispositivo sblocco di emergenza dall'interno.

Codice	Descrizione	Conf.	Euro	/Um
597890	4222 kit 1pz (3 chiavi)	1		KIT
597891	4222-4222 kit 2pz KA (3 chiavi)	1		KIT

CHIUSURA SUPPLEMENTARE MERONI UFO



Chiusura supplementare MOBILE per i portelloni dei veicoli commerciali. Calotta in zama (finitura Nickel Matt) contiene 4 sfere in acciaio cementate antitrapano. Cilindro antitrapano e anti-picking, con omologazione TÜV e CNPP. Adatto sia all'installazione su portellone laterale che posteriore.

Codice	Descrizione	Conf.	Euro	/Um
849000	UFO kit 1pz (2chiavi)	1		KIT
849001	UFO kit 2pz KA (3chiavi)	1		KIT

CHIUSURA SUPPLEMENTARE MERONI UFO+

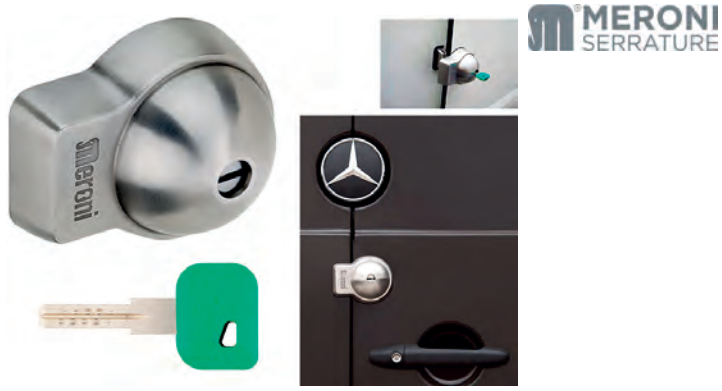

Chiusura supplementare FISSA per i portelloni dei veicoli commerciali. Acciaio inox ad alta resistenza. Cilindro punzonato antitrapano a chiave PIATTA. Adatto sia all'installazione su portellone laterale che posteriore. La chiave deve essere utilizzata soltanto per l'apertura, mentre la chiusura avviene automaticamente accostando il portellone.

Codice	Descrizione	Conf.	Euro	/Um
849005	UFO+ kit 2pz KA (3chiavi)	1		KIT

CHIUSURA SUPPLEMENTARE MERONI UFO3 SMART



Chiusura supplementare FISSA per i portelloni dei veicoli commerciali. Acciaio temprato HRC 52:54 ad alta resistenza. Cilindro a 8 spine radiali anti-picking, nucleo temprato cementato anti-drilling. La chiave deve essere utilizzata soltanto per l'apertura, mentre la chiusura avviene automaticamente accostando il portellone.

Codice	Descrizione	Conf.	Euro	/Um
849007	UFO3 SMART kit 1pz (2 chiavi)	1		KIT
849008	UFO3 SMART kit 2pz KA (3chiavi)	1		KIT

CHIUSURA SUPPLEMENTARE MERONI UFO3 SMART DUO



Chiusura supplementare FISSA per i veicoli commerciali. Acciaio temprato HRC 52:54 ad alta resistenza. Cilindro a 8 spine radiali anti-picking, nucleo temprato cementato anti-drilling. La chiave si può estrarre sia in posizione CHIUSO consentendo la chiusura automatica della serratura quando il portellone viene serrato, sia in posizione APERTO disattivando la chiusura automatica del prodotto.

Codice	Descrizione	Conf.	Euro	/Um
849012	UFO3 SMART DUO kit 1pz (2 chiavi)	1		KIT
849013	UFO3 SMART DUO kit 2pz KA (3chiavi)	1		KIT
849014	UFO3 SMART DUO kit 3pz KA (3chiavi)	1		KIT

CHIUSURA SUPPLEMENTARE MERONI UFO3 COMFORT



Chiusura supplementare FISSA per i portelloni dei veicoli commerciali. Acciaio temprato HRC 52:54 ad alta resistenza. Cilindro punzonato antitrapano a chiave PIATTA. Adatto sia all'installazione su portellone laterale che posteriore. La chiave deve essere utilizzata soltanto per l'apertura, mentre la chiusura avviene automaticamente accostando il portellone.

Codice	Descrizione	Conf.	Euro	/Um
849018	UFO3 COMFORT kit 1pz (2 chiavi)	1		KIT
849019	UFO3 COMFORT kit 2pz KA (3chiavi)	1		KIT

LUCCHETTI PER BICI ABUS 1100/55 COMBINAZIONE



LIVELLO SICUREZZA ABUS 1. Colori assortiti: nero, blu, rosso e argento. Cavo in acciaio d.mm.6, guaina in PVC, combinazione con combinatore a 3 cifre.

Codice	Descrizione	Conf.	Euro	/Um
596471	lunghezza cm.55	12		PZ

LUCCHETTI PER BICI ABUS 1900/55 CILINDRO



LIVELLO SICUREZZA ABUS 1. Colori assortiti: nero, blu, rosso e argento. Cavo in acciaio d.mm.6, guaina in PVC, cilindro Abus e 2 chiavi.

Codice	Descrizione	Conf.	Euro	/Um
596479	lunghezza cm.55	12		PZ

LUCCHETTI PER BICI ABUS 1950/120 A SPIRALE



LIVELLO SICUREZZA ABUS 1. Colori assortiti: nero, blu, rosso e argento. Robusto e flessibile cavo a spirale d.mm.7,5, guaina in PVC, cilindro Abus e 2 chiavi.

Codice	Descrizione	Conf.	Euro	/Um
596486	lunghezza cm.120	12		PZ

LUCCHETTI PER BICI ABUS 1500/60 WEB COLOR



LIVELLO SICUREZZA ABUS 3. Catena in acciaio da mm.4 con copertura in tessuto. Cilindro Abus e 2 chiavi. Chiusura con un click. Colori assortiti: rosso, arancione, lime.

Codice	Descrizione	Conf.	Euro	/Um
596505	lunghezza cm.60	12		PZ

LUCCHETTI PER BICI ABUS FACILO 32/150 CON SUPPORTO



LIVELLO SICUREZZA ABUS 7. Arco parabolico da mm.12 in acciaio cementato speciale. Cilindro Abus e 2 chiavi. Luce arco mm.230. Arco con doppio bloccaggio. Supporto in dotazione.

Codice	Descrizione	Conf.	Euro	/Um
596510		6		PZ

LUCCHETTI VIRO STOP SCOOTER PIAGGIO ART.135



Corpo verniciato con asta di chiusura in acciaio temprato. Applicabile su freni disco degli scooter, in particolare modelli Piaggio. Perno d.5,5.

Codice	Descrizione	Conf.	Euro	/Um
608283		1		PZ

LUCCHETTI VIRO BLINDATI PER CATENA ART.4230



Per catene da d.mm.7 a d.mm.10,5. Due aste di chiusura indipendenti.

Codice	Descrizione	Conf.	Euro	/Um
608262		1		PZ

LUCCHETTI CAVO PER CICLI LIONS 2414



Cavo in acciaio ricoperto da guaina in PVC. Con 2 chiavi.

Codice	Descrizione	Conf.	Euro	/Um
608324	cavo d.mm.4,5 lunghezza cm.65	12		PZ

LUCCHETTI CAVO PER CICLI LIONS 1712



Cavo in acciaio ricoperto da guaina in PVC. Con 2 chiavi.

Codice	Descrizione	Conf.	Euro	/Um
608326	cavo d.mm.6 lunghezza cm.65	1		PZ

LUCCHETTI CAVO SPIRALE PER CICLI LIONS 5262



Cavo a spirale in acciaio ricoperto da guaina in PVC. Con 2 chiavi.

Codice	Descrizione	Conf.	Euro	/Um
608328	cavo d.mm.8 lunghezza cm.120	10		PZ

LUCCHETTI CAVO ACCIAIO CON BOSSOLI LIONS 8080



Cavo di sicurezza in acciaio protetto da bossoli. Guaina in PVC. Con 2 chiavi.

Codice	Descrizione	Conf.	Euro	/Um
608334	cavo d.mm.18 lunghezza cm.85	6		PZ

LUCCHETTI CAVO ACCIAIO CON BOSSOLI LIONS 9754



Cavo di sicurezza in acciaio protetto da bossoli. Guaina in PVC. Con 2 chiavi.

Codice	Descrizione	Conf.	Euro	/Um
608338	cavo d.mm.22 lunghezza cm.120	1		PZ

LUCCHETTI CAVO ACCIAIO COMBINAZIONE LIONS 356Y



Cavo di sicurezza in acciaio. Guaina in PVC. Sistema di chiusura con combinazione.

Codice	Descrizione	Conf.	Euro	/Um
608345	cavo d.mm.12 lunghezza cm.100	1		PZ

LUCCHETTI CAVO ACCIAIO LIONS 408H



Cavo di sicurezza in acciaio. Guaina in PVC. Sistema di chiusura con dispositivo a scatto e chiave.

Codice	Descrizione	Conf.	Euro	/Um
608348	cavo d.mm.12 lunghezza cm.100	1		PZ

LUCCHETTI BLOCCADISCO LIONS 1424



Bloccadisco per moto. Applicabile su freni disco. 2 chiavi.

Codice	Descrizione	Conf.	Euro	/Um
608401	art.1424-05, perno d.mm. 5	1		PZ
608403	art.1424-10, perno d.mm.10	1		PZ

CATENA ANTIFURTO PER MOTO LIONS 6996

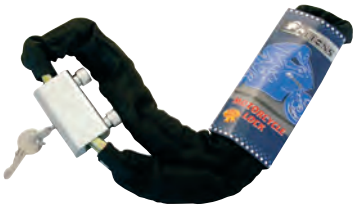

Catena in acciaio a maglia quadra ricoperta da guaina in polipropilene. Lucchetto blindato. Con 2 chiavi CO33.

Codice	Descrizione	Conf.	Euro	/Um
608662	catena d.mm.8 lunghezza mm. 900	10		PZ
608663	catena d.mm.8 lunghezza mm.1200	10		PZ

CATENA ANTIFURTO PER MOTO LIONS 5940



Catena in acciaio a maglia quadra ricoperta da guaina in PVC. Con lucchetto e 2 chiavi CO33.

Codice	Descrizione	Conf.	Euro	/Um
608642	catena d.mm.5,5 lunghezza mm. 600	12		PZ
608645	catena d.mm.7 lunghezza mm. 900	12		PZ
608646	catena d.mm.7 lunghezza mm.1200	12		PZ

PIASTRE SICUREZZA MINUTEX ART.952

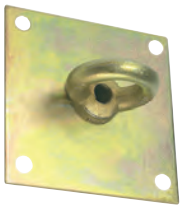

Piastra in accaio tropicalizzato cm.15x15. Anello d.interno mm.40.

Codice	Descrizione	Conf.	Euro	/Um
607300		4		PZ

CATENA ANTIFURTO TEMPERATA



In acciaio temperato. Maglia genovese zincata ricoperta da guaina in plastica colorata trasparente.

Codice	Descrizione	Conf.	Euro	/Um
392406	d.mm.4,5 lungh.cm.60	10		PZ
392408	d.mm.4,5 lungh.cm.80	5		PZ
392409	d.mm.6,0 lungh.cm.80	5		PZ
392410	d.mm.6,0 lungh.cm.100	5		PZ
392412	d.mm.6,0 lungh.cm.120	5		PZ
392416	d.mm.8,0 lungh.cm.60	3		PZ
392419	d.mm.8,0 lungh.cm.100	3		PZ
392422	d.mm.8,0 lungh.cm.120	3		PZ

CATENA ANTIFURTO PER BICI E MOTO



Catena a maglia quadra in acciaio legato cementato e zincato, ricoperta da una guaina in polipropilene. Terminali in plastica resistenti all'urto.

Codice	Descrizione	Conf.	Euro	/Um
392423	bike d.mm. 6 lungh.cm. 60	10		PZ
392424	bike d.mm. 6 lungh.cm. 80	10		PZ
392425	bike d.mm. 6 lungh.cm.100	10		PZ
392426	blokker d.mm.10 lungh.cm.100	1		PZ
392427	blokker d.mm.10 lungh.cm.120	1		PZ
392428	blokker d.mm.10 lungh.cm.150	1		PZ
392432	skay d.mm. 8 lungh.cm. 80	1		PZ
392433	skay d.mm. 8 lungh.cm.100	1		PZ
392435	skay d.mm. 8 lungh.cm.120	1		PZ

CATENA ANTIFURTO MAGLIA QUADRA



Catena in acciaio legato cementato, maglia a D zincata, ricoperta da guaina in plastica termoretratta.

Codice	Descrizione	Conf.	Euro	/Um
392456	catena d.mm. 6 lungh.cm. 60	50		PZ
392457	catena d.mm. 6 lungh.cm. 80	40		PZ
392458	catena d.mm. 6 lungh.cm.100	35		PZ
392460	catena d.mm. 8 lungh.cm. 80	25		PZ
392461	catena d.mm. 8 lungh.cm.100	20		PZ
392462	catena d.mm. 8 lungh.cm.120	15		PZ
392470	catena d.mm.10 lungh.cm.100	15		PZ
392471	catena d.mm.10 lungh.cm.120	12		PZ
392472	catena d.mm.10 lungh.cm.150	10		PZ
392473	catena d.mm.10 lungh.cm.200	5		PZ

CASSEFORTI JUWEL DIGITALI SERIE 44



JUWEL

Da incasso. Sistema a combinazione elettronica digitale, testato CE. 111.111.000 combinazioni possibili. Movimento a motore. Alimentazione a batteria 6V. Il pomello fuoriesce e rientra automaticamente. Test di manipolazione. Blocco antimanipolazione. Costruzione RINFORZATA: porta acciaio mm.8, spessore totale mm.55, tagliata laser. Apertura a tutta luce, cerniera a tutta altezza.

Codice	Descrizione	Conf.	Euro	/Um
383884	4423, mm.235H 365L 192P, 2 caten.	1		PZ
383885	4433, mm.295H 365L 192P, 3 caten.	1		PZ
383887	4454, mm.335H 415L 242P, 3+2 caten.	1		PZ
383889	4475, mm.515H 365L 292P, 3+2 caten.	1		PZ

CASSEFORTI JUWEL DIGITALI + CHIAVE SERIE 45



JUWEL

Da incasso. Sistema a combinazione elettronica digitale, testato CE. Chiave d'emergenza a 8 leve, bicifrata. 111.111.000 variazioni possibili. Movimento a motore. Alimentazione a batteria 6V. Il pomello fuoriesce e rientra automaticamente. Test di manipolazione. Blocco antimanipolazione. Porta acciaio mm.8, spessore totale mm.55, tagliata laser. Apertura a tutta luce, cerniere a tutta altezza.

Codice	Descrizione	Conf.	Euro	/Um
383890	4533, mm.295H 365L 192P, 2+2 caten.	1		PZ

CASSEFORTI JUWEL CHIAVE RINFORZATE SERIE 46



JUWEL

Da incasso. Serratura a 8 leve effettive, 2 mandate, chiavi bicifrate. Costruzione RINFORZATA: porta acciaio mm.8, spessore totale mm.55, tagliata laser. Apertura a tutta luce, cerniera a tutta altezza. Battute a U spessore mm.4 antisfondamento. Catenacci d.25 cromati, indipendenti, girevoli, montati su doppio supporto. Serrature corazzate con piastra di rinforzo.

Codice	Descrizione	Conf.	Euro	/Um
383913	4613, mm.195H 315L 192P, 1 caten.	1		PZ
383923	4623, mm.235H 365L 192P, 2 caten.	1		PZ
383933	4633, mm.295H 365L 192P, 2+2 caten.	1		PZ
383944	4644, mm.415H 265L 242P, 3 caten. (su ord.)	1		PZ
383954	4654, mm.335H 415L 242P, 3+2 caten.	1		PZ
383965	4665, mm.315H 465L 292P, 2+2 caten.	1		PZ
383975	4675, mm.515H 365L 292P, 3+2 caten.	1		PZ

CASSEFORTI JUWEL COMBINAZIONE SERIE 47



JUWEL

Da incasso. Serratura a combinazione a 3 dischi coassiali, antimanipolazione. 3 numeri, 1.440.000 variazioni possibili, cambio a chiave. Possibilità di azzeramento a porta aperta. Aprendo, la porta scatta in fuori. RINFORZATA: porta acciaio mm.8, spessore totale mm.55, tagliata laser. Apertura a tutta luce, cerniera a tutta altezza. Battute a U spessore mm.4. Catenacci d.25 cromati, girevoli.

Codice	Descrizione	Conf.	Euro	/Um
384072	4723, mm.235H 365L 192P, 2 caten.	1		PZ
384073	4733, mm.295H 365L 192P, 2+2 caten.	1		PZ
384074	4744, mm.415H 265L 242P, 3 caten.	1		PZ

CASSEFORTI JUWEL CHIAVE BASE SERIE 50



JUWEL

Da incasso. Serratura a 6 leve effettive, 2 mandate, chiavi bicifrate. Costruzione BASE: porta acciaio mm.8, spessore totale mm.42, tagliata laser. Apertura a tutta luce, cerniera a tutta altezza. 2 catenacci d.20, cromati, montati su doppio supporto. Battute orizzontali a U, spessore mm.4, antisfondamento.

Codice	Descrizione	Conf.	Euro	/Um
383894	5004, mm.175H 265L 190P	1		PZ
383896	5014, mm.195H 315L 190P	1		PZ
383898	5024, mm.235H 365L 190P	1		PZ
383900	5034, mm.295H 365L 190P	1		PZ
383908	5066, mm.315H 465L 290P	1		PZ
383911	5076, mm.515H 365L 295P	1		PZ

CASSEFORTI JUWEL DIGITALI SERIE 56



JUWEL

Da incasso. Sistema a combinazione elettronica digitale, testato CE. 111.111.000 variazioni possibili. Movimento a motore. Alimentazione a batteria 6V. Test di manipolazione. Blocco antimanipolazione. Costruzione BASE: porta acciaio mm.8, spessore totale mm.42, tagliata laser. Apertura a tutta luce, cerniera a tutta altezza. 2 catenacci d.20 cromati.

Codice	Descrizione	Conf.	Euro	/Um
383870	5614, mm.195H 315L 192P	1		PZ
383872	5624, mm.235H 365L 192P	1		PZ
383874	5634, mm.295H 365L 192P	1		PZ

CASSEFORTI JUWEL MODULO MATTONE CHIAVE SERIE 70



JUWEL

Misure modulo mattone. Serratura a 6 leve effettive, 2 mandate, chiavi bicifrate. Porta acciaio mm.8. Corpo mm.3, saldato a tratto continuo. Fori sul dorso per fissaggio al muro o in mobili, vetture, roulotte, imbarcazioni. I fori sono dotati di alette girevoli (eliminabili) per ancoraggio nel muro o nel pavimento. Ripiani spostabili. Serrature antimanipolazione.

Codice	Descrizione	Conf.	Euro	/Um
384011	7021, mm.160H 220L 110P, 2 alette	1		PZ

CASSEFORTI MOTTURA PERSONAL ELETTRONICA



Da incasso. Chiusura con combinazione elettronica. Certificate secondo norma UNI EN 14450, grado S2, da ICIM. Chiavistelli sagomati mm.24x20 a movimento motorizzato. Protezione al manganese estesa ai chiavistelli frontali. Una luce led si accende automaticamente a cassaforte aperta. 1 ripiano in dotazione. Spessore sportello mm.10. Spessore cornice mm.12.

Codice	Descrizione	Conf.	Euro	/Um
846601	11.3120 mis.est.mm.230H 350L 200P	1		PZ
846605	11.3225 mis.est.mm.290H 410L 250P	1		PZ
846606	11.3325 mis.est.mm.360H 460L 250P	1		PZ

CASSEFORTI MOTTURA PERSONAL CHIAVE + COMBINAZIONE



Da incasso. Chiusura con chiave e combinazione meccanica. Certificate secondo norma UNI EN 14450, grado S2, da ICIM. Serratura doppia mappa antideco. Chiavistelli sagomati mm.24x20. Protezione al manganese estesa ai chiavistelli frontali. In dotazione 1 ripiano e 2 chiavi 92297/5. Spessore sportello mm.10. Spessore cornice mm.12.

Codice	Descrizione	Conf.	Euro	/Um
846612	11.2120 mis.est.mm.230H 350L 200P	1		PZ
846613	11.2220 mis.est.mm.290H 410L 200P	1		PZ
846618	11.2225 mis.est.mm.290H 410L 250P	1		PZ
846619	11.2325 mis.est.mm.360H 460L 250P	1		PZ

CASSEFORTI MOTTURA PERSONAL CHIAVE



Da incasso. Chiusura con chiave. Certificate secondo norma UNI EN 14450, grado S2, da ICIM. Serratura doppia mappa antideco. Chiavistelli sagomati mm.24x20. Protezione al manganese estesa ai chiavistelli frontali. In dotazione 1 ripiano e 2 chiavi 92297/5. Spessore sportello mm.10. Spessore cornice mm.12.

Codice	Descrizione	Conf.	Euro	/Um
846631	11.1120 mis.est.mm.230H 350L 200P	1		PZ
846632	11.1220 mis.est.mm.290H 410L 200P	1		PZ
846633	11.1320 mis.est.mm.360H 460L 200P	1		PZ

CASSEFORTI POTENT CHIAVE



Da incasso. Chiusura con chiave. Porta acciaio mm.8, tagliata laser. 2 catenacci. Finitura grigio scuro. 2 chiavi in dotazione.

Codice	Descrizione	Conf.	Euro	/Um
596670	2517RSC mm.180H 260L 150P	1		PZ
596671	3121RSC mm.210H 310L 195P	1		PZ
596672	3625RSC mm.230H 360L 195P	1		PZ

ARMADI PORTAFUCILI 5 POSTI POTENT P50T



Armadi portafucili 5 posti in acciaio. Con tesoretto. Serratura di chiusura a doppia mappa a 6 gorges di combinazione, 2 chiavi in dotazione. 2 catenacci d.mm.18. Spessore corpo e sportello mm.2. Supporti rivestiti in gomma morbida.

Codice	Descrizione	Conf.	Euro	/Um
596677	P50T mm.1380H 315L 205P	1		PZ

Beta

Il privilegio della qualità.



Beta Quality Hand Tools

www.beta-tools.com

PUNZONI BETA ART.30



Codice	Descrizione	Conf.	Euro	/Um
B30020	d.mm.2, L mm.125	10		PZ
B30030	d.mm.3, L mm.125	10		PZ
B30040	d.mm.4, L mm.150	10		PZ
B30050	d.mm.5, L mm.150	10		PZ
B30060	d.mm.6, L mm.150	10		PZ

CACCIASPINA BETA ART.31



Codice	Descrizione	Conf.	Euro	/Um
B31002	d.mm. 2, L mm.110	10		PZ
B31003	d.mm. 3, L mm.128	10		PZ
B31004	d.mm. 4, L mm.146	10		PZ
B31005	d.mm. 5, L mm.164	10		PZ
B31006	d.mm. 6, L mm.182	10		PZ
B31008	d.mm. 8, L mm.200	10		PZ
B31010	d.mm.10, L mm.220	10		PZ

CACCIASPINA BETA ART.31-B6



In busta serie 6 pz.

Codice	Descrizione	Conf.	Euro	/Um
B31020	d.mm.2-3-4-5-6-8	1		SER

CACCIASPINA BETA ART.31-SP6



Espositore serie 6 pz.

Codice	Descrizione	Conf.	Euro	/Um
B31030	d.mm.2-3-4-5-6-8	1		SER

BULINI BETA ART.32



Codice	Descrizione	Conf.	Euro	/Um
B32100	d.mm.3, L mm.100	10		PZ
B32125	d.mm.4, L mm.125	10		PZ
B32150	d.mm.5, L mm.150	10		PZ

SCALPELLI NERVATI BETA ART.35



Codice	Descrizione	Conf.	Euro	/Um
B35001	L mm.100 x 14	10		PZ
B35002	L mm.125 x 17	10		PZ
B35003	L mm.150 x 20	10		PZ
B35004	L mm.200 x 23	10		PZ
B35005	L mm.250 x 29	3		PZ

CHIAVI COMBINATE BETA ART.42



Codice	Descrizione	Conf.	Euro	/Um
B42005	mm. 5,5	5		PZ
B42006	mm. 6	5		PZ
B42007	mm. 7	5		PZ
B42008	mm. 8	5		PZ
B42009	mm. 9	5		PZ
B42010	mm.10	5		PZ
B42011	mm.11	5		PZ
B42012	mm.12	5		PZ
B42013	mm.13	5		PZ
B42014	mm.14	5		PZ
B42015	mm.15	5		PZ
B42016	mm.16	5		PZ
B42017	mm.17	5		PZ
B42018	mm.18	5		PZ
B42019	mm.19	5		PZ
B42020	mm.20	3		PZ
B42021	mm.21	3		PZ
B42022	mm.22	3		PZ
B42023	mm.23	3		PZ
B42024	mm.24	3		PZ
B42025	mm.25	2		PZ
B42026	mm.26	2		PZ
B42027	mm.27	2		PZ
B42028	mm.28	2		PZ
B42029	mm.29	2		PZ
B42030	mm.30	2		PZ
B42032	mm.32	2		PZ
B42034	mm.34	1		PZ
B42035	mm.35	1		PZ
B42036	mm.36	1		PZ
B42038	mm.38	1		PZ
B42041	mm.41	1		PZ

CHIAVI COMBINATE BETA ART.42-B9



In busta serie 9 pz.

Codice	Descrizione	Conf.	Euro	/Um
B42064	mm.6-7-8-10-11-13-14-17-19	1		SER

CHIAVI COMBINATE BETA ART.42 IN SCATOLA



Codice	Descrizione	Conf.	Euro	/Um
B42065	art.42-S17 misure mm.6÷22	1		SER
B42070	art.42-S26 misure mm.6÷32	1		SER

CHIAVI COMBINATE BETA ART.42 SU SUPPORTO



Codice	Descrizione	Conf.	Euro	/Um
B42080	42-SPV1 supporto vuoto	1		PZ
B42085	42-SP25 ser.25 pz. misure mm.6÷32	1		SER
B42090	42-SPV2 supporto vuoto	1		PZ

CHIAVI COMBINATE BETA ART.42/SP15 SU SUPPORTO



Serie 15 pz: mm.6-7-8-9-10-11-12-13-14-15-16-17-19-22-24.

Codice	Descrizione	Conf.	Euro	/Um
B42078	42-SP15 ser.15 pz.	1		SER
B42102	42/SPV15 supporto VUOTO	1		PZ

CHIAVI COMBINATE BETA ART.42AS



Misure in pollici.

Codice	Descrizione	Conf.	Euro	/Um
B42106	1-4	5		PZ
B42108	5-16	5		PZ
B42110	3-8	5		PZ
B42111	7-16	5		PZ
B42113	1-2	5		PZ
B42114	9-16	5		PZ
B42121	13-16	5		PZ
B42122	7-8	5		PZ
B42124	15-16	2		PZ
B42127	1 1-16	2		PZ

CHIAVI COMBINATE BETA ART.42AS-B9



In busta serie 9 pz. Misure in pollici: 1/4, 5/16, 3/8, 7/16, 1/2, 9/16, 5/8, 11/16, 3/4.

Codice	Descrizione	Conf.	Euro	/Um
B42155		1		SER

CHIAVI COMBINATE BETA ART.42AS-13



In scatola serie 13 pz. Misure in pollici: 1/4, 5/16, 3/8, 7/16, 1/2, 9/16, 5/8, 11/16, 3/4, 13/16, 7/8, 15/16, 1.

Codice	Descrizione	Conf.	Euro	/Um
B42163		1		SER

CHIAVI A FORCHETTA SEMPLICI BETA ART.52



Codice	Descrizione	Conf.	Euro	/Um
B52008	mm. 8	1		PZ
B52009	mm. 9	1		PZ
B52010	mm.10	10		PZ
B52011	mm.11	10		PZ
B52012	mm.12	10		PZ
B52013	mm.13	10		PZ
B52014	mm.14	10		PZ
B52015	mm.15	10		PZ
B52016	mm.16	10		PZ
B52017	mm.17	10		PZ
B52018	mm.18	10		PZ
B52019	mm.19	10		PZ
B52021	mm.21	10		PZ
B52022	mm.22	5		PZ
B52023	mm.23	5		PZ
B52025	mm.25	5		PZ
B52026	mm.26	5		PZ
B52027	mm.27	5		PZ
B52028	mm.28	5		PZ
B52030	mm.30	5		PZ
B52032	mm.32	5		PZ
B52034	mm.34	1		PZ
B52035	mm.35	1		PZ
B52036	mm.36	1		PZ
B52038	mm.38	1		PZ
B52041	mm.41	1		PZ
B52042	mm.42	1		PZ
B52045	mm.45	1		PZ
B52046	mm.46	1		PZ
B52050	mm.50	1		PZ
B52055	mm.55	1		PZ
B52060	mm.60	1		PZ

CHIAVI A FORCHETTA DOPPIE BETA ART.55 IN BUSTA



Serie 8 pz: 6x7-8x9-10x11-12x13-14x15-16x17-18x19-20x22. Serie 12 pz: 6x7-8x9-10x11-12x13-14x15-16x17-18x19-20x22-21x23-24x26-25x28-30-32.

Codice	Descrizione	Conf.	Euro	/Um
B55158	art.55-B 8 busta serie 8 pz.	1		SER
B55159	art.55-BV8 busta vuota	1		PZ
B55162	art.55-B 12 busta serie 12 pz.	1		SER
B55163	art.55-BV12 busta vuota	1		PZ

CHIAVI A FORCHETTA DOPPIE BETA ART.55



Codice	Descrizione	Conf.	Euro	/Um
B55003	mm. 4x5	5		PZ
B55006	mm. 5x5,5	5		PZ
B55012	mm. 6x7	5		PZ
B55021	mm. 8x9	5		PZ
B55024	mm. 8x10	5		PZ
B55030	mm.10x11	5		PZ
B55035	mm.10x13	5		PZ
B55036	mm.11x13	5		PZ
B55042	mm.12x13	5		PZ
B55051	mm.13x17	5		PZ
B55054	mm.14x15	5		PZ
B55060	mm.16x17	5		PZ
B55066	mm.18x19	2		PZ
B55069	mm.19x22	2		PZ
B55075	mm.20x22	2		PZ
B55078	mm.21x23	2		PZ
B55081	mm.22x24	2		PZ
B55087	mm.24x26	2		PZ
B55090	mm.24x27	2		PZ
B55096	mm.25x28	2		PZ
B55099	mm.27x29	2		PZ
B55108	mm.30x32	2		PZ
B55114	mm.32x36	1		PZ
B55117	mm.34x36	1		PZ

CHIAVI A FORCHETTA DOPPIE BETA ART.55 IN SCATOLA



Serie 8 pz: 6x7-8x9-10x11-12x13-14x15-16x17-18x19-20x22. Serie 13 pz: 6x7-8x9-10x11-12x13-14x15-16x17-18x19-20x22-21x23-24x26-25x28-27x29-30-32.

Codice	Descrizione	Conf.	Euro	/Um
B55174	art.55-S8 serie 8 pz.	1		SER
B55182	art.55-S13 serie 13 pz.	1		SER

CHIAVI A FORCHETTA A PERCUSSIONE BETA ART.58



Codice	Descrizione	Conf.	Euro	/Um
B58027	mm. 27	1		PZ
B58032	mm. 32	1		PZ
B58060	mm. 60	1		PZ
B58075	mm. 75	1		PZ
B58090	mm. 90	1		PZ
B58095	mm. 95	1		PZ
B58100	mm.100	1		PZ
B58105	mm.105	1		PZ
B58110	mm.110	1		PZ

CHIAVI A FORCHETTA DOPPIE PICCOLE BETA ART.73



Codice	Descrizione	Conf.	Euro	/Um
B73040	mm. 4x4	10		PZ
B73045	mm. 4,5x4,5	10		PZ
B73050	mm. 5x5	10		PZ
B73060	mm. 6x6	10		PZ
B73070	mm. 7x7	10		PZ
B73090	mm. 9x9	10		PZ
B73110	mm.11x11	10		PZ
B73120	mm.12x12	10		PZ
B73140	mm.14x14	10		PZ

CHIAVI POLIGONALI A PERCUSSIONE BETA ART.78



Codice	Descrizione	Conf.	Euro	/Um
B78080	mm. 80	1		PZ
B78090	mm. 90	1		PZ
B78100	mm.100	1		PZ
B78105	mm.105	1		PZ
B78110	mm.110	1		PZ

CHIAVI A BUSSOLA POLIGONALI SNODATE BETA ART.80



Codice	Descrizione	Conf.	Euro	/Um
B80014	mm.14x15	5		PZ
B80020	mm.20x22	3		PZ
B80021	mm.21x23	3		PZ
B80024	mm.24x27	3		PZ

CHIAVI POLIGONALI DOPPIE CURVE BETA ART.90



Codice	Descrizione	Conf.	Euro	/Um
B90006	mm. 6x7	5		PZ
B90012	mm. 8x9	5		PZ
B90018	mm.10x11	5		PZ
B90027	mm.12x13	5		PZ
B90033	mm.14x15	5		PZ
B90039	mm.16x17	5		PZ
B90045	mm.18x19	5		PZ
B90051	mm.20x22	5		PZ
B90057	mm.21x23	3		PZ
B90063	mm.24x26	3		PZ
B90070	mm.25x28	3		PZ
B90073	mm.27x29	3		PZ
B90080	mm.30x32	3		PZ

CHIAVI POLIGONALI DOPPIE CURVE BETA ART.90S-13



In scatola serie 13 pz. Misure: 6x7-8x9-10x1112x13-14x15-16x17-18x1920x22-21x23-24x2625x28-27x29-30x32.

Codice	Descrizione	Conf.	Euro	/Um
B90170		1		SER

CHIAVI POLIGONALI CURVE SEMPLICI BETA ART.91



Codice	Descrizione	Conf.	Euro	/Um
B91080	mm. 80	1		PZ
B91085	mm. 85	1		PZ
B91090	mm. 90	1		PZ
B91100	mm.100	1		PZ

CHIAVI PER PONTEGGI BETA ART.93



Codice	Descrizione	Conf.	Euro	/Um
B93021	mm.21x22	5		PZ

CHIAVI A CRICCHETTO PER PONTEGGI BETA ART.93C



Codice	Descrizione	Conf.	Euro	/Um
B93121	mm.21x22	1		PZ

CHIAVI PER RACCORDI TUBI BETA ART.94



Codice	Descrizione	Conf.	Euro	/Um
B94010	mm.10x11	3		PZ
B94011	mm.11x13	3		PZ
B94012	mm.12x14	3		PZ
B94017	mm.17x19	2		PZ
B94019	mm.19x22	2		PZ
B94022	mm.22x24	2		PZ
B94024	mm.24x27	2		PZ

CHIAVI MASCHIO ESAGONALE CROMATE BETA ART.96



Piegate.

Codice	Descrizione	Conf.	Euro	/Um
B96015	mm. 1,5	20		PZ
B96020	mm. 2	20		PZ
B96025	mm. 2,5	20		PZ
B96030	mm. 3	20		PZ
B96035	mm. 3,5	20		PZ
B96040	mm. 4	20		PZ
B96045	mm. 4,5	20		PZ
B96050	mm. 5	20		PZ
B96060	mm. 6	20		PZ
B96070	mm. 7	10		PZ
B96080	mm. 8	10		PZ
B96090	mm. 9	10		PZ
B96100	mm.10	10		PZ
B96110	mm.11	10		PZ
B96120	mm.12	10		PZ
B96130	mm.13	10		PZ
B96140	mm.14	10		PZ
B96170	mm.17	5		PZ
B96190	mm.19	5		PZ
B96220	mm.22	3		PZ
B96240	mm.24	1		PZ
B96270	mm.27	1		PZ
B96300	mm.30	1		PZ

CHIAVI MASCHIO ESAGONALE CROMATE BETA ART.96LC



Piegate. Lunghe.

Codice	Descrizione	Conf.	Euro	/Um
B96320	mm.2 L mm.101	20		PZ
B96321	mm.2,5 L mm.113	20		PZ
B96322	mm.3 L mm.127	20		PZ
B96323	mm.3,5 L mm.138	20		PZ
B96324	mm.4 L mm.142	20		PZ
B96325	mm.4,5 L mm.154	20		PZ
B96326	mm.5 L mm.163	20		PZ
B96327	mm.6 L mm.184	20		PZ
B96328	mm.7 L mm.194	10		PZ
B96329	mm.8 L mm.205	10		PZ

CHIAVI MASCHIO ESAGONALE CROMATE BETA ART.96LC/SC8



Piegate. Lunghe. Supporto serie 8 pz.

Codice	Descrizione	Conf.	Euro	/Um
B96334	mm.2-2,5-3-4-5-6-8-10	1		SER

CHIAVI MASCHIO ESAGONALE CROMATE BETA ART.96BPC



Piegate. Con estremità sferica.

Codice	Descrizione	Conf.	Euro	/Um
B96340	mm.1,5 L mm. 79	10		PZ
B96341	mm.2 L mm. 84	10		PZ
B96342	mm.2,5 L mm. 89	10		PZ
B96343	mm.3 L mm. 99	10		PZ
B96344	mm.4 L mm.108	10		PZ
B96345	mm.5 L mm.126	10		PZ
B96346	mm.6 L mm.148	10		PZ
B96353	mm.7 L mm.157	5		PZ
B96347	mm.8 L mm.168	5		PZ
B96348	mm.10 L mm.187	5		PZ

CHIAVI MASCHIO ESAGONALE CROM. BETA ART.96BPC/SC9



Piegate. Con estremità sferica. Supporto serie 9 pz.

Codice	Descrizione	Conf.	Euro	/Um
B96354	mm.1,5-2-2,5-3-4-5-6-8-10	1		SER

CHIAVI MASCHIO ESAGONALE CROMATE BETA ART.96-BG7



Piegate. Supporto serie 7 pz.

Codice	Descrizione	Conf.	Euro	/Um
B96368	mm.2,5-3-4-5-6-8-10	1		SER

CHIAVI MASCHIO ESAGONALE CROMATE BETA ART.96-ST6



Piegate. Serie 6 pz.

Codice	Descrizione	Conf.	Euro	/Um
B96370	mm.2,5-3-4-5-6-8	3		SER

CHIAVI MASCHIO ESAGONALE CROMATE BETA ART.96-B10



Piegate. In busta serie 10 pz.

Codice	Descrizione	Conf.	Euro	/Um
B96380	mm.1,5-2-2,5-3-4-5-6-8-10-12	5		SER

CHIAVI MASCHIO ESAGONALE CROMATE BETA ART.96-SC9



Piegate. Supporto serie 9 pz.

Codice	Descrizione	Conf.	Euro	/Um
B96374	mm.1,5-2-2,5-3-4-5-6-8-10	1		SER

CHIAVI MASCHIO ESAGONALE CROMATE BETA ART.96-SC12



Piegate. Supporto serie 12 pz.

Codice	Descrizione	Conf.	Euro	/Um
B96395	mm.2-2,5-3-3,5-4-4,5-5-6-7-8-9-10	1		SER

CHIAVI MASCHIO ESAGONALE BRUNITE BETA ART.96N



Piegate.

Codice	Descrizione	Conf.	Euro	/Um
B96409	mm. 0,9	20		PZ
B96413	mm. 1,3	20		PZ
B96415	mm. 1,5	20		PZ
B96420	mm. 2	20		PZ
B96425	mm. 2,5	20		PZ
B96430	mm. 3	20		PZ
B96435	mm. 3,5	20		PZ
B96440	mm. 4	20		PZ
B96445	mm. 4,5	20		PZ
B96450	mm. 5	20		PZ
B96460	mm. 6	20		PZ
B96470	mm. 7	10		PZ
B96480	mm. 8	10		PZ
B96490	mm. 9	10		PZ
B96500	mm.10	10		PZ
B96520	mm.12	10		PZ
B96530	mm.13	10		PZ
B96540	mm.14	10		PZ
B96570	mm.17	5		PZ

CHIAVI MASCHIO ESAGONALE BRUNITE BETA ART.96N-ST6



Piegate. Serie 6 pz.

Codice	Descrizione	Conf.	Euro	/Um
B96640	mm.2,5-3-4-5-6-8	3		SER

CHIAVI MASCHIO ESAGONALE BRUNITE BETA ART.96N-G7



Piegate. Serie 7 pz.

Codice	Descrizione	Conf.	Euro	/Um
B96645	mm.2,5-3-4-5-6-8-10	4		SER

CHIAVI MASCHIO ESAGONALE BRUNITE BETA ART.96N-B10



Piegate. In busta serie 10 pz.

Codice	Descrizione	Conf.	Euro	/Um
B96650	mm.1,5-2-2,5-3-4-5-6-8-10-12	5		SER

CHIAVI MASCHIO ESAGONALE BRUNITE BETA ART.96N-SC9



Piegate. Supporto serie 9 pz.

Codice	Descrizione	Conf.	Euro	/Um
B96644	mm.1,5-2-2,5-3-4-5-6-8-10	1		SER

CHIAVI MASCHIO ESAGONALE BRUNITE ART.96AS



Piegate. Misure in pollici.

Codice	Descrizione	Conf.	Euro	/Um
B96702	1-16	20		PZ
B96704	5-64	20		PZ
B96706	3-32	20		PZ
B96710	1-8	20		PZ
B96714	5-32	20		PZ
B96716	3-16	20		PZ
B96718	7-32	20		PZ
B96720	1-4	20		PZ
B96724	5-16	10		PZ
B96728	3-8	10		PZ
B96730	7-16	10		PZ
B96732	1-2	10		PZ

CHIAVI MASCHIO ESAGONALE BRUNITE BETA ART.96AS-B11



Piegate. In busta serie 11 pz. Misure in pollici: 1/20, 1/16, 5/64, 3/32, 1/8, 5/32, 3/16, 7/32, 1/4, 5/16, 3/8.

Codice	Descrizione	Conf.	Euro	/Um
B96749		1		SER

CHIAVI MASCHIO ESAGONALE BRUNITE BETA ART.96L



Piegate. Lunghe.

Codice	Descrizione	Conf.	Euro	/Um
B96825	mm. 2,5 L mm.112	20		PZ
B96845	mm. 4,5 L mm.150	20		PZ
B96890	mm. 9 L mm.212	10		PZ

CHIAVI MASCHIO ESAGONALE BRUNITE BETA ART.96L-SC12



Piegate. Lunghe. Supporto serie 12 pz.

Codice	Descrizione	Conf.	Euro	/Um
B96929	mm.2-2,5-3-3,5-4-4,5-5-6-7-8-9-10	1		SER

CHIAVI MASCHIO ESAGONALE PIEGATE BETA ART.96T



Con impugnatura di manovra.

Codice	Descrizione	Conf.	Euro	/Um
B96934	mm. 2	5		PZ
B96935	mm. 2,5	5		PZ
B96936	mm. 3	5		PZ
B96937	mm. 3,5	5		PZ
B96938	mm. 4	5		PZ
B96939	mm. 4,5	5		PZ
B96940	mm. 5	5		PZ
B96941	mm. 6	5		PZ
B96942	mm. 7	5		PZ
B96943	mm. 8	5		PZ
B96945	mm.10	5		PZ

CHIAVI MASCHIO ESAGONALE PIEGATE BETA ART.96T-S6



Piegate. Con impugnatura di manovra. In scatola serie 6 pz.

Codice	Descrizione	Conf.	Euro	/Um
B96952	mm.2-2,5-3-4-5-6	1		SER

CHIAVI MASCHIO ESAGONALE PIEGATE BETA ART.96T-SP11



Con impugnatura di manovra. Supporto serie 11 pz.

Codice	Descrizione	Conf.	Euro	/Um
B96957	mm.2-2,5-3-3,5-4-4,5-5-6-7-8-10	1		SER

CHIAVI MASCHIO ESAGONALE BRUNITE BETA ART.96BP



Piegate. Lunghe. Con estremità sferica.

Codice	Descrizione	Conf.	Euro	/Um
B96972	mm.10 L mm.173	5		PZ

CHIAVI MASCHIO ESAGONALE BRUNITE BETA ART.96BP-SC9



Piegate. Lunghe. Con estremità sferica. Supporto serie 9 pz.

Codice	Descrizione	Conf.	Euro	/Um
B96974	mm.1,5-2-2,5-3-4-5-6-8-10	1		SER

CHIAVI MASCHIO ESAGONALE PIEGATE BETA ART.96TBP



Con estremità sferica ed impugnatura di manovra.

Codice	Descrizione	Conf.	Euro	/Um
B96685	mm.2,5	3		PZ
B96686	mm.3	3		PZ
B96687	mm.4	3		PZ
B96688	mm.5	3		PZ
B96689	mm.6	3		PZ
B96690	mm.8	2		PZ

CHIAVI MASCHIO PIEGATE PER VITI TORX BETA ART.97TX



Codice	Descrizione	Conf.	Euro	/Um
B97006	T 6	5		PZ
B97007	T 7	5		PZ
B97008	T 8	5		PZ
B97009	T 9	5		PZ
B97010	T10	5		PZ
B97015	T15	5		PZ
B97020	T20	5		PZ
B97025	T25	5		PZ
B97027	T27	5		PZ
B97030	T30	5		PZ
B97040	T40	5		PZ
B97045	T45	5		PZ
B97050	T50	5		PZ
B97055	T55	5		PZ
B97060	T60	5		PZ

CHIAVI MASCHIO PIEGATE BETA ART.97TX-BG8



Per viti torx. Supporto serie 8 pz.

Codice	Descrizione	Conf.	Euro	/Um
B97368	T9-T10-T15-T20-T25-T27-T30-T40	1		SER

CHIAVI MASCHIO PIEGATE BETA ART.97TX-ST8



Per viti torx. Serie 8 pz.

Codice	Descrizione	Conf.	Euro	/Um
B97640	T9-T10-T15-T20-T25-T27-T30-T40	3		SER

CHIAVI MASCHIO PIEGATE BRUNITE BETA ART.97TX-B13



Per viti Torx. In busta serie 13 pz. Misure: T6-T7-T8-T9-T10-T15-T20-T25-T27-T30-T40-T45-T50.

Codice	Descrizione	Conf.	Euro	/Um
B97650		1		SER

CHIAVI MASCHIO CON IMPUGNATURA BETA ART.97TTX



Piegate. Per viti Torx.

Codice	Descrizione	Conf.	Euro	/Um
B97708	T 8	5		PZ
B97709	T 9	5		PZ
B97710	T10	5		PZ
B97715	T15	5		PZ
B97720	T20	5		PZ
B97725	T25	5		PZ
B97727	T27	5		PZ
B97730	T30	5		PZ
B97740	T40	5		PZ
B97745	T45	5		PZ
B97750	T50	5		PZ

CHIAVI MASCHIO CON IMPUGNATURA BETA ART.97TTX-S13



Piegate. Per viti Torx. In scatola serie 13 pz. Misure: T6-T7-T8-T9-T10-T15-T20-T25-T27-T30-T40-T45-T50.

Codice	Descrizione	Conf.	Euro	/Um
B97813		1		SER

CHIAVI A SETTORE ARTICOLATE BETA ART.99SQ



Con nasello quadro.

Codice	Descrizione	Conf.	Euro	/Um
B99215	mm.15-35	2		PZ
B99235	mm.35-50	2		PZ
B99250	mm.50-80	2		PZ
B99280	mm.80-120	2		PZ

CHIAVI A SETTORE PER GHIERE UNI 6752 BETA ART.99



Con nasello quadro.

Codice	Descrizione	Conf.	Euro	/Um
B99012	mm.12-14	5		PZ
B99034	mm.34-36-38	5		PZ

CHIAVI REGOLABILI A RULLINO CROMATE BETA ART.111



Con scala graduata.

Codice	Descrizione	Conf.	Euro	/Um
B111015	L mm.150	5		PZ
B111020	L mm.200	5		PZ
B111025	L mm.250	5		PZ
B111030	L mm.300	3		PZ

CHIAVI POLIGONALI APERTE A CRICCHETTO BETA ART.120



Codice	Descrizione	Conf.	Euro	/Um
B120011	mm.11	2		PZ
B120012	mm.12	2		PZ
B120014	mm.14	2		PZ
B120016	mm.16	2		PZ
B120021	mm.21	1		PZ
B120024	mm.24	1		PZ

CHIAVI COMBINATE A CRICCHETTO BETA ART.142



Cricchetto reversibile.

Codice	Descrizione	Conf.	Euro	/Um
B142008	mm. 8	3		PZ
B142009	mm. 9	3		PZ
B142010	mm.10	3		PZ
B142011	mm.11	3		PZ
B142012	mm.12	3		PZ
B142013	mm.13	3		PZ
B142014	mm.14	2		PZ
B142015	mm.15	2		PZ
B142016	mm.16	2		PZ
B142017	mm.17	2		PZ
B142018	mm.18	2		PZ
B142019	mm.19	2		PZ
B142022	mm.22	1		PZ
B142024	mm.24	1		PZ

CHIAVI COMBINATE A CRICCHETTO BETA ART.142SN



Beta

Snodate.

Codice	Descrizione	Conf.	Euro	/Um
B142208	mm.8x8	2		PZ
B142209	mm.9x9	2		PZ
B142210	mm.10x10	2		PZ
B142211	mm.11x11	2		PZ
B142212	mm.12x12	2		PZ
B142213	mm.13x13	2		PZ
B142214	mm.14x14	2		PZ
B142215	mm.15x15	2		PZ
B142216	mm.16x16	2		PZ
B142217	mm.17x17	2		PZ
B142218	mm.18x18	2		PZ
B142219	mm.19x19	2		PZ

CHIAVI ESAGONALI A CRICCHETTO BETA ART.125



Beta

Cricchetto reversibile.

Codice	Descrizione	Conf.	Euro	/Um
B125006	mm.6x7	2		PZ
B125007	mm.7x8	2		PZ
B125009	mm.8x10	2		PZ
B125010	mm.10x11	2		PZ
B125013	mm.12x14	2		PZ

CHIAVI ESAGONALI PIEGATE A CRICCHETTO BETA ART.130



Beta

Cricchetto reverbibile.

Codice	Descrizione	Conf.	Euro	/Um
B130006	mm.6x7	2		PZ
B130009	mm.8x10	2		PZ
B130010	mm.10x11	2		PZ

CHIAVI POLIGONALI DOPPIE A CRICCHETTO BETA ART.192



Beta

Diritte. Cricchetto reversibile. 4 in 1.

Codice	Descrizione	Conf.	Euro	/Um
B192008	mm. 8x10 - 12x13	1		PZ
B192016	mm.16x17 - 18x19	1		PZ

PINZE TAGLIATUBI BETA ART.341



Beta

Per tubi in materiale plastico d.mm.0÷25.

Codice	Descrizione	Conf.	Euro	/Um
B341001		1		PZ

LAMA DI RICAMBIO BETA ART.341RL

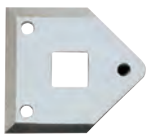

Beta

Per pinza tagliatubi art.341.

Codice	Descrizione	Conf.	Euro	/Um
B341010		1		PZ

PINZE ALLARGATUBI PER TUBI DI PIOMBO BETA ART.344



Beta

Codice	Descrizione	Conf.	Euro	/Um
B344001	L mm.240, max d.mm.53	1		PZ

GIRATUBI MODELLO AMERICANO BETA ART.362



Beta

Codice	Descrizione	Conf.	Euro	/Um
B362020	L mm.200, max d.mm.34	1		PZ

GIRATUBI MODELLO SVEDESE BETA ART.374



Beta

Ganasce sottili a 45 gradi.

Codice	Descrizione	Conf.	Euro	/Um
B374024	mm.240, max d.pol.1-2 max d.mm.22	1		PZ
B374032	mm.320, max d.pol.1 max d.mm.34	1		PZ
B374041	mm.410, max d.pol.1 1-2 max d.mm.49	1		PZ
B374055	mm.550, max d.pol.2 max d.mm.60	1		PZ
B374063	mm.630, max d.pol.3 max d.mm.90	1		PZ

GIRATUBI MODELLO SVEDESE BETA ART.376



Beta

Ganasce piane a 90 gradi.

Codice	Descrizione	Conf.	Euro	/Um
B376032	mm.320, max d.pol.1 max d.mm.34	1		PZ
B376041	mm.410, max d.pol.1 1-2 max d.mm.49	1		PZ
B376055	mm.550, max d.pol.2 max d.mm.60	1		PZ

GIRAMASCHI A CRICCHETTO REVERSIBILE BETA ART.436



Beta

Codice	Descrizione	Conf.	Euro	/Um
B436002	art.436-1, L mm. 85, x maschi 3÷8	5		PZ
B436004	art.436-2, L mm.110, x maschi 5÷12	5		PZ

CHIAVI DINAMOMETRICHE A SCATTO BETA ART.666N/2



Beta

Con cricchetto reversibile per serraggi destrorsi.

Codice	Descrizione	Conf.	Euro	/Um
B666002	Nm 5÷25, quadro 1/4, L mm.220	1		PZ

CHIAVI DINAMOMETRICHE A SCATTO BETA ART.606



Beta

Con cricchetto reversibile.

Codice	Descrizione	Conf.	Euro	/Um
B606105	606-6 Nm 8÷60 quad.3-8 L mm.305	1		PZ
B606110	606-10 Nm20÷100 quad.3-8 L mm.345	1		PZ
B606111	606-10X Nm20÷100 quad.1-2 L mm.345	1		PZ
B606120	606-20 Nm40÷200 quad.1-2 L mm.440	1		PZ

CRICCHETTI REVERSIBILI BETA ART.612 - ART.614



Per barre dinamometriche.

Codice	Descrizione	Conf.	Euro	/Um
B612000	art.612, quadro 3-8, L mm.66	5		PZ
B614000	art.614, quadro 1-2, L mm.71	5		PZ

CRICCHETTI SEMPLICI BETA ART.614-50



Per barre dinamometriche.

Codice	Descrizione	Conf.	Euro	/Um
B614002	quadro 1-2, L mm.71	5		PZ

QUADRI MASCHI BETA ART.616 - 617



Per barre dinamometriche.

Codice	Descrizione	Conf.	Euro	/Um
B616000	art.616 quadro 1-4, L mm.61	5		PZ
B617000	art.617 quadro 3-8, L mm.61	5		PZ

CHIAVI A FORCHETTA BETA ART.642



Per barre dinamometriche.

Codice	Descrizione	Conf.	Euro	/Um
B642010	mm.10, L mm.57	2		PZ
B642012	mm.12, L mm.58	2		PZ
B642014	mm.14, L mm.59	2		PZ

CHIAVI POLIGONALI BETA ART.652



Per barre dinamometriche.

Codice	Descrizione	Conf.	Euro	/Um
B652010	mm.10, L mm.59	2		PZ
B652013	mm.13, L mm.61	2		PZ
B652014	mm.14, L mm.62	2		PZ
B652017	mm.17, L mm.64	2		PZ
B652019	mm.19, L mm.65	2		PZ

CHIAVI A BUSSOLA MACCHINA BETA ART.720



Serie normale. Attacco esagonale 1/2.

Codice	Descrizione	Conf.	Euro	/Um
B720010	mm.10	10		PZ
B720011	mm.11	10		PZ
B720012	mm.12	10		PZ
B720013	mm.13	10		PZ
B720014	mm.14	10		PZ
B720016	mm.16	10		PZ
B720017	mm.17	10		PZ
B720018	mm.18	10		PZ
B720019	mm.19	10		PZ
B720021	mm.21	10		PZ
B720022	mm.22	10		PZ
B720023	mm.23	10		PZ
B720024	mm.24	5		PZ
B720027	mm.27	5		PZ
B720030	mm.30	5		PZ
B720032	mm.32	5		PZ
B720036	mm.36	5		PZ

CHIAVI A BUSSOLA MACCHINA BETA ART.720L



Serie lunga. Attacco esagonale 1/2.

Codice	Descrizione	Conf.	Euro	/Um
B720311	mm.11	5		PZ
B720312	mm.12	5		PZ
B720317	mm.17	5		PZ
B720318	mm.18	5		PZ
B720319	mm.19	5		PZ
B720321	mm.21	5		PZ
B720322	mm.22	5		PZ
B720324	mm.24	5		PZ
B720332	mm.32	5		PZ

RACCORDI BETA ART.720



Per chiavi a bussola macchina attacco esagonale 1/2.

Codice	Descrizione	Conf.	Euro	/Um
B720810	art.720-15 raccordo 3-8, L mm.37,5	5		PZ
B720814	art.720-16 raccordo 3-4, L mm.44	5		PZ

PROLUNGHE BETA ART.720



Per chiavi a bussola macchina attacco esagonale 1/2.

Codice	Descrizione	Conf.	Euro	/Um
B720818	art.720-20 L mm. 75	5		PZ
B720822	art.720-21 L mm.125	5		PZ

SNODI BETA ART.720/25 MACCHINA



Beta

Snodo macchina con attacchi quadri maschio e femmina 1/2.

Codice	Descrizione	Conf.	Euro	/Um
B720831	d.mm.28, L mm.64	2		PZ

CHIAVI A BUSSOLA MACCHINA BETA ART.728



Beta

Serie normale. Attacco esagonale 3/4.

Codice	Descrizione	Conf.	Euro	/Um
B728017	mm.17	5		PZ
B728019	mm.19	5		PZ
B728021	mm.21	5		PZ
B728022	mm.22	5		PZ
B728023	mm.23	5		PZ
B728024	mm.24	5		PZ
B728027	mm.27	5		PZ
B728028	mm.28	5		PZ
B728030	mm.30	5		PZ
B728032	mm.32	5		PZ
B728033	mm.33	3		PZ
B728034	mm.34	3		PZ
B728036	mm.36	3		PZ
B728038	mm.38	3		PZ
B728041	mm.41	3		PZ
B728046	mm.46	3		PZ
B728050	mm.50	3		PZ

CHIAVI A BUSSOLA MACCHINA BETA ART.728L



Beta

Serie lunga. Attacco esagonale 3/4.

Codice	Descrizione	Conf.	Euro	/Um
B728321	mm.21	3		PZ
B728326	mm.26	3		PZ
B728330	mm.30	3		PZ
B728333	mm.33	3		PZ
B728334	mm.34	3		PZ

RACCORDI BETA ART.728



Beta

Per chiavi a bussola macchina attacco esagonale 3/4.

Codice	Descrizione	Conf.	Euro	/Um
B728810	art.728-15 raccordo 1-2 L mm.54	5		PZ
B728813	art.728-16 raccordo 1 L mm.62	3		PZ

PROLUNGHE BETA ART.728



Beta

Per chiavi a bussola macchina attacco esagonale 3/4.

Codice	Descrizione	Conf.	Euro	/Um
B728815	art.728-21 L mm.175	3		PZ
B728825	art.728-22 L mm.250	3		PZ

SNODI BETA ART.728-25



Beta

Per chiavi a bussola macchina attacco esagonale 3/4.

Codice	Descrizione	Conf.	Euro	/Um
B728830	L mm.107,5	2		PZ

INSERTI PER VITI TAGLIO BETA ART.861LP



Beta

Attacco 1/4.

Codice	Descrizione	Conf.	Euro	/Um
B861005	L mm.25, taglio mm.0,5x3,0	10		PZ
B861010	L mm.25, taglio mm.0,6x4,5	10		PZ
B861015	L mm.25, taglio mm.0,8x5,5	10		PZ
B861020	L mm.25, taglio mm.1,0x5,5	10		PZ
B861025	L mm.25, taglio mm.1,2x6,5	10		PZ
B861028	L mm.25, taglio mm.1,2x8,0	10		PZ
B861030	L mm.25, taglio mm.1,6x8,0	10		PZ

INSERTI ATT.1/4 MASCHIO ESAGONALE BETA ART.861PE



Beta

Codice	Descrizione	Conf.	Euro	/Um
B861100	L mm.25, mm. 2	10		PZ
B861105	L mm.25, mm. 2,5	10		PZ
B861110	L mm.25, mm. 3	10		PZ
B861115	L mm.25, mm. 4	10		PZ
B861120	L mm.25, mm. 5	10		PZ
B861125	L mm.25, mm. 6	10		PZ
B861130	L mm.25, mm. 8	10		PZ
B861135	L mm.25, mm.10	10		PZ

INSERTI PER VITI CROCE PHILLIPS BETA ART.861PH



Beta

Attacco 1/4.

Codice	Descrizione	Conf.	Euro	/Um
B861200	L mm.25, PH n.0	10		PZ
B861205	L mm.25, PH n.1	10		PZ
B861210	L mm.25, PH n.2	10		PZ
B861213	L mm.50, PH n.2L	10		PZ
B861215	L mm.25, PH n.3	10		PZ
B861220	L mm.25, PH n.4	10		PZ

INSERTI PER VITI CROCE POZIDRIV BETA ART.861PZ



Beta

Attacco 1/4.

Codice	Descrizione	Conf.	Euro	/Um
B861300	L mm.25, PZ n.1	1		PZ
B861305	L mm.25, PZ n.2	1		PZ
B861308	L mm.50, PZ n.2L	1		PZ
B861310	L mm.25, PZ n.3	1		PZ
B861315	L mm.25, PZ n.4	1		PZ

INSERTI PER VITI TORX BETA ART.861TX



Attacco 1/4.

Codice	Descrizione	Conf.	Euro	/Um
B861400	L mm.25, T 6	10		PZ
B861405	L mm.25, T 7	10		PZ
B861410	L mm.25, T 8	10		PZ
B861415	L mm.25, T 9	10		PZ
B861420	L mm.25, T10	10		PZ
B861425	L mm.25, T15	10		PZ
B861430	L mm.25, T20	10		PZ
B861435	L mm.25, T25	10		PZ
B861440	L mm.25, T27	10		PZ
B861445	L mm.25, T30	10		PZ
B861450	L mm.25, T40	10		PZ

INSERTI PER VITI TAMPER RESISTANT TORX BETA 861RTX



Codice	Descrizione	Conf.	Euro	/Um
B861500	L mm.25, Tamper T 9	10		PZ
B861505	L mm.25, Tamper T10	10		PZ
B861510	L mm.25, Tamper T15	10		PZ
B861515	L mm.25, Tamper T20	10		PZ
B861520	L mm.25, Tamper T25	10		PZ
B861525	L mm.25, Tamper T27	10		PZ
B861530	L mm.25, Tamper T30	10		PZ
B861535	L mm.25, Tamper T40	10		PZ

INSERTI PER VITI TRI-WING BETA ART.861TRW



Per avvitatori attacco 1/4.

Codice	Descrizione	Conf.	Euro	/Um
B861601	L mm.25, misura 1	10		PZ
B861602	L mm.25, misura 2	10		PZ
B861603	L mm.25, misura 3	10		PZ
B861604	L mm.25, misura 4	10		PZ
B861605	L mm.25, misura 5	10		PZ
B861606	L mm.25, misura 6	10		PZ

INSERTI PER VITI TORQ-SET BETA ART.861TQS



Per avvitatori attacco 1/4.

Codice	Descrizione	Conf.	Euro	/Um
B861622	L mm.25, misura 2	10		PZ
B861623	L mm.25, misura 3	10		PZ
B861626	L mm.25, misura 6	10		PZ
B861630	L mm.25, misura 10	10		PZ

INSERTI PER VITI SPANNER BETA ART.861SP



Per avvitatori attacco 1/4.

Codice	Descrizione	Conf.	Euro	/Um
B861650	L mm.25, misura 4	10		PZ
B861653	L mm.25, misura 6	10		PZ
B861656	L mm.25, misura 8	10		PZ
B861658	L mm.25, misura 10	10		PZ
B861660	L mm.25, misura 12	10		PZ

INSERTI PER VITI TAGLIO BETA ART.862LP



Attacco 1/4.

Codice	Descrizione	Conf.	Euro	/Um
B862005	L mm.50, taglio mm.0,5x3,0	5		PZ
B862010	L mm.50, taglio mm.0,6x4,5	5		PZ
B862015	L mm.50, taglio mm.0,8x5,5	5		PZ
B862020	L mm.50, taglio mm.1,0x5,5	5		PZ
B862025	L mm.50, taglio mm.1,2x6,5	5		PZ
B862030	L mm.50, taglio mm.1,2x8,0	5		PZ

INSERTI ATT.1/4 MASCHIO ESAGONALE BETA ART.862PE



Codice	Descrizione	Conf.	Euro	/Um
B862103	L mm.50, mm.3	5		PZ
B862104	L mm.50, mm.4	5		PZ
B862105	L mm.50, mm.5	5		PZ
B862106	L mm.50, mm.6	5		PZ
B862108	L mm.50, mm.8	5		PZ

INSERTI PER VITI CROCE PHILLIPS BETA ART.862PH



Attacco 1/4.

Codice	Descrizione	Conf.	Euro	/Um
B862200	L mm.50, PH n.1	5		PZ
B862205	L mm.50, PH n.2	5		PZ
B862210	L mm.50, PH n.3	5		PZ

INSERTI PER VITI CROCE POZIDRIV BETA ART.862PZ



Attacco 1/4.

Codice	Descrizione	Conf.	Euro	/Um
B862300	L mm.50, PZ n.1	1		PZ
B862305	L mm.50, PZ n.2	1		PZ
B862310	L mm.50, PZ n.3	1		PZ

INSERTI MAGNETICI BETA ART.862F



Attacco 1/4 chiavi a bussola esagonale.

Codice	Descrizione	Conf.	Euro	/Um
B862406	L mm.65, mm. 6	5		PZ
B862407	L mm.65, mm. 7	5		PZ
B862408	L mm.65, mm. 8	5		PZ
B862410	L mm.65, mm.10	5		PZ
B862412	L mm.65, mm.12	5		PZ
B862413	L mm.65, mm.13	5		PZ

INSERTI PER VITI TAGLIO BETA ART.866LP



Attacco 5/16.

Codice	Descrizione	Conf.	Euro	/Um
B866005	L mm.41, taglio mm.1,0x5,5	10		PZ
B866010	L mm.41, taglio mm.1,2x6,5	10		PZ
B866015	L mm.41, taglio mm.1,6x8,0	10		PZ
B866020	L mm.41, taglio mm.1,6x10	10		PZ
B866025	L mm.41, taglio mm.2,0x12	10		PZ
B866030	L mm.41, taglio mm.2,5x14	10		PZ

INSERTI ATT.5/16 MASCHIO ESAGONALE BETA ART.866PE



Codice	Descrizione	Conf.	Euro	/Um
B866100	L mm.30, mm. 3	10		PZ
B866105	L mm.30, mm. 4	10		PZ
B866110	L mm.30, mm. 5	10		PZ
B866115	L mm.30, mm. 6	10		PZ
B866120	L mm.30, mm. 8	10		PZ
B866125	L mm.30, mm.10	10		PZ

INSERTI PER VITI CROCE PHILLIPS BETA ART.866PH



Attacco 5/16.

Codice	Descrizione	Conf.	Euro	/Um
B866200	L mm.32, PH n.1	10		PZ
B866205	L mm.32, PH n.2	10		PZ
B866210	L mm.32, PH n.3	10		PZ
B866215	L mm.32, PH n.4	10		PZ

INSERTI PER VITI CROCE POZIDRIV BETA ART.866PZ



Attacco 5/16.

Codice	Descrizione	Conf.	Euro	/Um
B866300	L mm.32, PZ n.1	1		PZ
B866305	L mm.32, PZ n.2	1		PZ
B866310	L mm.32, PZ n.3	1		PZ
B866315	L mm.32, PZ n.4	1		PZ

INSERTI PER VITI TORX BETA ART.866TX



Attacco 5-16.

Codice	Descrizione	Conf.	Euro	/Um
B866400	L mm.30, T20	10		PZ
B866405	L mm.30, T25	10		PZ
B866410	L mm.30, T27	10		PZ
B866415	L mm.30, T30	10		PZ
B866420	L mm.30, T40	10		PZ
B866425	L mm.30, T45	10		PZ
B866430	L mm.30, T50	10		PZ
B866435	L mm.30, T55	10		PZ

PORTAINSERTI CON ANELLO DI RITEGNO BETA ART.882

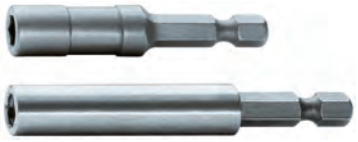

Per avvitatori. Attacco esafonale F 1/4.
Attacco esagonale M 1/4.

Codice	Descrizione	Conf.	Euro	/Um
B882001	art.882 L mm.57	5		PZ
B882005	art.882M L mm.75	5		PZ

RACCORDI PER AVVITATORI BETA ART.892



Codice	Descrizione	Conf.	Euro	/Um
B892001	892-1 at.qua.1-4 at.esa.5,5 L mm.50	5		PZ
B892002	892-2 at.qua.3-8 at.esa.5,5 L mm.50	5		PZ
B892003	892-3 at.qua.1-4 at.esa.1-4 L mm.50	5		PZ
B892004	892-4 at.qua.3-8 at.esa.1-4 L mm.50	5		PZ

BUSSOLE PORTAINSERTI BETA ART.895



Per inserti art.861-862-866.

Codice	Descrizione	Conf.	Euro	/Um
B895000	895-1 at.es.1-4 at.qua.1-4 L mm.22	5		PZ
B895001	895-3 at.es.1-4 at.qua.3-8 L mm.30	5		PZ
B895002	895-4 at.es.5-16 at.qua.3-8 L mm.38	5		PZ
B895003	895-6 at.es.5-16 at.qua.1-2 L mm.38	5		PZ
B895005	895-5 at.es.1-4 at.qua.1-2 L mm.38	5		PZ

PORTAINSERTI FLESSIBILE BETA ART.897



Con impugnatura. Per inserti da 1/4.

Codice	Descrizione	Conf.	Euro	/Um
B897010	lunghezza totale mm.280	2		PZ

CHIAVI A BUSSOLA BOCCA ESAGONALE BETA ART.900



Attacco 1/4.

Codice	Descrizione	Conf.	Euro	/Um
B900040	mm. 4	10		PZ
B900045	mm. 4,5	10		PZ
B900050	mm. 5	10		PZ
B900055	mm. 5,5	10		PZ
B900060	mm. 6	10		PZ
B900070	mm. 7	10		PZ
B900080	mm. 8	10		PZ
B900090	mm. 9	10		PZ
B900100	mm.10	10		PZ
B900110	mm.11	10		PZ
B900120	mm.12	10		PZ
B900130	mm.13	10		PZ

CHIAVI A BUSSOLA A GIRAVITE BETA ART.900ME



Attacco 1/4 maschio esagonale.

Codice	Descrizione	Conf.	Euro	/Um
B900502	mm.2,5	10		PZ
B900503	mm.3	10		PZ
B900504	mm.4	10		PZ
B900505	mm.5	10		PZ
B900506	mm.6	10		PZ
B900507	mm.7	10		PZ
B900508	mm.8	10		PZ

CHIAVI A BUSSOLA A GIRAVITE BETA ART.900LP



Attacco 1/4 per viti taglio.

Codice	Descrizione	Conf.	Euro	/Um
B900605	taglio mm.0,8x4	10		PZ
B900610	taglio mm.1,0x5,5	10		PZ
B900615	taglio mm.1,2x6,5	10		PZ
B900620	taglio mm.1,2x8	10		PZ
B900625	taglio mm.1,6x10	10		PZ

CHIAVI A BUSSOLA A GIRAVITE BETA ART.900PH



Attacco 1/4 per vite croce phillips.

Codice	Descrizione	Conf.	Euro	/Um
B900701	PH n.1	10		PZ
B900702	PH n.2	10		PZ

RACCORDI BETA ART.900-16



Con attacco quadro F 1/4 e M 3/8.

Codice	Descrizione	Conf.	Euro	/Um
B900814	L mm.22	5		PZ

PROLUNGHE BETA ART.900



Attacchi quadri M e F 1/4.

Codice	Descrizione	Conf.	Euro	/Um
B900818	art.900-20 L mm. 50	5		PZ
B900822	art.900-21 L mm.150	5		PZ

SNODI BETA ART.900-25



Attacco quadro M e F 1/4.

Codice	Descrizione	Conf.	Euro	/Um
B900830	L mm.41	5		PZ

QUADRO MASCHIO 1/4 BETA ART.900BG-30



Con impugnatura.

Codice	Descrizione	Conf.	Euro	/Um
B900834	lunghezza totale mm.176	5		PZ

QUADRO MASCHIO 1/4 FLESSIBILE BETA ART.900-32



Con impugnatura.

Codice	Descrizione	Conf.	Euro	/Um
B900839	lunghezza totale mm.280	2		PZ

QUADRO MASCHIO 1/4 SNODATO BETA ART.900-35A



Con impugnatura.

Codice	Descrizione	Conf.	Euro	/Um
B900840	lunghezza totale mm.148	5		PZ

QUADRO MASCHIO 1/4 SNODATO A T BETA ART.900-40



Codice	Descrizione	Conf.	Euro	/Um
B900843	lunghezza totale mm.390	5		PZ

QUADRO MASCHIO 1/4 BETA ART.900-42



Con spina scorrevole.

Codice	Descrizione	Conf.	Euro	/Um
B900854	lunghezza totale mm.115	5		PZ

CRICCHETTI REVERSIBILI BETA ART.900-55



Attacco quadro maschio 1/4. Meccanismo a 48 denti.

Codice	Descrizione	Conf.	Euro	/Um
B900870	lunghezza totale mm.125	5		PZ

CASSETTA ASSORTIMENTO 18 PZ BETA ART.900-C13-5



Attacco 1/4. Contenuto: 13 chiavi a bussola 900 esagonali e 5 accessori.

Codice	Descrizione	Conf.	Euro	/Um
B900953		1		CAS

CASSETTA ASSORTIMENTO 21 PZ BETA ART.900-C13-8



Attacco 1/4. Contenuto: 13 chiavi a bussola 900 esagonali e 8 accessori.

Codice	Descrizione	Conf.	Euro	/Um
B900954		1		CAS

CASSETTA ASSORTIMENTO 30 PZ BETA ART.900-C24



Attacco 1/4. Contenuto: 13 chiavi a bussola 900 esagonali, 11 a giravite e 6 accessori.

Codice	Descrizione	Conf.	Euro	/Um
B900956		1		CAS

CHIAVI A BUSSOLA BOCCA ESAGONALE BETA ART.910A



Attacco 3/8.

Codice	Descrizione	Conf.	Euro	/Um
B910006	mm. 6	10		PZ
B910007	mm. 7	10		PZ
B910008	mm. 8	10		PZ
B910009	mm. 9	10		PZ
B910010	mm.10	10		PZ
B910011	mm.11	10		PZ
B910012	mm.12	10		PZ
B910013	mm.13	10		PZ
B910014	mm.14	10		PZ
B910015	mm.15	10		PZ
B910016	mm.16	10		PZ
B910017	mm.17	10		PZ
B910018	mm.18	10		PZ
B910019	mm.19	10		PZ
B910020	mm.20	10		PZ
B910021	mm.21	10		PZ
B910022	mm.22	10		PZ

CHIAVI A BUSSOLA BOCCA POLIGONALE BETA ART.910B



Attacco 3/8.

Codice	Descrizione	Conf.	Euro	/Um
B910107	mm. 7	10		PZ
B910115	mm.15	10		PZ
B910120	mm.20	10		PZ
B910122	mm.22	10		PZ

CHIAVI A BUSSOLA PER VITI TORX BETA ART.910FTX



Attacco 3/8.

Codice	Descrizione	Conf.	Euro	/Um
B910407	T 7	5		PZ

CHIAVI A BUSSOLA A GIRAVITE BETA ART.910LP



Attacco 3/8. Per viti taglio.

Codice	Descrizione	Conf.	Euro	/Um
B910452	taglio mm.1,0x5,5	5		PZ
B910453	taglio mm.1,2x6,5	5		PZ
B910454	taglio mm.1,2x8	5		PZ
B910456	taglio mm.1,6x9	5		PZ

CHIAVI A BUSSOLA MASCHIO ESAGONALE BETA ART.910ME



Attacco 3/8.

Codice	Descrizione	Conf.	Euro	/Um
B910504	mm. 4	5		PZ
B910505	mm. 5	5		PZ
B910506	mm. 6	5		PZ
B910507	mm. 7	5		PZ
B910508	mm. 8	5		PZ
B910510	mm.10	5		PZ
B910512	mm.12	5		PZ

CHIAVI A BUSSOLA PER VITI TORX BETA ART.910TX



Maschio. Attacco 3/8.

Codice	Descrizione	Conf.	Euro	/Um
B910519	T15	5		PZ
B910520	T20	5		PZ
B910521	T25	5		PZ
B910522	T27	5		PZ
B910523	T30	5		PZ
B910524	T40	5		PZ

RACCORDI BETA ART.910-15



Con attacco quadro F 3/8 e M 1/4.

Codice	Descrizione	Conf.	Euro	/Um
B910810	L mm.30	5		PZ

RACCORDI BETA ART.910-16



Con attacco quadro F 3/8 e M 1/2.

Codice	Descrizione	Conf.	Euro	/Um
B910814	L mm.32	5		PZ

PROLUNGHE BETA ART.910



Con attacchi quadri M e F 3/8.

Codice	Descrizione	Conf.	Euro	/Um
B910822	art.910-21 L mm.125	5		PZ
B910826	art.910-22 L mm.250	5		PZ

PROLUNGHE BETA ART.910AN

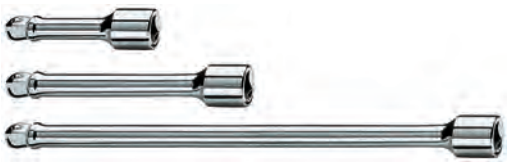

Con attacchi quadri M e F 3/8 angolari.

Codice	Descrizione	Conf.	Euro	/Um
B910827	art.910AN-75 L mm. 75	3		PZ
B910828	art.910AN-125 L mm.125	3		PZ
B910829	art.910AN-250 L mm.250	3		PZ

QUADRO MASCHIO 3/8 SNODATO A T BETA ART.910-40



Codice	Descrizione	Conf.	Euro	/Um
B910850	lunghezza totale mm.420	5		PZ

QUADRO MASCHIO 3/8 BETA ART.910-42



Con spina scorrevole.

Codice	Descrizione	Conf.	Euro	/Um
B910854	lunghezza totale mm.210	5		PZ

CRICCHETTI REVERSIBILI BETA ART.910-55



Meccanismo a 72 denti. Attacco quadro M 3/8.

Codice	Descrizione	Conf.	Euro	/Um
B910882	lunghezza totale mm.200	5		PZ

CASSETTA ASSORTIMENTO 18 PZ ART.910AS-C13



Attacco 3/8. Contenuto: 13 chiavi a bussola 910AS poligonali e 5 accessori.

Codice	Descrizione	Conf.	Euro	/Um
B910925		1		CAS

CASSETTA ASSORTIMENTO 21 PZ BETA ART.910A-C16



Attacco 3/8. Contenuto: 16 chiavi a bussola 910A esagonali e 5 accessori.

Codice	Descrizione	Conf.	Euro	/Um
B910936		1		CAS

CASSETTA ASSORTIMENTO 21 PZ BETA ART.910B-C16



Attacco 3/8. Contenuto: 16 chiavi a bussola 910B poligonali e 5 accessori.

Codice	Descrizione	Conf.	Euro	/Um
B910937		1		CAS

CHIAVI A BUSSOLA BOCCA ESAGONALE BETA ART.920A



Attacco 1/2.

Codice	Descrizione	Conf.	Euro	/Um
B920008	mm. 8	10		PZ
B920009	mm. 9	10		PZ
B920010	mm.10	10		PZ
B920011	mm.11	10		PZ
B920012	mm.12	10		PZ
B920013	mm.13	10		PZ
B920014	mm.14	10		PZ
B920015	mm.15	10		PZ
B920016	mm.16	10		PZ
B920017	mm.17	10		PZ
B920018	mm.18	10		PZ
B920019	mm.19	10		PZ
B920020	mm.20	10		PZ
B920021	mm.21	10		PZ
B920022	mm.22	10		PZ
B920023	mm.23	10		PZ
B920024	mm.24	5		PZ
B920025	mm.25	5		PZ
B920026	mm.26	5		PZ
B920027	mm.27	5		PZ
B920028	mm.28	5		PZ
B920029	mm.29	5		PZ
B920030	mm.30	5		PZ
B920032	mm.32	5		PZ

CHIAVI A BUSSOLA BOCCA POLIGONALE BETA ART.920B



Attacco 1/2.

Codice	Descrizione	Conf.	Euro	/Um
B920108	mm. 8	10		PZ
B920109	mm. 9	10		PZ
B920110	mm.10	10		PZ
B920111	mm.11	10		PZ
B920112	mm.12	10		PZ
B920113	mm.13	10		PZ
B920114	mm.14	10		PZ
B920115	mm.15	10		PZ
B920116	mm.16	10		PZ
B920117	mm.17	10		PZ
B920118	mm.18	10		PZ
B920119	mm.19	10		PZ
B920120	mm.20	10		PZ
B920121	mm.21	10		PZ
B920122	mm.22	10		PZ
B920123	mm.23	10		PZ
B920124	mm.24	5		PZ
B920125	mm.25	5		PZ
B920126	mm.26	5		PZ
B920127	mm.27	5		PZ
B920128	mm.28	5		PZ
B920129	mm.29	5		PZ
B920130	mm.30	5		PZ
B920132	mm.32	5		PZ

CHIAVI A BUSSOLA BOCCA POLIGONALE BETA ART.920AS



Attacco 1/2. Misure in pollici.

Codice	Descrizione	Conf.	Euro	/Um
B920218	pol.1 1-8	5		PZ
B920219	pol.1 3-16	5		PZ

CHIAVI A BUSSOLA BOCCA POLIGONALE BETA ART.920BL



Lunghe. Attacco 1/2.

Codice	Descrizione	Conf.	Euro	/Um
B920310	mm.10	5		PZ
B920312	mm.12	5		PZ
B920313	mm.13	5		PZ
B920314	mm.14	5		PZ
B920316	mm.16	5		PZ
B920317	mm.17	5		PZ
B920318	mm.18	5		PZ
B920319	mm.19	5		PZ
B920321	mm.21	5		PZ
B920322	mm.22	5		PZ
B920323	mm.23	5		PZ
B920324	mm.24	5		PZ
B920327	mm.27	3		PZ
B920330	mm.30	3		PZ
B920332	mm.32	3		PZ

CHIAVI A BUSSOLA PER VITI TORX BETA ART.920FTX



Attacco 1/2.

Codice	Descrizione	Conf.	Euro	/Um
B920380	T10	5		PZ
B920381	T12	5		PZ
B920382	T14	5		PZ
B920383	T16	5		PZ
B920384	T18	5		PZ
B920385	T20	5		PZ

CHIAVI A BUSSOLA MASCHIO ESAGONALE BETA ART.920PE



Attacco 1/2.

Codice	Descrizione	Conf.	Euro	/Um
B920410	mm. 3	5		PZ
B920412	mm. 4	5		PZ
B920414	mm. 5	5		PZ
B920415	mm. 5L	5		PZ
B920417	mm. 6	5		PZ
B920418	mm. 6L	5		PZ
B920420	mm. 7	5		PZ
B920421	mm. 7L	5		PZ
B920423	mm. 8	5		PZ
B920424	mm. 8L	5		PZ
B920428	mm.10	5		PZ
B920429	mm.10L	5		PZ
B920432	mm.12	5		PZ
B920434	mm.14	5		PZ
B920437	mm.17	5		PZ
B920439	mm.19	5		PZ

CHIAVI A BUSSOLA MASCHIO ESAGONALE BETA ART.920ME



Attacco 1/2.

Codice	Descrizione	Conf.	Euro	/Um
B920505	mm. 5	5		PZ
B920506	mm. 6	5		PZ
B920507	mm. 7	5		PZ
B920508	mm. 8	5		PZ
B920510	mm.10	5		PZ
B920512	mm.12	5		PZ
B920514	mm.14	5		PZ
B920517	mm.17	5		PZ

CASSETTA ASSORTIMENTO 7 PZ BETA ART.920ME-C7



Attacco 1/2. Contenuto: 7 chiavi a bussola maschio esagonale.

Codice	Descrizione	Conf.	Euro	/Um
B920518		1		CAS

CHIAVI A BUSSOLA PER VITI TORX BETA ART.920TX



Maschio. Attacco 1/2.

Codice	Descrizione	Conf.	Euro	/Um
B920520	T20	5		PZ
B920521	T25	5		PZ
B920522	T27	5		PZ
B920523	T30	5		PZ
B920524	T40	5		PZ
B920525	T45	5		PZ
B920526	T50	5		PZ
B920527	T55	5		PZ
B920528	T60	5		PZ
B920535	T40L	5		PZ
B920537	T45L	5		PZ
B920539	T55L	5		PZ
B920541	T70L	5		PZ

CHIAVI A BUSSOLA BETA ART.920ES



Maschio. Attacco 1/2. Impronta esascanalata.

Codice	Descrizione	Conf.	Euro	/Um
B920591	ES 11	5		PZ

RACCORDI BETA ART.920-15



Con attacco quadro F 1/2 e M 3/8.

Codice	Descrizione	Conf.	Euro	/Um
B920810	L mm.42	5		PZ

RACCORDI BETA ART.920-16



Con attacco quadro F 1/2 e M 3/4.

Codice	Descrizione	Conf.	Euro	/Um
B920814	L mm.46	5		PZ

PROLUNGHE BETA ART.920



Con attacchi quadri M e F 1/2.

Codice	Descrizione	Conf.	Euro	/Um
B920818	art.920-20 L mm. 75	5		PZ
B920822	art.920-21 L mm.125	5		PZ
B920826	art.920-22 L mm.255	5		PZ

SNODI BETA ART.920-25



Con attacco quadro M e F 1/2.

Codice	Descrizione	Conf.	Euro	/Um
B920830	L mm.75	5		PZ

QUADRO MASCHIO 1/2 SNODATO A T BETA ART.920-40



Codice	Descrizione	Conf.	Euro	/Um
B920850	lunghezza totale mm.490	3		PZ

QUADRO MASCHIO 1/2 BETA ART.920-42



Con spina scorrevole.

Codice	Descrizione	Conf.	Euro	/Um
B920854	lunghezza totale mm.305	5		PZ

QUADRO MASCHIO 1/2 AD ANGOLO BETA ART.920-44



Codice	Descrizione	Conf.	Euro	/Um
B920858	lunghezza totale mm.230	3		PZ

CRICCHETTI SEMPLICI BETA ART.920-50



Meccanismo a 72 denti. Attacco quadro scorrevole 1/2.

Codice	Descrizione	Conf.	Euro	/Um
B920871	lunghezza totale mm.275	5		PZ

CRICCHETTI REVERSIBILI BETA ART.920-55



Meccanismo a 72 denti. Attacco quadro M 1/2.

Codice	Descrizione	Conf.	Euro	/Um
B920882	lunghezza totale mm.275	5		PZ

CASSETTA ASSORTIMENTO 13 PZ BETA ART.920A-C11



Attacco 1/2. Contenuto: 11 chiavi a bussola 920A e 2 accessori.

Codice	Descrizione	Conf.	Euro	/Um
B920921		1		CAS

CASSETTA ASSORTIMENTO 17 PZ BETA ART.920A-C12



Attacco 1/2. Contenuto: 12 chiavi a bussola 920A esagonali e 5 accessori.

Codice	Descrizione	Conf.	Euro	/Um
B920931		1		CAS

CASSETTA ASSORTIMENTO 17 PZ BETA ART.920B-C12



Attacco 1/2. Contenuto: 12 chiavi a bussola 920B e 5 accessori.

Codice	Descrizione	Conf.	Euro	/Um
B920932		1		CAS

CASSETTA ASSORTIMENTO 17 PZ BETA ART.920A-C12X



Attacco 1/2. Contenuto: 12 chiavi a bussola 920A e 5 accessori.

Codice	Descrizione	Conf.	Euro	/Um
B920933		1		CAS

CASSETTA ASSORTIMENTO 25 PZ BETA ART.920A-C20



Attacco 1/2. Contenuto: 20 chiavi a bussola 920A e 5 accessori.

Codice	Descrizione	Conf.	Euro	/Um
B920948		1		CAS

CASSETTA ASSORTIMENTO 25 PZ BETA ART.920B-C20



Attacco 1/2. Contenuto: 20 chiavi a bussola 920B e 5 accessori.

Codice	Descrizione	Conf.	Euro	/Um
B920949		1		CAS

CHIAVI A BUSSOLA BOCCA ESAGONALE BETA ART.928A



Attacco 3/4.

Codice	Descrizione	Conf.	Euro	/Um
B928022	mm.22	5		PZ
B928023	mm.23	5		PZ
B928024	mm.24	5		PZ
B928026	mm.26	5		PZ
B928027	mm.27	5		PZ
B928028	mm.28	5		PZ
B928029	mm.29	5		PZ
B928030	mm.30	5		PZ
B928032	mm.32	5		PZ
B928033	mm.33	3		PZ
B928034	mm.34	3		PZ
B928035	mm.35	3		PZ
B928036	mm.36	3		PZ
B928038	mm.38	3		PZ
B928041	mm.41	3		PZ
B928046	mm.46	3		PZ
B928050	mm.50	3		PZ
B928055	mm.55	1		PZ
B928060	mm.60	1		PZ

CHIAVI A BUSSOLA BOCCA POLIGONALE BETA ART.928B



Attacco 3/4.

Codice	Descrizione	Conf.	Euro	/Um
B928123	mm.23	5		PZ
B928126	mm.26	5		PZ
B928129	mm.29	5		PZ
B928133	mm.33	3		PZ

RACCORDI BETA ART.928-15



Con attacco quadro F 3/4 e M 1/2.

Codice	Descrizione	Conf.	Euro	/Um
B928801	L mm.51,5	5		PZ

RACCORDI BETA ART.928-16



Con attacco quadro F 3/4 e M 1.

Codice	Descrizione	Conf.	Euro	/Um
B928807	L mm.65	5		PZ

PROLUNGHE BETA ART.928



Con attacchi quadri M e F 3/4.

Codice	Descrizione	Conf.	Euro	/Um
B928815	art.928-21 L mm.200	3		PZ
B928825	art.928-22 L mm.380	3		PZ

QUADRO MASCHIO 3/4 BETA ART.928-42



Con spina scorrevole.

Codice	Descrizione	Conf.	Euro	/Um
B928850	lunghezza totale mm.450	3		PZ

CRICCHETTI REVERSIBILI BETA ART.928-55



Meccanismo a 72 denti. Attacco quadro M 3/4.

Codice	Descrizione	Conf.	Euro	/Um
B928862	lunghezza totale mm.510	2		PZ

CHIAVI A BUSSOLA BOCCA ESAGONALE BETA ART.929



Attacco 1 pol.

Codice	Descrizione	Conf.	Euro	/Um
B929041	mm.41	1		PZ
B929055	mm.55	1		PZ
B929060	mm.60	1		PZ
B929075	mm.75	1		PZ
B929080	mm.80	1		PZ

CRICCHETTI REVERSIBILI BETA ART.929-55



Meccanismo a 72 denti. Attacco quadro M 1 pol.

Codice	Descrizione	Conf.	Euro	/Um
B929860	lunghezza totale mm.770	1		PZ

CHIAVI A TUBO DOPPIE POLIGONALI BETA ART.930



Serie pesante.

Codice	Descrizione	Conf.	Euro	/Um
B930023	mm.14x15	10		PZ
B930036	mm.20x22	5		PZ
B930048	mm.25x28	5		PZ

CHIAVI A TUBO DOPPIE ESAGONALI BETA ART.935



Serie leggera.

Codice	Descrizione	Conf.	Euro	/Um
B935105	mm.6x7	10		PZ
B935111	mm.8x9	10		PZ
B935115	mm.10x11	10		PZ
B935117	mm.12x13	10		PZ
B935126	mm.14x15	10		PZ
B935128	mm.16x17	10		PZ
B935131	mm.18x19	10		PZ
B935138	mm.20x22	5		PZ
B935141	mm.21x23	5		PZ
B935144	mm.24x26	5		PZ
B935150	mm.25x28	5		PZ
B935153	mm.27x29	5		PZ
B935156	mm.30x32	5		PZ

CHIAVI A TUBO DOPPIE ESAGONALI BETA ART.935/S

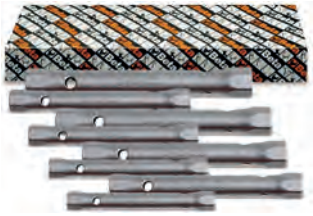

Beta

Serie leggera. In scatola. Serie 8 pz: 6x7-8x9-10x11-12x13-14x15-16x17-18x19-20x22. Serie 13 pz: 6x7-8x9-10x11-12x13-14x15-16x17-18x19-20x22-21x23-24x26-25x28-27x29-30x32.

Codice	Descrizione	Conf.	Euro	/Um
B935181	art.935/S8 serie 8 pz.	1		SER
B935183	art.935/S13 serie 13 pz.	1		SER

SPINE DI MANOVRA BETA ART.940



Beta

Per chiavi a tubo doppie art.930-935.

Codice	Descrizione	Conf.	Euro	/Um
B940001	art.940-1 L mm.100	10		PZ
B940002	art.940-2 L mm.170	10		PZ

CHIAVI A PIPA DOPPIE BETA ART.932



Beta

Esagonali - Poligonali. Cromate lucide.

Codice	Descrizione	Conf.	Euro	/Um
B932015	mm.15x15	5		PZ
B932016	mm.16x16	5		PZ
B932018	mm.18x18	5		PZ
B932021	mm.21x21	5		PZ
B932023	mm.23x23	3		PZ
B932025	mm.25x25	3		PZ
B932026	mm.26x26	3		PZ
B932028	mm.28x28	3		PZ
B932030	mm.30x30	3		PZ
B932032	mm.32x32	3		PZ

CHIAVI A PIPA DOPPIE BETA ART.937



Beta

Esagonali - Poligonali. Cromate.

Codice	Descrizione	Conf.	Euro	/Um
B937006	mm.6x6	5		PZ
B937007	mm.7x7	5		PZ
B937008	mm.8x8	5		PZ
B937009	mm.9x9	5		PZ
B937010	mm.10x10	5		PZ
B937011	mm.11x11	5		PZ
B937012	mm.12x12	5		PZ
B937013	mm.13x13	5		PZ
B937014	mm.14x14	5		PZ
B937015	mm.15x15	5		PZ
B937016	mm.16x16	5		PZ
B937017	mm.17x17	5		PZ
B937018	mm.18x18	5		PZ
B937019	mm.19x19	5		PZ
B937020	mm.20x20	5		PZ
B937021	mm.21x21	3		PZ
B937022	mm.22x22	3		PZ
B937023	mm.23x23	3		PZ

CHIAVI A BUSSOLA ESAGONALE BETA ART.942BX



Beta

Tipo corto. Con impugnatura.

Codice	Descrizione	Conf.	Euro	/Um
B942003	mm. 4	5		PZ
B942004	mm. 5	5		PZ
B942005	mm. 5,5	5		PZ
B942006	mm. 6	5		PZ
B942007	mm. 7	5		PZ
B942008	mm. 8	5		PZ
B942009	mm. 9	5		PZ
B942010	mm.10	5		PZ
B942011	mm.11	5		PZ
B942012	mm.12	5		PZ
B942013	mm.13	5		PZ
B942014	mm.14	5		PZ

CHIAVI A BUSSOLA ESAGONALE BETA ART.943BX

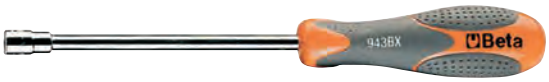

Beta

Tipo lungo. Con impugnatura.

Codice	Descrizione	Conf.	Euro	/Um
B943003	mm. 4	5		PZ
B943004	mm. 5	5		PZ
B943005	mm. 5,5	5		PZ
B943006	mm. 6	5		PZ
B943007	mm. 7	5		PZ
B943008	mm. 8	5		PZ
B943009	mm. 9	5		PZ
B943010	mm.10	5		PZ
B943011	mm.11	5		PZ
B943012	mm.12	5		PZ
B943013	mm.13	5		PZ
B943014	mm.14	5		PZ

CHIAVI A T SEMPLICI ESAGONALI BETA ART.950

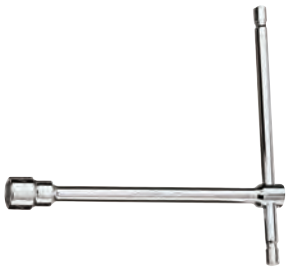

Beta

Codice	Descrizione	Conf.	Euro	/Um
B950006	mm. 6	5		PZ
B950007	mm. 7	5		PZ
B950008	mm. 8	5		PZ
B950009	mm. 9	5		PZ
B950010	mm.10	5		PZ
B950011	mm.11	5		PZ
B950012	mm.12	5		PZ
B950013	mm.13	5		PZ
B950014	mm.14	5		PZ
B950015	mm.15	5		PZ
B950016	mm.16	5		PZ
B950017	mm.17	5		PZ
B950018	mm.18	5		PZ
B950019	mm.19	5		PZ
B950023	mm.23	3		PZ
B950032	mm.32	3		PZ

CHIAVI A T 3 ESTREMITA' BETA ART.951



Con 3 estremità maschio esagonale.

Codice	Descrizione	Conf.	Euro	/Um
B951521	mm. 2	5		PZ
B951525	mm. 2,5	5		PZ
B951530	mm. 3	5		PZ
B951535	mm. 3,5	5		PZ
B951540	mm. 4	5		PZ
B951545	mm. 4,5	5		PZ
B951550	mm. 5	5		PZ
B951560	mm. 6	5		PZ
B951570	mm. 7	5		PZ
B951580	mm. 8	5		PZ
B951590	mm. 9	5		PZ
B951610	mm.10	5		PZ
B951620	mm.12	3		PZ
B951640	mm.14	3		PZ

CHIAVI A T CON 3 ESTREMITA' BETA ART.951-S14



Con 3 estremità maschio esagonale. In scatola serie 14 pz. Misure: 2-2,5-3-3,5-4-4,5-5-6-7-8-9-10-12-14.

Codice	Descrizione	Conf.	Euro	/Um
B951695		1		SER

CHIAVI A T BETA ART.952



Con bussola esagonale snodata.

Codice	Descrizione	Conf.	Euro	/Um
B952006	mm. 6	5		PZ
B952007	mm. 7	5		PZ
B952008	mm. 8	5		PZ
B952009	mm. 9	5		PZ
B952010	mm.10	5		PZ
B952011	mm.11	5		PZ
B952012	mm.12	5		PZ
B952013	mm.13	5		PZ
B952014	mm.14	5		PZ
B952015	mm.15	5		PZ
B952016	mm.16	5		PZ
B952017	mm.17	5		PZ
B952018	mm.18	5		PZ
B952019	mm.19	3		PZ
B952020	mm.20	3		PZ
B952021	mm.21	3		PZ
B952022	mm.22	3		PZ

CHIAVI A T SERIE 7 PZ. BETA ART.952-S7



Con bussola esagonale snodata. In scatola serie 7 pz. Misure: 8-10-11-13-14-17-19.

Codice	Descrizione	Conf.	Euro	/Um
B952074		1		SER

CHIAVI A T PER VITI TORX BETA ART.953TX



Con maschio snodato.

Codice	Descrizione	Conf.	Euro	/Um
B953025	T25	5		PZ
B953027	T27	5		PZ
B953045	T45	5		PZ
B953050	T50	5		PZ
B953055	T55	5		PZ

CHIAVI A T BETA ART.953



Con maschio esagonale snodato.

Codice	Descrizione	Conf.	Euro	/Um
B953130	mm. 3	5		PZ
B953135	mm. 3,5	5		PZ
B953140	mm. 4	5		PZ
B953145	mm. 4,5	5		PZ
B953150	mm. 5	5		PZ
B953160	mm. 6	5		PZ
B953170	mm. 7	5		PZ
B953180	mm. 8	5		PZ
B953200	mm.10	5		PZ

CHIAVI A T IN SCATOLA SERIE 9 PZ. BETA ART.953-S9



Con maschio esagonale snodato. Misure: 3-3,5-4-4,5-5-6-7-8-10.

Codice	Descrizione	Conf.	Euro	/Um
B953301		1		PZ

CHIAVI A T CON BUSSOLA SNODATA BETA ART.957



Per candele d'accensione.

Codice	Descrizione	Conf.	Euro	/Um
B957000	mm.16 L mm.275	5		PZ
B957001	mm.20,8 L mm.275	5		PZ

CHIAVI A T CON BUSSOLA SNODATA BETA ART.959



Tipo normale. Per candele d'aaccensione.

Codice	Descrizione	Conf.	Euro	/Um
B959010	mm.16 L mm.483	5		PZ
B959011	mm.20,8 L mm.527	3		PZ

CHIAVI A BUSSOLA X SONDA LAMBDA BETA ART.960SL110



Attacco quadro F 1/2.

Codice	Descrizione	Conf.	Euro	/Um
B960110	L mm.110	3		PZ

LEVAGOMME BETA ART.962



Codice	Descrizione	Conf.	Euro	/Um
B962003	L mm.300	5		PZ
B962004	L mm.400	5		PZ
B962005	L mm.500	3		PZ
B962006	L mm.600	3		PZ

LEVA BETA ART.963



Con estremità a punta e piatta curva.

Codice	Descrizione	Conf.	Euro	/Um
B963001	L mm.400	5		PZ

CHIAVI A T CON SPINA DI MANOVRA BETA ART.972



Per dadi ruote.

Codice	Descrizione	Conf.	Euro	/Um
B972017	mm.17	3		PZ

CHIAVI A CROCE BETA PER DADI RUOTE



UNI/ISO 6788 DIN 3119.

Codice	Descrizione	Conf.	Euro	/Um
B978001	art.978 mm.17-19-21-22	2		PZ
B979001	art.979 mm.17-19-22-1/2	2		PZ
B981003	art.981 mm.17-19-22-13/16	2		PZ

PINZETTA A MOLLA BETA ART.990



Punte fini diritte arrotondate zigrinate in acciaio inossidabile.

Codice	Descrizione	Conf.	Euro	/Um
B990001	L mm.130	5		PZ

PINZETTA A MOLLA BETA ART.991



Punte fini curve arrotondate zigrinate in acciaio inossidabile.

Codice	Descrizione	Conf.	Euro	/Um
B991001	L mm.130	5		PZ

PINZETTA A MOLLA CON PERNO BETA ART.992



Punte fini diritte arrotondate zigrinate in acciaio inossidabile.

Codice	Descrizione	Conf.	Euro	/Um
B992001	L mm.150	5		PZ

PINZETTA A MOLLA CON PERNO BETA ART.993



Punte fini curve arrotondate zigrinate in acciaio inossidabile.

Codice	Descrizione	Conf.	Euro	/Um
B993001	L mm.145	5		PZ

PINZETTA A MOLLA BETA ART.993PL



Punte fini curve arrotondate zigrinate in acciaio inossidabile.

Codice	Descrizione	Conf.	Euro	/Um
B993010	L mm.150	5		PZ

PINZETTA A MOLLA BETA ART.994



Punte larghe diritte arrotondate zigrinate in acciaio inossidabile.

Codice	Descrizione	Conf.	Euro	/Um
B994001	L mm.150	5		PZ

PINZE A BECCHI TONDI LUNGHI BETA ART.1010BM



Impugnatura bimateriale.

Codice	Descrizione	Conf.	Euro	/Um
B1010036	L mm.160	5		PZ

PINZE UNIVERSALI CROMATE LUCIDE BETA ART.1150BM



Impugnatura bimateriale.

Codice	Descrizione	Conf.	Euro	/Um
B1150036	L mm.160	5		PZ
B1150038	L mm.180	5		PZ
B1150040	L mm.200	5		PZ

PINZE A BECCHI PIATTI BETA ART.1162BM



Becchi lunghi diritti zigrinati. Impugnatura bimateriale.

Codice	Descrizione	Conf.	Euro	/Um
B1162036	L mm.160	5		PZ
B1162040	L mm.200	5		PZ

PINZE A BECCHI PIATTI BETA ART.1164BM



Beta

Becchi lunghi piegati zigrinati. Impugnatura bimateriale.

Codice	Descrizione	Conf.	Euro	/Um
B1164036	L mm.160	5		PZ
B1164040	L mm.200	5		PZ

PINZE A BECCHI 1/2 TONDI BETA ART.1166BM



Beta

Becchi tondi lunghi diritti zigrinati. Impugnatura bimateriale.

Codice	Descrizione	Conf.	Euro	/Um
B1166036	L mm.160	5		PZ
B1166040	L mm.200	5		PZ

PINZE A BECCHI 1/2 TONDI BETA ART.1168BM



Beta

Becchi tondi lunghi piegati zigrinati. Impugnatura bimateriale.

Codice	Descrizione	Conf.	Euro	/Um
B1168036	L mm.160	5		PZ
B1168040	L mm.200	5		PZ

PINZE A BECCHI DIRITTI BETA ART.1032



Beta

Per anelli elastici di sicurezza per fori. Manici ricoperti in pvc.

Codice	Descrizione	Conf.	Euro	/Um
B1032013	L mm.140 d.mm.8÷25	5		PZ
B1032017	L mm.180 d.mm.19÷60	5		PZ
B1032021	L mm.225 d.mm.40÷100	5		PZ
B1032028	L mm.300 d.mm.85÷200	2		PZ

PINZE A BECCHI PIEGATI 90° BETA ART.1034



Beta

Per anelli elastici di sicurezza per fori. Manici ricoperti in pvc.

Codice	Descrizione	Conf.	Euro	/Um
B1034013	L mm.130x0,9 d.mm. 8÷12	5		PZ
B1034014	L mm.130x1,3 d.mm.12÷25	5		PZ
B1034017	L mm.170 d.mm.19÷60	5		PZ
B1034021	L mm.210 d.mm.40÷100	5		PZ

PINZE A BECCHI DIRITTI BETA ART.1036



Beta

Per anelli elastici di sicurezza per alberi. Manici ricoperti in pvc.

Codice	Descrizione	Conf.	Euro	/Um
B1036013	L mm.140x0,9 d.mm.3÷10	5		PZ
B1036014	L mm.140x1,3 d.mm.10÷25	5		PZ
B1036017	L mm.175 d.mm.19÷60	5		PZ
B1036021	L mm.225 d.mm.40÷100	5		PZ

PINZE A BECCHI PIEGATI 90 BETA ART.1038



Beta

Per anelli elastici di sicurezza per alberi. Manici ricoperti in pvc.

Codice	Descrizione	Conf.	Euro	/Um
B1038013	L mm.135x0,9 d.mm.3÷10	5		PZ
B1038014	L mm.135x1,3 d.mm.10÷25	5		PZ
B1038017	L mm.175 d.mm.19÷60	5		PZ
B1038021	L mm.220 d.mm.40÷100	5		PZ

PINZE REGOLABILI CERNIERA CHIUSA BETA ART.1048V



Beta

Verniciate arancio.

Codice	Descrizione	Conf.	Euro	/Um
B1048120	L mm.300	2		PZ

PINZE REGOLABILI CERNIERA CHIUSA BETA ART.1048



Beta

Manici ricoperti con 2 strati pvc antiscivolo.

Codice	Descrizione	Conf.	Euro	/Um
B1048015	L mm.250	5		PZ

PINZE AUTOBLOCCANTI BETA ART.1050



Beta

A doppia regolazione.

Codice	Descrizione	Conf.	Euro	/Um
B1050022	L mm.220	2		PZ

PINZE REGOLABILI AUTOBLOCCANTI BETA ART.1052



Beta

Ganasce concave.

Codice	Descrizione	Conf.	Euro	/Um
B1052014	L mm.140 apertura max mm.22	3		PZ
B1052019	L mm.190 apertura max mm.36	3		PZ
B1052024	L mm.240 apertura max mm.42	3		PZ

PINZE REGOLABILI AUTOBLOCCANTI BETA ART.1053



Beta

Ganascia oscillante.

Codice	Descrizione	Conf.	Euro	/Um
B1053024	L mm.240 apertura max mm.35	2		PZ

PINZE REGOLABILI AUTOBLOCCANTI BETA ART.1054



Beta

Ganasce diritte.

Codice	Descrizione	Conf.	Euro	/Um
B1054022	L mm.235 apertura max mm.40	2		PZ

PINZE REGOLABILI AUTOBLOCCANTI BETA ART.1058



Becchi lunghi.

Codice	Descrizione	Conf.	Euro	/Um
B1058018	L mm.180 apertura max mm.38	2		PZ
B1058031	L mm.310 apertura max mm.80	2		PZ

PINZE REGOLABILI AUTOBLOCCANTI BETA ART.1061



Ganasce a forcella.

Codice	Descrizione	Conf.	Euro	/Um
B1061028	L mm.290 apertura max mm.80	2		PZ

PINZE REGOLABILI AUTOBLOCCANTI BETA ART.1062



Ganasce a collo di cigno.

Codice	Descrizione	Conf.	Euro	/Um
B1062017	L mm.170 apertura max mm. 50	2		PZ
B1062029	L mm.290 apertura max mm.120	2		PZ

PINZE A BECCHI LARGHI PIEGATI 45 BETA ART.1078



Per lattonieri. Manici ricoperti in pvc.

Codice	Descrizione	Conf.	Euro	/Um
B1078026	L mm.260	2		PZ

TRONCHESI A TAGLIENTI DIAGONALI BETA ART.1082BM



Impugnatura bimateriale.

Codice	Descrizione	Conf.	Euro	/Um
B1082034	L mm.140	5		PZ
B1082036	L mm.160	5		PZ

TRONCHESI A TAGLIENTI DIAGONALI BETA ART.1084BM



A grande effetto. Impugnatura bimateriale.

Codice	Descrizione	Conf.	Euro	/Um
B1084034	L mm.140	5		PZ
B1084036	L mm.160	5		PZ

TRONCHESI A TAGLIENTI FRONTALI BETA ART.1088BM



A grande effetto. Impugnatura bimateriale.

Codice	Descrizione	Conf.	Euro	/Um
B1088036	L mm.160	5		PZ

TRONCHESI A DOPPIA LEVA BETA ART.1092V



A taglienti frontali. Tipo pesante.

Codice	Descrizione	Conf.	Euro	/Um
B1092310	L mm.200	2		PZ

CESOIE MODELLO AMERICANO BETA ART.1112



Lame larghe diritte.

Codice	Descrizione	Conf.	Euro	/Um
B1112025	L mm.250	2		PZ

CESOIE RODILAMIERA BETA ART.1120A



Codice	Descrizione	Conf.	Euro	/Um
B1120101	L mm.280	1		PZ

CESOIE A DOPPIA LEVA BETA ART.1122



Lame diritte inox.

Codice	Descrizione	Conf.	Euro	/Um
B1122020	L mm.250	2		PZ

CESOIE A DOPPIA LEVA DESTRORSA BETA ART.1123



Lame curve inox.

Codice	Descrizione	Conf.	Euro	/Um
B1123020	L mm.250	2		PZ

CESOIE A DOPPIA LEVA SINISTRORSA BETA ART.1124



Lame curve inox.

Codice	Descrizione	Conf.	Euro	/Um
B1124020	L mm.250	2		PZ

CESOIE A DOPPIA LEVA LAME INOX BETA ART.1125



Per tagli diritti e destrorsi.

Codice	Descrizione	Conf.	Euro	/Um
B1125020	L mm.250	2		PZ

CESOIE A DOPPIA LEVA LAME INOX BETA ART.1126



Per tagli diritti e dinistrorsi.

Codice	Descrizione	Conf.	Euro	/Um
B1126020	L mm.250	2		PZ

FORBICI PER TELEFONISTI BETA ART.1127



Lame diritte.

Codice	Descrizione	Conf.	Euro	/Um
B1127001	L mm.150	5		PZ

FORBICI PER ELETTRICISTI BETA ART.1128BM



Lame diritte. Modello pesante.

Codice	Descrizione	Conf.	Euro	/Um
B1128000	L mm.145	5		PZ

FORBICI PER ELETTRICISTI BETA ART.1128BSX



Con profili a fresa graduata. Custodia snodata agganciabile alla cintura.

Codice	Descrizione	Conf.	Euro	/Um
B1128060	L mm.145	1		PZ

FORBICI PER ELETTRICISTI BETA ART.1129BM



Lame curve.

Codice	Descrizione	Conf.	Euro	/Um
B1129000	L mm.145	5		PZ

TAGLIACAVI BETA ART.1132BM



Per taglio di cavi isolati di rame e alluminio. Impugnatura bimateriale.

Codice	Descrizione	Conf.	Euro	/Um
B1132143	L mm.230	2		PZ

PINZE SPELLAFILI BETA ART.1143



Con dispositivo di taglio. Modello professionale.

Codice	Descrizione	Conf.	Euro	/Um
B1143001	L mm.165 mmq.0,5÷6	1		PZ

SPELLACAVI BETA ART.1144G



Con lama regolabile per tagli trasversali e longitudinali.

Codice	Descrizione	Conf.	Euro	/Um
B1144004	L mm.140, mmq.6÷75	1		PZ

PINZE PER ELETTRONICA BETA ART.1171BM



Becchi piatti corti lisci. Impugnatura bimateriale.

Codice	Descrizione	Conf.	Euro	/Um
B1171101	L mm.125	2		PZ

PINZE PER ELETTRONICA BETA ART.1172BM



Becchi piatti lunghi lisci. Impugnatura bimateriale.

Codice	Descrizione	Conf.	Euro	/Um
B1172101	L mm.140	2		PZ

PINZE PER ELETTRONICA BETA ART.1173BM



Becchi tondi corti. Impugnatura bimateriale.

Codice	Descrizione	Conf.	Euro	/Um
B1173101	L mm.125	2		PZ

TRONCHESI PER ELETTRONICA BETA ART.1182BM



Taglienti diagonali semirasi becchi assottigliati. Impugnatura bimateriale.

Codice	Descrizione	Conf.	Euro	/Um
B1182101	L mm.120	2		PZ

TRONCHESI PER ELETTRONICA BETA ART.1191BM



Taglienti obliqui rasi becchi lunghi sottili. Impugnatura bimateriale.

Codice	Descrizione	Conf.	Euro	/Um
B1191101	L mm.130	2		PZ

CACCIAVITI PER VITI TAGLIO BETA ART.1201



Impugnatura bimateriale. Marcatura sulla testa: immediatamente riconoscibili.

Codice	Descrizione	Conf.	Euro	/Um
B1201009	taglio mm.3,0x 75	5		PZ
B1201021	taglio mm.3,5x100	5		PZ
B1201030	taglio mm.4,0x100	5		PZ
B1201039	taglio mm.5,5x100	5		PZ
B1201042	taglio mm.5,5x150	5		PZ
B1201051	taglio mm.6,5x150	5		PZ

CACCIAVITI PER VITI CROCE PHILLIPS BETA ART.1202



Impugnatura bimateriale. Marcatura sulla testa: immediatamente riconoscibili.

Codice	Descrizione	Conf.	Euro	/Um
B1202003	PHxDxL 0x3,0x60	5		PZ
B1202009	PHxDxL 1x4,5x80	5		PZ
B1202018	PHxDxL 2x6,0x100	5		PZ

CACCIAVITI SERIE 5 PZ. BETA EASY ART.1203-D5



In scatola serie 5 pz. art.1201 3,5x100-5,5x150-6,5x150 e art.1202 PH1x4,5x80-PH2x6x100.

Codice	Descrizione	Conf.	Euro	/Um
B1203001	serie 5 pz.	1		SER

CACCIAVITI SERIE 8 PZ. BETA EASY ART.1203-D8



In scatola serie 8 pz. art.1201 3,0x75-4,0x100-5,5x150-6,5x150 e art.1202 PH0x3,0x60-PH1x4,5x80-PH2x6,0x100-PH3x8,0x150.

Codice	Descrizione	Conf.	Euro	/Um
BE1203018	serie 8 pz.	1		SER

CHIAVI MASCHIO CON IMPUGNATURA BETA ART.1208RTX



Per viti Tamper Resistant Torx. Impugnatura bimateriale. Marcatura sulla testa: immediatamente riconoscibili.

Codice	Descrizione	Conf.	Euro	/Um
B1208030	Tamper T30	5		PZ

CACCIAVITI PER VITI CROCE POZIDRIV BETA ART.1209PZ



Impugnatura bimateriale. Marcatura sulla testa: immediatamente riconoscibili.

Codice	Descrizione	Conf.	Euro	/Um
B1209003	PZ n.1	5		PZ
B1209006	PZ n.2	5		PZ

CACCIAVITI PER VITI TAGLIO BETA ART.1260



Codice	Descrizione	Conf.	Euro	/Um
B1260003	taglio mm. 2,5x 50	5		PZ
B1260006	taglio mm. 2,5x 75	5		PZ
B1260009	taglio mm. 3,0x 75	5		PZ
B1260012	taglio mm. 3,0x100	5		PZ
B1260018	taglio mm. 3,5x 75	5		PZ
B1260021	taglio mm. 3,5x100	5		PZ
B1260030	taglio mm. 4,0x100	5		PZ
B1260033	taglio mm. 4,0x125	5		PZ
B1260039	taglio mm. 5,5x100	5		PZ
B1260042	taglio mm. 5,5x150	5		PZ
B1260051	taglio mm. 6,5x150	5		PZ
B1260060	taglio mm. 8,0x200	3		PZ
B1260066	taglio mm.10,0x200	3		PZ
B1260069	taglio mm.12,0x250	3		PZ

CACCIAVITI PER VITI TAGLIO BETA ART.1260N



Tipo cortissimo.

Codice	Descrizione	Conf.	Euro	/Um
B1260103	taglio mm.4,0x30 lungh.mm.87	5		PZ
B1260106	taglio mm.6,5x30 lungh.mm.87	5		PZ

CACCIAVITI PER VITI CROCE PHILLIPS BETA ART.1262



Codice	Descrizione	Conf.	Euro	/Um
B1262003	PHxDxL 0x3,0x 60	5		PZ
B1262006	PHxDxL 0x3,0x100	5		PZ
B1262009	PHxDxL 1x4,5x 80	5		PZ
B1262012	PHxDxL 1x4,5x120	5		PZ
B1262018	PHxDxL 2x6,0x100	5		PZ
B1262021	PHxDxL 2x6,0x150	5		PZ
B1262024	PHxDxL 3x8,0x150	3		PZ

CACCIAVITI PER VITI CROCE PHILLIPS BETA ART.1262N



Tipo cortissimo.

Codice	Descrizione	Conf.	Euro	/Um
B1262103	PHxDxL 1x4,5x30 lungh.mm.87	5		PZ
B1262106	PHxDxL 2x6,0x30 lungh.mm.87	5		PZ

CACCIAVITI PER VITI CROCE PHILLIPS BETA ART.1262L



Tipo lungo.

Codice	Descrizione	Conf.	Euro	/Um
B1262203	PHxDxL 0x3,0x300 lungh.mm.400	3		PZ
B1262206	PHxDxL 1x4,5x400 lungh.mm.508	3		PZ
B1262209	PHxDxL 2x6,0x400 lungh.mm.519	3		PZ

CACCIAVITI SERIE 8 PZ. BETA ART.1263-D8



In scatola serie 8 pz. art.1260: 2,5x75-3x75-4x100-5,5x125-6,5x150 e art.1262: PH0x3x60-PH1x4,5x80-PH2x6x100.

Codice	Descrizione	Conf.	Euro	/Um
B1263008		1		SER

CACCIAVITI MICRO BETA ART.1229LPH-A6



Assortimento 6 pezzi art.1229LP - 1229PH. Misure art.1229LP: 1,4-1,8-2,4-3. Misure art.1229PH: 0-1.

Codice	Descrizione	Conf.	Euro	/Um
B1229310		1		SER

CACCIAVITI TAGLIO BETA ART.1264



Per viti senza testa.

Codice	Descrizione	Conf.	Euro	/Um
B1264003	taglio mm.2,5x 60	5		PZ
B1264006	taglio mm.3,0x 75	5		PZ
B1264009	taglio mm.3,0x100	5		PZ
B1264012	taglio mm.4,0x100	5		PZ
B1264018	taglio mm.5,0x125	5		PZ

CACCIAVITI TAGLIO TIPO LUNGO BETA ART.1264L



Per viti senza testa.

Codice	Descrizione	Conf.	Euro	/Um
B1264203	taglio mm.2,5x200	3		PZ
B1264206	taglio mm.3,0x300	3		PZ
B1264209	taglio mm.4,0x400	3		PZ
B1264215	taglio mm.5,0x400	3		PZ
B1264218	taglio mm.6,5x400	3		PZ

CHIAVI MASCHIO CON IMPUGNATURA BETA ART.1267TX



Per viti Torx.

Codice	Descrizione	Conf.	Euro	/Um
B1267040	T40	2		PZ

CHIAVI MASCHIO CON IMPUGNATURA BETA ART.1268RTX



Per viti Tamper Resistant Torx.

Codice	Descrizione	Conf.	Euro	/Um
B1268009	Tamper T 9	3		PZ
B1268010	Tamper T10	3		PZ
B1268015	Tamper T15	3		PZ
B1268020	Tamper T20	3		PZ
B1268025	Tamper T25	3		PZ
B1268027	Tamper T27	3		PZ
B1268030	Tamper T30	3		PZ
B1268040	Tamper T40	2		PZ

CACCIAVITI PER VITI CROCE POZIDRIV BETA ART.1269PZ



Codice	Descrizione	Conf.	Euro	/Um
B1269000	PZ n.0	5		PZ
B1269001	PZ n.1	5		PZ
B1269002	PZ n.2	5		PZ
B1269003	PZ n.3	3		PZ
B1269004	PZ n.4	3		PZ

CACCIAVITI A SQUADRA BETA ART.1236B



Per viti taglio.

Codice	Descrizione	Conf.	Euro	/Um
B1236202	taglio mm.1,0x5,5 lungh.mm.125	5		PZ
B1236204	taglio mm.1,2x8,0 lungh.mm.150	5		PZ

CACCIAVITI A SQUADRA BETA ART.1238B



Per viti croce Phillips.

Codice	Descrizione	Conf.	Euro	/Um
B1238201	PH n.1-2 lungh.mm.125	5		PZ
B1238203	PH n.3-4 lungh.mm.200	5		PZ

CACCIAVITI PRENSILI BETA ART.1251



Per viti croce Phillips.

Codice	Descrizione	Conf.	Euro	/Um
B1251000	PHxDxL 0x4x125 lungh.mm.225	5		PZ

CACCIAVITE PROVACIRCUITO 6©24 VOLT BETA ART.1254



Codice	Descrizione	Conf.	Euro	/Um
B1254001	taglio mm.3x44 lungh.mm.123	5		PZ

CACCIAVITI A PERCUSSIONE ATTACCO 1/2 BETA ART.1295



Codice	Descrizione	Conf.	Euro	/Um
B1295001	L mm.130	1		PZ

PORTALIMA CON LIMA BETA ART.1338A-1338B



Con lima a dentatura radiale piatta flessibile.

Codice	Descrizione	Conf.	Euro	/Um
B1338001	art.1338A dentatura 9 lungh.mm.360	2		PZ
B1338002	art.1338B dentatura 12 lungh.mm.360	2		PZ

LIME DI RICAMBIO BETA ART.1338R9



Per portalima art.1338A.

Codice	Descrizione	Conf.	Euro	/Um
B1338004	dentatura 9 pol.	2		PZ

SCALPELLI EXTRA PIATTI BETA ART.1342



Con tagliente diritto.

Codice	Descrizione	Conf.	Euro	/Um
B1342001	L mm.235 spessore mm.7	5		PZ

SCALPELLI PIATTI BETA ART.1343



Con tagliente laterale.

Codice	Descrizione	Conf.	Euro	/Um
B1343001	L mm.200 spessore mm.11	5		PZ

MARTELLI PER OROLOGIAI BETA ART.1371



Manico in legno. Testa tonda e penna asimmetrica.

Codice	Descrizione	Conf.	Euro	/Um
B1371008	gr.80	5		PZ

MAZZUOLE MANICO IN LEGNO BETA ART.1390



Con battenti intercambiabili in materiale plastico.

Codice	Descrizione	Conf.	Euro	/Um
B1390022	d.mm.22	5		PZ
B1390028	d.mm.28	5		PZ
B1390035	d.mm.35	5		PZ
B1390045	d.mm.45	4		PZ
B1390060	d.mm.60	2		PZ

BATTENTI RICAMBIO BETA ART.1390R



Per mazzuole art.1390.

Codice	Descrizione	Conf.	Euro	/Um
B1390122	d.mm.22	4		PZ
B1390128	d.mm.28	4		PZ
B1390135	d.mm.35	4		PZ
B1390145	d.mm.45	4		PZ
B1390160	d.mm.60	4		PZ

MAZZUOLE ANTIRIMBALZO BETA ART.1392

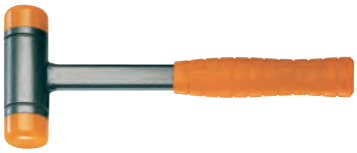

Con battenti intercambiabili in materiale plastico. Manico in acciaio.

Codice	Descrizione	Conf.	Euro	/Um
B1392035	d.mm.35	2		PZ
B1392040	d.mm.40	2		PZ

BATTENTI RICAMBIO BETA ART.1392R



Per mazzuole art.1392.

Codice	Descrizione	Conf.	Euro	/Um
B1392230	d.mm.30	4		PZ
B1392235	d.mm.35	4		PZ
B1392240	d.mm.40	4		PZ
B1392250	d.mm.50	4		PZ

ESTRATTORI CONICI BETA ART.1430



Per viti e prigionieri spezzati. In acciaio legato.

Codice	Descrizione	Conf.	Euro	/Um
B1430006	art.1430-1 M 3÷6	10		PZ
B1430008	art.1430-2 M 6÷8	10		PZ
B1430011	art.1430-3 M 8÷11	10		PZ
B1430014	art.1430-4 M11÷14	10		PZ
B1430018	art.1430-5 M14÷18	10		PZ
B1430024	art.1430-6 M18÷24	5		PZ
B1430033	art.1430-7 M24÷33	5		PZ
B1430050	art.1430-8 M33÷50	5		PZ

SERIE ESTRATTORI CONICI BETA ART.1430-S



Per viti e prigionieri spezzati. In acciaio legato. Serie 5 pz: 1430-1,1430-2,1430-3,1430-4,1430-5. Serie 6 pz: 1430-1,1430-2,1430-3,1430-4,1430-5,1430-6.

Codice	Descrizione	Conf.	Euro	/Um
B1430105	art.1430-S5 serie 5 pz.	1		SER
B1430106	art.1430-S6 serie 6 pz.	1		PZ

SERIE ESTRATTORI A RULLI BETA ART.1434-C7



Per viti prigioniere con attacco quadro femmina 1/2. Serie 7 pz: M6 - M7 - M8 - M9 - M10 - M10,5 - M12.

Codice	Descrizione	Conf.	Euro	/Um
B1434170		1		CAS

CONI DI ESPANSIONE BETA ART.1438R



Ricambio per art.1438.

Codice	Descrizione	Conf.	Euro	/Um
B1438101	d.mm.14÷18	5		PZ
B1438102	d.mm.18÷21	5		PZ
B1438103	d.mm.22÷25	5		PZ

PINZE PER MOLLE FRENI A TAMBURO BETA ART.1470



Codice	Descrizione	Conf.	Euro	/Um
B1470010	L mm.540	1		PZ

CHIAVI A NASTRO PER FILTRI OLIO BETA ART.1490



Codice	Descrizione	Conf.	Euro	/Um
B1490001	art.1490-1 L mm.225 d.max mm.160	1		PZ
B1490002	art.1490-2 L mm.225 d.max mm.240	1		PZ

CHIAVI A NASTRO PER FILTRI OLIO BETA ART.1491



Beta

Metalliche, regolabili.

Codice	Descrizione	Conf.	Euro	/Um
B1491001	d.mm.65÷110	2		PZ

CHIAVI REGOLABILI PER FILTRI OLIO BETA ART.1492-1



Beta

Codice	Descrizione	Conf.	Euro	/Um
B1492001	L mm.190 d.mm.60÷80	1		PZ

CHIAVI PER TAPPI OLIO MOTORE BRUNITE BETA ART.1494



Beta

Codice	Descrizione	Conf.	Euro	/Um
B1494002	mm.8x3/8 L mm.32	1		PZ
B1494003	mm.10x11 L mm.32	1		PZ
B1494004	mm.12x13 L mm.32	1		PZ
B1494005	mm.14x17 L mm.32	1		PZ
B1494006	mm.19 L mm.24	1		PZ

CHIAVI PER TAPPI OLIO MOTORE BETA ART.1496

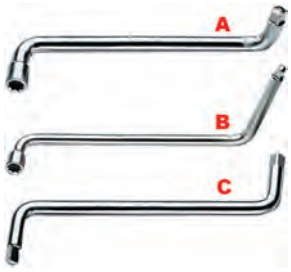

Beta

Codice	Descrizione	Conf.	Euro	/Um
B1496001	art.1496-A misure F10-M10	3		PZ
B1496005	art.1496-B misure F10-M 8	3		PZ
B1496010	art.1496-C misure M 8-M10	3		PZ

ESTRATTORI A 2 GRIFFE OSCILLANTI BETA ART.1515-1



Beta

Codice	Descrizione	Conf.	Euro	/Um
B1515101	apertura max mm.60	1		PZ

MORSA DA BANCO BETA ART.1555M



Beta

Per bloccaggio ammortizzatore.

Codice	Descrizione	Conf.	Euro	/Um
B1555010		1		PZ

PINZE A CRICCHETTO BETA ART.1601-PC



Beta

Per capicorda telefonia e trasmissione dati.

Codice	Descrizione	Conf.	Euro	/Um
B1601011	L mm.190	2		PZ

PINZE PER CAPICORDA PREISOLATI BETA ART.1602



Beta

Modello leggero.

Codice	Descrizione	Conf.	Euro	/Um
B1602001	L mm.200 mmq.0,75÷6	5		PZ

PINZE PER CAPICORDA PREISOLATI BETA ART.1602A



Beta

Modello standard.

Codice	Descrizione	Conf.	Euro	/Um
B1602005	L mm.220 mmq.20÷8	2		PZ

PINZE PER CAPICORDA NON ISOLATI BETA ART.1603



Beta

Modello leggero.

Codice	Descrizione	Conf.	Euro	/Um
B1603001	L mm.200 mmq.1,25÷5,5	5		PZ

PINZE PER CAPICORDA NON ISOLATI BETA ART.1603A



Beta

Per capicorda non isolati chiusi.

Codice	Descrizione	Conf.	Euro	/Um
B1603005	L mm.220 mmq.0÷8	2		PZ

PUNTE A TRACCIARE BETA ART.1688A

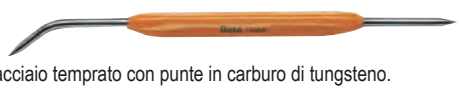

Beta

In acciaio temprato con punte in carburo di tungsteno.

Codice	Descrizione	Conf.	Euro	/Um
B1688120	L mm.200	5		PZ

FLESSIBILI MAGNETICI BETA ART.1712E



Codice	Descrizione	Conf.	Euro	/Um
B1712011	art.1712E-1 L mm.420 d.mm. 7,5	5		PZ
B1712012	art.1712E-2 L mm.530 d.mm.15,0	1		PZ

SPECCHIETTI RIGIDI BETA ART.1714



In materiale plastico.

Codice	Descrizione	Conf.	Euro	/Um
B1714001	L mm.155 d.mm.25	5		PZ

SEGHETTI CON LAMA MM.300 BETA ART.1725



Codice	Descrizione	Conf.	Euro	/Um
B1725001	lunghezza totale mm.420	4		PZ

SEGHETTI CON LAMA MM.300 BETA ART.1726



Sistema di tensionamento della lama incorporato nell'impugnatura.

Codice	Descrizione	Conf.	Euro	/Um
B1726001	lunghezza totale mm.440	4		PZ

RIVETTATRICI DI POTENZA COMPATTE BETA ART.1740B



Con 5 testine intercambiabili. Rapporto di leva ottimizzato per una maggiore compattezza e praticità d'uso. 3 griffe per una presa perfetta del rivetto. Per rivetti d.mm.2,4-3,2-4,0-4,8.

Codice	Descrizione	Conf.	Euro	/Um
B1740280	lungh.tot.mm.280	4		PZ

RIVETTATRICI BETA ART.1741B



Con 4 testine intercambiabili. Per rivetti d.mm.2,4-3,2-4-4,8-5.

Codice	Descrizione	Conf.	Euro	/Um
B1741000	1741B rivettatrice L mm.250	1		PZ
BE1741203	1741B/E6 EXPO pz.6 rivettatrici	1		PZ

RIVETTATRICI ART.1741BP



Con 4 testine intercambiabili. Per rivetti d.mm.2,4-3,2-4-4,8-5.

Codice	Descrizione	Conf.	Euro	/Um
B1741350	L mm.260	1		PZ

PINZE PER COLLARI IN NYLON BETA ART.1743



Codice	Descrizione	Conf.	Euro	/Um
B1743001	L mm.195	3		PZ

OLIATORI METALLICI A PRESSIONE BETA ART.1751



Cannuccia flessibile mm.140.

Codice	Descrizione	Conf.	Euro	/Um
B1751003	cc.300	4		PZ
B1751005	cc.500	4		PZ

OLIATORI IN PLASTICA A PRESSIONE BETA ART.1752



Cannuccia rigida mm.140.

Codice	Descrizione	Conf.	Euro	/Um
B1752003	cc.300	4		PZ
B1752005	cc.500	4		PZ

OLIATORI IN PLASTICA BETA ART.1755



Cannuccia rientrante.

Codice	Descrizione	Conf.	Euro	/Um
B1755008	cc. 80 altezza mm.170	5		PZ
B1755015	cc.150 altezza mm.230	5		PZ

VENTOSE DOPPIE BETA ART.1766



Codice	Descrizione	Conf.	Euro	/Um
B1766001	d.mm.120 lungh.totale mm.380	2		PZ

SALDATORI GAS IN VALIGETTA BETA ART.1827K



Con 7 accessori. Temperatura della punta regolabile da 250C a 500C. Regolatore del flusso di gas. Ricaricabile con gas butano.

Codice	Descrizione	Conf.	Euro	/Um
B1827100	potenza da 30W a 125W	1		PZ

AVVITATORI REVERSIBILI 3/8 BETA ART.1924



Meccanismo impulsivo martello singolo oscillante. Velocità 10000 giri-min. Coppia massima 103 Nm. Pressione di utilizzo 6,2 Bar. Consumo aria medio 175 lt.min. d.interno tubo aria mm.8. Peso kg.1,25.

Codice	Descrizione	Conf.	Euro	/Um
B1924001	attacco d.1-4 gas	1		PZ

AVVITATORI REVERSIBILI 1/2 BETA ART.1927A



Meccanismo impulsivo Pin Clutch. Velocità 7000 giri-min. Coppia massima 610 Nm. Pressione di utilizzo 6,2 Bar. Consumo aria medio 300 lt.min. d.interno tubo aria mm.8. Peso kg.2,7.

Codice	Descrizione	Conf.	Euro	/Um
B1927002	attacco d.1-4 gas	1		PZ

TRAPANI REVERSIBILI IN COMPOSITO BETA ART.1931CD10



Capacità mandrino mm.1-10. Filettatura albero 3/8. Velocità 1800 giri-min. Potenza 0,38 Kw. Pressione di utilizzo 6,2 Bar. Consumo aria medio 170 lt.min. d.int.tubo aria mm.10. Peso kg.1,01.

Codice	Descrizione	Conf.	Euro	/Um
B1931010	attacco d.1-4 gas	1		PZ

RIVETTATRICI BETA ART.1946



Fornita con ugelli intercambiabili da mm.2,4-3,2-4,0-4,8. Potenza di trazione 8000N. Lunghezza della corsa mm.14. Pressione di utilizzo 6,2 Bar. Consumo aria 1,2 lt.ciclo. d.int.tubo aria mm.6. Peso kg.1,51.

Codice	Descrizione	Conf.	Euro	/Um
B1946001	attacco d.1-4 gas	1		PZ

CASSETTE PORTAUTENSILI BETA ART.C18



Semplici in lamiera vuote.

Codice	Descrizione	Conf.	Euro	/Um
B2118001	dimensioni cm.45x20x10	1		PZ

CASSETTE PORTAUTENSILI BETA ART.C19L



3 scomparti. In lamiera. Vuote.

Codice	Descrizione	Conf.	Euro	/Um
B2119002	dimensioni cm.55x20x16	1		PZ

CASSETTE PORTAUTENSILI BETA ART.C20 - C20L



5 scomparti. In lamiera. Vuote.

Codice	Descrizione	Conf.	Euro	/Um
B2120001	art.C20 dimensioni cm.45x20x21	1		PZ
B2120002	art.C20L dimensioni cm.55x20x21	1		PZ

CASSETTIERE MOBILI BETA ART.C24S O-5



Vuote. 5 cassetti mm.588x367 montati su guide telescopiche a sfera: 2 cassetti h.mm.70, 2 cassetti h.mm.140, 1 cassetto h.mm.280. Portaflaconi integrato. Serratura centralizzata frontale. Frontalini in nylon rinforzato con fibra di vetro. Piano di lavoro in ABS ad alta resistenza. Peso kg.55. n.4 ruote d.mm.125: 2 fisse, 2 girevoli (1 con freno).

Codice	Descrizione	Conf.	Euro	/Um
B2400051	dimensioni mm.700x440x900h. (su ord.)	1		PZ